Form No. 3365-970 Rev B

TORO®

Count on it.

Betjeningsvejledning

Groundsmaster® 360-universalmaskine

Modelnr. 30534—Serienr. 311000001 og derover

Modelnr. 30535—Serienr. 311000001 og derover

Modelnr. 30536—Serienr. 311000001 og derover

Modelnr. 30537—Serienr. 311000001 og derover

Modelnr. 30538—Serienr. 311000001 og derover

Modelnr. 30539—Serienr. 311000001 og derover

Modelnr. 30540—Serienr. 311000001 og derover

Modelnr. 30541—Serienr. 311000001 og derover

Modelnr. 30542—Serienr. 311000001 og derover

CE

Du kan registrere dit produkt eller downloade en betjeningsvejledning eller et reservedelskatalog gratis på www.Toro.com.

Oversættelse af original (DA)

Maskiner med modelnummer 30535, 30536, 30538, 30540 og 30541 overholder alle relevante EU-direktiver. Yderligere oplysninger fås på den separate produktspecifikke overensstemmelseserklæring.

ADVARSEL

CALIFORNIEN
Advarsel i henhold til erklæring nr. 65

Dieselmotorens udstødningsgas og nogle af dens bestanddele er ifølge staten Californien kræftfremkaldende, kan give medfødte defekter eller forårsage andre forplantningsskader.

Da der i visse områder er lokale eller nationale forskrifter, der kræver brug af en gnistskærm på denne maskine, kan en gnistskærm fås som ekstraudstyr. Hvis du har brug for en gnistskærm, bedes du kontakte din Autoriseret Toro-forhandler.

Originale Toro-gnistskærme er godkendt af USDA Forestry Service.

Vigtigt: Det er en overtrædelse af California Public Resource Code, afsnit 4442, at bruge eller betjene maskinen på et skovbegroet, buskbegroet eller græsbegroet område uden en fungerende gnistskærmslydpotte eller uden at maskinen er begrænset, udstyret og vedligeholdt med henblik på brandforebyggelse. Andre stater eller føderale områder kan have tilsvarende lovgivning.

Indledning

Dette er en maskine med roterende skæreknive, som er beregnet til brug af professionelle, ansatte operatører i kommercielle anvendelsesområder. Den er primært beregnet til klipning af græs på velholdte plæner i parker, på sportsbaner og kommercielle områder. Den er ikke beregnet til at klippe krat, slå græs eller anden bevoksning langs motorveje eller til landbrugsformål.

Læs disse oplysninger omhyggeligt, så du kan lære at betjene og vedligeholde produktet korrekt samt undgå person – og produktskade. Det er dit ansvar at betjene produktet korrekt og sikkert.

Du kan kontakte Toro direkte på www.Toro.com for at få oplysninger om produkter og tilbehør, hjælp til at finde en forhandler og for at registrere dit produkt.

Når du har brug for service, originale Toro-dele eller yderligere oplysninger, bedes du kontakte en autoriseret serviceforhandler eller Toros kundeservice samt have produktets model – og serienummer parat. Figur 1 angiver, hvor model – og serienummeret er placeret på produktet. Skriv numrene, hvor der er gjort plads til dette.

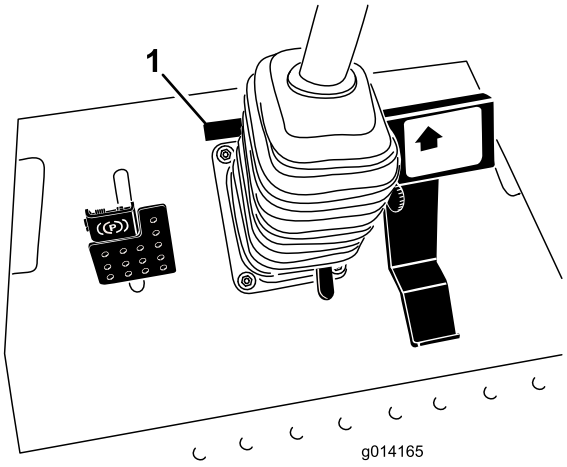

Figur 1

1. Model- og serienummerets placering

Modelnr. _____

Serienr. _____

Denne betjeningsvejledning beskriver potentielle risici og indeholder sikkerhedsmeddelelser, der angives med advarselssymbolet (Figur 2). Dette angiver en farekilde, der kan medføre alvorlig personskade eller død, hvis du ikke følger de anbefalede forholdsregler.



Figur 2

1. Advarselssymbol

Denne betjeningsvejledning bruger også to ord til at fremhæve oplysninger. **Vigtigt** henleder opmærksomheden på særlige mekaniske oplysninger, og **Bemærk** angiver generel information, som det er værd at lægge særligt mærke til.

© 2011—The Toro® Company
8111 Lyndale Avenue South
Bloomington, MN 55420

Kontakt os på www.Toro.com.
Trykt i USA.
Alle rettigheder forbeholdes

Indhold

Indledning 2
Sikkerhed 4
- Sikker betjeningspraksis 4
- Sikker kørsel på Toro-plæneklippere 6
- Lydeffektniveau 7
- Lydtrykniveau 7
- Vibrationsniveau 7
- Sikkerheds- og instruktionsmærkater 8

Opsætning 15
- 1 Justering af styrtbøjlen 15
- 2 Kontrol af dæktrykket 15
- 3 Kontrol af olie- og væskestande 16

Produktoversigt 16
- Betjeningsanordninger 16
- Specifikationer 19
- Udstyr/tilbehør 19

Betjening 19
- Påfyldning af brændstof 19
- Opfyldning af brændstoftanken 20
- Anvendelse af styrtbøjlen (ROPS) 21
- Sæt sikkerheden i højsædet 22
- Start og standsning af motoren 22
- Kørsel med maskinen 23
- Styringsvalg (kun modeller med firhjulstræk) 23
- Standsning af maskinen 24
- Betjening af plæneklipperen 24
- Justering af klippehøjden 25
- Justering af gliderne 25
- Justering af de bageste antiskalperingsruller 26
- Justering af rullerne 26
- Sikkerhedslåsesystem 28
- Sådan aflæses fejlfindingslampen 29
- ACE-fejlfindingsdisplay 29
- Kontrol af sikkerhedskontakterne 30
- Indstilling af sædet (standardversion) 31
- Indstilling af sædet (luksusversion) 32
- Hævning/sænkning af sædet 33
- Manuel skubning af maskinen 34
- Pålæsning af maskiner 34
- Transport af maskiner 35
- Tip vedrørende betjening 36

Vedligeholdelse 38
- Skema over anbefalet vedligeholdelse 38
- Kontrolliste for daglig vedligeholdelse 39
- Tiltag forud for vedligeholdelse 40
- Brug af støttepinden til motorhjelmen 40
- Smøring 41
- Smøring af lejerne og bøsningerne 41
- Serviceeftersyn af olien i plæneklipperskjoldets gearkasse 44

Motorvedligeholdelse 45
- Eftersyn af luftfilteret 45
- Kontrol af motoroliestanden 45
- Udskiftning af motorolie og filter 46
- Justering af gashåndtaget 47

Vedligeholdelse af brændstofsystem 47
- Serviceeftersyn af vandudskilleren 47
- Udluftning af brændstofsystemet 48
- Udluftning af brændstofindsprøjtningsdyserne 48
- Rengøring af brændstoftanken 48
- Brændstofslanger og -forbindelser 49

Vedligeholdelse af elektrisk system 49
- Kontrol af sikringerne 49
- Serviceeftersyn af batteriet 50
- Opbevaring af batteriet 50

Vedligeholdelse af drivsystem 51
- Kontrol af dæktrykket 51
- Korrektion af forkert styrejustering 51

Vedligeholdelse af kølesystem 51
- Kontrol af kølesystemet 51
- Rengøring af køleren 52

Vedligeholdelse af bremser 53
- Justering af driftsbremserne 53
- Justering af parkeringsbremsen 53

Vedligeholdelse af remme 54
- Kontrol af generatorremmen 54
- Udskiftning af skæreknivenes drivremme 54

Vedligeholdelse af betjeningsanordningssystem 55
- Justering af traktionsdrevet til neutral 55
- Justering af den maksimale kørehastighed 55
- Justering af armen til klippehastighedsbegrænseren 56

Vedligeholdelse af hydrauliksystem 57
- Kontrol af hydrauliksystemet 57
- Skift af hydraulikolien og filteret 57

Vedligeholdelse af plæneklipperskjoldet 58
- Serviceeftersyn af skæreknivene 58
- Rettelse af fejljusterede skæreknive på plæneklipperskjoldene 61
- Justering af plæneklipperskjoldets hældning 61
- Udskiftning af græsdeflektoren 62

Vedligeholdelse af førerhus 63
- Rengøring af førerhusets luftfiltre 63
- Rengøring af airconditionanlæggets kølespiral 63
- Rengøring af airconditionkondensatorfilteret 64

Rengøring 64
- Rengøring under plæneklipperen 64

Rengøring af førerhuset 64
Bortskaffelse af affald 64
Opbevaring 65
Motor 65
Maskine 65
Diagrammer 66

Sikkerhed

Maskiner med modelnummer 30535, 30536, 30538, 30539, 30541 og 30542 opfylder eller overgår specifikationerne i CEN-standard EN 836:1997 og ANSI B71.4-2004, der var i kraft på produktionstidspunktet. Maskiner med modelnummer 30534, 30537 og 30540 opfylder eller overgår specifikationerne i ANSI B71.4-2004, der var i kraft på produktionstidspunktet.

Hvis operatøren eller ejeren anvender eller vedligeholder maskinen forkert, kan det medføre personskade. For at nedsætte risikoen for personskade skal operatøren følge sikkerhedsforskrifterne og altid være opmærksom på advarselssymbolerne, der betyder **Forsigtig, Advarsel eller Fare** – personlig sikkerhedsanvisning. Hvis forskrifterne ikke overholdes, kan det medføre personskade eller død.

Sikker betjeningspraksis

Følgende forskrifter stammer fra CEN-standarden EN 836:1997 og ANSI B71.4-2004.

Dette produkt kan afskære hænder og fødder samt udslynge genstande. Følg altid sikkerhedsforskrifterne for at undgå alvorlig personskade eller død.

Uddannelse

- Læs *betjeningsvejledningen* og andet uddannelsesmateriale omhyggeligt. Bliv fortrolig med betjeningsanordningerne og sikkerhedssymbolerne, samt hvordan udstyret bruges korrekt.
- Lad aldrig børn eller andre personer, der ikke kender denne vejledning, bruge plæneklippermaskinen. Der kan være nationale bestemmelser, der sætter grænser for brugerens alder.
- Klip aldrig græs, når der er mennesker, især børn, eller kæledyr i nærheden.
- Husk, at operatøren eller brugeren er ansvarlig for ulykker eller farer, der måtte ramme andre mennesker eller deres ejendom.
- Tag ikke passagerer med.
- Alle førere bør søge at få professionel og praktisk vejledning. En sådan vejledning skal understrege:
  - behovet for omtanke og koncentration, når der arbejdes med plænetraktorer;
  - herredømmet over en plænetraktor, der glider på en bakkeskråning, kan ikke genvindes ved at bruge bremsen. Hovedårsagerne til mistet herredømme er:

◊ utilstrækkeligt hjulgreb, især på vådt græs;

◊ for hurtig kørsel;

◊ utilstrækkelig opbremsning;

◊ maskintypen er uegnet til formålet;

◊ manglende kendskab til jordforholdenes betydning, især skråninger;

◊ forkert lastfordeling.

Forberedelser

- Bær altid svært fodtøj og lange benklæder, når du klipper græs. Betjen ikke udstyret, når du går med bare fødder eller med åbne sandaler.
- Undersøg nøje området, hvor udstyret skal anvendes, og fjern alle genstande, som kan blive slynget ud af maskinen.
- **Advarsel**– brændstof er meget brandfarligt.
  - Opbevar brændstof i beholdere, der er specielt konstrueret til formålet.
  - Påfyld kun brændstof udendørs. Der må ikke ryges under påfyldning af brændstof.
  - Fyld brændstof på, før du starter motoren. Fjern aldrig dækslet til brændstoftanken, og fyld aldrig brændstof på, mens motoren kører eller er varm.
  - Hvis du spilder brændstof, skal du ikke forsøge at starte motoren, men flytte maskinen væk fra det sted, hvor brændstoffet er spildt. Foretag dig ikke noget, der kan antænde brændstoffet, før dampene er spredt.
  - Sæt alle dæksler til brændstoftank og beholdere forsvarligt på igen.
- Udskift defekte lydpotter.
- Før brug skal du altid se efter, om knivene, knivboltene og skæreknivenheden er slidte eller beskadigede. Udskift slidte eller beskadigede skæreknive og bolte sætvis for at bevare afbalanceringen.

Betjening

- Vær agtpågivende, sænk farten, og pas på under drejninger. Orienter dig bagud og til siden, før du skifter retning.
- Betjen ikke motoren i et indelukket område, hvor der kan samle sig farlige kuliltedampe.
- Klip kun græs i dagslys eller i godt, kunstigt lys.
- Før du forsøger at starte motoren, skal du udkoble alle koblinger til fastspændte knivanordninger og sætte traktoren i frigear.
- Husk, at der ikke findes sikre skråninger. Kørsel på græsskråninger kræver særlig opmærksomhed. For at forhindre, at maskinen vælter, skal følgende forholdsregler overholdes:
  - undgå at standse eller sætte i gang pludseligt, når der køres på skråninger,
  - brug et lavt gear, når du kører på skråninger samt i skarpe sving,
  - vær opmærksom på små forhøjninger og huller samt andre skjulte farer.
- Hold øje med trafikken, når du krydser eller kører i nærheden af veje.
- Stop skæreknivenes rotation, før du krydser andre overflader end græs.
- Når du bruger påmonterede redskaber, må du aldrig rette udblæsning af materiale mod omkringstående eller tillade nogen at komme nær maskinen, mens den kører.
- Brug aldrig plæneklipperen med beskadigede værn, afskærmninger eller uden korrekt påmonterede sikkerhedsanordninger.
- Lav ikke om på motorens regulatorindstillinger, og kør ikke motoren ved for høj hastighed. Hvis motoren betjenes ved for høj hastighed, kan risikoen for personskade øges.
- Før du forlader førersædet:
  - udkobl kraftudtaget, og sænk redskaberne;
  - aktiver parkeringsbremsen,
  - stop motoren, og fjern nøglen.
- Udkobl drevet til redskaberne, stop motoren, og fjern tændingsnøglen:
  - før du fjerner tilstopninger eller renser en tilstoppet udblæsning,
  - før du efterser, rengør eller arbejder på maskinen,
  - efter at du har ramt et fremmedlegeme. Efterse maskinen for skader, og foretag udbedringer, før du starter og betjener udstyret igen,
  - hvis maskinen begynder at ryste unormalt (undersøg årsagen med det samme).
- Betjen ikke maskinen, hvis du er påvirket af alkohol eller medicin.
- Lyn kan forårsage alvorlig personskade eller død. Hvis der observeres lyn eller høres torden i området, må maskinen ikke anvendes. Søg ly.
- Sørg for at udkoble drevet til redskaberne, når du transporterer maskinen fra et sted til et andet, eller når den ikke anvendes.
- Stop motoren, og udkobl drevet til redskaberne før påfyldning af brændstof.

Vedligeholdelse og opbevaring

- Hold alle møtrikker, bolte og skruer tilspændte for at sikre, at udstyret er i sikker driftsmæssig stand.
- Opbevar aldrig udstyret med brændstof i tanken i en bygning, hvor brandfarlige dampe kan nå åben ild eller gnister.
- Lad motoren køle af, før du opbevarer maskinen på et lukket sted.
- Mindsk brandfaren ved at holde motoren, lydpotten, batterirummet og brændstofopbevaringsområdet fri for græs, blade eller for meget fedt.
- Udskift af sikkerhedsmæssige årsager slidte eller beskadigede dele.
- Hvis brændstoftanken skal tømmes, skal dette foregå udendørs.
- På maskiner med mange skæreknive skal du være meget forsigtig, da én skæreknivs rotation kan få andre skæreknive til at rotere.
- Når maskinen parkeres, sættes i garage eller efterlades uden opsyn, skal plæneklipperskjoldet sænkes.

Sikker kørsel på Toro-plæneklippere

Nedenstående liste indeholder oplysninger om sikkerhed specifikt i forbindelse med Toro-produkter eller andre sikkerhedsoplysninger, som du skal kende, og som ikke er indeholdt i CEN-standarden.

- Motorudstødningen indeholder kulilte, som er en lugtfri, dødbringende gift. Lad ikke motoren køre indendørs eller på et lukket område.
- Hold hænder, fødder, hår og løsthængende tøj væk fra udstyrets udblæsningsområde, plæneklipperens underside og alle bevægelige dele, mens motoren kører.
- Berør ikke udstyr eller påmonterede dele, der kan være varme efter drift. Lad dem køle af, før du begynder at vedligeholde, justere eller servicere dem.
- Batterisyre er giftig og kan give forbrændinger. Undgå kontakt med huden, øjnene og tøjet. Beskyt ansigt, øjne og tøj, når du arbejder med et batteri.
- Denne maskine er ikke konstrueret eller udstyret til kørsel på vej, og den er et "langsomtgående køretøj". Hvis du er nødt til at krydse eller køre på en offentlig vej, skal du kende og overholde de lokale bestemmelser omkring f.eks. brug af lygter, skilt med angivelse af langsomtgående køretøj og reflektorer.
- Batterigasserne kan eksplodere. Hold cigaretter, gnister og flammer væk fra batteriet.
- Brug kun originale Toro-reservedele for at sikre, at originalstandarderne opretholdes.
- Brug kun Toro-godkendte redskaber. Garantien kan bortfalde, hvis maskinen bruges sammen med redskaber, der ikke er godkendt.

Betjening på skråninger

- Klip ikke i nærheden af bratte afsatser, grøfter, stejle skrænter eller vand. Hjul, der kører ud over kanter, kan forårsage, at maskinen vælter, hvilket kan medføre alvorlige kvæstelser, død eller drukning.
- Brug aldrig maskinen på skråninger, når græsset er vådt. Kørsel i glat føre mindsker traktionen og kan forårsage udskridning og mistet herredømme.
- Foretag ikke pludselige drejninger eller hurtige ændringer af hastigheden.
- Anvend en håndplæneklipper og/eller en græstrimmer tæt på bratte afsatser, grøfter, stejle skråninger eller vand.
- Sænk hastigheden, og vær yderst forsigtig på skråninger.
- Fjern eller marker forhindringer som sten, grene osv. på klippeområdet. Højt græs kan skjule forhindringer.
- Hold øje med grøfter, huller, sten, hulninger og stigninger i terrænet, som ændrer maskinens kørselsvinkel, da ujævnt terræn kan få den til at vælte.
- Undgå at starte pludseligt, når du klipper op ad bakke, da maskinen kan vælte bagover.
- Vær opmærksom på, at traktionen kan mistes under kørsel ned ad bakke. Vægtoverførslen til forhjulene kan forårsage, at kørselshjulene skrider ud og forårsager mistet bremse- og styrekontrol.
- Undgå altid at starte eller stoppe pludseligt på en skråning. Hvis dækkene mister traktion, skal du udkoble knivene og køre langsomt væk fra bakken.
- Følg producentens anbefalinger om hjulvægte eller modvægte for at forbedre stabiliteten.
- Vær yderst forsigtig med redskaber. Disse kan ændre maskinens stabilitet og forårsage mistet herredømme.

Anvendelse af styrtbøjlen (ROPS)

- Hold styrtbøjlen i den hævede, låste position, og brug sikkerhedsselen, når du anvender maskinen.
- Sørg for, at sikkerhedsselen kan åbnes hurtigt i nødstilfælde.
- Husk på, at styrtbøjlen ikke beskytter dig, når den er slået ned.

- Undersøg det område, der skal klippes, og slå aldrig styrtbøjlen ned i områder, hvor der er skråninger, bratte afsatser eller vand.
- Sænk kun styrtbøjlen, når det er absolut nødvendigt. **Spænd ikke sikkerhedsselen, når styrtbøjlen er i slået ned.**
- Kontroller omhyggeligt, om der er fri højde over dit hoved (dvs. om der er fri for grene, døråbninger og elektriske ledninger), før du kører under genstande, og kom ikke i berøring med sådanne.

Lydeffektniveau

Bemærk: De oplysninger, der gives i dette afsnit, vedrører kun enheder, som er mærket med CE-logoet.

Model 30535, 30538 og 30541

Disse modeller har et garanteret lydeffektniveau på 103 dBA, hvori der er medtaget en usikkerhedsværdi (K) på 1 dBA.

Lydeffektniveauet er fastlagt i overensstemmelse med procedurerne beskrevet i ISO 11094.

Model 30536, 30539 og 30542

Disse modeller har et garanteret lydeffektniveau på 104 dBA, hvori der er medtaget en usikkerhedsværdi (K) på 1 dBA.

Lydeffektniveauet er fastlagt i overensstemmelse med procedurerne beskrevet i ISO 11094.

Lydtrykniveau

Bemærk: De oplysninger, der gives i dette afsnit, vedrører kun enheder, som er mærket med CE-logoet.

Model 30535 og 30538

Disse modeller har et lydtrykniveau ved operatørens øre på 87 dBA, hvori der er medtaget en usikkerhedsværdi (K) på 1 dBA.

Lydtrykniveauet er fastlagt i overensstemmelse med procedurerne beskrevet i EN 836.

Model 30536 og 30539

Disse modeller har et lydtrykniveau ved operatørens øre på 89 dBA, hvori der er medtaget en usikkerhedsværdi (K) på 1 dBA.

Lydtrykniveauet er fastlagt i overensstemmelse med procedurerne beskrevet i EN 836.

Model 30541

Maskinen har et lydtrykniveau ved brugerens øre på 82 dBA, hvori der er medtaget en usikkerhedsværdi (K) på 1 dBA.

Lydtrykniveauet er fastlagt i overensstemmelse med procedurerne beskrevet i EN 836.

Model 30542

Denne model har et lydtrykniveau ved operatørens øre på 85 dBA, hvori der er medtaget en usikkerhedsværdi (K) på 1 dBA.

Lydtrykniveauet er fastlagt i overensstemmelse med procedurerne beskrevet i EN 836.

Vibrationsniveau

Bemærk: De oplysninger, der gives i dette afsnit, vedrører kun enheder, som er mærket med CE-logoet.

Hånd-Arm

Målt vibrationsniveau for højre hånd = 0,39 m/s^2

Målt vibrationsniveau for venstre hånd = 0,34 m/s^2

Usikkerhedsværdi (K) = 0,5 m/s^2

De målte værdier er fastlagt i overensstemmelse med procedurerne beskrevet i EN 836.

Hele kroppen

Model 30536, 30538 og 30539

Målt vibrationsniveau = 0,54 m/s²

Usikkerhedsværdi (K) = 0,5 m/s²

Model 30541 og 30542

Målt vibrationsniveau = 0,41 m/s²

Usikkerhedsværdi (K) = 0,5 m/s²

De målte værdier er fastlagt i overensstemmelse med procedurerne beskrevet i EN 836.

Sikkerheds- og instruktionsmærkater

Sikkerheds- og instruktionsmærkaterne kan nemt ses af operatøren og er placeret tæt på potentielle risikoområder. Beskadigede eller bortkomne mærkater skal udskiftes.

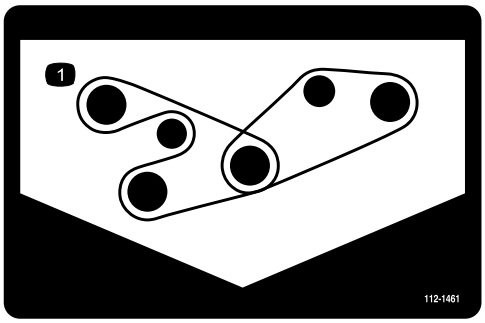

112-1461

1. Remføring

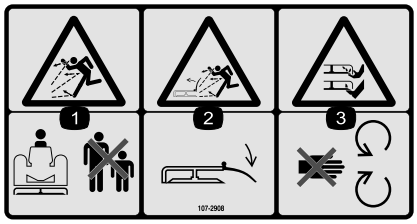

107-2908

Kun CE-modeller

1. Fare for udslyngede genstande – hold sikker afstand til maskinen.
2. Fare for udslyngede genstande – plæneklipperen må ikke betjenes med græsdeflektoren oppe eller taget af. Lad græsdeflektoren blive på plads.
3. Fare for skæring/amputation af hænder eller fødder med plæneklipperens kniv – hold afstand til bevægelige dele.

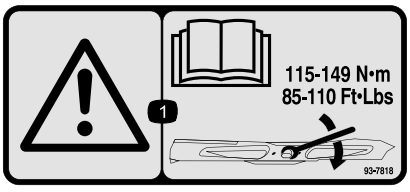

93-7818

1. Advarsel – læs *betjeningsvejledningen* for at få instruktioner om tilspænding af skæreknivbolten/-møtrikken til 115-149 Nm.

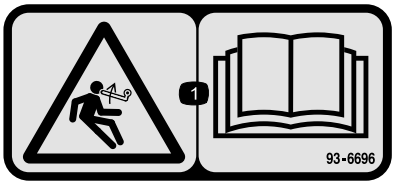

93–6696

1. Fare ved oplagret energi – læs *betjeningsvejledningen*.



93-6687

1. Undlad at træde her.



93-6697

1. Læs *betjeningsvejledningen*.
2. Tilsæt SAE 80w-90 (API GL-5)-olie for hver 50. time.

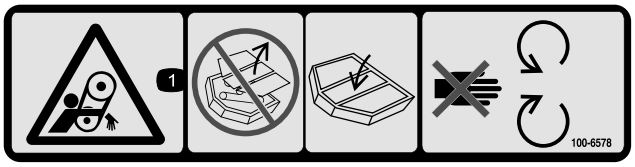

100-6578

1. Fare for at blive viklet ind i remmen – undlad at betjene maskinen med afmonterede skjolde eller afskærmninger. Sørg altid for, at skjolde og afskærmninger er på plads. Hold afstand til bevægelige dele.



117-3276

1. Motorkølevæske under tryk
2. Eksplosionsfare – læs *betjeningsvejledningen*.
3. Advarsel – rør ikke ved den varme overflade.
4. Advarsel – læs *betjeningsvejledningen*.

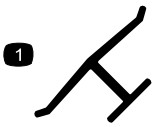

Producentens mærke

1. Indikerer, at skærekniven er identificeret som en reservedel fra producenten af originalmaskinen.



117-3272

1. Advarsel – læs *betjeningsvejledningen*. Hvis styrtbøjlesystemet (ROPS) ikke anvendes, er der risiko for personskade, hvis maskinen vælter. Spænd sikkerhedsselen, når styrtbøjlen er hævet, og undlad at bruge sikkerhedsselen, når styrtbøjlen er sænket.

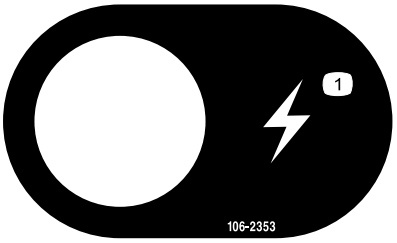

106-2353

1. Stikkontakt

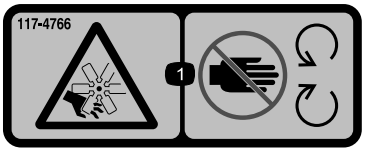

117-4766

1. Fare for snitsår/amputering af lemmer: Ventilator – hold afstand til bevægelige dele. Sørg altid for, at alle skjolde og afskærmninger er på plads.

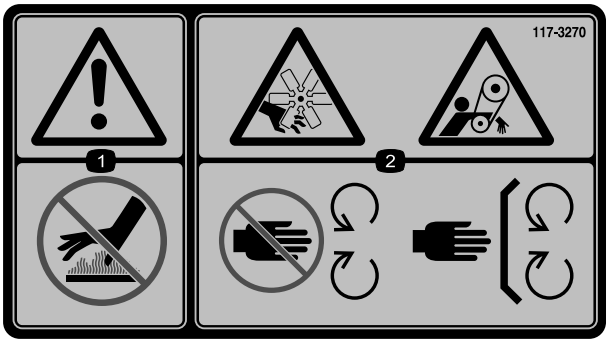

117-3270

1. Advarsel – rør ikke ved den varme overflade.
2. Fare for snitsår/amputering af lemmer, hænder; fare for at blive viklet ind i remmen – hold afstand til bevægelige dele. Sørg altid for, at alle skjolde og afskærmninger er på plads.



117-2718

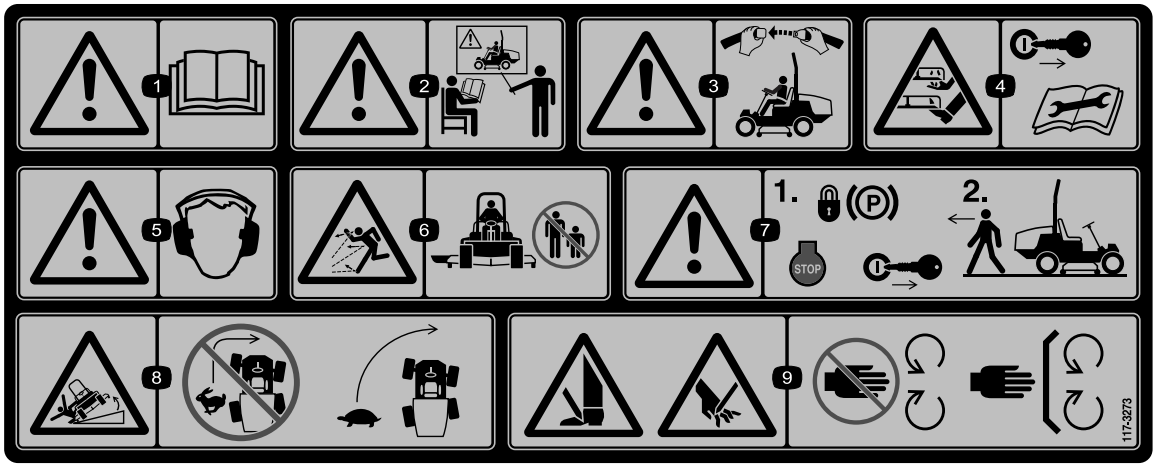

117-3273

1. Advarsel – læs *betjeningsvejledningen.*
2. Advarsel – få undervisning, før denne maskine tages i brug.
3. Advarsel – brug sikkerhedsselen, når du sidder i førersædet.
4. Fare for snitsår/amputering af hænder eller fødder – tag tændingsnøglen ud, og læs instruktionerne, før der foretages eftersyn eller vedligeholdelse.
5. Advarsel – bær høreværn.
6. Fare for udslyngede genstande – hold sikker afstand til maskinen.
7. Advarsel – lås parkeringsbremsen, sluk motoren, og tag tændingsnøglen ud, før du forlader maskinen.
8. Tippefare – sænk klippeenheden, når du kører ned ad skråninger, sænk maskinens fart, før du drejer, drej ikke ved høj hastighed.
9. Risiko for at skære hænder og fødder – hold afstand til bevægelige dele. Sørg altid for, at alle skjolde er på plads.

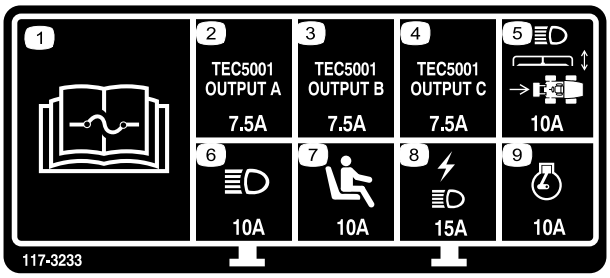

117-3233

Modeller med firehjulstræk

1. Læs *betjeningsvejledningen* for oplysninger om sikringer.
2. Firehjulsstyring, magnetventil – 7,5 A
3. Kraftudtag indkoblet, lampe for firehjulsstyring, skjoldløft, skjoldflydning – 7,5 A
4. Gløderørskontrollampe, brændstofstartmagnetventil, fejlfindingslampe, start – 7,5 A
5. Forlygter, skjoldaktuator, kraftudtag – 10 A
6. Lygter – 15 A
7. Dødemandskontakt – 10 A
8. Stikkontakt, lygter – 15 A
9. Motor – 10 A

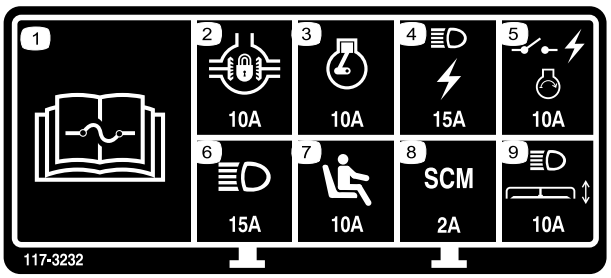

117-3232

Modeller med tohjulstræk

1. Læs *betjeningsvejledningen* for oplysninger om sikringer.
2. Differentialelås – 10 A
3. Motor – 10 A
4. Lygter, stikkontakt – 15 A
5. Afbryder, motortænding – 10 A
6. Lygter – 15 A
7. Dødemandskontakt – 10 A
8. Computer – 2 A
9. Forlygter, skjoldaktuator – 10 A

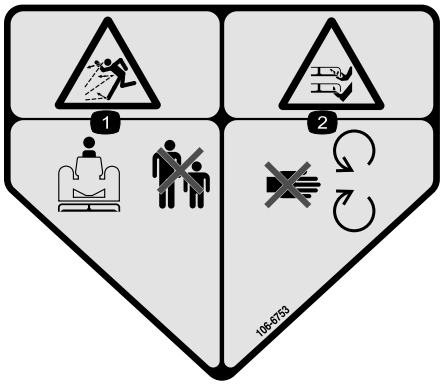

106-6753

1. Fare for udslyngede genstande – hold sikker afstand til maskinen.
2. Fare for skæring/amputation af hænder eller fødder med plæneklipperens kniv – hold afstand til bevægelige dele.

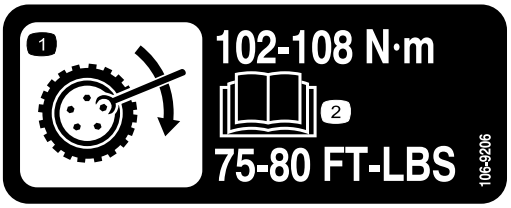

106-9206

1. Foreskrevne hjultilspændingsmomenter
2. Læs *Betjeningsvejledningen*.

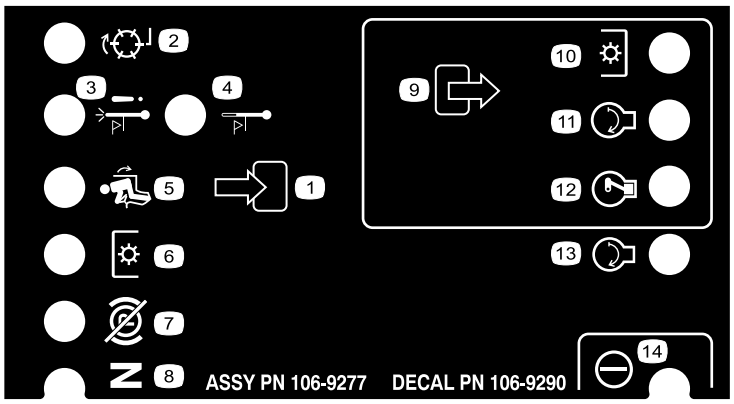

106-9290

Kun modeller med tohjulstræk

1. Indgange
2. Ikke aktiv
3. Temperaturslukningskontakt
4. Advarsel om høj temperatur
5. I sædet
6. Kraftudtag
7. Parkeringsbremse deaktiveret
8. Neutral
9. Udgange
10. kraftudtaget
11. Start
12. ETR (startstrøm)
13. Start
14. Servo

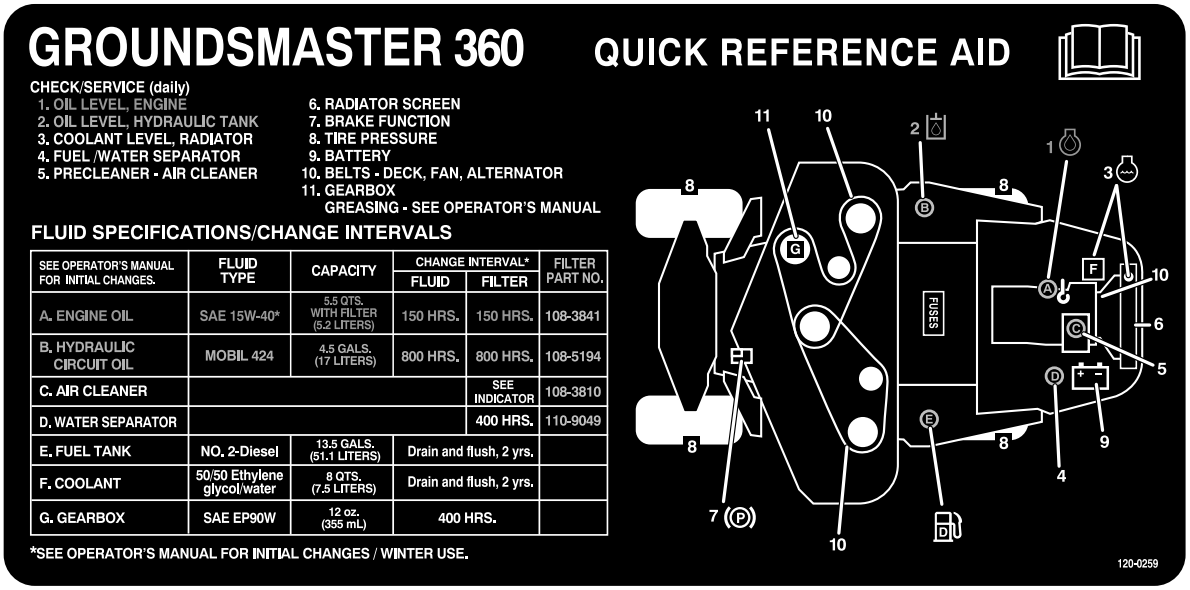

120-0259

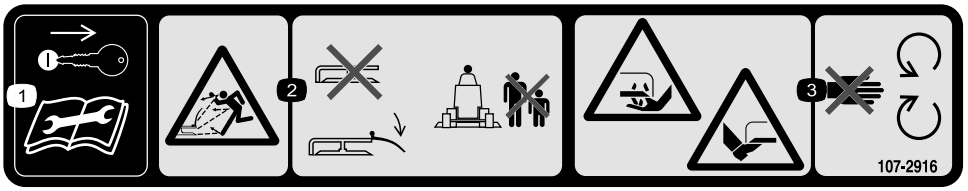

107-2916

1. Tag tændingsnøglen ud, og læs *Betjeningsvejledningen*, før der foretages service eller vedligeholdelsesarbejde.
2. Fare for udslyngede genstande – plæneklipperen må ikke betjenes med græsdeflektoren oppe eller taget af. Lad græsdeflektoren blive på plads. Hold omkringstående på sikker afstand af maskinen.
3. Fare for skæring/amputation af hænder eller fødder med plæneklipperens kniv – hold afstand til bevægelige dele.

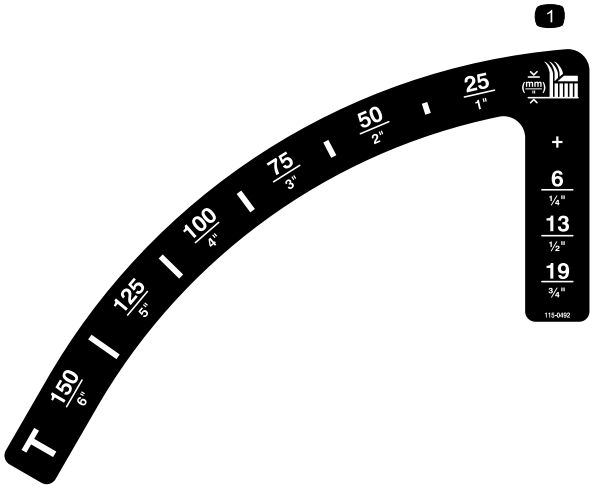

115-0492

Modeller uden førerhus

1. Klippehøjde (mm)

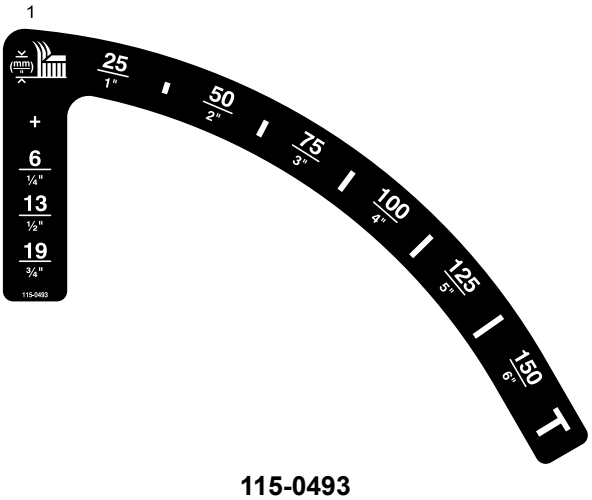

115-0493

Modeller med førerhus

1. Klippehøjde (mm)



Batterisymboler

Nogle af eller alle disse symboler findes på batteriet.

1. Eksplosionsfare
2. Ingen ild, åben flamme eller rygning.
3. Kaustisk væske/fare for kemisk forbrænding
4. Bær beskyttelsesbriller
5. Læs *betjeningsvejledningen*.
6. Hold omkringstående på sikker afstand af batteriet.
7. Bær beskyttelsesbriller; eksplosive gasser kan forårsage blindhed og andre personskader.
8. Batterisyre kan forårsage blindhed og alvorlige forbrændinger.
9. Skyl omgående øjnene med vand, og søg hurtigt læge.
10. Indeholder bly; må ikke kasseres.

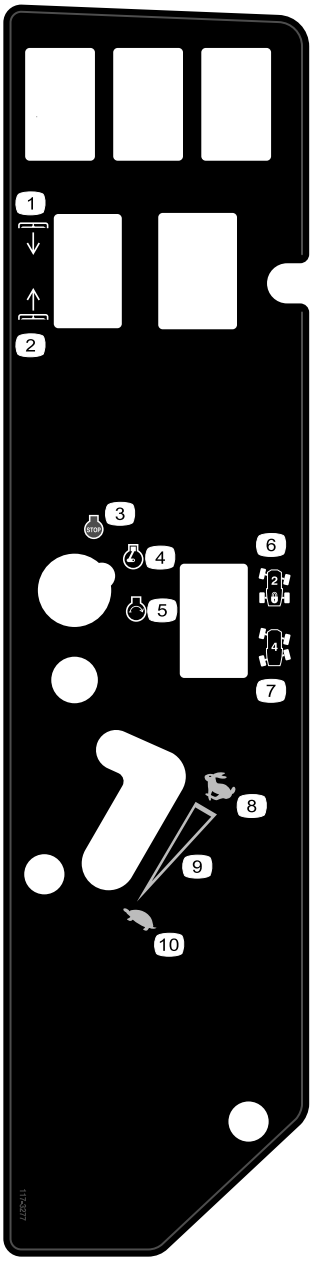

117-3277

Modeller med firehjulstræk, uden førerhus

1. Sænk skjolde
2. Hæv skjolde
3. Motorstandsning
4. Motorkørsel
5. Motorstart
6. Tohjulsstyring
7. Firehjulsstyring
8. Hurtig
9. Kontinuerlig, variabel indstilling
10. Langsom

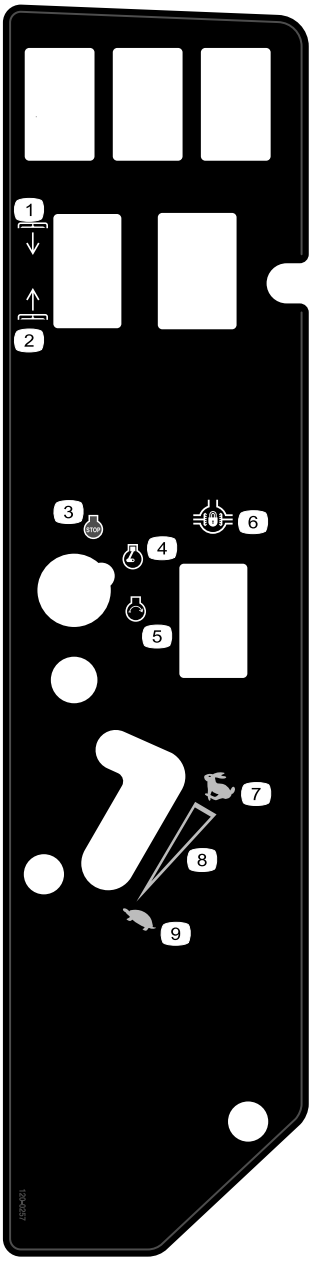

120-0257

Modeller med tohjulstræk

1. Sænk skjolde
2. Hæv skjolde
3. Motorstandsning
4. Motorkørsel
5. Motorstart
6. Differentialelås
7. Hurtig
8. Kontinuerlig, variabel indstilling
9. Langsom

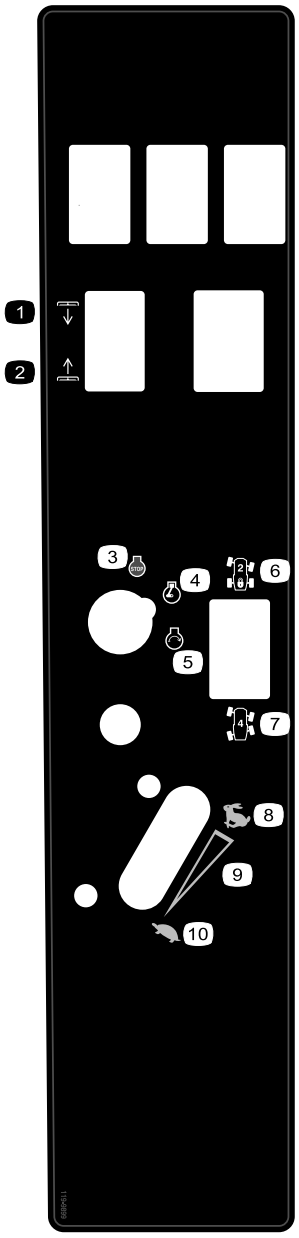

119-9899

Kun modeller med førerhus

1. Sænk skjolde
2. Hæv skjolde
3. Motorstandsning
4. Motorkørsel
5. Motorstart
6. Tohjulsstyring
7. Firehjulsstyring
8. Hurtig
9. Kontinuerlig, variabel indstilling
10. Langsom

Opsætning

Løsdele

Brug skemaet herunder til at kontrollere, at alle dele er blevet leveret.

Fremgangsmåde	Beskrivelse	Antal	Anvendelse
1	Kræver ingen dele	–	Justering af styrtbøjlen
2	Kræver ingen dele	–	Kontroller dæktrykket.
3	Kræver ingen dele	–	Kontroller hydraulikvæske-, motorolie- og kølevæskestanden.

Medier og øvrige dele

Beskrivelse	Antal	Anvendelse
Betjeningsvejledning	1	Læs før betjening af maskinen
Betjeningsvejledning til motor	1	Læs før betjening af maskinen
Reservedelskatalog	1	Brug som reference til reservedelsnumre
Uddannelsesmateriale til operatøren	1	Se videoen før betjening af maskinen
Overensstemmelseserklæring	1	

1

Justering af styrtbøjlen

Kræver ingen dele

Fremgangsmåde

1. Fjern splitterne og pindene fra styrtbøjlen (Figur 3).
2. Hæv styrtbøjlen til oprejst position, og monter de to pinde, og fastgør dem med splitterne (Figur 3).

   Bemærk: Hvis du er nødt til at sænke styrtbøjlen, skal du skubbe den fremad for at tage trykket af låsepindene. Tag derefter låsepindene ud, sænk styrtbøjlen langsomt, og fastgør den med låsepindene, så den ikke beskadiger motorhjelmen.

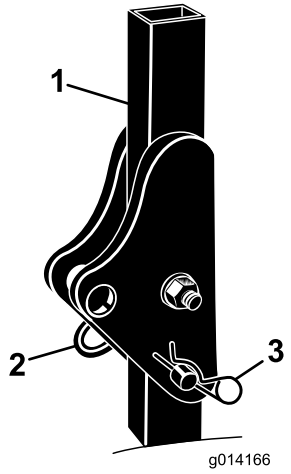

Figur 3

1. Styrtbøjle
2. Pind
3. Splitter

2

Kontrol af dæktrykket

Kræver ingen dele

Fremgangsmåde

Dækkene er for hårdt oppumpet med henblik på forsendelse. Luk derfor noget af luften ud for at reducere trykket. Det korrekte dæktryk for modeller uden førerhus er 15 psi (103 kPa) i fordækkene og 25 psi (172 kPa) i bagdækkene. Hvis maskinen er udstyret med førerhus, skal for- og bagdækkene oppumpes til 25 psi (172 kPa).

3

Kontrol af olie- og væskestande

Kræver ingen dele

Fremgangsmåde

1. Kontroller hydraulikvæskestanden, før motoren startes. Se afsnittet Kontrol af hydraulikvæskestanden under Vedligeholdelse.
2. Kontroller motoroliestanden, før motoren startes. Se afsnittet Kontrol af motoroliestanden under Vedligeholdelse.
3. Kontroller kølesystemet, før motoren startes. Se afsnittet Kontrol af kølesystemet under Vedligeholdelse.

Produktoversigt

Betjeningsanordninger

Før du starter motoren og anvender maskinen, er det vigtigt, at du er fortrolig med alle maskinens betjeningsanordninger.

Traktionspedal

Traktionspedalen (Figur 4) styrer maskinens kørsel frem og tilbage. Tryk på den øverste del af pedalen for at køre fremad og på den nederste del af pedalen for at bakke. Kørehastigheden afhænger af, hvor langt pedalen er trådt ned. Hvis der skal køres med maksimal hastighed uden belastning, skal pedalen trykkes ned, mens gashåndtaget står i hurtig position.

Sådan standser du: Let foden fra traktionspedalen, og lad pedalen vende tilbage til midterpositionen.

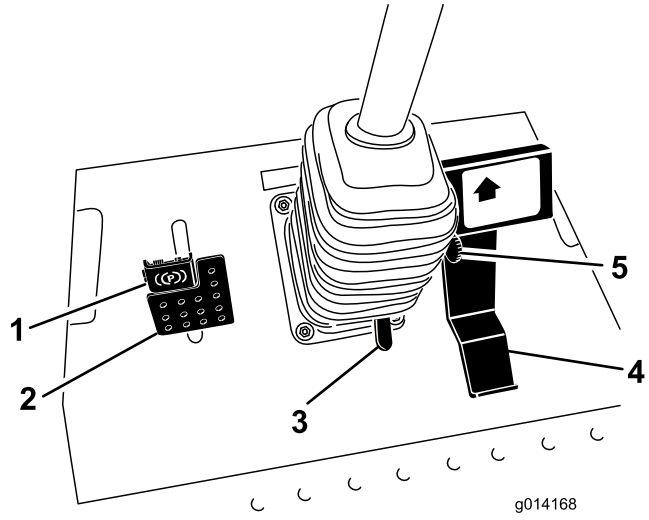

Figur 4

1. Parkeringsbremse
2. Bremsepedal
3. Ratindstillingspedal
4. Traktionspedal
5. Klippehastighedsbegrænser

Klippehastighedsbegrænser

Armen til klippehastighedsbegrænseren (Figur 4) kan vippes frem for at begrænse traktionshastigheden under drift.

Bremsepedal

Bremsepedalen anvendes sammen med bremsepedallåsen til at aktivere og deaktivere parkeringsbremsen (Figur 4). Maskinen stoppes ved at slippe traktionspedalen og lade den returnere til midterpositionen. Bremsen kan assistere ved standsning i nødsituationer.

Parkeringsbremse

Parkeringsbremsen aktiveres ved at træde på bremsepedalen og trykke fremad øverst på pedalen for at låse den (Figur 4). Parkeringsbremsen udløses ved at træde bremsepedalen ned, indtil parkeringsbremselåsen trækkes tilbage.

Ratindstillingspedal

Hvis du vil vippe rattet mod dig, skal du træde på fodpedalen og trække ratstammen mod dig til den mest komfortable position og dernæst slippe pedalen (Figur 4).

Tændingskontakt

Tændingskontakten har tre positioner: Fra (Off), Til (On)/Forvarm og Start (Figur 5).

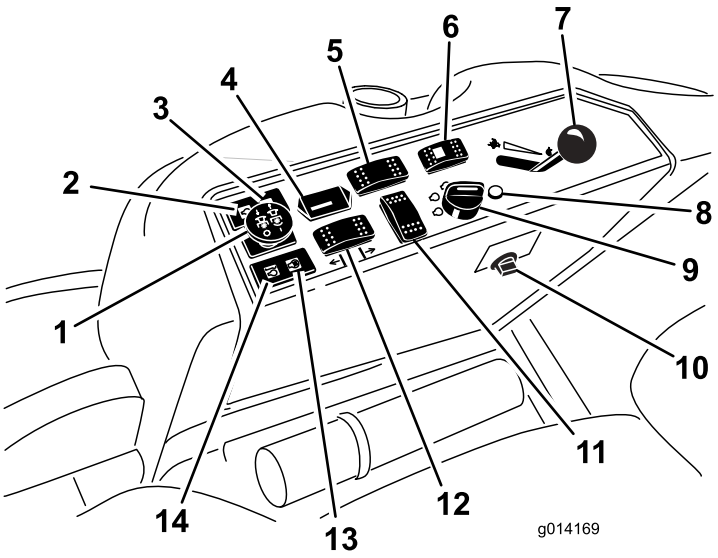

Figur 5

1. Kraftudtagskontakt
2. Kontrollampe for olietryk
3. Ladekontrollampe
4. Timetæller
5. Kontakt til differentialelås (kun tohjulstræk)
6. Styringsvælgerknap (kun firehjulstræk)
7. Gashåndtag
8. Fejlfindingslampe (kun firehjulstræk)
9. Tændingskontakt
10. Stikkontakt
11. Placering af ekstra kontakt
12. Løftekontakt til skjold
13. Gløderørskontrollampe
14. Advarselslampe for motorkølevæsketemperatur

Fejlfindingslampe (Kun modeller med firhjulstræk)

Lampen lyser, hvis der registreres en systemfejl (Figur 5).

Gashåndtag

Gashåndtaget (Figur 5) regulerer motorhastigheden. Når gashåndtaget flyttes frem til hurtig position, øges motorens hastighed. Når det flyttes baglæns mod positionen langsom, sænkes motorens hastighed. Gashåndtaget regulerer skæreknivenes hastighed og regulerer (sammen med traktionspedalen) maskinens kørehastighed. Kør altid maskinen med gashåndtaget i positionen Hurtig, når du klipper græs.

Kraftudtagskontakt

Kraftudtagskontakten starter og stopper skæreknivene (Figur 5).

Styringsvælgerknap (kun modeller med firehjulstræk)

Tryk styringsvælgerknappen bagud for at indkoble firehjulsstyringen og frem for at genindkoble tohjulsstyringen (Figur 5).

Timetæller

Timetælleren (Figur 5) registrerer, hvor mange timer motoren har været i gang. Den er aktiveret, når tændingsnøglen står i positionen Run (Kør). Brug disse tal til planlægning af regelmæssig vedligeholdelse.

Kontakt til differentialelås (kun modeller med tohjulstræk)

Tryk forrest på kontakten, og hold den inde for at aktivere differentialelåsen (Figur 5).

Gløderørskontrollampe (orange lampe)

Gløderørskontrollampen (Figur 5) tændes, når tændingsnøglen drejes til positionen Til (On). Den er tændt i 6 sekunder. Når lampen slukker, er motoren klar til at blive startet.

Advarselslampe for motorkølervæske-temperatur

Denne lampe lyser, og skæreknivene stopper, hvis motorens kølevæsketemperatur er for høj (Figur 5). Hvis maskinen ikke stoppes, og kølevæsketemperaturen stiger yderligere 10° C, går motoren i stå.

Vigtigt: Hvis plæneklipperskjoldet deaktiveres, og temperaturadvarselslampen lyser, skal du trykke kraftudtagsknappen ned, køre til et sikkert, fladt område, sætte gashåndtaget i Langsom-positionen, lade traktionspedalen returnere til neutralpositionen og aktivere parkeringsbremsen. Lad motoren

arbejde i tomgang i nogle minutter, mens den afkøler til en sikker temperatur. Stop motoren, og kontroller kølesystemet. Se afsnittet Kontrol af kølesystemet.

Ladekontrollampe

Denne lampe lyser, hvis der er fejl i ladesystemets kredsløb (Figur 5).

Kontrollampe for olietryk

Kontrollampen for olietryk (Figur 5) lyser, når olietrykket i motoren falder til under et sikkert niveau. Hvis der opstår et lavt olietryk, skal du stoppe motoren og finde årsagen. Skaden skal udbedres, før motoren startes igen.

Brændstofmåler

Brændstofmåleren (Figur 6) viser brændstofstanden i tanken.

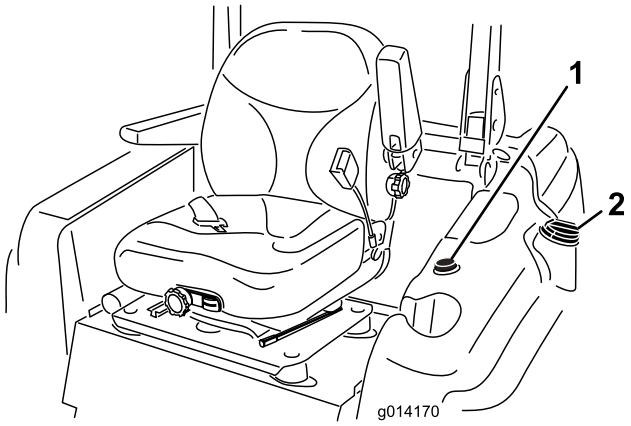

Figur 6

1. Brændstofmåler
2. Brændstofdæksel

Betjeningsanordninger i førerhus

Kun model 30540, 30541 og 30542

Visker-/vaskerkontakt til forrude

Tryk bagest på kontakten for at aktivere forrudeviskerne (Figur 7) og forrest på kontakten for at aktivere forrudevaskeren. Slip kontakten for at inaktivere vaskeren.

Kontakt til airconditionanlæg

Tryk forrest på kontakten for at aktivere airconditionanlægget (Figur 7) og bagest på kontakten for at deaktivere airconditionanlægget.

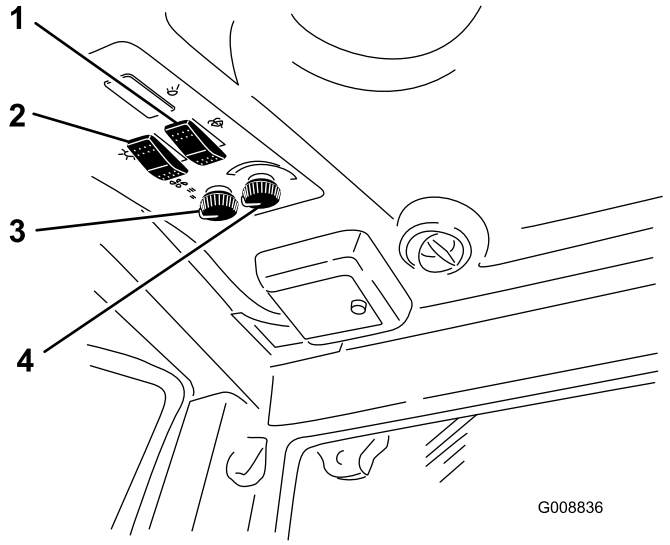

Figur 7

1. Visker-/vaskerkontakt til forrude
2. Kontakt til airconditionanlæg
3. Ventilatorstyring
4. Temperaturregulering

Ventilatorstyring

Drej på ventilatorstyringsgrebet for at regulere ventilatorhastigheden (Figur 7).

Temperaturregulering

Drej på temperaturreguleringsgrebet for at regulere lufttemperaturen i førerhuset (Figur 7).

Varmeafbryderventil

Ved lukning af varmeafbryderventilen, som er placeret i motorrummet (Figur 8), maksimeres airconditionanlæggets kapacitet i førerhuset til sommerbrug. Åbn ventilen helt ved efterårsbrug.

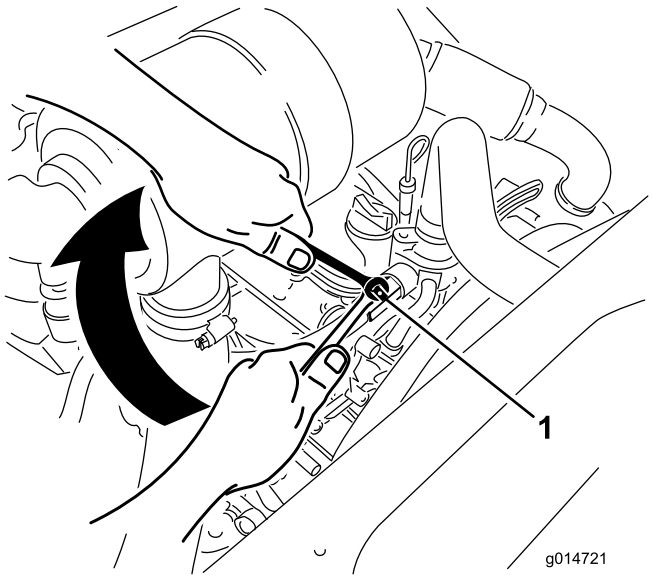

Figur 8

1. Varmeafbryderventil

Specifikationer

Bemærk: Specifikationer og design kan ændres uden forudgående varsel.

Længde	241,3 cm
Bredde (baghjul)	144,8 cm
Højde (med styrtbøjle hævet)	144,8 cm
Højde (med styrtbøjle sænket)	137,2 cm
Højde (med førerhus)	218,4 cm
Vægt, model 30534, 30535 og 30536	1162 kg
Vægt, model 30537, 30538 og 30539	1206 kg
Vægt, model 30540, 30541 og 30542	1422 kg

Udstyr/tilbehør

Der fås et udvalg af Toro-godkendt udstyr og tilbehør, der kan anvendes sammen med maskinen for at forbedre og øge dens ydeevne. Kontakt din Autoriseret Toro-forhandler eller distributør, eller besøg www.Toro.com for at se en liste over alt godkendt udstyr og tilbehør.

Betjening

Bemærk: Maskinens venstre og højre side er som set fra den normale betjeningsposition.

⚠ FORSIGTIG

Denne maskine afgiver støj på mere end 85 dBA ved førerens ører og kan give nedsat hørelse ved længere tids anvendelse.

Brug høreværn, når du betjener denne maskine.

Påfyldning af brændstof

Brug kun ren, frisk dieselolie eller biodieselbrændstoffer med lavt (<500 ppm) eller ekstra lavt (<15 ppm) svovlindhold. Det minimale cetantal bør være 40. Køb brændstof i mængder, der kan bruges inden for 180 dage for at sikre, at brændstoffet er friskt.

Brændstoftankens kapacitet: 51,1 l

Brug sommerdieselolie (nr. 2-D) ved temperaturer over -7 °C og vinterdieselolie (nr. 1-D eller en blanding af nr. 1-D/2-D) ved temperaturer under -7 °C. Brug af vinterdieselolie ved lavere temperaturer giver et lavere flammepunkt og en kold flowkarakteristik, som letter start og minimerer tilstopning af brændstoffilteret.

Brug af sommerdieselolie over -7 °C bidrager til at forlænge brændstofpumpens levetid og giver øget kraft sammenlignet med vinterdieselolie.

Vigtigt: Brug ikke petroleum eller benzin i stedet for dieselolie. Hvis denne advarsel ikke overholdes, kan motoren blive beskadiget.

⚠ ADVARSEL

Brændstof er farligt eller dødbringende, hvis det indtages. Længere tids udsættelse for dampe kan forårsage alvorlige skader og sygdomme.

- **Undgå længere tids indånding af dampe.**
- **Hold ansigtet væk fra spidsen af slangen og brændstoftanken eller stabilisatoråbningen.**
- **Undgå at få brændstof i øjnene eller på huden.**

Forberedelse til biodiesel

Denne maskine kan også bruge et blandet biodieselbrændstof på op til B20 (20% biodiesel, 80% petrodiesel). Andelen af petrodiesel bør være lav eller have et ekstra lavt svovlindhold. Træf følgende forholdsregler:

- Andelen af biodiesel skal opfylde specifikationen anført i ASTM D6751 eller EN 14214.

- Brændstofsammensætningen skal opfylde ASTM D975 eller EN 590.
- Malede overflader kan beskadiges af biodieselblandinger.
- Brug B5 (biodieselindhold på 5%) eller blandinger med et lavere biodieselindhold under kolde vejrforhold.
- Efterse tætninger, slanger og pakninger, der kommer i berøring med brændstoffet, da de kan forringes over tid.
- Tilstopning af brændstoffilteret kan forventes i tiden efter, at du er gået over til at bruge blandet biodieselbrændstof.
- Kontakt din forhandler for at få flere oplysninger om biodiesel.

⚠ FARE

Under visse forhold er brændstof meget brandfarligt og yderst eksplosivt. En brand eller eksplosion forårsaget af brændstof kan give dig eller andre forbrændinger samt medføre tingsskade.

- **Fyld tanken udendørs i et åbent område, når motoren er kold. Tør eventuelt spildt brændstof op.**
- **Fyld aldrig brændstoftanken op i en lukket anhænger.**
- **Ryg aldrig under håndtering af brændstof, og hold afstand til åben ild eller steder, hvor brændstofdampe kan antændes af en gnist.**
- **Opbevar brændstof i en godkendt beholder og utilgængeligt for børn. Køb aldrig benzin til mere end 30 dages forbrug.**
- **Betjen ikke maskinen medmindre hele udstødningssystemet er på plads og i god driftsmæssig stand.**

⚠ FARE

Under visse omstændigheder kan der under påfyldning af brændstof udvikle sig statisk elektricitet, der kan antænde brændstofdampene. En brand eller eksplosion forårsaget af brændstof kan give dig eller andre forbrændinger samt medføre tingsskade.

- **Anbring altid brændstofbeholdere på jorden et stykke fra køretøjet, før påfyldningen påbegyndes.**
- **Fyld ikke brændstofbeholdere inde i et køretøj eller på en lastbil eller anhænger, da indvendige tæpper eller plastikforinger i lastbiler kan isolere dunken og forsinke tabet af eventuel statisk elektricitet.**
- **Når det er praktisk muligt, skal udstyret fjernes fra lastbilen eller anhængeren og påfyldes brændstof, mens det har hjulene stående på jorden.**
- **Hvis dette ikke er muligt, skal påfyldningen af udstyret finde sted på en lastbil eller anhænger med en bærbar beholder i stedet for direkte fra brændstofstanderen.**
- **Hvis det er nødvendigt at benytte brændstofstanderen, skal spidsen af slangen hele tiden være i kontakt med kanten af åbningen i brændstoftanken eller -beholderen, indtil påfyldningen er afsluttet.**

Opfyldning af brændstoftanken

1. Parker maskinen på en plan flade.
2. Stop motoren, og aktiver parkeringsbremsen.
3. Rengør omkring brændstofdækslet, og afmonter dækslet (Figur 9).

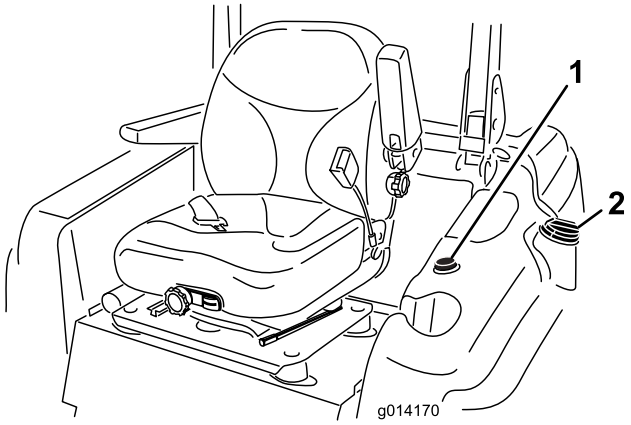

Figur 9

1. Brændstofmåler
2. Brændstofdæksel

Vigtigt: Åbn ikke brændstofdækslet, når maskinen er parkeret på en skråning. Ellers kan der løbe brændstof ud.

4. Påfyld brændstoftanken op til bunden af påfyldningsstudsen. **Overfyld ikke brændstoftanken.**
5. Monter brændstofdækslet og skru det godt fast. Tør eventuel spildt brændstof op.

Bemærk: Fyld om muligt brændstoftanken helt op efter hver anvendelse. Dette vil minimere muligheden for akkumulering af kondens i brændstoftanken.

Anvendelse af styrtbøjlen (ROPS)

- Hold styrtbøjlen i den hævede, låste position, og brug sikkerhedsselen, når du anvender maskinen.
- Sørg for, at sikkerhedsselen kan åbnes hurtigt i nødstilfælde.
- Husk på, at styrtbøjlen ikke beskytter dig, når den er slået ned.
- Undersøg det område, der skal klippes, og slå aldrig styrtbøjlen ned i områder, hvor der er skråninger, bratte afsatser eller vand.
- Sænk kun styrtbøjlen, når det er absolut nødvendigt. **Spænd ikke sikkerhedsselen, når styrtbøjlen er i slået ned.**
- Kontroller omhyggeligt, om der er fri højde over dit hoved (dvs. om der er fri for grene, døråbninger og elektriske ledninger), før du kører under genstande, og kom ikke i berøring med sådanne.

⚠ ADVARSEL

Undgå personskade eller dødsfald pga. væltning: hold styrtbøjlen i den hævede låste position, og brug sikkerhedsselen.

Sørg for at fastgøre sædepladen med sædelåsen.

⚠ ADVARSEL

Du er ikke beskyttet af styrtbøjlen, når styrtbøjlen er i sænket position.

- **Sænk kun styrtbøjlen, når det er absolut nødvendigt.**
- **Spænd ikke sikkerhedsselen, når styrtbøjlen er i sænket position.**
- **Kør langsomt og forsigtigt.**
- **Hæv styrtbøjlen, lige så snart der er plads til, at den kan hæves.**
- **Kontroller omhyggeligt, om der er fri højde over dit hoved (dvs. om der er fri for grene, døråbninger og elektriske ledninger), før du kører under genstande, og kom ikke i berøring med sådanne.**

1. For at sænke styrtbøjlen skal splitterne tages ud. Skub styrtbøjlen frem mod fjedrene og tag de to låsepinde ud (Figur 10).

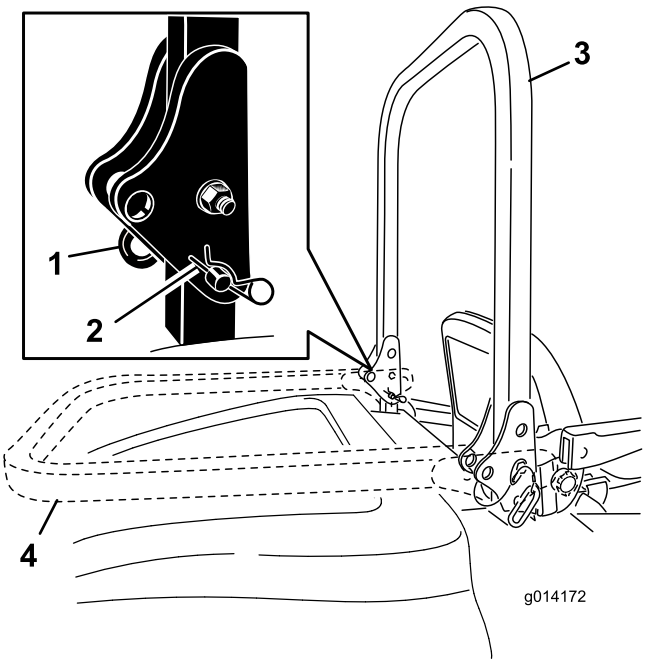

Figur 10

1. Pind
2. Låseclips
3. Styrtbøjle, hævet
4. Styrtbøjle, sænket

2. Sænk styrtbøjlen til sænket position (Figur 10).

3. Monter de to pinde, og fastgør dem med splitterne (Figur 10).

   Vigtigt: Sørg for at fastgøre sædet med sædelåsen.

4. Fjern splitterne og de to pinde for at hæve styrtbøjlen (Figur 10).
5. Hæv styrtbøjlen til oprejst position, og monter de to pinde, og fastgør dem med splitterne (Figur 10).

Vigtigt: Spænd altid sikkerhedsselen, når styrtbøjlen er i den hævede og låste position. Spænd ikke sikkerhedsselen, når styrtbøjlen er i sænket position.

Sæt sikkerheden i højsædet

Læs alle sikkerhedsforskrifterne grundigt igennem, og gør dig bekendt med de symboler, der findes i afsnittet om sikkerhed. Disse oplysninger kan hjælpe dig eller omkringstående personer med at undgå at komme til skade.

⚠ FARE

Betjening på vådt græs eller stejle skråninger kan forårsage udskridning og mistet herredømme over maskinen.

Hjul, der kører ud over kanter, kan forårsage, at maskinen vælter, hvilket kan medføre alvorlige kvæstelser, død eller drukning.

Styrtbøjlen beskytter dig ikke, når den er sænket.

Hold altid styrtbøjlen i den hævede låseposition, og brug sikkerhedsselen.

Læs og følg instruktionerne om styrtbøjlebeskyttelsen samt advarslerne.

Følg disse retningslinjer for at undgå at miste herredømmet og risikere at vælte:

- **Klip ikke i nærheden af stejle skråninger eller vand.**
- **Sænk hastigheden, og vær yderst forsigtig på skråninger.**
- **Undgå pludselige drejninger og hurtige ændringer af hastigheden.**

⚠ FORSIGTIG

Denne maskine afgiver støj på mere end 85 dBA ved førerens ører og kan give nedsat hørelse ved længere tids anvendelse.

Brug høreværn, når du betjener denne maskine.

Start og standsning af motoren

Start af motoren

1. Hæv styrtbøjlen, og lås den på plads. Tag plads i sædet, og fastgør sikkerhedsselen.
2. Sørg for, at traktionspedalen er i neutralpositionen.
3. Aktiver parkeringsbremsen.
4. Sæt kontakten til kraftudtaget i den udkoblede position (Figur 11).

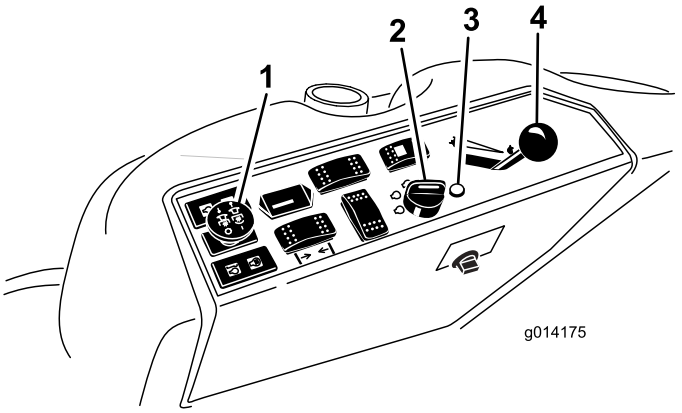

Figur 11

1. Kraftudtagskontakt
2. Tændingskontakt
3. Gløderørskontrollampe
4. Gashåndtag

5. Flyt gashåndtaget, så det står midtvejs mellem Hurtig og Langsom position (Figur 11).
6. Drej tændingsnøglen med uret til positionen Run (Kør) (Figur 12).

   Gløderørslampen tændes i 6 sekunder.

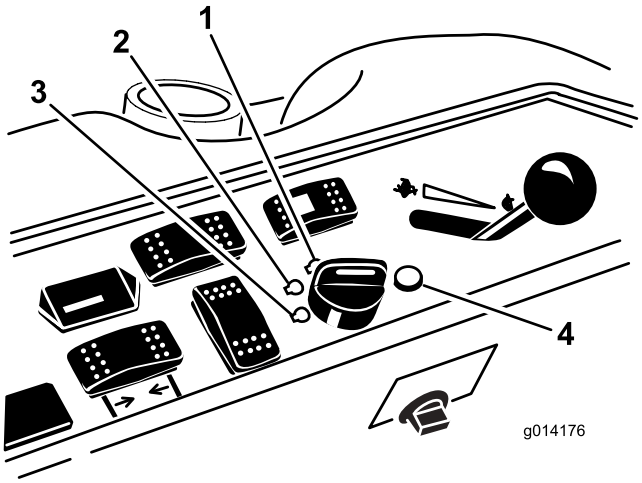

Figur 12

1. Start
2. Kør/gløderør
3. Fra
4. Gløderørskontrollampe

7. Drej nøglen til positionen Start, når kontrollampen for gløderøret slukkes. Slip nøglen, når motoren starter.

   Vigtigt: Brug startcyklusser på ikke mere end 15 sekunder pr. minut for at undgå overophedning af startermotoren.

   Bemærk: Der kan være behov for yderligere startcyklusser ved start af motoren første gang efter, at brændstofsystemet har været helt tømt for brændstof.

8. Lad gashåndtaget stå midtvejs mellem Langsom og Hurtig position, indtil motoren og hydrauliksystemet er varmet op.

   Vigtigt: Maskinen skal betjenes i både fremadgående og baglæns retning og med gashåndtaget i Langsom position i et til to minutter, når motoren startes første gang eller efter et motorolieskift samt efter en hovedreparation af motoren, transmissionen eller en hjulmotor. Betjen også løftearmen og håndtaget til kraftudtaget for at sikre, at alle dele fungerer korrekt. Sluk dernæst motoren, og kontroller væskestande, om der er olielækager, løse dele og evt. andre fejlfunktioner at bemærke.

⚠ FORSIGTIG

Sluk motoren, og vent på, at alle bevægelige dele stopper, før du kontrollerer, om der er olielækager, løse dele eller andre fejl.

Standsning af motoren

1. Udkobl kraftudtaget, sæt traktionspedalen i neutralpositionen, aktiver parkeringsbremsen, og sæt gashåndtaget i Langsom-positionen.
2. Lad motoren gå i tomgang i 60 sekunder.
3. Drej tændingsnøglen til positionen Off (Fra) (Figur 12). Vent, til alle bevægelige dele er standset, før du forlader betjeningspositionen.
4. Tag nøglen ud, før maskinen transporteres eller stilles til opbevaring.

   Vigtigt: Sørg for at fjerne nøglen, da brændstofpumpen eller tilbehøret kan køre og dermed forårsage, at batteriet aflades.

⚠ FORSIGTIG

Børn eller omkringstående kan komme til skade, hvis de flytter eller forsøger at betjene maskinen, når operatøren ikke er til stede.

Fjern altid tændingsnøglen, og aktiver parkeringsbremsen, når du efterlader maskinen uden opsyn, selv hvis det blot er i nogle få minutter.

Kørsel med maskinen

Gashåndtaget styrer motorens omdrejningstal målt i omdrejninger pr. minut. Indstil gashåndtaget til positionen hurtig for at opnå den bedste ydelse. Kør altid med gashåndtaget i Hurtig position ved plæneklipning.

Styringsvalg (kun modeller med firhjulstræk)

For maksimal trimning og minimal plæneskade bør maskinen altid betjenes med firehjulsstyring. Ved transport af maskinen på vej eller sti kan der dog skiftes til tohjulsstyring.

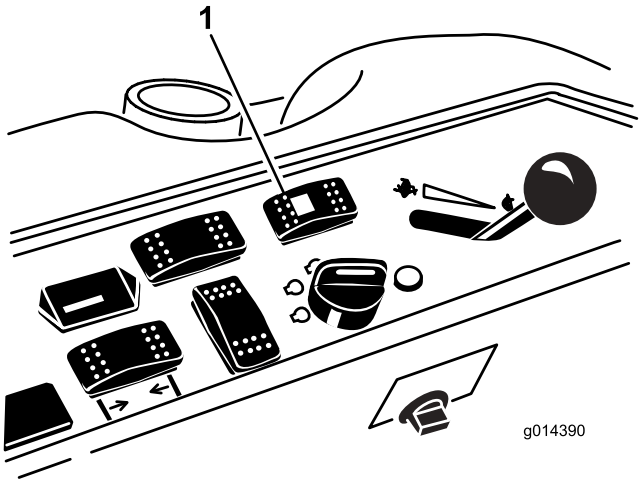

Figur 13

1. Styringsvælgerknap

Skift fra firehjulsstyring til tohjulsstyring

Tryk styringsvælgerknappen (Figur 13) frem til den forreste position. Hvis hjulene ikke er rettet fremad, blinker den grønne lampe, og firehjulsstyringen er fortsat aktiveret på maskinen, indtil alle fire hjul peger lige ud. Operatøren bør dreje rattet langsomt for at dreje hjulene, så de peger lige ud, indtil den grønne lampe ophører med blinke og lyser konstant. Når lampen lyser konstant grøn, er tohjulsstyringen aktiveret på maskinen.

Bemærk: Hvis rattet drejes for hurtigt, kan styringen gå ud af justering.

Skift fra tohjulsstyring til firehjulsstyring

Tryk styringsvælgerknappen (Figur 13) bagud til den bageste position. Hvis forhjulene ikke er rettet fremad, blinker den grønne lampe, og tohjulsstyringen er fortsat aktiveret på maskinen, indtil alle fire hjul peger lige ud. Operatøren bør dreje rattet langsomt for at dreje hjulene, så de peger lige ud, indtil den grønne lampe ophører med blinke og er slukket. Hvis rattet drejes for hurtigt, kan styringen gå ud af justering. Når lampen er slukket, er firehjulsstyringen aktiveret på maskinen.

Bemærk: Hvis styresystemet er ude af justering efter gentagne skift fra tohjulsstyring til firehjulsstyring: se Korrektion af forkert styrejustering under Vedligeholdelse.

Standsning af maskinen

Maskinen stoppes ved at lade traktionspedalen returnere til neutralpositionen.

Aktiver parkeringsbremsen, hver gang du forlader maskinen. Husk at tage nøglen ud af tændingen.

⚠ FORSIGTIG

Børn eller omkringstående kan komme til skade, hvis de forsøger at flytte eller betjene maskinen, når operatøren ikke er til stede.

Fjern altid tændingsnøglen, og aktiver parkeringsbremsen, når du efterlader maskinen uden opsyn, selv hvis det blot er i nogle få minutter.

Betjening af plæneklipperen

Hævning og sænkning af plæneklipperen

Skjoldets løftekontakt hæver og sænker plæneklipperskjoldet (Figur 14). Motoren skal være i gang for at bruge denne kontakt.

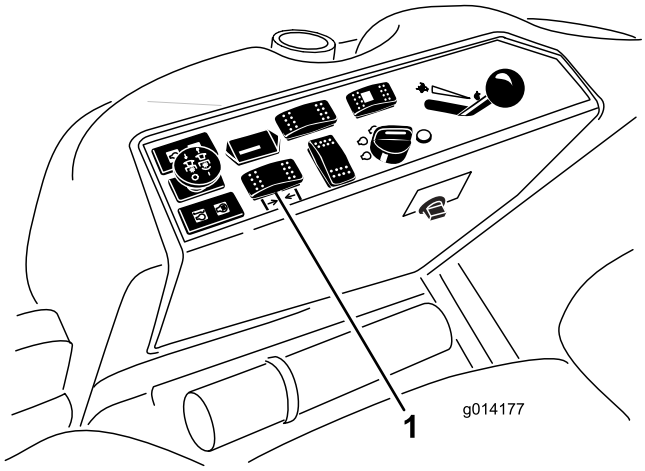

Figur 14

1. Løftekontakt til skjold

- Tryk kontakten frem for at sænke plæneklipperskjoldet.
- Tryk kontakten bagud for at hæve plæneklipperskjoldet.

Vigtigt: Kontakten skal slippes igen, når plæneklipperskjoldet er hævet helt. Derved vil det hydrauliske system nemlig blive beskadiget.

Bemærk: Plæneklipperskjoldet kan låses fast i den hævede position ved at hæve det til en position, der er højere end 15 cm, udtage stopstiften, der begrænser klippehøjden (se afsnittet Justering af klippehøjden) og

placere stiften i den position, der giver en klippehøjde på 15 cm (Figur 16).

Indkobling af kraftudtaget

Kraftudtagskontakten starter og stopper skæreknivene og visse motordrevne redskaber.

1. Hvis motoren er kold, skal du lade den varme op i 5 til 10 minutter, før kraftudtaget indkobles.
2. Sæt traktionspedalen i neutralpositionen, og giv motoren fuld gas, mens du sidder i sædet.
3. Træk kraftudtagskontakten op for at aktivere kraftudtaget (Figur 15).

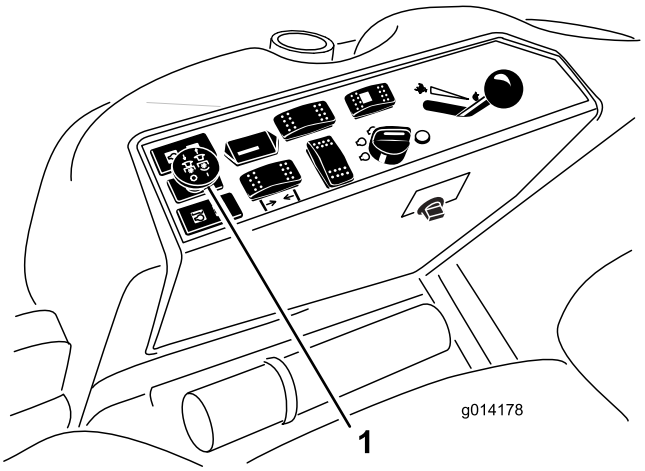

Figur 15

1. Kraftudtagskontakt

Udkobling af kraftudtaget

Udkobling foretages ved at skubbe kraftudtagskontakten til udkoblet position.

Justering af klippehøjden

Klippehøjden kan justeres fra 2,5 til 15,8 cm i trin af 6 mm ved at sætte stopstiften i forskellige huller.

1. Mens motoren er i gang, trykkes der bagud på skjoldets løftekontakt, indtil plæneklipperskjoldet er hævet helt. **Slip derefter kontakten straks** (Figur 16).
2. Juster ved at dreje stopstiften, indtil tappen på den er ud for hakkene i hullerne i beslaget til justering af klippehøjden, og afmonter den (Figur 16).
3. Vælg det hul i klippehøjdebeslaget, som svarer til den ønskede klippehøjde, isæt stiften, og drej den nedad for at låse den fast (Figur 16).

   Bemærk: Der er fire rækker hulpositioner (Figur 16). Den øverste række giver den klippehøjde, der er anført over stiften. Den anden række fra oven giver den højde, der er anført, plus 6 mm. Den tredje række fra oven giver den højde, der er anført, plus 12 mm. Den nederste række giver den højde, der er anført, plus 18 mm. Til højdepositionen på 15,8 cm er det kun ét hul, og det sidder i anden række fra oven. Her lægges der ikke 6 mm til højdepositionen på 15,8 cm.

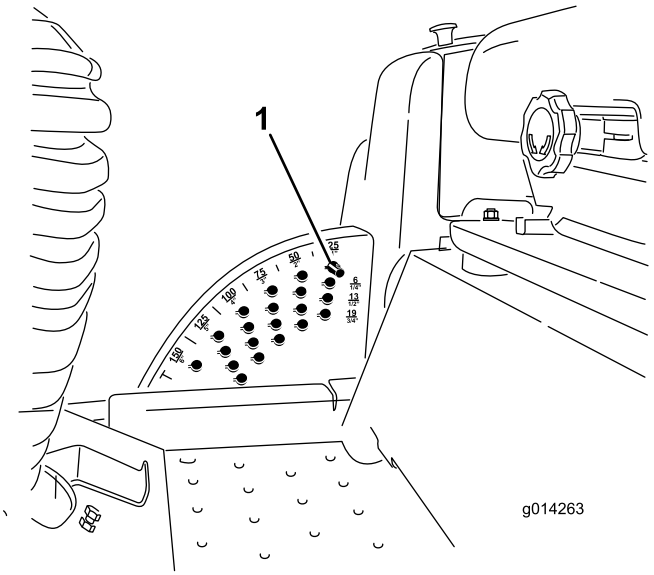

Figur 16

1. Stopstift

4. Juster antiskalperingsrullerne og gliderne efter behov.

Justering af gliderne

Monter gliderne i den nederste position, når du anvender klippehøjder på over 64 mm og i den øverste position, når du anvender klippehøjder på under 64 mm.

Bemærk: På Guardian®-plæneklippere kan du flytte gliderne over på den modsatte side af plæneklipperen ved at dreje dem rundt, når de er blevet slidt. Herved kan du bruge gliderne længere, før du er nødt til at udskifte dem.

1. Udkobl kraftudtaget, og aktiver parkeringsbremsen.
2. Flyt gashåndtaget til Langsom position, stop motoren, fjern nøglen, og vent, til alle bevægelige dele er standset, før du forlader betjeningspositionen.
3. Løsn skruen foran på hver glider (2 glidere på Guardian-skjolde og 1 glider på skjolde med sideudkast).

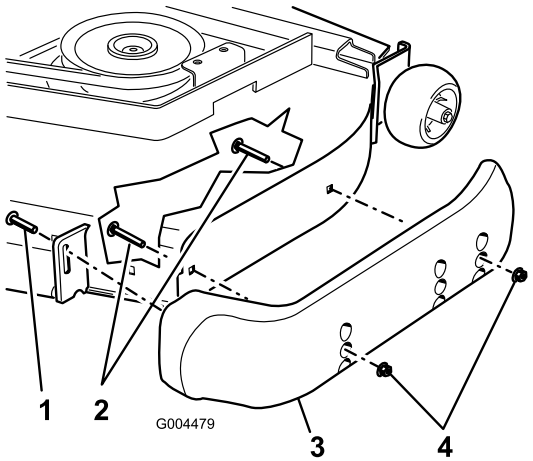

Figur 17

1. Skrue
2. Flangehovedbolt
3. Glider
4. Møtrik

4. Afmonter flangehovedboltene og møtrikkerne på hver glider.
5. Flyt hver glider til den ønskede position, og spænd dem fast med flangehovedboltene og møtrikkerne.

   Bemærk: Brug kun den øverste eller midterste række huller til justering af gliderne. Den nederste række huller bruges, når glideren flyttes over på den anden side af et Guardian-plæneklipperskjold, og når dette sker, bliver denne række huller den øverste række på den anden side af plæneklipperen.
6. Spænd skruen forrest på hver glider med et moment på 9-11 Nm.

Justering af de bageste antiskalperingsruller

Hver gang klippehøjden ændres, skal de bageste antiskalperingsrullers højde også justeres.

1. Udkobl kraftudtaget, slip traktionspedalen, og aktiver parkeringsbremsen.
2. Flyt gashåndtaget til Langsom position, stop motoren, fjern nøglen, og vent, til alle bevægelige dele er standset, før du forlader betjeningspositionen.
3. Når du har justeret klippehøjden, skal du justere rullerne ved at fjerne flangemøtrikken, bøsningen, afstandsklodsen og bolten (Figur 18).

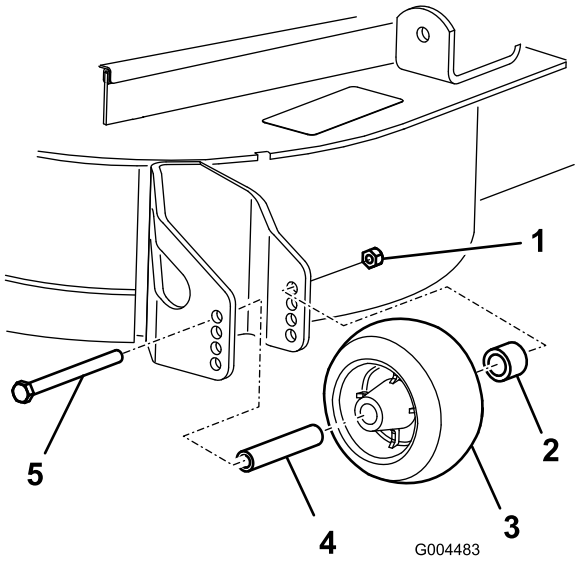

Figur 18

1. Flangemøtrik
2. Bøsning
3. Antiskalperingsrulle
4. Afstandsklods
5. Bolt

4. Vælg et hul, så antiskalperingsrullen er placeret ved den nærmeste ønskede klippehøjde (Figur 19).

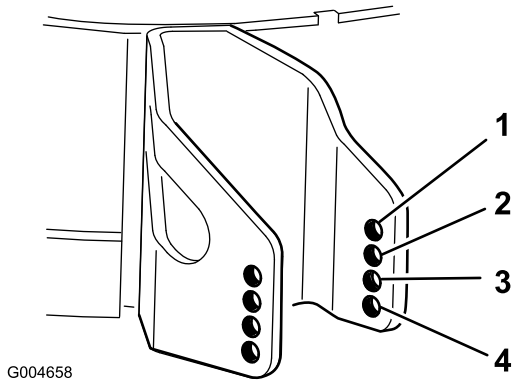

Figur 19

1. 38 mm
2. 51 mm
3. 63 mm
4. 76 mm og derover

5. Monter flangemøtrik, bøsning, afstandsklods og bolt. Spænd med moment på 54-61 Nm (Figur 18).

Justering af rullerne

Monter rullerne i den nederste position, når du anvender klippehøjder på over 64 mm og i den øverste position, når du anvender klippehøjder på under 64 mm.

1. Udkobl kraftudtaget, slip traktionspedalen, og aktiver parkeringsbremsen.
2. Sæt gashåndtaget i Langsom-positionen, stop motoren, tag nøglen ud, og vent, indtil alle bevægelige dele er stoppet, før du stiger af.

3. Hæv maskinens forende, og understøt den med støttebukke.
4. Afmonter de beslag, der holder hver enkelt rulle fast på plæneklipperskjoldet, og flyt rullerne opad eller nedad efter behov; se Figur 20 til Figur 24 afhængigt af din plæneklipper.

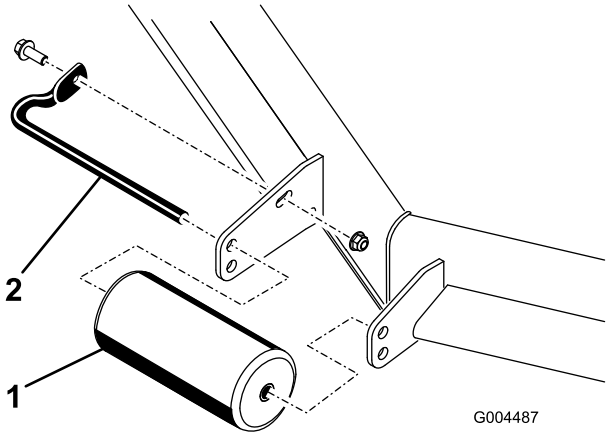

Figur 20

Alle plæneklipperskjolde

1. Forreste rulle
2. Rulleaksel

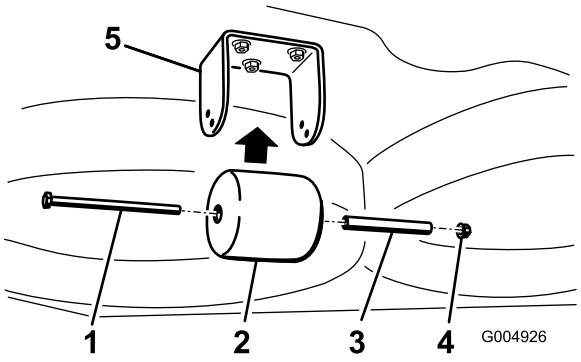

Figur 21

Kun Guardian-plæneklipperskjolde

1. Bolt
2. Bageste rulle under skjoldet
3. Afstandsklods
4. Møtrik
5. Beslag

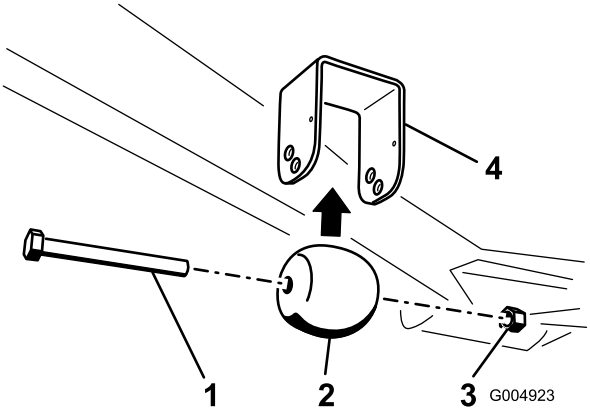

Figur 22

Kun Guardian-plæneklipperskjolde

1. Bolt
2. Forreste rulle under skjoldet
3. Møtrik
4. Beslag

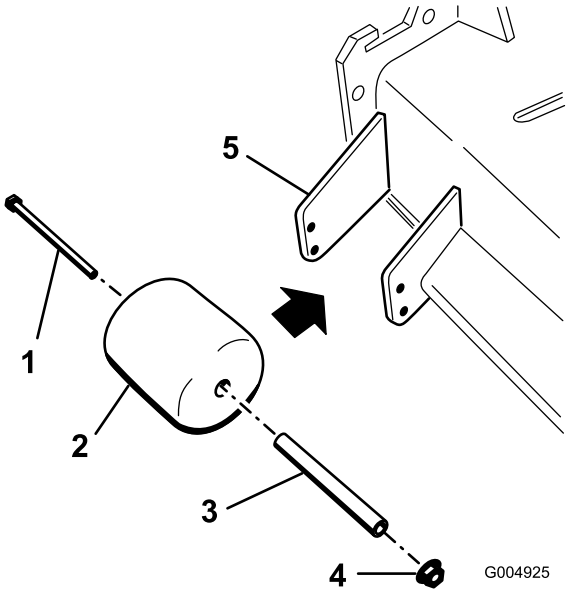

Figur 23

Kun plæneklipperskjolde med sideudkast

1. Bolt
2. Rulle i udblæsningsrørets side
3. Afstandsklods
4. Møtrik
5. Beslag

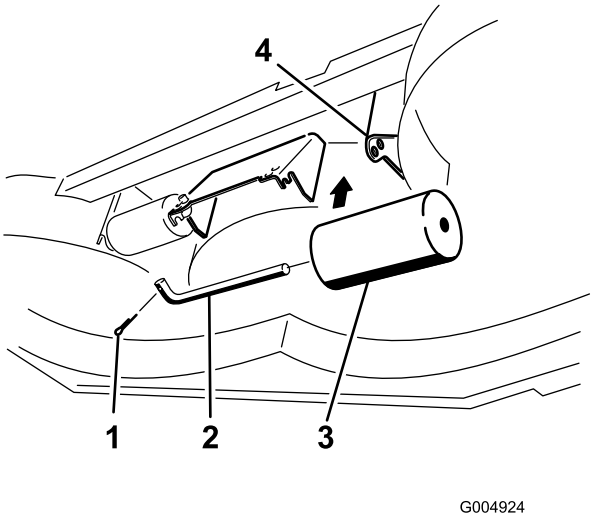

Figur 24

Kun plæneklipperskjolde med sideudkast

1. Bolt
2. Rulleaksel
3. Rulle under skjoldet (2)
4. Beslag

5. Monter beslagene som vist på illustrationerne.

Sikkerhedslåsesystem

⚠ FORSIGTIG

Hvis kontakterne til sikkerhedslåsesystemet frakobles eller bliver beskadigede, kan maskinen fungere uventet og forårsage personskade.

- **Pil ikke ved sikkerhedskontakterne.**
- **Kontroller dagligt, at sikkerhedskontakterne fungerer, og udskift eventuelle beskadigede kontakter, før du betjener maskinen.**

Sådan fungerer sikkerhedslåsesystemet

Sikkerhedslåsesystemet er udviklet med henblik på at forhindre, at motoren starter, medmindre:

- Du sidder i førersædet, eller parkeringsbremsen er aktiveret.
- Kraftudtaget er udkoblet.
- Traktionspedalen er i neutralpositionen
- Motortemperaturen er under den maksimale driftstemperatur.

Sikkerhedslåsesystemet stopper desuden motoren, hvis traktionspedalen flyttes fra neutralpositionen, mens parkeringsbremsen er aktiveret. Hvis du rejser dig fra førersædet, mens kraftudtaget er indkoblet, går der 1 sekund, hvorefter motoren stopper.

Afprøvning af sikkerhedslåsesystemet

Eftersynsinterval: Hver anvendelse eller dagligt

Afprøv altid sikkerhedslåsesystemet, før du betjener maskinen. Hvis systemet ikke fungerer som beskrevet i det følgende, skal der straks tilkaldes en autoriseret forhandler til at reparere sikkerhedssystemet.

1. Sid i sædet, aktiver parkeringsbremsen, og flyt kraftudtaget til indkoblet position. Prøv at starte motoren. Motoren bør ikke tørne.
2. Sid i sædet, aktiver parkeringsbremsen, og flyt kraftudtaget til udkoblet position. Aktiver traktionspedalen. Forsøg at starte motoren. Motoren må ikke tørne.
3. Sæt dig i sædet, aktiver parkeringsbremsen, sæt kraftudtagskontakten i den udkoblede position, og lad traktionspedalen returnere til neutralpositionen. Start derefter motoren. Deaktiver parkeringsbremsen, indkobl kraftudtaget, og rejs dig derefter let fra sædet, mens motoren kører. Motoren bør nu stoppe inden for 2 sekunder.
4. Aktiver parkeringsbremsen, sæt kraftudtagskontakten i den udkoblede position, og sæt traktionspedalen i neutralpositionen, uden at der sidder en operatør i førersædet. Start derefter motoren. Betjen traktionspedalen, mens motoren er i gang. Motoren skal nu stoppe inden for 2 sekunder.
5. Deaktiver parkeringsbremsen, sæt kraftudtagskontakten i den udkoblede position, og lad traktionspedalen returnere til neutralpositionen, uden at der sidder en operatør i førersædet. Prøv at starte motoren. Motoren bør ikke tørne.

Brug af SCM til at diagnosticere systemproblemer

Kun modeller med tohjulstræk

Maskinen er udstyret med et SCM-overvågningssystem (standardkontrolmodul (SCM)), der overvåger funktionen af forskellige nøglesystemer. SCM-enheden er placeret under sædet.

Foran på SCM-enheden sidder der 11 LED-lamper, som tændes for at angive visse systemtilstande. Syv af disse lamper kan bruges af operatøren til systemdiagnostik. Se Figur 25 for at få en beskrivelse af, hvad hver enkelt lampe betyder. For yderligere oplysninger om brugen af de øvrige SCM-funktioner henvises til *servicemanualen*, som kan fås hos din autoriserede Toro-forhandler.

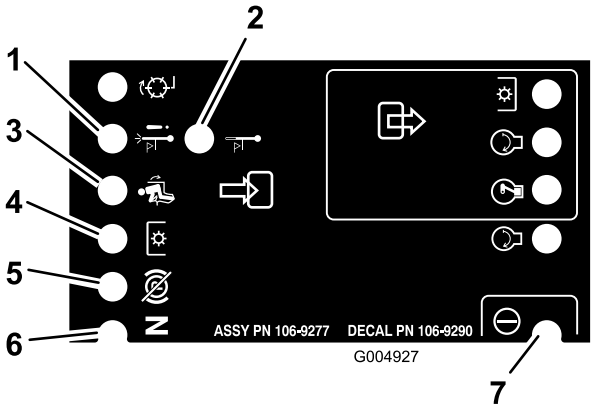

Figur 25

1. Slukning pga. høj temperatur – motortemperaturen er højere, end hvad sikkert er, og motoren er blevet slukket. Kontrol af kølesystemet.
2. Advarsel om høj temperatur – motortemperaturen er ved at blive højere, end hvad sikkert er, og plæneklipperskjoldet er blevet slukket. Kontrol af kølesystemet.
3. Operatøren sidder i førersædet
4. Kraftudtaget er indkoblet
5. Parkeringsbremsen er ikke aktiveret
6. Betjeningsanordningerne er i neutral
7. SCM-enheden strømforsynes og er funktionsdygtig

Sådan aflæses fejlfindingslampen

(kun firehjulstræk)

Maskinen er udstyret med en fejlfindingslampe, der angiver, om den elektroniske styreenhed registrerer en elektronisk funktionsfejl. Fejlfindingslampen sidder på kontrolpanelet (Figur 26). Når den elektroniske styreenhed fungerer korrekt, og nøglekontakten flyttes til positionen Til, tænder styreenhedens fejlfindingslampe i 3 sekunder og slukker derefter for at angive, at lampen fungerer korrekt. Hvis maskinen går i stå, lyser lampen fast, indtil nøglepositionen ændres. Lampen blinker, hvis styreenheden opdager en fejl i det elektriske system. Lampen holder op med at blinke og nulstilles automatisk, når tændingsnøglen drejes til positionen Fra, og når fejlen er fjernet.

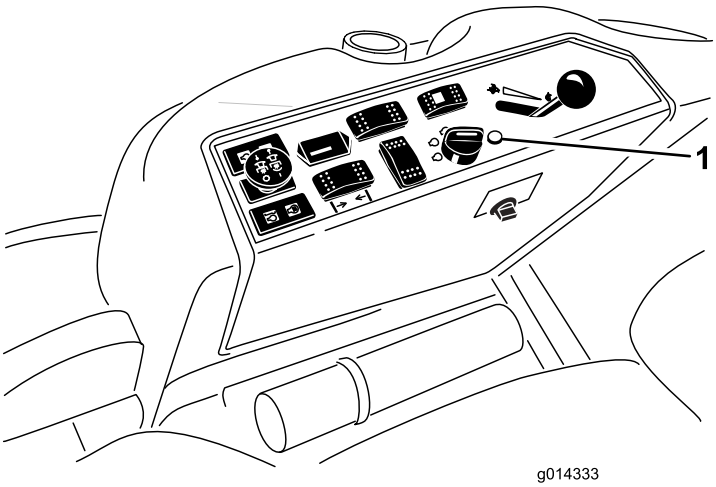

Figur 26

1. Fejlfindingslampe

Når styreenhedens fejlfindingslampe blinker, har styreenheden registreret et af følgende problemer:

- Et af udgangssignalerne er blevet kortsluttet.
- Et af udgangssignalerne er afbrudt.

Brug fejlfindingsdisplayet for at afgøre, hvilket udgangssignal der ikke fungerer korrekt. Se afsnittet Kontrol af sikkerhedskontakterne.

Hvis fejlfindingslampen ikke tændes, når tændingsnøglen er i positionen Til, angiver det, at den elektroniske styreenhed ikke fungerer. Mulige årsager:

- Sløjfetilbagekoblingen er ikke tilsluttet.
- Pæren er sprunget.
- Der er sprunget en sikring.
- Den fungerer ikke korrekt.

Kontroller de elektriske forbindelser, indgangssignal-sikringerne og fejlfindingslampens pære for at finde fejlen. Sørg for, at sløjfetilbagekoblingens stik sidder forsvarligt i ledningsnetstikket.

ACE-fejlfindingsdisplay

Kun firehjulstræk

Maskinen er udstyret med en elektronisk styreenhed, der styrer de fleste af maskinens funktioner. Styreenheden afgør, hvilke funktioner der kræves til de forskellige indgangssignalkontakter (dvs. sædekontakt, tændingskontakt mv.) og slår udgangene til for at aktivere magnetventiler eller relæer til den ønskede maskinfunktion.

For at den elektroniske styreenhed kan styre maskinen som ønsket, skal alle indgangssignalkontakterne,

udgangssignalmagnetventilerne og relæerne være forbundet og fungere korrekt.

Brug ACE-fejlfindingsinstrumentets display og skabelon som hjælp til at kontrollere og korrigere maskinens elektriske funktioner. Kontakt din Toro-forhandler for at få hjælp.

Kontrol af sikkerhedskontakterne

Kun firehjulstræk

Sikkerhedskontakterne forhindrer motoren i at tørne og starte, hvis ikke traktionspedalen er i neutralpositionen, kraftudtaget er udkoblet, og håndtaget til at sænke/hæve klippeenhederne er i neutralpositionen. Desuden bør motoren stoppe, hvis traktionspedalen trykkes ned, mens operatøren ikke sidder i sædet, eller hvis parkeringsbremsen efterlades aktiveret.

⚠ FORSIGTIG

Hvis kontakterne til sikkerhedslåsesystemet frakobles eller beskadiges, kan maskinen reagere uventet og forårsage personskade.

- **Pil ikke ved sikkerhedskontakterne.**
- **Kontroller dagligt, at sikkerhedskontakterne fungerer, og udskift eventuelle beskadigede kontakter, før du betjener maskinen.**

Kontrol af sikkerhedskontakternes funktion

1. Parker maskinen på en plan flade, sænk klippeskjoldene, stop motoren, og aktiver parkeringsbremsen.
2. Hæv sædet.
3. Lokaliser ledningsnettet og stikkene nær styreenheden (Figur 27).
4. Træk forsigtigt sløjfetilbagekoblingen ud af ledningsnetstikket.

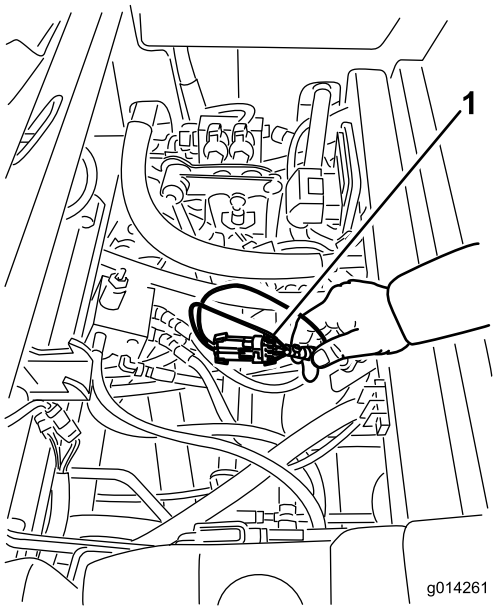

Figur 27

1. Ledningsnet og stik

5. Slut ACE-fejlfindingsdisplayets stik til ledningsnettets sløjfetilbagekoblingsstik (Figur 28).

   Bemærk: Sørg for, at den korrekte skabelonmærkat er sat på ACE-fejlfindingsdisplayet.

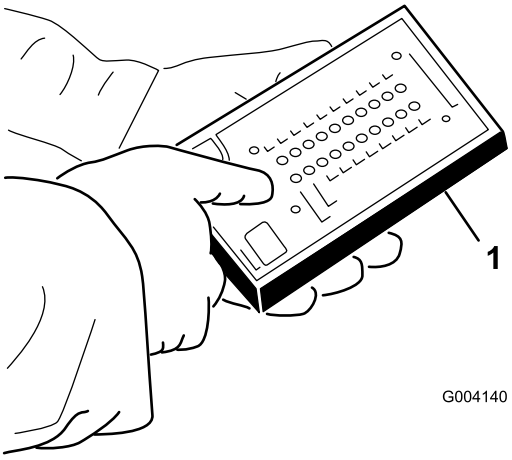

Figur 28

1. ACE-fejlfindingsinstrument

6. Drej nøglen til positionen Til, men start ikke maskinen.

   Bemærk: Den røde tekst på skabelonmærkaten henviser til indgangssignalkontakter, og den grønne tekst henviser til udgangssignaler.

7. Lysdioden for "viste indgangssignaler" forneden i den højre dioderække på ACE-fejlfindingsinstrumentet skal lyse. Hvis lysdioden for "viste udgangssignaler" lyser, skal du trykke på vippekontakten på

ACE-fejlfindingsinstrumentet, så lysdioden ud for "viste indgangssignaler" kommer til at lyse i stedet.

ACE-fejlfindingsinstrumentet tænder den lysdiode, der hører til et indgangssignal, når den pågældende indgangskontakt sluttes.

8. Omkobl nu hver enkelt kontakt fra afbrudt til sluttet tilstand (dvs. sid på sædet, aktiver traktionspedalen osv.), og bemærk, hvordan den tilhørende lysdiode på ACE-fejlfindingsinstrumentet blinker, når den tilhørende kontakt sluttes. Gentag dette for alle kontakter, der kan omkobles manuelt.
9. Hvis en kontakt sluttes, og den korrekte lysdiode ikke tændes, skal du kontrollere alle ledninger og forbindelser til kontakten og/eller kontrollere kontakten med et ohmmeter. Udskift alle defekte kontakter, og reparer alle defekte ledninger.

Bemærk: ACE-fejlfindingsinstrumentet kan også spore, hvilke udgangsmagnetventiler eller relæer der er tændt. Dette gør det let at undersøge, om maskinens fejl er af elektrisk eller hydraulisk karakter.

Kontrol af udgangssignalfunktionen

1. Parker maskinen på et vandret underlag, sænk klippeskjoldet, stop motoren, og aktiver parkeringsbremsen.
2. Hæv sædet.
3. Find ledningsnettet og stikkene nær styreenheden.
4. Træk forsigtigt sløjfetilbagekoblingsstikket ud af ledningsnettets stik.
5. Slut ACE-fejlfindingsinstrumentets stik til ledningsnettets stik.

   Bemærk: Sørg for, at den korrekte skabelonmærkat er sat på ACE-fejlfindingsdisplayet.
6. Drej nøglen til positionen Til, men start ikke maskinen.

   Bemærk: Den røde tekst på skabelonmærkaten henviser til indgangssignalkontakter, og den grønne tekst henviser til udgangssignaler.
7. Lysdioden for "viste udgangssignaler" forneden i den højre dioderække på ACE-fejlfindingsinstrumentet skal lyse. Hvis lysdioden for "viste indgangssignaler" lyser, skal du trykke på vippekontakten på ACE-fejlfindingsinstrumentet, så lysdioden ud for "viste udgangssignaler" kommer til at lyse i stedet.

   Bemærk: Det kan være nødvendigt at skifte mellem "viste indgangssignaler" og "viste udgangssignaler" flere gange for at udføre det næste trin. Tryk på vippekontakten en enkelt gang for at skifte frem og tilbage. Dette kan gøres så ofte, som det er nødvendigt. Kontakten må ikke holdes nede.
8. Sæt dig i sædet, og prøv at betjene den ønskede maskinfunktion. De tilhørende udgangssignallysdioder skal lyse for at angive, at det elektroniske kontrolmodul tænder for den pågældende funktion.

Bemærk: Hvis de korrekte udgangssignallysdioder ikke tænder, skal du kontrollere, at de pågældende indgangssignalkontakter står i den korrekte position, for at funktionen kan udføres. Kontroller, at kontakterne fungerer korrekt.

Hvis udgangssignallysdioderne er tændt som angivet, men maskinen alligevel ikke fungerer korrekt, er der ikke tale om et elektrisk problem. Reparer efter behov.

Bemærk: Hvis alle udgangskontakter er i den korrekte position og fungerer korrekt, men udgangssignallysdioderne ikke lyser korrekt, tyder det på, at der er et problem med det elektroniske kontrolmodul. I så fald skal du kontakte din lokale Toro-forhandler for at få hjælp.

Vigtigt: ACE-fejlfindingsdisplayet må ikke efterlades tilsluttet til maskinen. Det er ikke konstrueret til at kunne holde til de forhold, maskinen bruges under hver dag. Når du er færdig med at bruge ACE-fejlfindingsinstrumentet, skal det frakobles maskinen, og sløjfetilbagekoblingsstikket skal sluttes til ledningsnettets stik. Maskinen fungerer ikke, hvis sløjfetilbagekoblingsstikket ikke er sluttet til ledningsnettet. Opbevar ACE-fejlfindingsinstrumentet på et tørt, sikkert sted på værkstedet og ikke på maskinen.

Indstilling af sædet (standardversion)

Ændring af sædeindstillingen

Sædet kan flyttes frem og tilbage. Anbring sædet i den stilling, hvor du har den bedste kontrol over maskinen og sidder mest behageligt.

1. Sædet kan justeres ved at flytte håndtaget til siden for at låse sædet op (Figur 29).

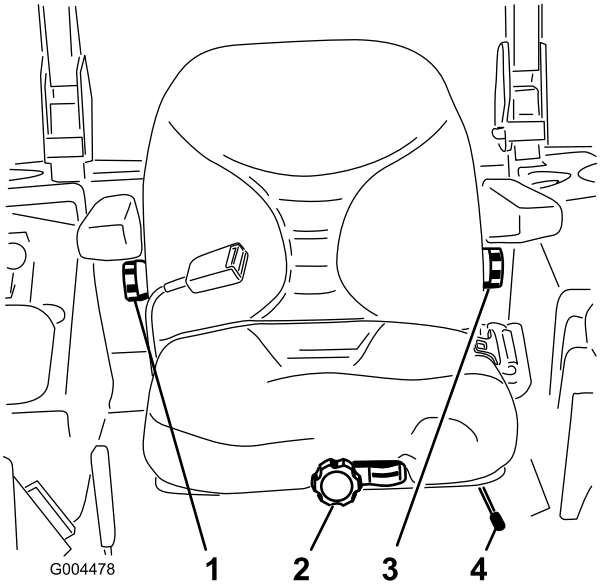

Figur 29

1. Knap til indstilling af ryglæn
2. Knap til indstilling af sædeaffjedring
3. Knap til indstilling af lændestøtte
4. Greb til justering af sædets position

2. Skub sædet til den ønskede position, og slip håndtaget igen for at fastlåse sædet i positionen.
3. Kontroller, at sædet er låst fast ved at forsøge at flytte det frem og tilbage.

Ændring af sædeaffjedringen

Sædet kan justeres for at give en jævn og behagelig kørsel. Indstil sædet til den position, hvor du sidder mest behageligt.

Drej knappen foran på sædet i den ene eller den anden retning, mens du ikke sidder i førersædet, for at opnå den mest behagelige position (Figur 29).

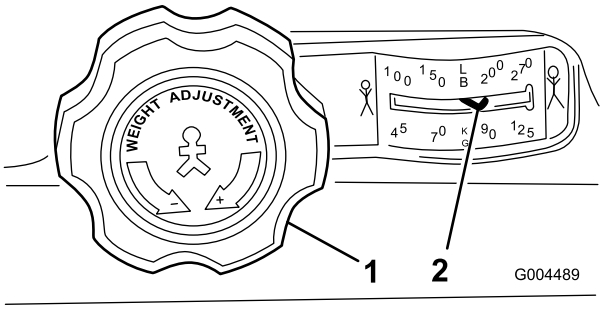

Figur 30

1. Knap til indstilling af sædeaffjedring
2. Indstilling af operatørens vægt

Ændring af rygindstillingen

Sædets ryg kan justeres for at give en behagelig kørsel. Indstil sædets ryg til den position, hvor du sidder mest behageligt.

Drej knappen under det højre armlæn til højre eller venstre for at opnå den mest behagelige position (Figur 29).

Ændring af lændestøtten

Du kan indstille sædets ryglæn, så det giver netop den lændestøtte, som du har brug for.

Drej knappen under det venstre armlæn til højre eller venstre for at opnå den mest behagelige position (Figur 29).

Indstilling af sædet (luksusversion)

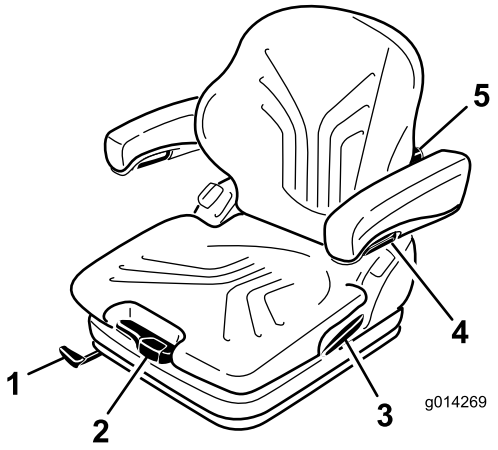

Figur 31

1. Greb til frem/tilbage-indstilling
2. Håndtag til vægtindstilling
3. Låsegreb til ryglænet
4. Justeringsknap til armlænet
5. Knap til indstilling af lændestøtte

Ændring af vægtindstillingen

Sædet kan justeres til optimal kørekomfort.

Vigtigt: For at indstille sædet efter førerens vægt skal føreren sidde i sædet, og tændingsnøglen skal være i positionen Til (On).

Sædet indstilles efter førerens vægt ved at trække eller trykke på håndtaget til vægtindstilling (Figur 31).

Førervægten er indstillet korrekt, når pilen er i det midterste gennemsigtige felt i skueruden.

Sædet kan indstilles til minimal fjederbevægelse inden for dette skuefelt.

Ved den minimale/maksimale vægtindstillingsgrænse er der en hørbar lyd, når det øverste og nederste endestop nås.

Vigtigt: For at undgå personskade på operatøren og/eller beskadigelse af maskinen skal indstillingen af førerens vægt og sædet kontrolleres og justeres før betjening af maskinen.

Bemærk: For ikke at beskadige kompressoren ved vægtindstillingen må den højst betjenes i 1 minut ad gangen.

Ændring af sædeindstillingen

Sædet kan flyttes frem og tilbage. Anbring sædet i den stilling, hvor du har den bedste kontrol over maskinen og sidder mest behageligt.

1. Sædet kan justeres ved at hæve håndtaget og udløse sædet (Figur 31).
2. Skub sædet til den ønskede position, og slip håndtaget igen for at fastlåse sædet i positionen.
3. Kontroller, at sædet er låst fast ved at forsøge at flytte det frem og tilbage.

   Bemærk: Låsehåndtaget må ikke betjenes, mens maskinen er i drift.

Indstilling af lændestøtten

Lændestøtten giver både bedre siddekomfort og føreren bedre arbejdsbetingelser.

Sæderyglænet kan indstilles, så det giver netop den ønskede lændestøtte.

Når justeringsknappen drejes opad, indstilles rundingen øverst på ryglænshynden. Når justeringsknappen drejes nedad, indstilles rundingen nederst på ryglænshynden (Figur 31).

0 = ingen runding

1 = maks. runding øverst

2 = maks. runding nederst

Indstilling af armlænene

Armlænene kan vippes bagud, hvis det ønskes, og højden kan indstilles individuelt.

Armlænshøjden indstilles ved at afmontere den runde hætte (Figur 31) fra betrækket, løsne sekskantmøtrikken (13 mm) og indstille armlænene som ønsket, hvorefter møtrikken spændes igen. Sæt hætten på møtrikken igen.

⚠ ADVARSEL

Monter ikke armlænet i den laveste position, da sikkerhedsselerullen i så fald måske ikke vil fungere rigtigt.

Indstilling af armlænenes vinkel

Armlænenes vinkel kan indstilles for optimal kørekomfort.

Drej justeringsknappen for at indstille armlænenes vinkel (Figur 31).

Når knappen drejes udad (+), hæves armlænet fortil, og når knappen drejes indad (-), sænkes det.

Indstilling af ryglænspositionen

Ryglænet kan indstilles for bedre kørekomfort. Sæt ryglænet i den mest komfortable position.

Træk låsegrebet op for at udløse ryglænslåsen (Figur 31). Ved udløsning af ryglænslåsen må der ikke presses mod ryglænet.

Det kan flyttes til den ønskede position ved at trykke og slippe forrest eller bagest på sædet. Slip derefter låsegrebet for at fastlåse ryglænet.

Bemærk: Når ryglænet er fastlåst, skal det ikke kunne flyttes ud af positionen.

Hævning/sænkning af sædet

Du er nødt til at udløse sædelåsen og vippe sædet frem for at få adgang til hydrauliksystemet og andre systemer under sædet.

1. Bevæg sædelåsen, der er placeret i sædets venstre side, bagud for at frigøre sædet, og træk fremad i ryglænets overkant (Figur 32).

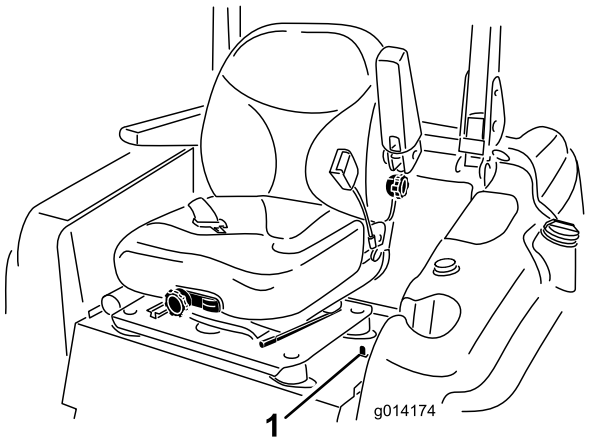

Figur 32

1. Sædelås

2. Sædet sænkes ved at trække op i udløsergrebet til sædelåsen og sænke sædet til den låste position.

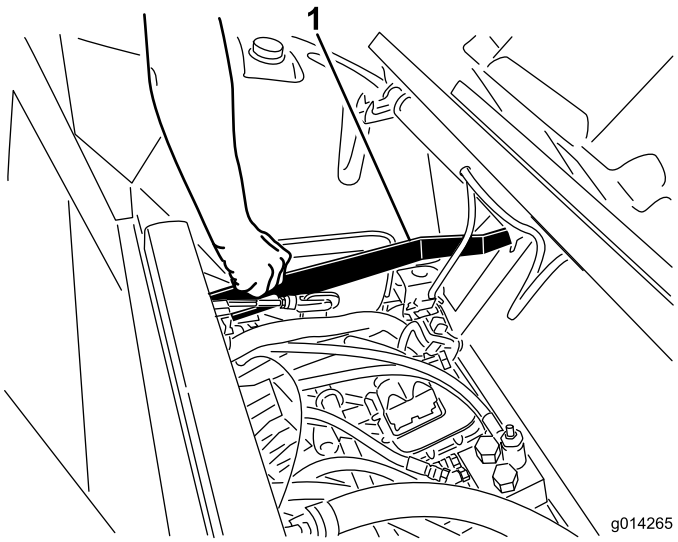

Figur 33

1. Udløsergreb til sædelås

Manuel skubning af maskinen

Hvis maskinen går i stå, løber tør for brændstof el.lign., kan det være nødvendigt at skubbe den. For at gøre dette skal begge hydrauliske omløbsventiler først åbnes.

Vigtigt: Skub altid maskinen manuelt og kun over korte afstande. Træk aldrig maskinen med et andet køretøj, da dette kan beskadige hydraulikken.

Skubning af maskinen

1. Udkobl kraftudtaget, drej tændingsnøglen til positionen Fra (Off), og aktiver parkeringsbremsen.
2. Tag nøglen ud af tændingen. **Begge omløbsventiler skal åbnes.**
3. Løft sædet.
4. Drej hver omløbsventil én omgang mod uret (Figur 34).

   Dermed kan hydraulikvæsken omløbe pumpen, så hjulene kan dreje.

   Vigtigt: Drej ikke omløbsventilerne mere end én omgang. Dette forhindrer ventilerne i at komme ud af huset og få væske til at løbe ud.
5. Deaktiver parkeringsbremsen, inden maskinen skubbes.

Skift til maskindrift

Drej begge omløbsventilerne én omgang med uret, og spænd dem med håndkraft (med et moment på ca. 8 Nm) (Figur 34).

Bemærk: Pas på ikke at spænde omløbsventilerne for meget.

Maskinen kan ikke køre, hvis ikke omløbsventilerne er skruet ind.

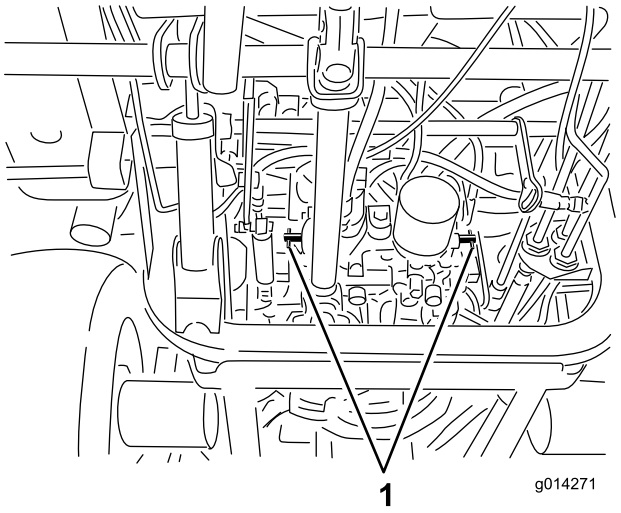

Figur 34

1. Omløbsventiler

Pålæsning af maskiner

Der skal udvises stor forsigtighed, når enheder læsses på anhængere eller lastbiler. Det anbefales at bruge en rampe med fuld bredde, som er bred nok til at gå ud over bagdækkene, i stedet for individuelle ramper til hver side af enheden (Figur 35). Den bageste, nederste del af traktorstellet går bagud mellem baghjulene og tjener som et stop, så der ikke væltes bagover. En rampe med fuld bredde giver en overflade, som stellets vanger kan berøre, hvis enheden begynder at vippe bagover. Hvis det ikke er muligt at bruge én rampe

med fuld bredde, skal der bruges tilstrækkeligt mange individuelle ramper til at danne en stor rampe.

Rampen skal være så lang, at vinklerne ikke overskrider 15 grader (Figur 35). En stejlere vinkel kan medføre, at maskinens komponenter rammer mod noget, når der køres fra rampe til anhænger eller lastbil. Stejlere vinkler kan også få enheden til at vippe bagover. Hvis pålæsning foregår på eller i nærheden af en skråning, skal anhænger eller lastbil placeres på en sådan måde, at den vender nedad, og rampen går op ad skråningen. Derved minimeres rampens vinkel. Anhængeren eller lastbilen skal stå så plant som muligt.

Vigtigt: Forsøg ikke at dreje enheden, mens den er på rampen. Du kan miste herredømmet og køre ud over siden.

Undgå pludselig acceleration ved kørsel op ad en rampe og pludselig deceleration ved bakning ned ad en rampe. Begge manøvrer kan få enheden til at tippe bagover.

⚠ ADVARSEL

Pålæsning af en enhed på anhænger eller lastbil øger risikoen for at vippe bagover og kan forårsage alvorlig personskade eller død.

- **Vær ekstra forsigtig, når enheden køres på en rampe.**
- **Brug kun en enkelt rampe med fuld bredde. Brug ikke individuelle ramper til hver side af enheden.**
- **Hvis der skal bruges individuelle ramper, skal der bruges tilstrækkeligt mange ramper til at lave en ubrudt rampeflade, som er bredere end enheden.**
- **Overskrid ikke en vinkel på 15 grader mellem rampen og jorden eller mellem rampen og anhænger eller lastbil.**
- **Undgå pludselig acceleration, mens enheden køres op ad en rampe, for at undgå at vippe bagover.**
- **Undgå pludselig deceleration, mens enheden bakkes ned ad en rampe, for at undgå at vippe bagover.**

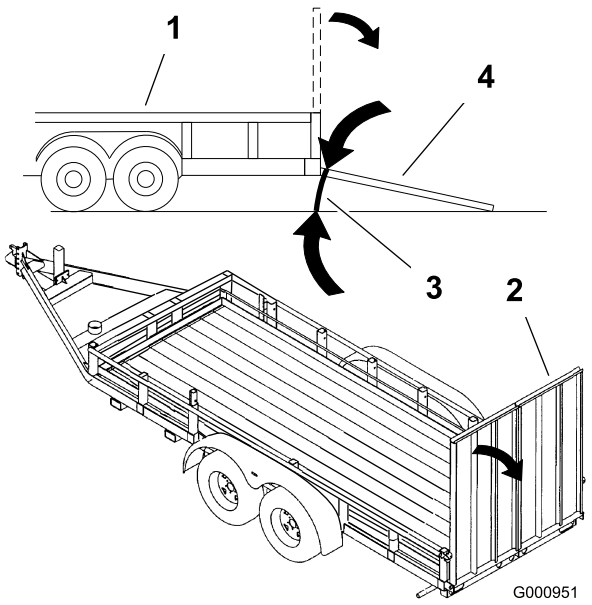

Figur 35

1. Anhænger
2. Rampe med fuld bredde
3. Maks. 15 grader
4. Rampe med fuld bredde – set fra siden

Transport af maskiner

⚠ ADVARSEL

Kørsel på gader og veje uden blinklys, lygter, refleksmarkeringer eller et skilt om langsomtgående køretøj kan føre til ulykker og forårsage personskade.

Kør ikke maskinen på offentlig gade eller vej uden de skilte, lygter og/eller markeringer, der er påbudt ved lokale forskrifter.

Brug en robust anhænger eller lastbil til at transportere maskinen. Kontroller, at anhængeren eller lastbilen er udstyret med alt det nødvendige lys og de nødvendige skilte i henhold til lovgivningen. Læs alle sikkerhedsoplysninger omhyggeligt. Disse oplysninger kan hjælpe dig eller omkringstående personer med at undgå at komme til skade.

Sådan transporteres maskinen:

- Kontroller, at dit køretøj, anhængertræk, sikkerhedskæder og anhænger kan klare den last, du skal trække, og at de overholder alle færdselsregler i dit lokalområde.
- Lås bremsen, og bloker hjulene.
- Spænd maskinen godt fast til anhængeren eller lastbilen med remme, kæder, kabler eller reb som foreskrevet i færdselsreglerne for dit lokalområde (Figur 36).

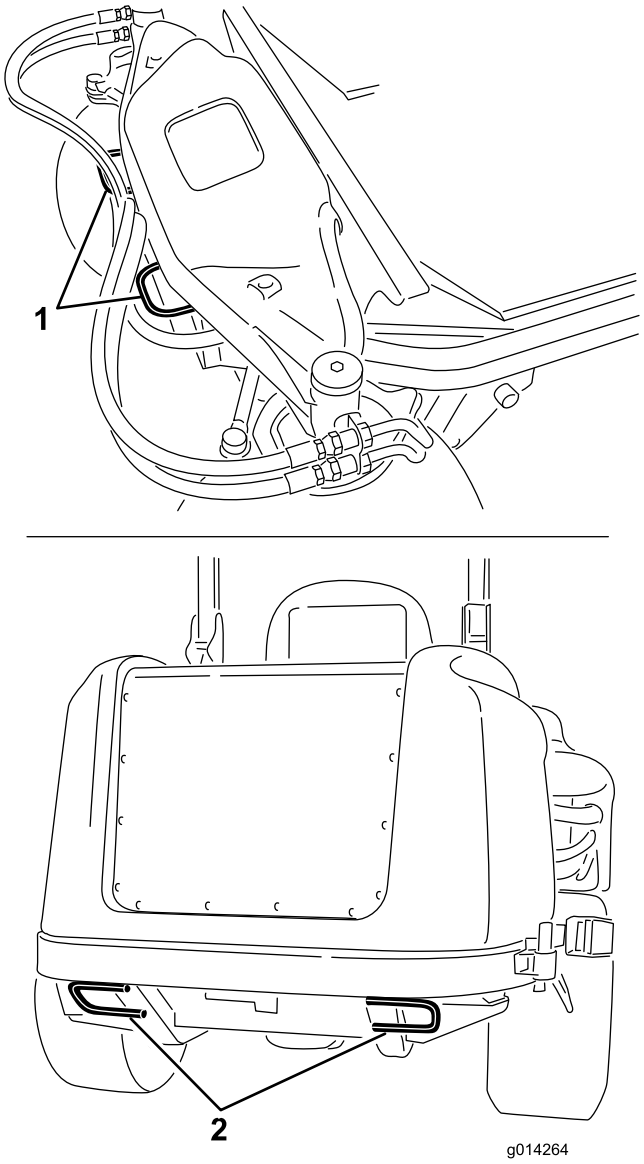

Figur 36

1. Bindepunkt fortil
2. Bindepunkter bagtil

Tip vedrørende betjening

Indstilling af gashåndtag/kørselshastighed på hurtig position

For at kunne opretholde tilstrækkelig kraft til både maskine og klippeskjold mens du klipper græs, skal du lade motoren køre med gashåndtaget i hurtig position og afpasse kørselshastigheden efter forholdene. En god regel at følge er: Sænk kørselshastigheden, når belastningen på skæreknivene øges, og øg kørselshastigheden, når belastningen mindskes.

Klipperetning

Skift klipperetning, så du undgår at lave hjulspor i plænen med tiden. Dette medvirker også til at sprede det afklippede græs, hvilket øger nedbrydningen og gødningseffekten.

Klippehastighed

Klipningskvaliteten kan forbedres ved at køre langsommere.

Undgå at klippe græsset for kort

Hvis plæneklipperens klippebredde er bredere end klippebredden for den plæneklipper, du tidligere brugte, skal du hæve klippehøjden en tak for at sikre, at græsset på en ujævn plæne ikke klippes for kort.

Vælg den korrekte klippehøjde, som passer til forholdene

Fjern ca. 25 mm eller højst 1/3 af græsstrået, når du klipper. I usædvanligt frodigt og tæt græs kan det muligvis være nødvendigt at sænke den fremadgående hastighed og/eller sætte klippehøjdeindstillingen et niveau højere op.

Vigtigt: Det anbefales at bruge flade skæreknivssegl ved klipning af mere end 1/3 af græsstrået eller af langsomtvoksende græs og under tørre forhold for at mindske mængden af luftbåret græsafklip, snavs og komponentbelastning af skjolddrevet.

Langt græs

Hvis græsset får lov til at vokse lidt længere end normalt, eller hvis græsset er meget vådt, skal klippehøjden forøges i forhold til den normale højde, hvorefter græsset skal slås ved denne indstilling. Slå derefter græsset igen ved den lavere, normale indstilling.

Hold plæneklipperen ren

Fjern afklippet græs og snavs fra undersiden af plæneklipperen efter hver anvendelse. Hvis græs og snavs ophober sig i plæneklipperen, bliver kvaliteten af græsslåningen utilfredsstillende med tiden.

Mindsk brandfaren ved at holde motoren, lydpotten, batterirummet, parkeringsbremsen, klippeenhederne og brændstofopbevaringsrummet fri for græs, blade eller for meget fedt. Tør spildt olie eller brændstof op.

Vedligeholdelse af skæreknivene

Hold skærekniven(e) skarp(e) gennem hele græsslåningssæsonen, da en skarp kniv skærer græsset rent af uden at rive det over eller få det til at flosse. Hvis græsset rives over eller flosser, bliver spidserne brune, hvilket hæmmer væksten og øger risikoen for sygdom. Kontroller skæreknivenes skarphed dagligt, og kontroller, om de er slidte eller beskadigede. Slib skæreknivene efter behov. Hvis en skærekniv er beskadiget eller slidt, skal den udskiftes med det samme med en original Toro-skærekniv. Se Serviceeftersyn af skæreknivene.

Vedligeholdelse

Bemærk: Maskinens venstre og højre side er som set fra den normale betjeningsposition.

Skema over anbefalet vedligeholdelse

Vedligeholdelsesin-tervaller	Vedligeholdelsesprocedure
Efter de første 10 timer	• Kontroller generatorremmens stramning. • Kontroller stramningen af remmen til airconditionanlæggets kompressor (modeller med førerhus) • Spænding af hjullåsemøtrikkerne.
Efter de første 50 timer	• Skift olien i plæneklipperskjoldets gearkasse • Skift motorolien og filteret.
Efter de første 200 timer	• Udskift hydraulikolien og filteret.
Hver anvendelse eller dagligt	• Afprøv sikkerhedssystemet. • Kontrol af sikkerhedskontakternes funktion. • Kontroller motoroliestanden. • Kontroller motorens kølervæskestand. • Rengør køleren med trykluft (brug ikke vand) • Kontroller hydraulikvæskestanden. • Kontroller skæreknivene. • Rengøring af plæneklipperens skjold.
For hver 50 timer	• Smør lejernes og bøsningernes smørenipler. • Kontrol af batterikabelforbindelserne. • Kontroller dæktrykket. • Kontroller skæreknivenes drivremmes tilstand på plæneklipperskjoldet. • Rengør airconditionfilteret. (Rengør hyppigere under meget støvede eller snavsede forhold)
For hver 100 timer	• Kontroller generatorremmens stramning. • Kontroller stramningen af remmen til airconditionanlæggets kompressor (modeller med førerhus)
For hver 150 timer	• Kontroller oliestanden i plæneklipperskjoldets gearkasse. • Udskiftning af motorolie og filter.
For hver 200 timer	• Kontroller kølesystemets slanger og pakninger. Udskift dem, hvis de er revnede eller revet itu. • Spænding af hjullåsemøtrikkerne.
For hver 250 timer	• Rengør førerhusets luftfiltre. (Udskift dem, hvis de er slidte eller meget beskidte). • Rengør airconditionanlæggets kølespiral. (Rengør hyppigere under meget støvede eller snavsede forhold)
For hver 400 timer	• Skift olien i plæneklipperskjoldets gearkasse • Efterse luftfilteret. (Efterse luftfilteret tidligere, hvis advarselslampen for luftfilter lyser rødt. Efterse det oftere under ekstremt støvede eller snavsede forhold.) • Udskift brændstoffilterdåsen. • Efterse brændstofslanger og -forbindelser.
For hver 800 timer	• Udskift hydraulikolien og filteret. • Efterse motorventilspillerummet. Læs maskinens betjeningsvejledning.
For hver 1500 timer	• Udskift bevægelige slanger.
Hvert 2. år	• Tøm og rengør brændstoftanken. • Gennemskyl kølesystemet, og udskift væsken.

Vigtigt: **Se *betjeningsvejledningen til motoren* for at få yderligere oplysninger om vedligeholdelse. Du kan også købe en detaljeret servicevejledning hos din autoriserede Toro-forhandler.**

Kontrolliste for daglig vedligeholdelse

Kopier denne side til daglig brug.

Vedligeholdelsespunkter	**I ugen:**						
	Man.	**Tirs.**	**Ons.**	**Tors.**	**Fre.**	**Lør.**	**Søn.**
Kontroller sikkerhedskontakternes funktion							
Kontroller græsdeflektor i sænket position (hvis relevant)							
Kontroller parkeringsbremsens funktion							
Kontroller brændstofstanden							
Kontroller hydraulikoliestanden							
Kontroller motoroliestanden							
Kontroller væskestanden i kølesystemet							
Kontroller/tøm vand/brændstofudskilleren							
Kontroller tilstopningsindikator for luftfilteret[3]							
Kontroller køler og gitter for urenheder							
Kontroller, om der er usædvanlige motorlyde[1]							
Kontroller, om der er usædvanlige driftslyde							
Kontroller hydraulikslanger for beskadigelse							
Kontroller væskelækager							
Kontroller dæktrykket							
Kontroller instrumenternes funktion							
Kontroller skæreknivenes tilstand							
Smør alle smørenipler[2]							
Pletreparationsmaling							

1. Kontroller gløderør og indsprøjtningsdyser, hvis motoren er svær at starte, eller hvis der observeres for meget røg eller svær kørsel.
2. Umiddelbart efter hver vask, uanset det angivne interval.
3. Hvis lampen lyser rødt.

Bemærkninger om problemområder		
Eftersyn foretaget af:		
Punkt	Dato	Oplysninger

⚠ FORSIGTIG

Hvis du lader nøglen sidde i tændingen, kan andre personer utilsigtet komme til at starte motoren og forårsage alvorlig personskade på dig eller andre omkringstående.

Fjern nøglen fra tændingen, før vedligeholdelsesarbejde påbegyndes.

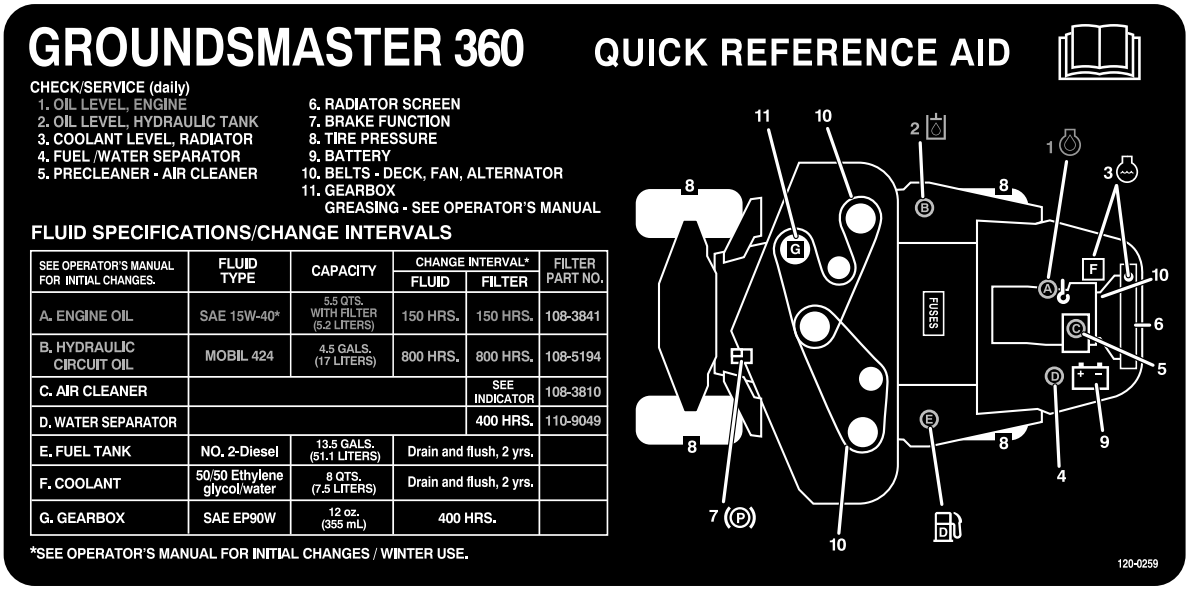

SEE OPERATOR'S MANUAL FOR INITIAL CHANGES.	FLUID TYPE	CAPACITY	CHANGE INTERVAL*		FILTER PART NO.
			FLUID	FILTER	
A. ENGINE OIL	SAE 15W-40*	5.5 QTS. WITH FILTER (5.2 LITERS)	150 HRS.	150 HRS.	108-3841
B. HYDRAULIC CIRCUIT OIL	MOBIL 424	4.5 GALS. (17 LITERS)	800 HRS.	800 HRS.	108-5194
C. AIR CLEANER				SEE INDICATOR	108-3810
D. WATER SEPARATOR				400 HRS.	110-9049
E. FUEL TANK	NO. 2-Diesel	13.5 GALS. (51.1 LITERS)	Drain and flush, 2 yrs.		
F. COOLANT	50/50 Ethylene glycol/water	8 QTS. (7.5 LITERS)	Drain and flush, 2 yrs.		
G. GEARBOX	SAE EP90W	12 oz. (355 mL)	400 HRS.		

Figur 37

Oversigt over eftersynsintervaller

Tiltag forud for vedligeholdelse

Brug af støttepinden til motorhjelmen

1. Åbn motorhjelmslåsene.
2. Hæv motorhjelmen, så støttepinden kan placeres bag rammerøret (Figur 38).
3. Sænk motorhjelmen, så støttepinden placeres foran og hviler mod rammerøret.
4. Motorhjelmen sænkes ved først at hæve den, så støttepinden kan hæves fra rammerøret, hvorefter motorhjelmen sænkes.
5. Fastgør motorhjelmslåsene

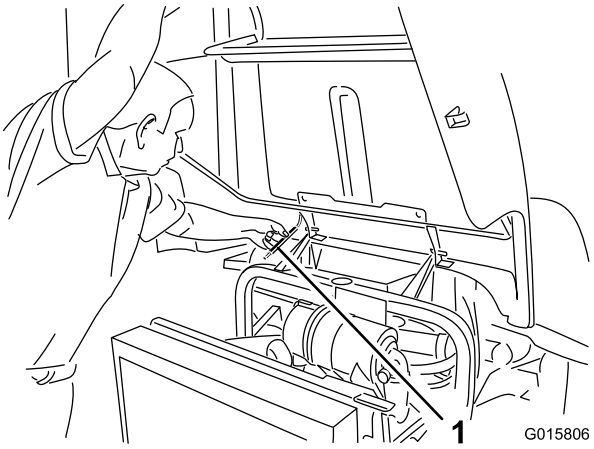

Figur 38

1. Støttepind

Smøring

Smøring af lejerne og bøsningerne

Eftersynsinterval: For hver 50 timer

Maskinen har smøreniplerne, som skal smøres jævnligt med litiumbaseret universalfedt nr. 2. Hvis maskinen anvendes under normale forhold, skal alle lejer og bøsninger smøres efter hver 50. driftstime. Lejer og bøsninger skal smøres dagligt, når arbejdsforholdene er ekstremt støvede og snavsede. Støvede og snavsede arbejdsforhold kan medføre, at der trænger snavs ind i lejer og bøsninger, hvilket medfører hurtigere nedslidning. Smør smøreniplerne med det samme efter hver vask, uanset det anførte interval.

1. Tør smøreniplerne rene, så der ikke kan komme fremmedlegemer ind i lejet eller bøsningen.
2. Pump fedt ind i smøreniplerne.
3. Tør overskydende fedt af.

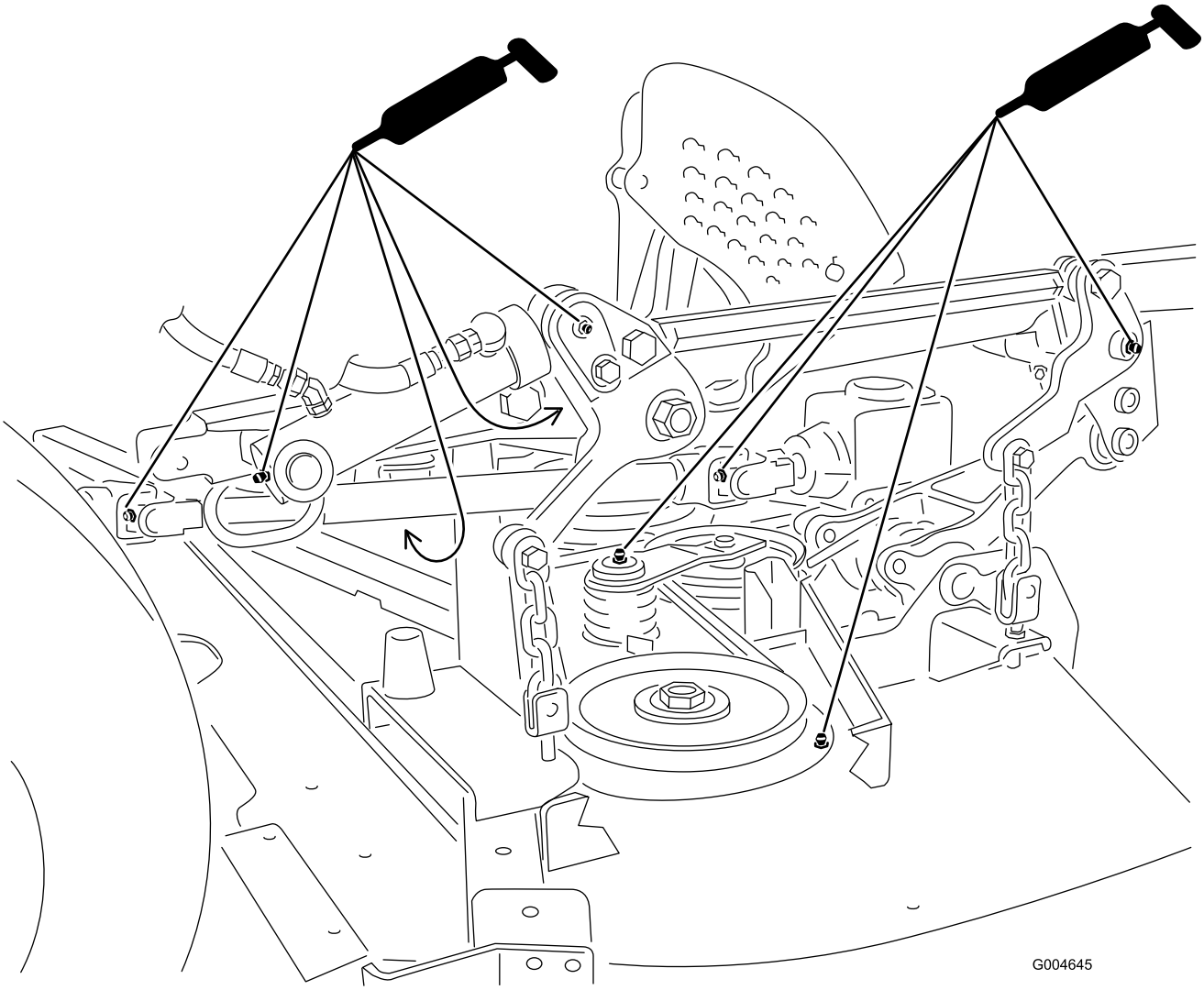

Figur 39

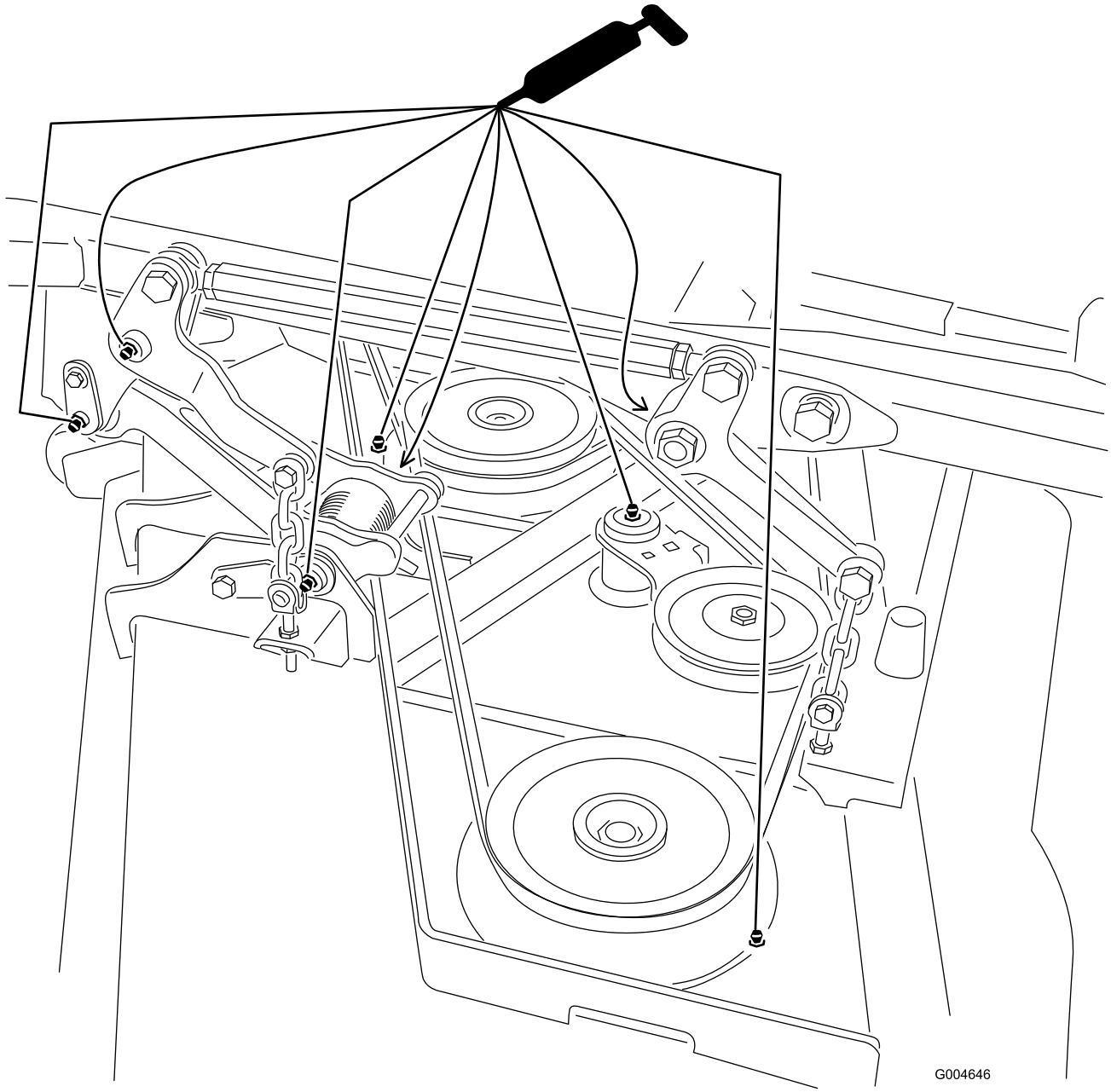

Figur 40

Bemærk: Opbevaringsrummet skal afmonteres for at få adgang til den bageste styreforbindelses smørenipler.

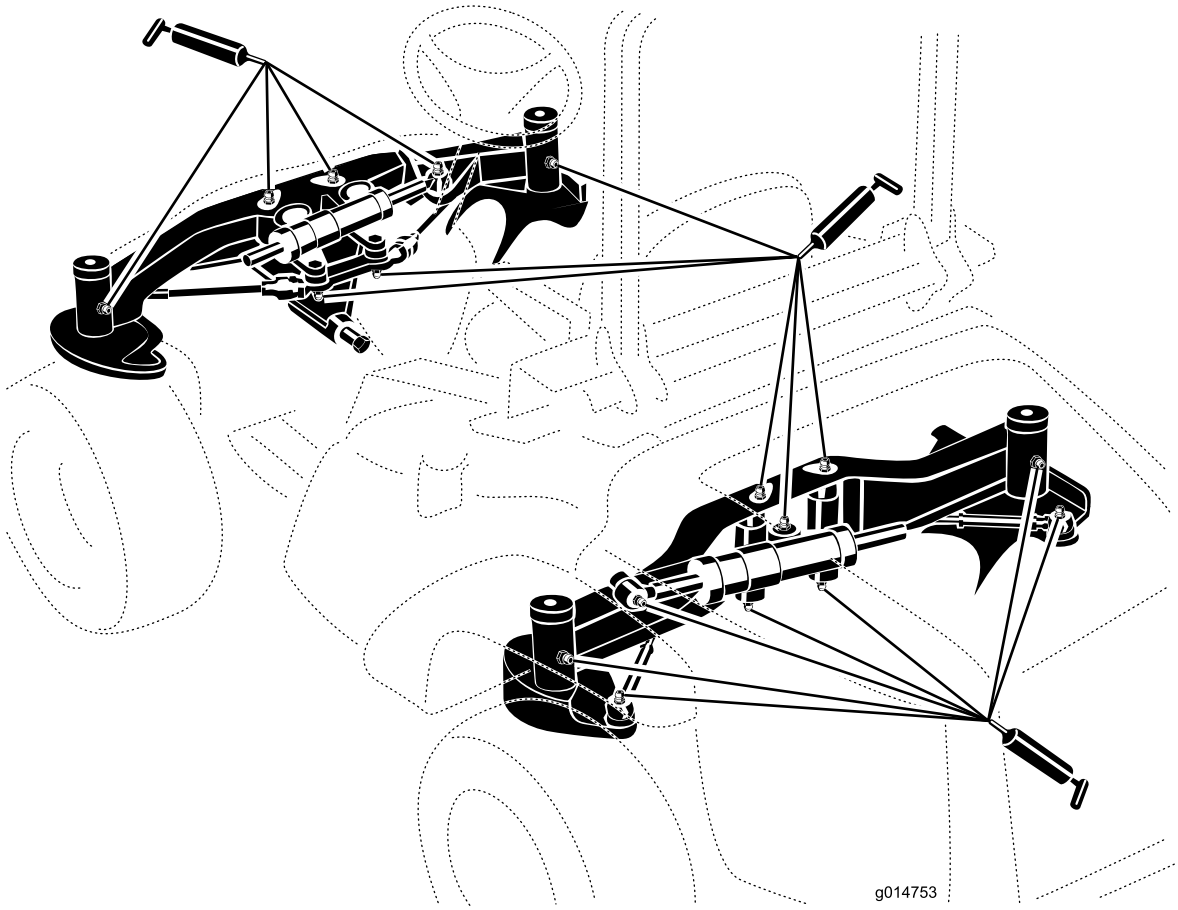

Figur 41

Bemærk: Lejernes levetid kan påvirkes negativt af uhensigtsmæssige vaskeprocedurer. Vask ikke enheden, mens den stadig er varm, og undgå at sprøjte direkte på lejerne eller pakningerne med højtryk eller store vandmængder.

Serviceeftersyn af olien i plæneklipperskjoldets gearkasse

Gearkassen er konstrueret til drift med SAE 80-90-gearolie. Selvom gearkassen afsendes fra fabrikken med olie påfyldt, skal du kontrollere oliestanden, før du bruger klippeenheden første gang og derefter for hver 150 driftstimer. Skift olien i gearkassen for hver 400 driftstimer.

Kontrol af olien i plæneklipperskjoldets gearkasse

Eftersynsinterval: For hver 150 timer

1. Placer maskinen og klippeenheden på en plan flade.
2. Sænk plæneklipperskjoldet til en klippehøjdeposition på 2,5 cm.
3. Udkobl kraftudtaget, slip traktionspedalen, og aktiver parkeringsbremsen.
4. Sæt gashåndtaget i Langsom-positionen, stop motoren, tag nøglen ud, og vent, indtil alle bevægelige dele er stoppet, før du stiger af.
5. Løft fodstøtten, så du kan se plæneklipperskjoldets overside.
6. Fjern målepinden/påfyldningsproppen, der sidder oven på gearkassen (Figur 42), og kontroller, at oliestanden står mellem mærkerne på målepinden.

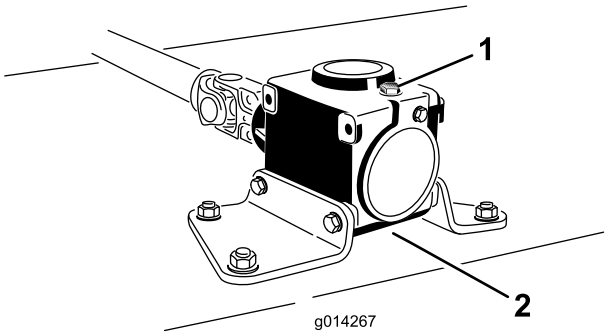

Figur 42

1. Påfyldningsprop og målepind
2. Aftapningsplacering

7. Hvis oliestanden er lav, skal du påfylde så megen olie, at oliestanden kommer op mellem mærkerne på målepinden.

   Bemærk: Fyld ikke for meget på, da dette kan beskadige gearkassen.

Skift af olien i plæneklipperskjoldets gearkasse

Eftersynsinterval: Efter de første 50 timer

For hver 400 timer

1. Placer maskinen og klippeenheden på en plan flade.
2. Sænk plæneklipperskjoldet til en klippehøjdeposition på 2,5 cm.
3. Udkobl kraftudtaget, slip traktionspedalen, og aktiver parkeringsbremsen.
4. Sæt gashåndtaget i Langsom-positionen, stop motoren, tag nøglen ud, og vent, indtil alle bevægelige dele er stoppet, før du stiger af.
5. Løft fodstøtten, så du kan se plæneklipperskjoldets overside.
6. Fjern målepinden/påfyldningsproppen, der sidder oven på gearkassen (Figur 42).
7. Sæt et aftapningskar under aftapningsproppen, som er placeret forrest under gearkassen, og skru aftapningsproppen af, så olien kan løbe ud i aftapningskarret.
8. Monter aftapningsproppen igen.
9. Påfyld så megen olie, ca. 283 ml, at oliestanden kommer op mellem mærkerne på målepinden.

   Bemærk: Pas på ikke at påfylde for meget, da dette kan beskadige gearkassen.

Motorvedligeholdelse

Eftersyn af luftfilteret

Eftersynsinterval: For hver 400 timer

Kontroller luftfilterets hovedelement for beskadigelser, som kan medføre en luftlækage. Udskift det, hvis det er beskadiget. Kontroller hele indsugningssystemet for lækager, beskadigelse eller løse slangeklemmer.

Efterse kun luftfilteret, når serviceindikatoren (Figur 43) viser, det er nødvendigt. Hvis du udskifter luftfilteret, før det er nødvendigt, øger du blot risikoen for, at der kommer snavs ind i motoren, når filteret afmonteres.

Vigtigt: Sørg for, at dækslet sidder korrekt og slutter tæt sammen med luftfilterelementet.

1. Åbn låsen, der fastgør luftfilterdækslet til luftfilterhuset (Figur 43).

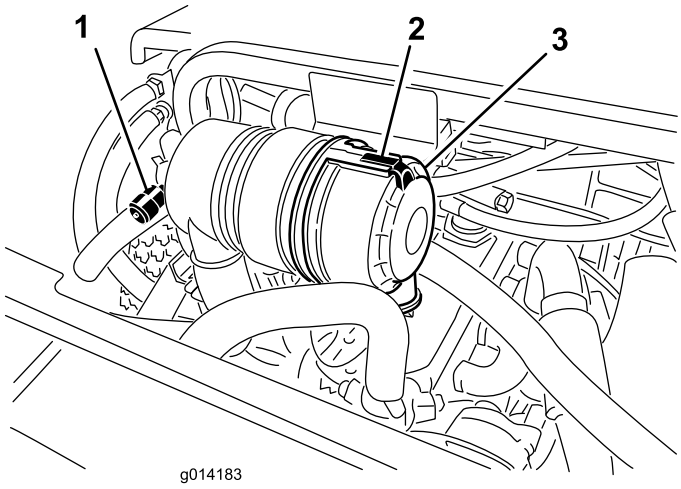

Figur 43

1. Luftfilterets serviceindikator
2. Luftfilterdæksel
3. Luftfilterdækslets lås

2. Fjern dækslet fra luftfilterets hovedelement. Før du afmonterer filteret, skal du ved hjælp af trykluft med lavt tryk (276 kPa [40 psi] ren og tør luft) fjerne større ansamlinger af snavs, der har sammenhobet sig mellem ydersiden af filteret og filterdåsen. **Undgå at bruge trykluft med højt tryk, som evt. kan presse snavs gennem filteret og ind i indsugningsrøret.**

   Denne rengøringsmetode forhindrer, at der kommer snavs ind i indsugningen, når filteret afmonteres.

3. Afmonter og udskift filteret.

   Det anbefales ikke at rengøre det brugte filter på grund af risikoen for at beskadige filtermediet. Efterse det nye filter for forsendelsesskader, og kontroller filterets forseglingsende og selve filterelementet. **Benyt ikke et beskadiget filter.** Isæt det nye filter ved at trykke på den udvendige kant af filterelementet og skubbe det på plads i filterdåsen. **Tryk ikke på den bløde del i midten af filteret.**

4. Rengør åbningen til udblæsning af snavs i det aftagelige dæksel. Afmonter gummiudløbsventilen i dækslet, rengør fordybningen, og udskift udløbsventilen.

5. Monter dækslet således, at gummiudløbsventilen vender nedad – i en position mellem ca. klokken 5 og klokken 7 set fra enden.

6. Fastgør låsen.

Kontrol af motoroliestanden

Eftersynsinterval: Hver anvendelse eller dagligt

Motoren leveres med olie i krumtaphuset, men oliestanden skal alligevel kontrolleres, før og efter motoren startes første gang.

Krumtaphusets oliekapacitet er ca. 5,2 l med filteret monteret.

Brug motorolie af høj kvalitet, der overholder følgende specifikationer:

- Krævet API-klassifikationsniveau: CH-4, CI-4 eller højere
- Anbefalet olie: SAE 15W-40 (over -18 grader C)
- Alternativ olie: SAE 10W-30 eller 5W-30 (alle temperaturer)

Toro Premium-motorolie kan købes hos forhandleren med en viskositet på enten 15W-40 eller 10W-30.

1. Parker maskinen på en plan flade, stop motoren, aktiver parkeringsbremsen, og tag nøglen ud af tændingskontakten.
2. Åbn motorhjelmen.
3. Fjern målepinden, tør den af, og sæt den tilbage igen (Figur 44).

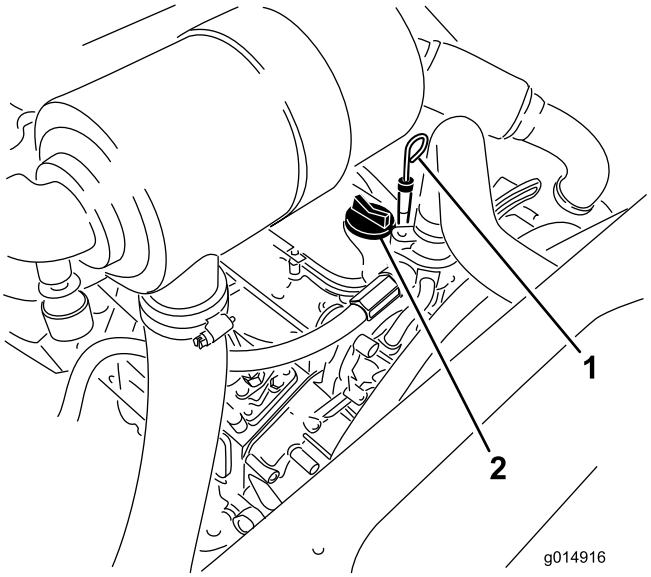

Figur 44

1. Målepind
2. Oliepåfyldningsdæksel

4. Tag målepinden ud, og kontroller oliestanden på målepinden. Oliestanden bør nå op til Full-mærket.
5. Hvis olieniveauet er under Full-mærket, skal du fjerne påfyldningsdækslet (Figur 44) og fylde olie på, indtil niveauet når Full-mærket.

   Fyld ikke for meget på.

   Vigtigt: Sørg for at holde motoroliestanden mellem den øvre og nedre grænse på oliemåleren. Motorsammenbrud kan opstå som resultat af for meget eller for lidt motorolie.
6. Sæt oliepåfyldningsdækslet på, og luk motorhjelmen.

Udskiftning af motorolie og filter

Eftersynsinterval: Efter de første 50 timer

For hver 150 timer

1. Fjern aftapningsproppen (Figur 45), og lad olien flyde over i aftapningsbeholderen.

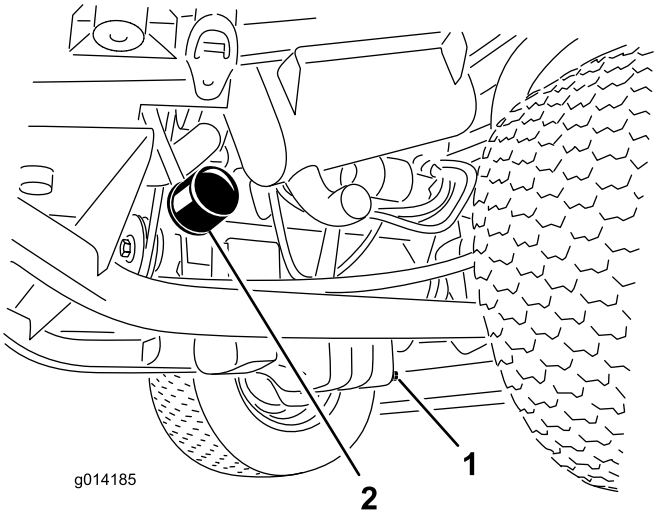

Figur 45

1. Olieaftapningsprop
2. Oliefilter

2. Monter aftapningsproppen igen, når olien holder op med at løbe.
3. Fjern oliefilteret (Figur 45).
4. Påfør et tyndt lag ren olie på den nye filterpakning.
5. Monter det nye oliefilter på filteradapteren. Drej oliefilteret med uret, indtil gummipakningen berører filteradapteren. Spænd derefter filteret yderligere 1/2 omgang.

   Vigtigt: Tilspænd ikke filteret for meget.
6. Fyld olie på krumtaphuset. Se afsnittet Kontrol af motoroliestanden.

Justering af gashåndtaget

1. Flyt gashåndtaget frem forrest i rillen i kontrolpanelet og derefter ca. 3 mm bagud til stoppositionen HURTIG tomgang.
2. Kontroller positionen af hastighedskontrolhåndtaget på brændstofindsprøjtningspumpen. Hastighedskontrolhåndtaget skal berøre skruen til høj tomgangshastighed, når gashåndtaget er i (stop)positionen HURTIG (Figur 46).

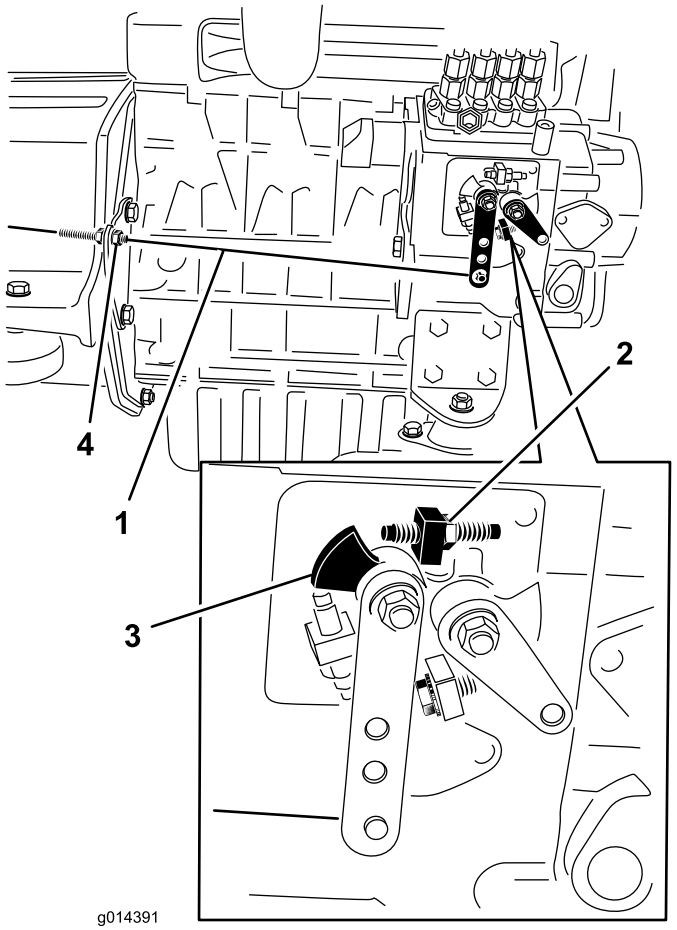

Figur 46

1. Gaskabel
2. Skrue til høj tomgangshastighed
3. Hastighedskontrolhåndtag
4. Kablets kontramøtrikker

3. Om nødvendigt kan positionen af gaskablets kontramøtrikker justeres, så hastighedskontrolhåndtaget berører skruen til høj tomgangshastighed, når gashåndtaget er i (stop)positionen HURTIG (Figur 46).
4. Sørg for at spænde gaskablets kontramøtrikker helt efter justeringen.

Vedligeholdelse af brændstofsystem

Bemærk: Se afsnittet Påfyldning af brændstof for at få anbefalinger vedr. brændstof.

⚠ FARE

Under visse forhold er dieselbrændstof og brændstofdampe meget brandfarlige og eksplosive. En brand eller eksplosion forårsaget af brændstof kan give forbrændinger samt forårsage tingsskade.

- **Anvend en tragt, og fyld tanken udendørs på et åbent område, mens motoren er slukket og kold. Tør eventuelt spildt brændstof op.**
- **Fyld ikke brændstoftanken helt op. Fyld brændstof på brændstoftanken, indtil niveauet ligger ved påfyldningsstudsens bund.**
- **Ryg aldrig under håndtering af brændstof, og hold afstand til åben ild eller steder, hvor brændstofdampe kan antændes af en gnist.**
- **Opbevar brændstof i en ren, sikkerhedsgodkendt beholder, og sørg altid for, at låget er skruet på.**

Serviceeftersyn af vandudskilleren

Eftersynsinterval: For hver 400 timer

Tøm vandudskilleren for vand og andre urenheder (Figur 47) dagligt. Udskift filterdåsen for hver 400 driftstimer.

1. Sæt en ren beholder under brændstoffilteret.
2. Løsn aftapningsproppen i bunden af filterdåsen (Figur 47).

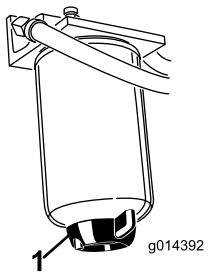

Figur 47

1. Aftapningsprop til vandudskiller

3. Rengør området, hvor filterdåsen monteres.
4. Afmonter filterdåsen, og rengør monteringsfladen.
5. Smør pakningen på filterdåsen med ren olie.

6. Monter filterdåsen med hånden, indtil pakningen berører monteringsoverfladen. Drej dernæst endnu 1/2 omgang.
7. Tilspænd aftapningsproppen i bunden af filterdåsen.

Udluftning af brændstofsystemet

Du skal udlufte brændstofsystemet, før du starter motoren, hvis noget af følgende er sket:

- Start af en ny maskine.
- Motoren er løbet tør for brændstof og gået i stå.
- Når der er udført vedligeholdelsesarbejde på komponenter i brændstofsystemet, f.eks. udskiftning af filtre, eftersyn af udskilleren osv.

1. Parker maskinen på et vandret underlag, og sørg for, at brændstoftanken er mindst halvt fuld.
2. Åbn motorhjelmen, og fastgør den med støttepinden.
3. Åbn udluftningsskruen på brændstofindsprøjtningspumpen (Figur 48) med en 12 mm nøgle.

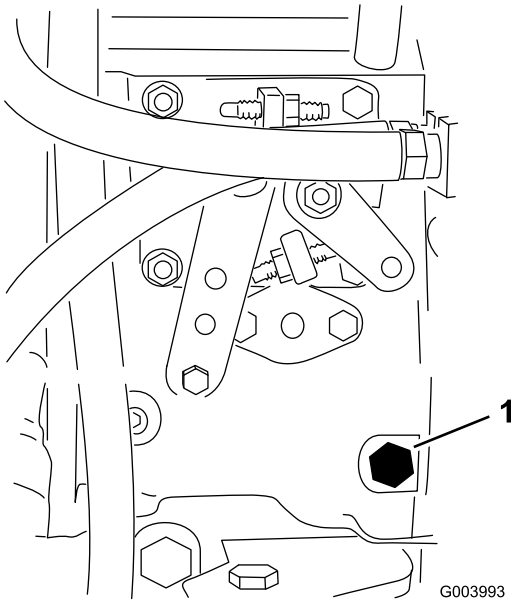

Figur 48

1. Udluftningsskrue

4. Drej tændingsnøglen til tændt position. Den elektriske brændstofpumpe begynder at køre og tvinger derved luften ud omkring udluftningsskruen. Lad nøglen sidde i positionen Tændt, indtil en konstant strøm af brændstof strømmer ud omkring skruen.
5. Spænd skruen, og drej nøglen til positionen Fra.

Bemærk: Normalt bør motoren starte efter udførelsen af ovennævnte udluftningsprocedurer. Hvis motoren alligevel ikke starter, kan der sidde luft tilbage mellem indsprøjtningspumpen og indsprøjtningsdyserne. Se afsnittet Udluftning af indsprøjtningsdyserne.

Udluftning af brændstofindsprøjtningsdyserne

Bemærk: Denne procedure bør kun anvendes, hvis brændstofsystemet er blevet tømt for luft under normale spædningsprocedurer, og hvis motoren ikke vil starte. Se afsnittet Udluftning af brændstofsystemet.

1. Løsn rørforbindelsen til dyse nr. 1 og holdersamlingen (Figur 49).

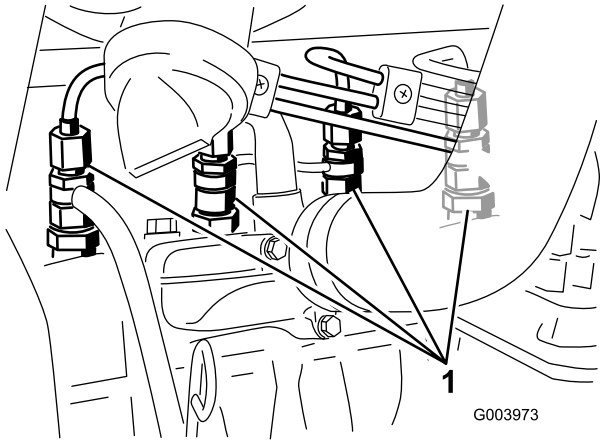

Figur 49

1. Brændstofindsprøjtningsdyser

2. Drej nøglen i tændingen til positionen Til, og hold øje med brændstoftilstrømningen rundt om forbindelsesdelen. Drej nøglen til positionen Fra, når du konstaterer en konstant brændstoftilstrømning.
3. Spænd rørforbindelsen forsvarligt fast.
4. Gentag trinene 1 til og med 3 på de øvrige indsprøjtningsdyser.

Rengøring af brændstoftanken

Eftersynsinterval: Hvert 2. år

Tøm og rengør brændstoftanken hvert andet år. Fjern også de indvendige filtre, og rengør dem efter, at tanken er tømt. Brug ren diesel til at skylle tanken ud med.

Vigtigt: Tøm og rengør også brændstoftanken, hvis brændstofsystemet forurenes, eller hvis maskinen skal opbevares i længere tid.

Brændstofslanger og -forbindelser

Eftersynsinterval: For hver 400 timer

Kontroller brændstofslanger og forbindelser efter 400 driftstimer eller årligt, alt efter hvad der indtræffer først. Efterse dem for nedbrydning, skader, slitage eller løse forbindelser.

Vedligeholdelse af elektrisk system

Vigtigt: Frakobl altid batterikablerne – minuskablet (-) først – for at forbygge evt. ledningsbeskadigelse på grund af kortslutninger ved alt arbejde på det elektriske system.

Kontrol af sikringerne

Hvis maskinen stopper, eller der opstår andre problemer i det elektriske system, skal du kontrollere sikringerne. Tag sikringerne ud en ad gangen, og kontroller, om nogen af dem er sprunget. Hvis det er nødvendigt at skifte en sikring, skal der altid isættes en sikring af **den samme type og med det samme amperetal** som den sprungne sikring, **ellers kan det elektriske system blive beskadiget** (se mærkaten ved siden af sikringerne med diagrammet, som viser hver sikring og dens amperetal).

Maskinens sikringer er placeret under sædet (Figur 50).

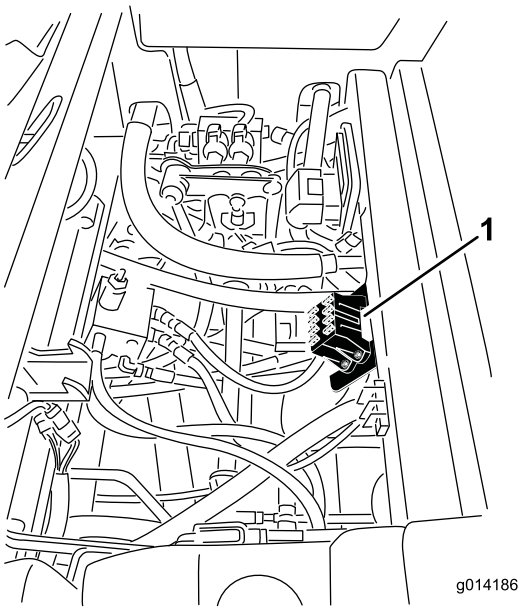

Figur 50

1. Placering af sikringsdåse

Førerhusets sikringer er i sikringsdåsen i loftkonsollen i førerhuset (Figur 51).

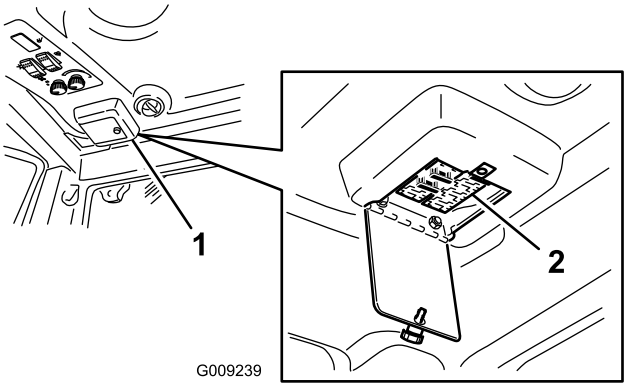

Figur 51

Serviceeftersyn af batteriet

Eftersynsinterval: For hver 50 timer

Hold batteriets overside ren. Hvis maskinen opbevares på et sted med meget høje temperaturer, løber batteriet hurtigere tør for strøm, end hvis maskinen opbevares på et sted med kølige temperaturer.

Hold oversiden af batteriet rent ved at vaske det periodisk med en børste dyppet i ammoniak eller en opløsning af tvekulsurt natron. Skyl overfladen på batteriet med vand efter rengøring. Fjern ikke påfyldningsdækslerne under rengøring af batteriet.

Batteriledningerne skal være strammet til på polerne for at sikre god elektrisk kontakt.

ADVARSEL

CALIFORNIEN
Advarsel i henhold til erklæring nr. 65

Batteripoler og tilbehør indeholder bly og blysammensætninger, som ifølge staten Californien er kræftfremkaldende og forårsager forplantningsskader. Vask hænder efter håndtering.

Hvis der opstår korrosion ved polerne, skal du frakoble kablerne – minuskablet (-) først – og skrabe klemmerne og polerne af separat. Tilslut ledningerne igen, pluskablet (+) først, og smør polerne med vaseline.

⚠ ADVARSEL

Batteripoler eller metalværktøj kan kortslutte mod maskinens metaldele og forårsage gnister. Gnister kan få batterigasserne til at eksplodere og medføre personskade.

- **Når batteriet skal fjernes eller monteres, må batteriets poler ikke berøre nogen metaldele på maskinen.**
- **Metalværktøj må ikke kortslutte mellem batteripolerne og maskinens metaldele.**

⚠ ADVARSEL

Forkert batterikabelføring kan danne gnister og beskadige maskinen og kablerne. Gnister kan få batterigasserne til at eksplodere og medføre personskade.

- **Frakobl altid batteriets (sorte) minuskabel, før du frakobler det røde pluskabel.**
- **Tilslut altid batteriets røde pluskabel, før du tilslutter det sorte minuskabel.**

Opbevaring af batteriet

Hvis maskinen skal tages ud af drift i mere end 30 dage, skal du fjerne batteriet og oplade det helt. Opbevar det enten på en hylde eller på maskinen. Lad kablerne være frakoblede, hvis det opbevares på maskinen. Opbevar batteriet et køligt sted for at undgå hurtig afladning af batteriet. Sørg for, at batteriet er helt opladet, så det ikke fryser til. Et fuldt opladet batteris massefylde er 1,265-1,299.

Vedligeholdelse af drivsystem

Kontrol af dæktrykket

Eftersynsinterval: For hver 50 timer

Kontroller trykket efter hver 50. driftstime eller én gang om måneden, alt efter hvad der indtræffer først.

Opretholdet det korrekte tryk i for- og baghjulene. Det korrekte tryk er 25 psi (172 kPa) i baghjulene og 15 psi (103 kPa) i forhjulene. Hvis maskinen er udstyret med førerhus, skal for- og baghjulene oppumpes til 25 psi (172 kPa). Ujævnt dæktryk kan forårsage ujævn klipning. Dæktrykket skal kontrolleres, når dækkene er kolde. På denne måde fås den mest præcise trykmåling.

Korrektion af forkert styrejustering

Modeller med firehjulstræk

1. Tryk styringsvælgerknappen bagud til den bageste position (firehjulsstyring) (Figur 52).

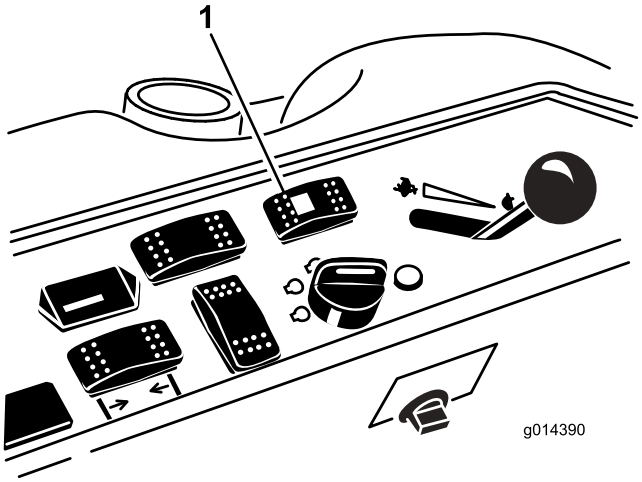

Figur 52

1. Styringsvælgerknap

Modeller med to- og firehjulstræk

2. På et underlag med eller under vejbelægning drejes rattet til højre eller venstre. Fortsæt med at dreje, indtil alle 4 hjul ophører med at dreje. Dermed skal hjulindstillingen synkroniseres automatisk.

Vigtigt: Hvis dette gøres på græsunderlag, kan plænen blive beskadiget umiddelbart under de drejende hjul.

Vedligeholdelse af kølesystem

⚠ FARE

Udslip af varm kølervæske under tryk eller berøring af den varme køler og de omgivende dele kan forårsage alvorlige forbrændinger.

- **Tag ikke kølerdækslet af, når motoren er varm. Lad altid motoren køle af i mindst 15 minutter, eller indtil kølerdækslet er koldt nok til at røre ved, uden at du brænder dine hænder, før kølerdækslet afmonteres.**
- **Rør ikke ved køleren og de omgivende dele, som er varme.**

⚠ FARE

Den roterende ventilator og drivremmen kan forvolde personskade.

- **Betjen ikke maskinen, uden at dækslerne er monteret.**
- **Hold fingre, hænder og tøj væk fra den roterende ventilator og drivremmen.**
- **Stands motoren, og tag tændingsnøglen ud, før der foretages vedligeholdelsesarbejde.**

⚠ FORSIGTIG

Indtagelse af motorkølervæske kan forårsage forgiftning.

- **Indtag ikke motorkølervæske.**
- **Opbevares utilgængeligt for børn og kæledyr.**

Kontrol af kølesystemet

Eftersynsinterval: Hver anvendelse eller dagligt

Kølesystemet er fyldt med en 50/50-opløsning af vand og permanent ethylenglycol-frostvæske. Kontroller kølervæskestanden i ekspansionsbeholderen ved begyndelsen af dagen, før motoren startes. Kølesystemets kapacitet er 7,5 liter.

1. Kontroller kølevæskestanden i ekspansionsbeholderen (Figur 53). Væskestanden skal være mellem mærkerne på siden af beholderen.

2. Hvis kølevæskestanden er lav, skal du fjerne dækslet til ekspansionsbeholderen og fylde systemet op på ny. **Fyld ikke for meget på**.
3. Sæt ekspansionsbeholderens dæksel på.

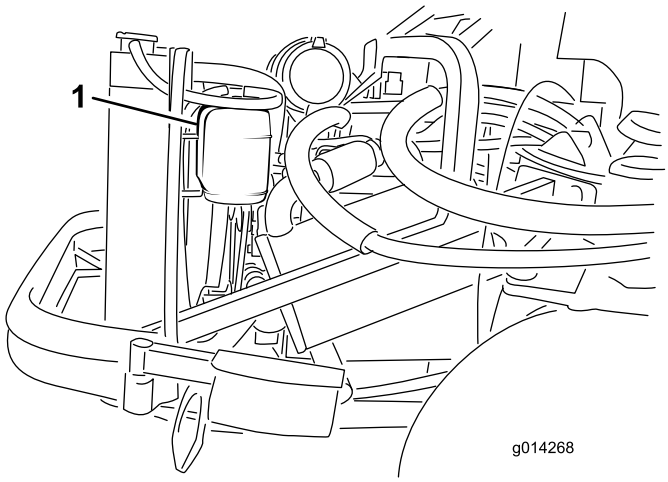

Figur 53

1. Ekspansionsbeholder

Rengøring af køleren

Eftersynsinterval: Hver anvendelse eller dagligt

Køleren skal holdes ren for at forhindre motoren i at overophede. Kontroller normalt køleren hver dag, og fjern alt snavs og skidt fra disse dele. Under ekstremt støvede og snavsede forhold vil det dog være nødvendigt at kontrollere og rengøre køleren hyppigere.

Bemærk: Hvis plæneklipperskjoldet eller motoren stopper pga. overophedning, skal du først kontrollere, om der er for mange smudsaflejringer på køleren.

Rengør køleren som følger:

1. Åbn motorhjelmen, og fastgør den med støttepinden.
2. Løsn flangemøtrikken, der fastgør renseklappen på undersiden af bagrammen (Figur 54). Drej klappen til side for at få adgang til rensehullet i rammen.

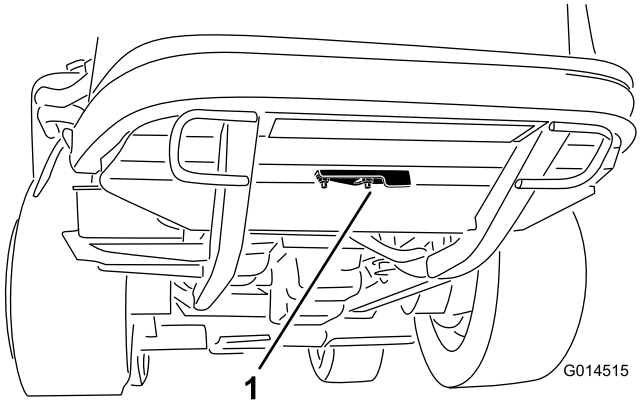

Figur 54

1. Renseklap

3. Arbejd fra kølerens ventilatorside, og blæs smudset ud med trykluft ved lavt tryk (343 kPa [50 psi]) **(brug ikke vand)**. Gentag proceduren stående foran køleren og igen ved ventilatoren.
4. Når køleren er gjort grundigt ren, skal der desuden fjernes eventuelt ansamlet snavs i kanalen ved kølerens bund og omkring rammen. Rengør desuden motorrummet og bremseforbindelsen for at sikre optimal funktion.
5. Luk renseklappen, og spænd flangemøtrikken.
6. Luk motorhjelmen.

Vedligeholdelse af bremser

Justering af driftsbremserne

Juster driftsbremserne, hvis bremsepedalerne har mere end 2,5 cm fri vandring, eller når bremserne ikke virker effektivt. Fri vandring angiver den afstand, som bremsepedalen kan flyttes, før du mærker bremsemodstand.

Bemærk: Brug hjulmotorspillerummet til at rokke tromlerne frem og tilbage, så det sikres, at tromlerne er fri før og efter justeringen.

1. Tilspænd bremserne for at reducere bremsepedalernes frie vandring ved at løsne den forreste møtrik på bremsekablets gevindende (Figur 55).

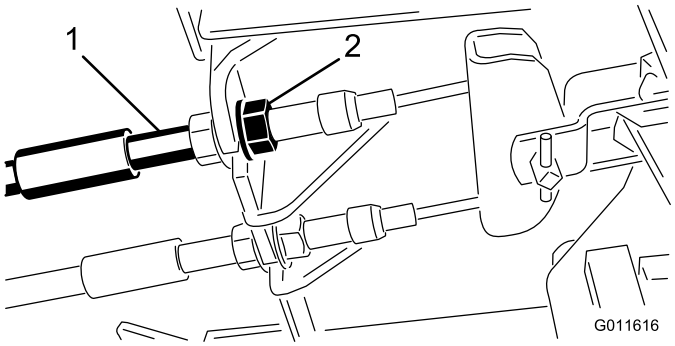

Figur 55

1. Bremsekabler
2. Forreste møtrikker

2. Tilspænd den bageste møtrik for at flytte kablet bagud, indtil bremsepedalerne har 1,27 til 1,9 cm fri vandring, før hjulene låses.
3. Tilspænd de forreste møtrikker, og sørg for, at begge kabler aktiverer bremserne på samme tid.

Justering af parkeringsbremsen

Hvis parkeringsbremsen ikke aktiveres, er det nødvendigt at justere bremsepalen.

1. Løsn de 2 skruer, der fastgør parkeringsbremsepalen på stellet (Figur 56).

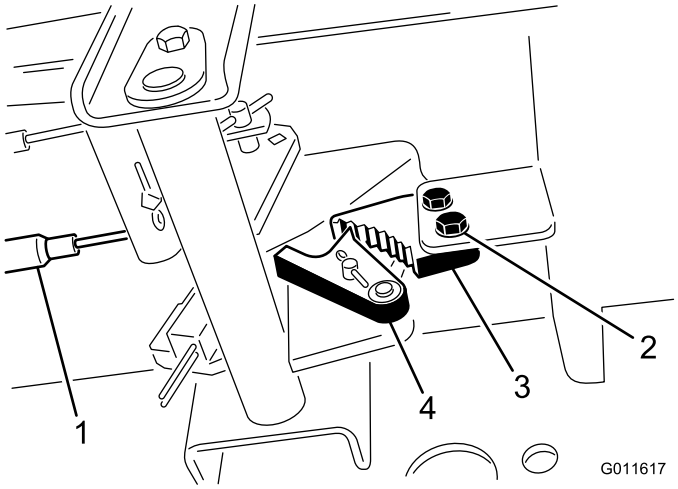

Figur 56

1. Bremsekabler
2. Skruer (2)
3. Parkeringsbremsepal
4. Bremselås

2. Tryk parkeringsbremsepedalen frem, indtil parkeringsbremselåsen kobler helt ind på bremsepalen (Figur 56).
3. Spænd de to skruer, så justeringen fastlåses.
4. Træd på bremsepedalen for at udløse parkeringsbremsen.
5. Kontroller justeringen, og juster igen efter behov.

Vedligeholdelse af remme

Kontrol af generatorremmen

Eftersynsinterval: For hver 100 timer

Efter de første 10 timer

1. Åbn motorhjelmen, og fastgør den med støttepinden.
2. Kontroller generatorremmens stramning ved at presse den ned (Figur 57) midt mellem generatoren og krumtapakslen med en vægtbelastning på 10 kg.

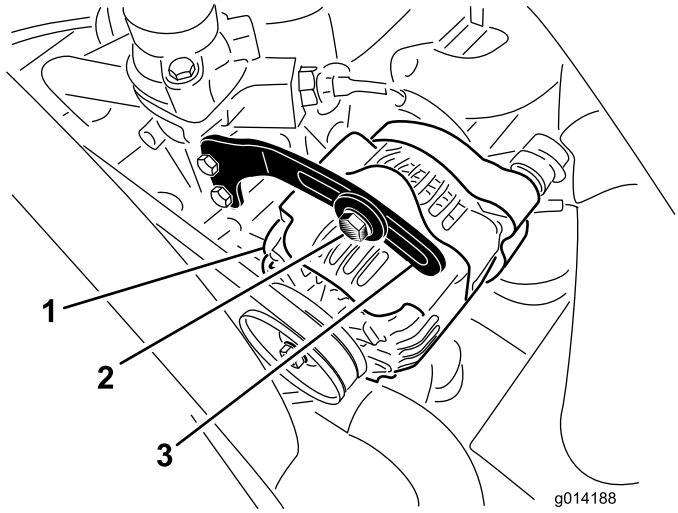

Figur 57

1. Generator
2. Bolt
3. Afstiver

Remmen skal afbøje 11 mm. Gå til trin 3, hvis afbøjningen er forkert. Hvis afbøjningen er korrekt, skal der intet foretages

3. Løsn bolten, der fastgør afstiveren til generatoren (Figur 57), samt generatorens drejebolt.
4. Indfør en løftestang mellem generatoren og motoren, og lirk generatoren udad.
5. Når den korrekte stramning er opnået, skal du stramme generatoren, afstiveren og drejeboltene for at fastlåse justeringen.

Udskiftning af skæreknivenes drivremme

Eftersynsinterval: For hver 50 timer

Skæreknivenes drivremme, der holdes stramme af fjederbelastede styreremskiver, er meget slidstærke. Efter mange timers drift vil remmene imidlertid begynde at vise tegn på slitage. Følgende er tegn på, at en rem er slidt: Hvinende lyde, når remmen kører rundt, knivene, der glider ved græsklipning, dårlig klippekvalitet, flossede remkanter, brændemærker og revner. Udskift remmene, hvis nogen af disse forhold opstår.

1. Sænk klippeenheden til en klippehøjdeindstilling på 2,5 cm, flyt gashåndtaget til positionen Langsom, stop motoren, aktiver parkeringsbremsen, og tag tændingsnøglen ud.
2. Afmonter remskærmene for oven på klippeenheden, og sæt dem til side.
3. Flyt med et ledhåndtag eller et lignende værktøj styreremskiven for den øverste rem (Figur 58) væk fra den øverste drivrem for at mindske remmens stramhed, så det bliver muligt at tage remmen af remskiverne.

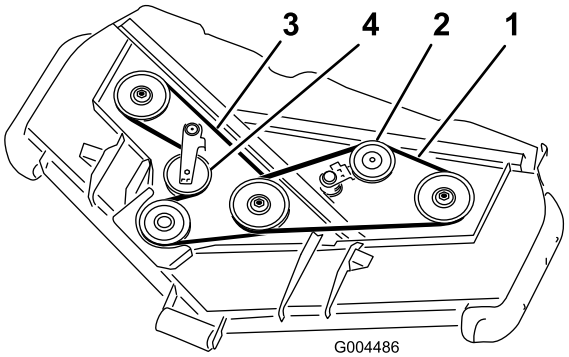

Figur 58

1. Øverste rem
2. Øverste styreremskive
3. Nederste rem
4. Nederste styreremskive

4. Før en ny rem rundt om gearkassens remskive, de nederste spindelremskiver og styreremskiveenheden som vist i Figur 58.
5. Før en ny rem rundt om de øverste spindelremskiver og styreremskiveenheden som vist i Figur 58.
6. Smøring af alle skjoldets og skjolddrevets smøringspunkter.
7. Monter remskærmene.

Vedligeholdelse af betjeningsanordningssystem

Justering af traktionsdrevet til neutral

Bemærk: Hvis der for nylig er skiftet hydraulikolie, traktionsmotorer eller slanger på maskinen, skal luftlommer i systemet udluftes, før denne procedure udføres. Dette kan gøres ved at køre maskinen frem og tilbage i nogle minutter og derefter efterfylde olie som nødvendigt.

Hvis maskinen står på et vandret underlag, må den ikke krybe, når traktionspedalen slippes. Hvis den kryber, skal følgende justeringer foretages:

1. Parker maskinen på et vandret underlag, stop motoren, og sænk klippeenheden på underlaget.
2. Hæv maskinens bagende med en donkraft, indtil baghjulene er fri af underlaget. Understøt maskinen med bukke, så den ikke kan vælte ved et uheld.

   Bemærk: På modeller med firehjulstræk skal forhjulene også hæves fra underlaget og understøttes med bukke.

   ⚠ ADVARSEL

   Motoren skal være i gang for at foretage denne justering. Dette kan være forbundet med risiko for personskade.

   Hold hænder, fødder, ansigt og øvrige legemsdele væk fra varme motordele og eventuelle roterende dele.

3. Start motoren ved at sætte gashåndtaget i Langsom-positionen og hold øje med, i hvilken retning baghjulene roterer.
   - Hvis det venstre baghjul roterer, skal kontramøtrikkerne løsnes på transmissionsstyrearmen i venstre side (Figur 59).

     Bemærk: Der er venstregevind forrest på styrearmen. I den bageste ende af styrearmen, som er forbundet med transmissionen, er der højregevind.

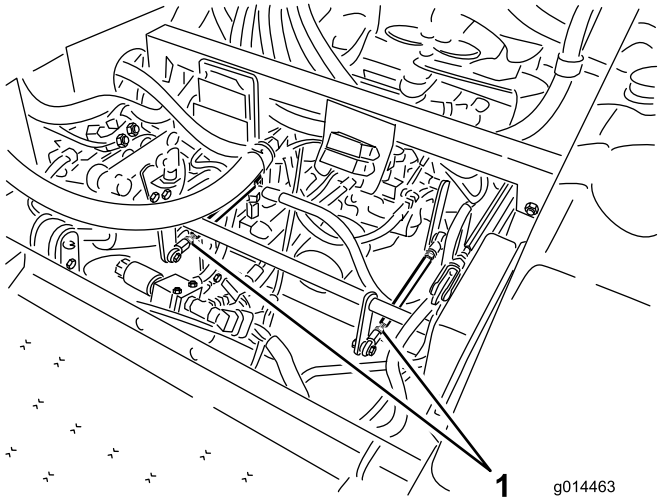

Figur 59

1. Transmissionsstyrearme

   - Hvis det venstre baghjul roterer i bakgear, skal styrearmen forlænges ved at dreje den langsomt mod uret (set fra maskinens forende), indtil venstre baghjul enten stopper med at rotere eller blot roterer minimalt i bakgear
   - Hvis det venstre baghjul roterer fremad, skal styrearmen forkortes ved at dreje den langsomt med uret (set fra maskinens forende), indtil venstre baghjul stopper med at rotere.
4. Sæt gashåndtaget i Hurtig-positionen. Kontroller, at hjulet forbliver stoppet eller kun kryber minimalt i bakgear. Juster efter behov.
5. Spænd kontramøtrikkerne.
6. Gentag proceduren for højre baghjul hvis nødvendigt ved at justere transmissionsstyrearmen i højre side på samme måde.
7. Stop motoren. Fjern donkraftene, og sænk maskinen ned på gulvet.
8. Prøvekør maskinen for at kontrollere, at den ikke kryber.

Justering af den maksimale kørehastighed

1. Udkobl kraftudtaget, lad traktionspedalen returnere til neutralpositionen, og aktiver parkeringsbremsen.
2. Sæt gashåndtaget i Langsom-positionen, stop motoren, tag nøglen ud, og vent, indtil alle bevægelige dele er stoppet, før du stiger af.
3. Løsn kontramøtrikken på stopbolten til traktionspedalen (Figur 60).

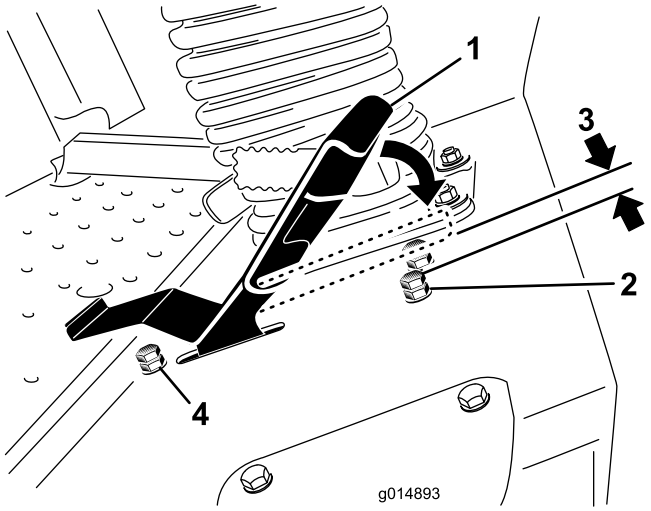

Figur 60

1. Traktionspedal
2. Stopbolt m/kontramøtrik (frem)
3. 1,5 mm
4. Stopbolt m/kontramøtrik (bak)

4. Skru stopbolten helt i (væk fra traktionspedalen).
5. Tryk traktionspedalen helt frem med håndkraft med et let tryk, indtil den stopper, og hold den i denne stilling. Påfør kun et let tryk på pedalen, når denne trykkes helt frem.
6. Hæv sædet, og kontroller, at forbindelsen ikke overbelastes, ved at sørge for, at transmissionen ikke bevæger sig, når pedalen trykkes ned til stoppet.
7. Skru stopbolten ud (mod traktionspedalen), indtil der er et mellemrum på 1,5 mm mellem stopboltens hoved og undersiden af traktionspedalen.
8. Spænd kontramøtrikken for at fastgøre stopbolten.
9. Stopbolten til bakkørsel kan justeres, hvis den højeste bakhastighed ikke er tilfredsstillende. Skru stopbolten i for at øge bakhastigheden. Skru stopbolten ud for at reducere bakhastigheden.

Justering af armen til klippehastighedsbegrænseren

Armen til klippehastighedsbegrænseren (Figur 61) kan vippes frem for at begrænse traktionshastigheden under drift.

1. Udkobl kraftudtaget, lad traktionspedalen returnere til neutralpositionen, og aktiver parkeringsbremsen.
2. Sæt gashåndtaget i Langsom-positionen, stop motoren, tag nøglen ud, og vent, indtil alle bevægelige dele er stoppet, før du stiger af.
3. Løsn kontramøtrikken på stopbolten til klippehastighedsbegrænseren (Figur 61).

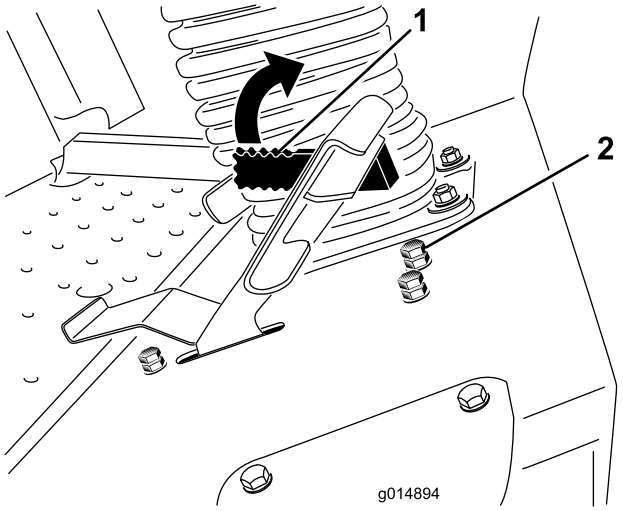

Figur 61

1. Arm til klippehastighedsbegrænser
2. Stopbolt m/kontramøtrik

4. Skru stopbolten i for at øge klippehastigheden og ud for at reducere klippehastigheden.
5. Spænd kontramøtrikken for at fastlåse justeringen.
6. Vip armen til klippehastighedsbegrænseren ned, kør på maskinen for at kontrollere justeringen, og juster stopbolten igen hvis nødvendigt.

Vedligeholdelse af hydrauliksystem

Beholderen er fra fabrikken påfyldt ca. 17 l gear-/hydraulikvæske af høj kvalitet til traktorer. Følgende udskiftningsvæske anbefales:

> **Toro Premium Transmission/Hydraulic Tractor Fluid** (fås i spande med 19 l eller tromler med 208 l. Reservedelsnumrene kan findes i reservedelskataloget, eller spørg din Toro-forhandler.)

Alternative væsker: Hvis Toro-væsken ikke kan fås, kan Mobil® 424 hydraulikvæske bruges.

Bemærk: Toro påtager sig intet ansvar for skader opstået som følge af brug af forkerte alternative væsker.

Bemærk: Mange hydraulikvæsker er næsten farveløse, og det kan derfor være svært at få øje på lækager. Der kan fås et rødt tilsætningsstof til hydraulikolien i flasker med 20 ml. Én flaske er nok til 15–22 l hydraulikolie. Bestil delnr. 44-2500 hos din autoriserede Toro-forhandler.

Kontrol af hydrauliksystemet

Eftersynsinterval: Hver anvendelse eller dagligt

Kontroller hydraulikvæskestanden, før motoren startes første gang, og derefter dagligt.

1. Parker maskinen på en plan flade. Sæt traktionspedalen i neutralpositionen og start motoren. Kør motoren ved den lavest mulige omdrejning, så systemet tømmes for luft. **Du må ikke indkoble kraftudtaget**. Hæv klippeskjoldet for at strække løftecylindrene ud, stop motoren, og tag tændingsnøglen ud.
2. Afmonter hydraulikpåfyldningsdækslet (Figur 62) fra påfyldningsstudsen.
3. Tag målepinden ud, og aftør den med en ren klud (Figur 62).
4. Skru målepinden helt i påfyldningsstudsen, og tag den ud igen og kontroller væskestanden (Figur 62).

   Hvis væskestanden ikke ligger inden for det riflede område på målepinden, skal du påfylde så megen hydraulikvæske af høj kvalitet, at væskestanden kommer op i det riflede område. **Fyld ikke for meget på**.
5. Sæt målepinden på plads, og skru påfyldningsdækslet fingerstramt på påfyldningsstudsen.
6. Kontroller, om der er lækager på slanger og fittings.

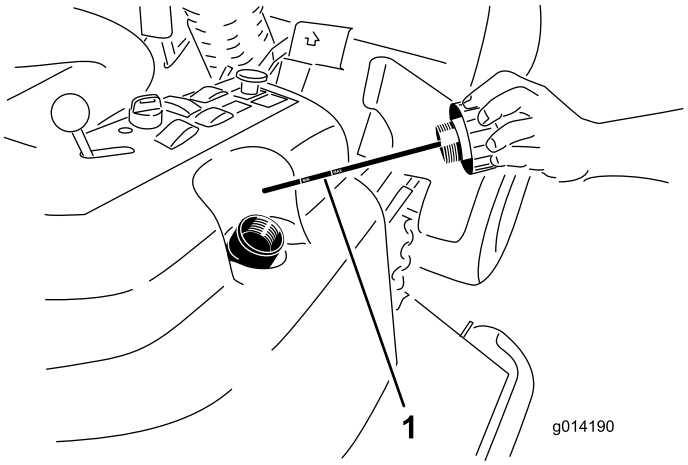

Figur 62

1. Målepind

Skift af hydraulikolien og filteret

Eftersynsinterval: Efter de første 200 timer

For hver 800 timer

1. Udkobl kraftudtaget, lad traktionspedalen returnere til neutralpositionen, og aktiver parkeringsbremsen.
2. Sæt gashåndtaget i Langsom-positionen, stop motoren, tag nøglen ud, og vent, indtil alle bevægelige dele er stoppet, før du stiger af.
3. Placer en stor bakke under hydraulikbeholderen og gearkassen, og skru propperne af, så al hydraulikvæsken kan løbe af (Figur 63).

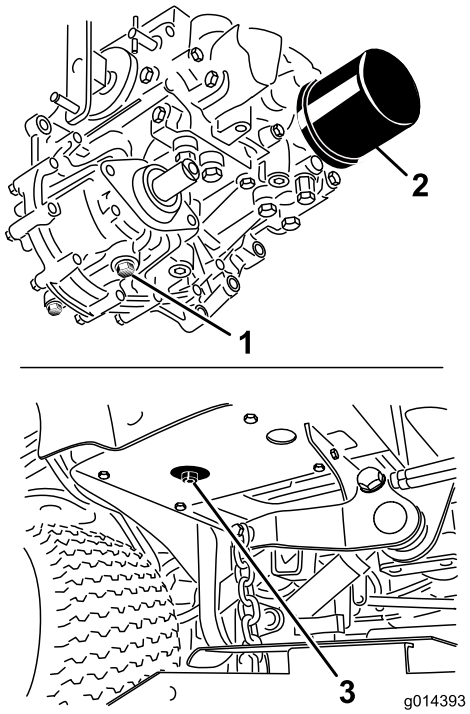

Figur 63

1. Gearkassens aftapningsprop
2. Filter
3. Hydraulikbeholderens aftapningsprop

4. Rengør området omkring hydraulikoliefilteret, og afmonter det (Figur 63).
5. Monter straks et nyt hydraulikoliefilter.
6. Skru hydraulikbeholderens og gearkassens aftapningspropper i igen.
7. Påfyld beholderen til den korrekte stand (ca. 17 l). Se afsnittet Kontrol af hydraulikvæskestanden.
8. Start motoren, og kontroller, om der er olielækager. Lad motoren køre i ca. fem minutter, og sluk den derefter.
9. Kontroller hydraulikvæskestanden efter to minutter. Se afsnittet Kontrol af hydraulikvæskestanden.

Vedligeholdelse af plæneklipperskjoldet

⚠ ADVARSEL

Hvis du hæver maskinen og kun bruger en donkraft til at understøtte den med, mens du arbejder under plæneklipperskjoldet, kan donkraften vælte, hvorved klippeskjoldet kan falde ned og knuse dig eller omkringstående personer.

Brug altid mindst 2 støttebukke til at understøtte maskinen, når du har hævet plæneklipperskjoldet.

⚠ FORSIGTIG

For oven på plæneklipperskjoldet er der to forbindelsesled, som forbinder det til chassiset. En spændt torsionsfjeder er forbundet til disse forbindelsesled (Figur 64). Hvis du spænder forbindelsesleddene af, vil spændingen i torsionsfjederen blive udløst og kan forårsage, at forbindelsesleddene bevæger sig, hvorved de kan beskadige dine hænder eller fingre.

Vær forsigtig, når du afmonterer plæneklipperskjoldet fra chassiset, og gør forbindelsesleddene fast, før du spænder dem af chassiset.

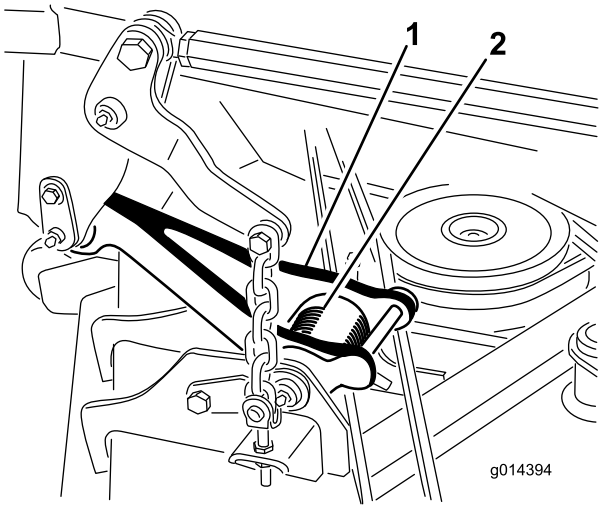

Figur 64

1. Forbindelsesled
2. Torsionsfjeder

Serviceeftersyn af skæreknivene

Hold skæreknivene skarpe gennem hele græsslåningssæsonen, da skarpe knive skærer

græsset rent af uden at rive det over eller få det til at flosse. Hvis græsset rives over eller flosser, bliver spidserne brune, hvilket hæmmer væksten og øger risikoen for sygdom.

Kontroller skæreknivenes skarphed dagligt, og kontroller, om de er slidte eller beskadigede. Slib skæreknivene efter behov. Hvis en skærekniv er beskadiget eller slidt, skal den udskiftes med det samme med en original Toro-kniv.

⚠ FARE

En slidt eller beskadiget kniv kan gå itu, og et stykke af kniven kan blive kastet ind i det område, hvor operatøren eller omkringstående befinder sig, og medføre alvorlig personskade eller død.

- **Efterse jævnligt kniven for slid og skader.**
- **Udskift en slidt eller beskadiget kniv.**

Undersøg alle skæreknivene hver 8. time.

Før besigtigelse eller eftersyn af knivene

1. Udkobl kraftudtaget, slip traktionspedalen, og aktiver parkeringsbremsen.
2. Sæt gashåndtaget i Langsom-positionen, stop motoren, tag nøglen ud, og vent, indtil alle bevægelige dele er stoppet, før du stiger af.

Besigtigelse af knivene

Eftersynsinterval: Hver anvendelse eller dagligt

1. Efterse skærekanterne (Figur 65). Hvis kanterne ikke er skarpe, eller hvis de har hakker, skal skæreknivene afmonteres og slibes. Se afsnittet Slibning af skæreknivene.
2. Efterse skæreknivene, især sejlområdet (Figur 65). Hvis skærekniven er beskadiget eller slidt, eller hvis der er antydning af en revne i dette område (Figur 65), skal du straks montere en ny skærekniv.

⚠ FARE

Hvis du lader skærekniven blive slidt, vil der danne sig en slids mellem den buede og den flade del af skærekniven. Før eller siden kan et stykke af kniven knække af og blive slynget ud fra husets underside, hvilket muligvis kan medføre alvorlig personskade for dig eller omkringstående personer.

- **Efterse jævnligt kniven for slid og skader.**
- **Forsøg aldrig at rette en bøjet kniv ud eller at svejse en knækket eller revnet kniv.**
- **Udskift en slidt eller beskadiget kniv.**

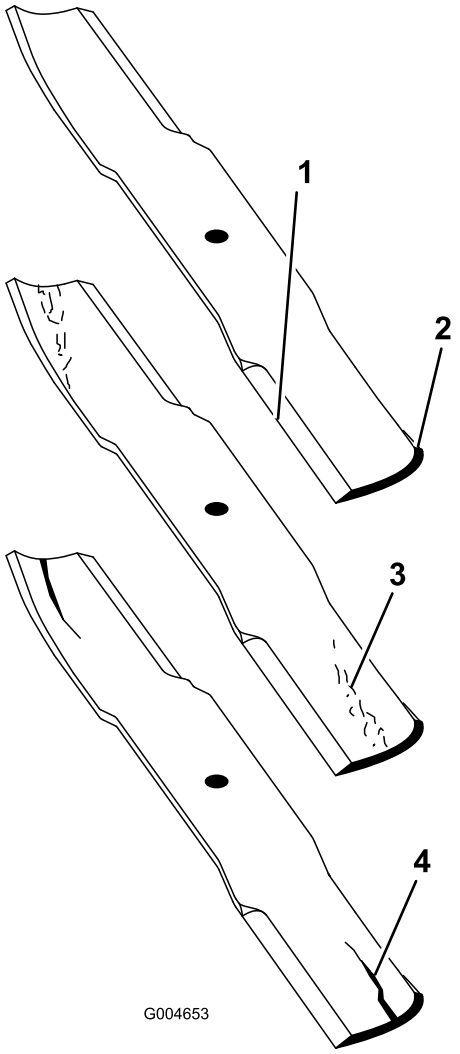

Figur 65

1. Skærekant
2. Sejlområde
3. Dannelse af slitage/revne
4. Revne

Kontrol for bøjede skæreknive

1. Udkobl kraftudtaget, slip traktionspedalen, og aktiver parkeringsbremsen.
2. Sæt gashåndtaget i Langsom-positionen, stop motoren, tag nøglen ud, og vent, indtil alle bevægelige dele er stoppet, før du stiger af.
3. Drej knivene, indtil enderne vender fremad og bagud (Figur 66). Mål fra en plan overflade til skærekanten, position **A**, på knivene(Figur 66). Noter dette mål.

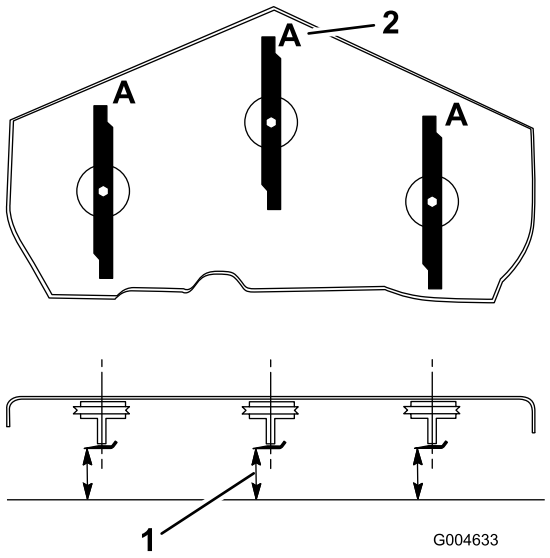

Figur 66

1. Mål her fra kniv til hård overflade
2. Position A

4. Drej de modsatte ender af knivene fremad.
5. Mål fra en plan overflade til knivenes skærekant ved samme punkt som i trin 3 ovenfor. Forskellen mellem målene fra trin 3 og 4 må ikke overskride 3 mm. Hvis dette mål overskrider 3 mm, er kniven bøjet og skal udskiftes. Se afsnittet Afmontering af knivene og Montering af knivene.

⚠ ADVARSEL

En bøjet eller beskadiget kniv kan gå i stykker og skade dig eller omkringstående alvorligt eller endda medføre døden.

- **Udskift altid en bøjet eller beskadiget kniv med en ny kniv.**
- **Fil eller lav ikke skarpe hakker i knivenes kanter eller flader.**

Afmontering af skæreknivene

Kniven skal udskiftes, hvis den rammer en fast genstand, eller hvis den er ude af balance eller bøjet. Brug kun originale Toro-knive for at sikre optimal ydelse og fortsat sikker overensstemmelse med maskinen. Brug af reserveknive fremstillet af andre producenter kan medføre, at maskinen ikke opfylder sikkerhedsstandarderne.

⚠ ADVARSEL

Kontakt med en skarp kniv kan forårsage alvorlig personskade.

Bær handsker, eller pak knivens skarpe kanter ind i en klud.

1. Hold på knivenden med en klud eller en tyk handske.
2. Fjern knivbolten, antiskalperingspladen og skærekniven fra spindelakslen (Figur 69).

Slibning af knivene

⚠ ADVARSEL

Ved slibning af kniven kan stykker af kniven blive slynget ud og forårsage alvorlig personskade.

Bær beskyttelsesbriller ved slibning af skæreknive.

1. Slib skæret i begge ender af skærekniven (Figur 67). Bevar den oprindelige vinkel. Skærekniven bevarer balancen, hvis der fjernes den samme mængde materiale på begge skærekanter.

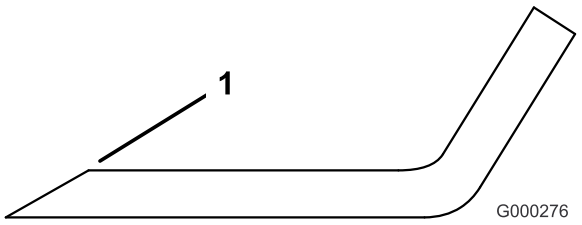

Figur 67

1. Slib i den oprindelige vinkel

2. Kontroller skæreknivens balance ved at placere den på en afbalanceringsenhed (Figur 68). Hvis skærekniven forbliver i en vandret position, er skærekniven afbalanceret og kan benyttes. Hvis skærekniven ikke er afbalanceret, skal der slibes lidt mere metal af enden af sejlområdet (Figur 69). Gentag denne procedure, indtil skærekniven er afbalanceret.

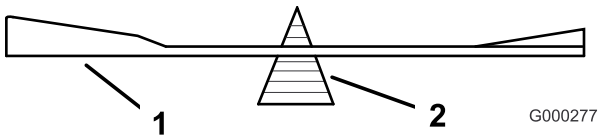

Figur 68

1. Skærekniv
2. Afbalanceringsenhed

Montering af skæreknivene

1. Monter skærekniven på spindelakslen (Figur 69).

   Vigtigt: Den buede del af skærekniven skal pege opad mod indersiden af plæneklipperen for at sikre en god klipning.

2. Monter antiskalperingspladen og knivbolten (Figur 69).

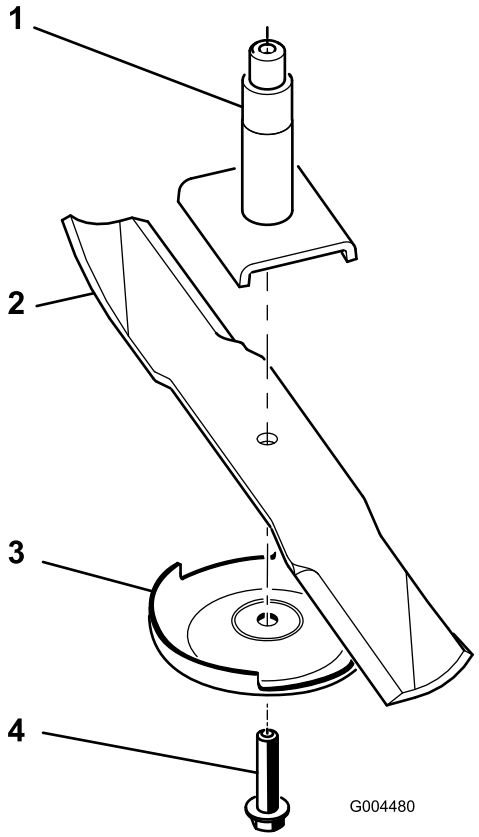

Figur 69

1. Spindel
2. Skæreknivens sejl
3. Antiskalperingsplade
4. Skæreknivsbolt

3. Tilspænd knivbolten med et moment på 115-150 Nm.

Rettelse af fejljusterede skæreknive på plæneklipperskjoldene

Hvis klipningen er ujævn på tværs af plæneklipperens skårbredde, skal denne fejl rettes på følgende måde:

1. Placer maskinen på en plan flade på værkstedets gulv.
2. Indstil klippeenheden til den ønskede klippehøjde, flyt gashåndtaget til positionen Langsom, stop motoren, aktiver parkeringsbremsen, og tag tændingsnøglen ud.
3. Kontroller og juster dæktrykket på forreste og bageste trækhjul. Se afsnittet Kontrol af dæktrykket.
4. Kontroller, om der er bøjede skæreknive
5. Fjern dækslerne på klippeenhedernes overside.
6. Drej skærekniven på hver spindel, indtil enderne vender henholdsvis fremad og bagud.
7. Mål afstanden fra gulvet og op til den forreste spids af skæret.
8. Juster kontramøtrikkerne, der fastgør skjoldgaflerne/-kæderne på plæneklipperskjoldet, indtil skjoldet er i vater (Figur 70).

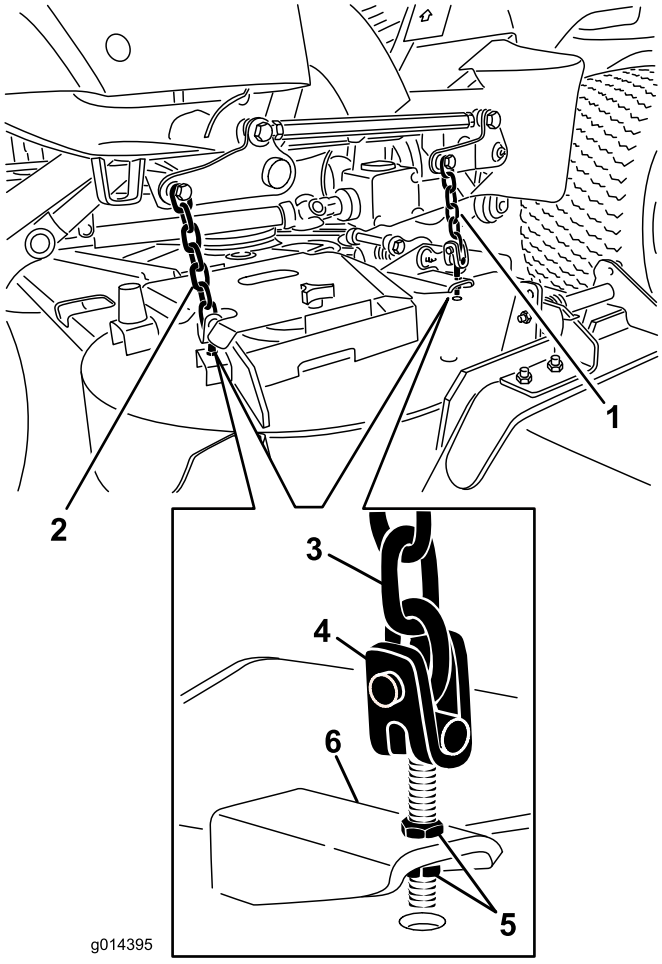

Figur 70

1. Forreste skjoldgaffelkæde
2. Bageste skjoldgaffelkæde
3. Kæde
4. Gaffel
5. Kontramøtrik
6. Plæneklipperskjold

Justering af plæneklipper-skjoldets hældning

Klippeenhedernes hældning er forskellen i klippehøjde fra den forreste del af knivniveauet til den bageste del af knivniveauet. Toro anbefaler en skæreknivshældning på ca. 8 mm. Det vil sige, at bagkanten af knivens skæreplan skal være 8 mm højere end forkanten.

1. Placer maskinen på en plan flade på værkstedets gulv.
2. Indstil klippeenheden til den ønskede klippehøjde, flyt gashåndtaget til positionen Langsom, stop motoren, aktiver parkeringsbremsen, og tag tændingsnøglen ud.

3. Drej den midterste skærekniv, så den peger lige fremad.
4. Mål med en kort lineal afstanden fra gulvet og op til den forreste spids af skærekniven.
5. Drej skærekniven, så denne knivspids nu peger bagud, og mål afstanden fra gulvet og op til knivspidsen, der nu er bagest i skjoldet.
6. Træk det forreste mål fra det bageste mål for at beregne skæreknivens hældning.
7. Hæv skjoldets bagende ved at justere kontramøtrikkerne, der fastgør de bageste skjoldgafler/-kæder, således at knivhældningen indstilles på 8 mm (Figur 70).

Udskiftning af græsdeflektoren

⚠ ADVARSEL

En utildækket udblæsningsåbning kan resultere i, at der udkastes genstande i retning mod operatøren eller omkringstående med risiko for alvorlig personskade. Der kan også opstå kontakt med skærekniven.

- **Brug aldrig maskinen, hvis der ikke er monteret et græskværnsæt eller en græsdeflektor.**
- **Sørg for, at græsdeflektoren er i sænket position.**

1. Sænk klippeenheden ned på værkstedets gulv, flyt gashåndtaget til positionen Langsom, stop motoren, aktiver parkeringsbremsen, og tag tændingsnøglen ud.
2. Fjern låsemøtrikken, bolten, fjederen og afstandsklodsen, som fastgør græsdeflektoren til akselbeslagene (Figur 71). Fjern den beskadigede eller slidte græsdeflektor.

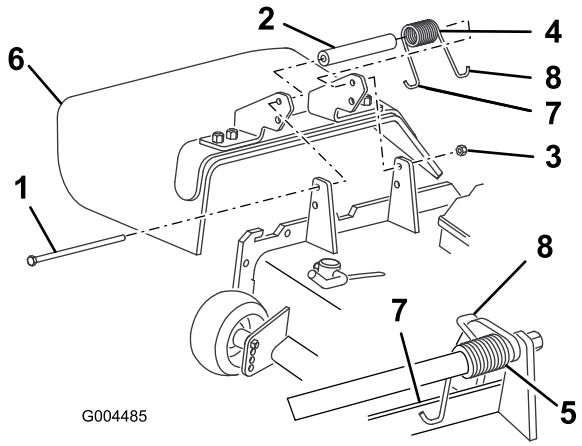

Figur 71

1. Bolt
2. Afstandsklods
3. Låsemøtrik
4. Fjeder
5. Fjeder monteret
6. Græsdeflektor
7. Fjederens venstre krogende, placeres bag skjoldets kant før montering af bolten
8. Fjederens højre krogende

3. Placer afstandsklodsen og fjederen mellem den nye græsdeflektors beslag (Figur 71). Placer fjederens venstre, J-formede krogende bag skjoldets kant.

   Bemærk: Sørg for, at fjederens venstre, J-formede krogende monteres bag skjoldets kant, før bolten monteres som vist i Figur 71.

4. Monter bolten og møtrikken. Placer fjederens højre, J-formede krogende omkring græsdeflektoren (Figur 71).

   Vigtigt: Græsdeflektoren skal kunne sænkes ned på plads. Løft deflektoren op for at kontrollere, at den kan sænkes helt ned.

Vedligeholdelse af førerhus

Rengøring af førerhusets luftfiltre

Eftersynsinterval: For hver 250 timer (Udskift dem, hvis de er slidte eller meget beskidte).

1. Fjern fingerskruerne og ristene fra luftfiltrene inden i førerhuset og bag førerhuset (Figur 72).

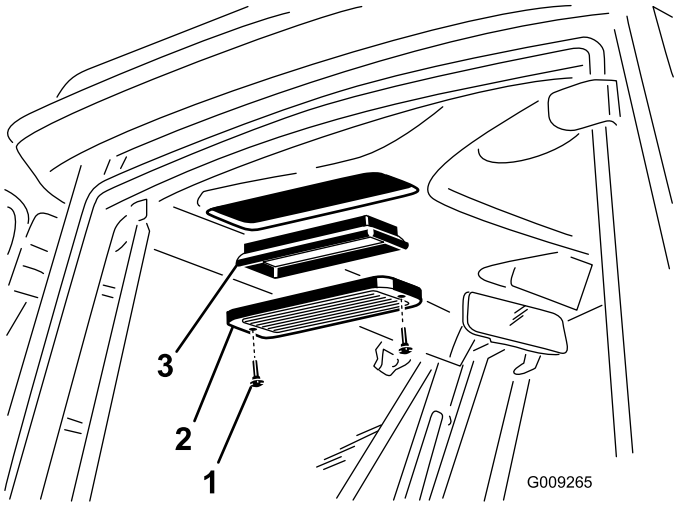

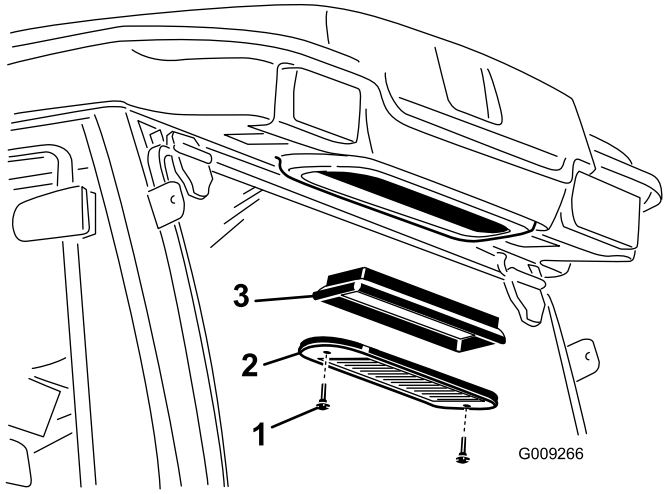

Figur 72

1. Fingerskrue
2. Rist
3. Luftfilter

2. Rengør filtrene ved at blæse ren, oliefri, trykluft gennem dem.

   Vigtigt: Hvis der konstateres huller, revner eller anden beskadigelse, udskiftes filteret.

3. Monter filtre og riste, og fastgør dem med fingerskruerne.

Rengøring af aircondi-tionanlæggets kølespiral

Eftersynsinterval: For hver 250 timer (Rengør hyppigere under meget støvede eller snavsede forhold)

1. Stop motoren, og fjern nøglen.
2. Afmonter de 4 skruer, som fastgør ventilatoren og kondensatordækslet på ventilatorenheden (Figur 73).
3. Løft forsigtigt ventilatoren ud af kondensatordækslet.

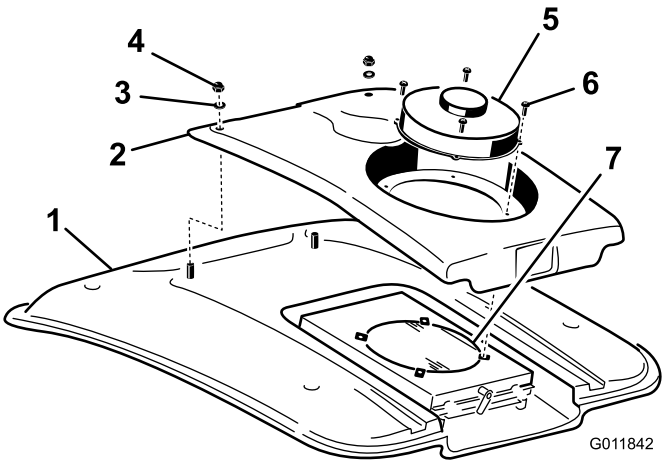

Figur 73

1. Førerhusets tag
2. Kondensatordæksel
3. Spændeskive
4. Møtrik
5. Ventilator
6. Skrue
7. Airconditionkondensator

4. Fjern de to møtrikker og spændeskiver, der fastgør det forreste af kondensatordækslet til førerhusets tag (Figur 73).
5. Tag ventilatorens ledningsstik, der er placeret mellem dækslet og taget, ud.
6. Fjern ventilatoren og dækslet.
7. Fjern og rengør airconditionkondensatorfilteret. Se Rengøring af airconditionkondensatorfilteret.
8. Rengør airconditionkondensatoren grundigt med trykluft (Figur 73).
9. Sæt airconditionkondensatorfilteret på igen.
10. Sæt kondensatordækslet og ventilatoren på plads igen. Sørg for at tilslutte ventilatorledningerne, før du fastgør kondensatordækslet.

Rengøring af airconditionkondensatorfilteret

Eftersynsinterval: For hver 50 timer (Rengør hyppigere under meget støvede eller snavsede forhold)

1. Stop motoren, og fjern nøglen.
2. Drej låsen ud til siden på bagsiden af ventilatorsamlingen (Figur 74).

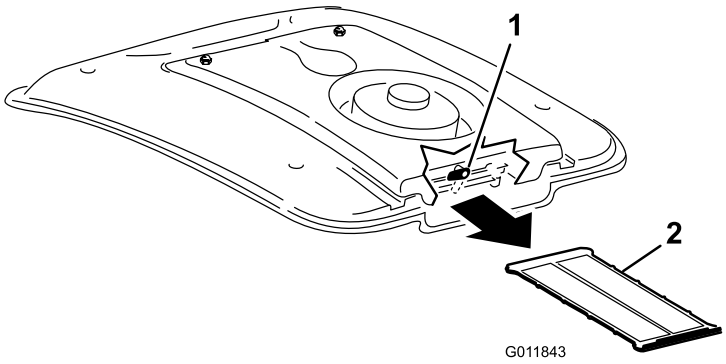

Figur 74

1. Lås
2. Airconditionfilter

3. Skub airconditionfilteret ud under airconditionanlæggets kølespiral (Figur 74).
4. Rengør filteret grundigt med trykluft (Figur 74).
5. Skub filteret ind i kanalerne under airconditionanlæggets kølespiral, og drej låsen nedad.

Rengøring

Rengøring under plæneklipperen

Eftersynsinterval: Hver anvendelse eller dagligt

Fjern ophobning af græs under plæneklipperen hver dag.

1. Udkobl kraftudtaget, lad traktionspedalen returnere til neutralpositionen, og aktiver parkeringsbremsen.
2. Sæt gashåndtaget i Langsom-positionen, stop motoren, tag nøglen ud, og vent, indtil alle bevægelige dele er stoppet, før du stiger af.
3. Hæv plæneklipperen til transportposition.
4. Hæv maskinens forende ved hjælp af støttebukke.
5. Rengør plæneklipperens underside omhyggeligt med vand.

Rengøring af førerhuset

Vigtigt: Der må ikke anvendes en højtryksrenser til at rengøre førerhusets dør- og tagtætningslister. Vandtrykket kan ødelægge listernes tætslutning og resultere i utætheder. Brug i stedet almindeligt haveslangetryk.

Bortskaffelse af affald

Motorolie, batterier, hydraulikolie og motorkølervæske forurener miljøet. Bortskaf dem i henhold til den lokale gældende lovgivning.

Opbevaring

Motor

1. Aftap motorolien fra oliesumpen, og sæt bundproppen i igen.
2. Fjern og bortskaf oliefilteret. Sæt et nyt filter i.
3. Fyld motoren op med 3,8 l anbefalet motorolie. Se Skift af motorolien.
4. Start motoren, og lad den køre i tomgang i to minutter.
5. Tap alt brændstof af brændstoftanken, slangerne, pumpen, filteret og vandudskilleren. Skyl brændstoftanken med rent dieselbrændstof, og tilslut alle slanger.
6. Rengør og efterse luftfilterenheden grundigt.
7. Forsegl luftfilterindtaget og -udtaget med vejrbestandig tape.
8. Kontroller oliepåfyldningsdækslet og brændstofstankdækslet for at sikre, at de sidder godt fast.

Maskine

1. Rengør maskinen, skjoldet og motoren grundigt, og vær specielt opmærksom på følgende områder:
   - Køler og kølergitter
   - Under skjoldet
   - Under skjoldets remskærme
   - Modvægtsfjedre
   - Kraftudtagsakslen
   - Alle fedtfittings og drejepunkter
   - Fjern kontrolpanelet, og rengør indersiden af kontrolkassen
   - Under sædepladen og den øverste del af transmissionen
2. Kontroller og juster trykket i for- og baghjulene. Se afsnittet Kontrol af dæktrykket.
3. Afmonter, slib og afbalancer knivene. Monter skæreknivene igen, og spænd knivboltene med et moment på 115-149 Nm.
4. Kontroller, at der ikke er løse dele, som skal være fastspændte, og efterspænd dem om nødvendigt.
5. Smør alle fedtfittings, drejepunkter og transmissionspinde til omløb af kontraventil ind i fedt. Tør overskydende smøremiddel af.
6. Slib let med sandpapir, og benyt pletreparationslak på lakerede områder, som er blevet ridsede, har været udsat for stenslag eller har rustpletter. Reparer eventuelle buler i metalkarrosseriet.
7. Udfør service på batteriet og kablerne som beskrevet herunder:
   A. Fjern batteriklemmerne fra batteripolerne.
   B. Rengør batteriet, klemmerne og polerne med en stålbørste og en opløsning med tvekulsurt natron.
   C. Smør batterierne og kabelforbindelserne ind i Grafo 112X-fedt (Toro del nr. 505-47) eller vaseline for at forebygge korrosion.
   D. Genoplad langsomt batteriet efter hver 60 dage i 24 timer for at forhindre blysulfatering af batteriet.

Diagrammer

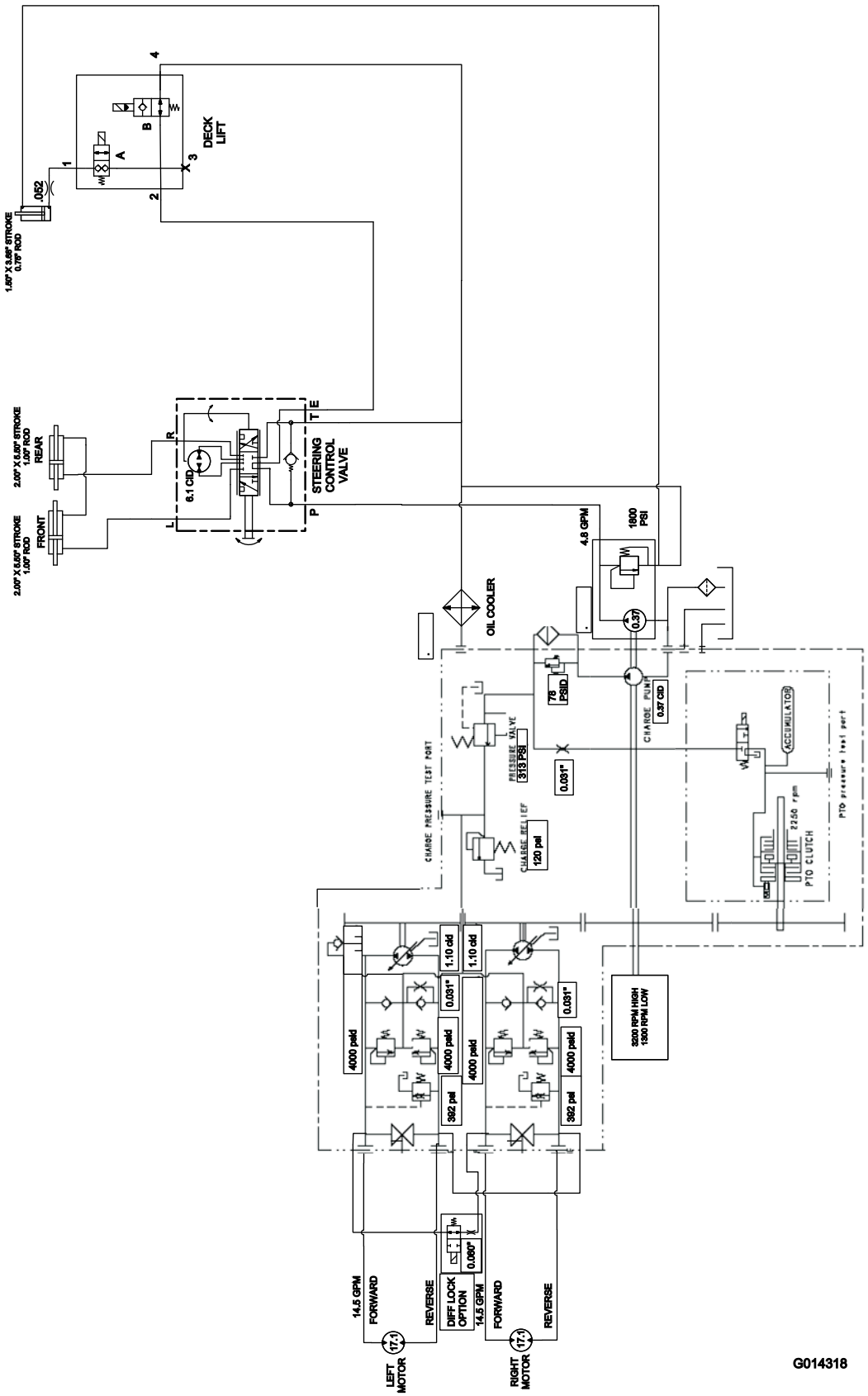

Hydraulikdiagram, model 30534, 30535 og 30536 (Rev. A)

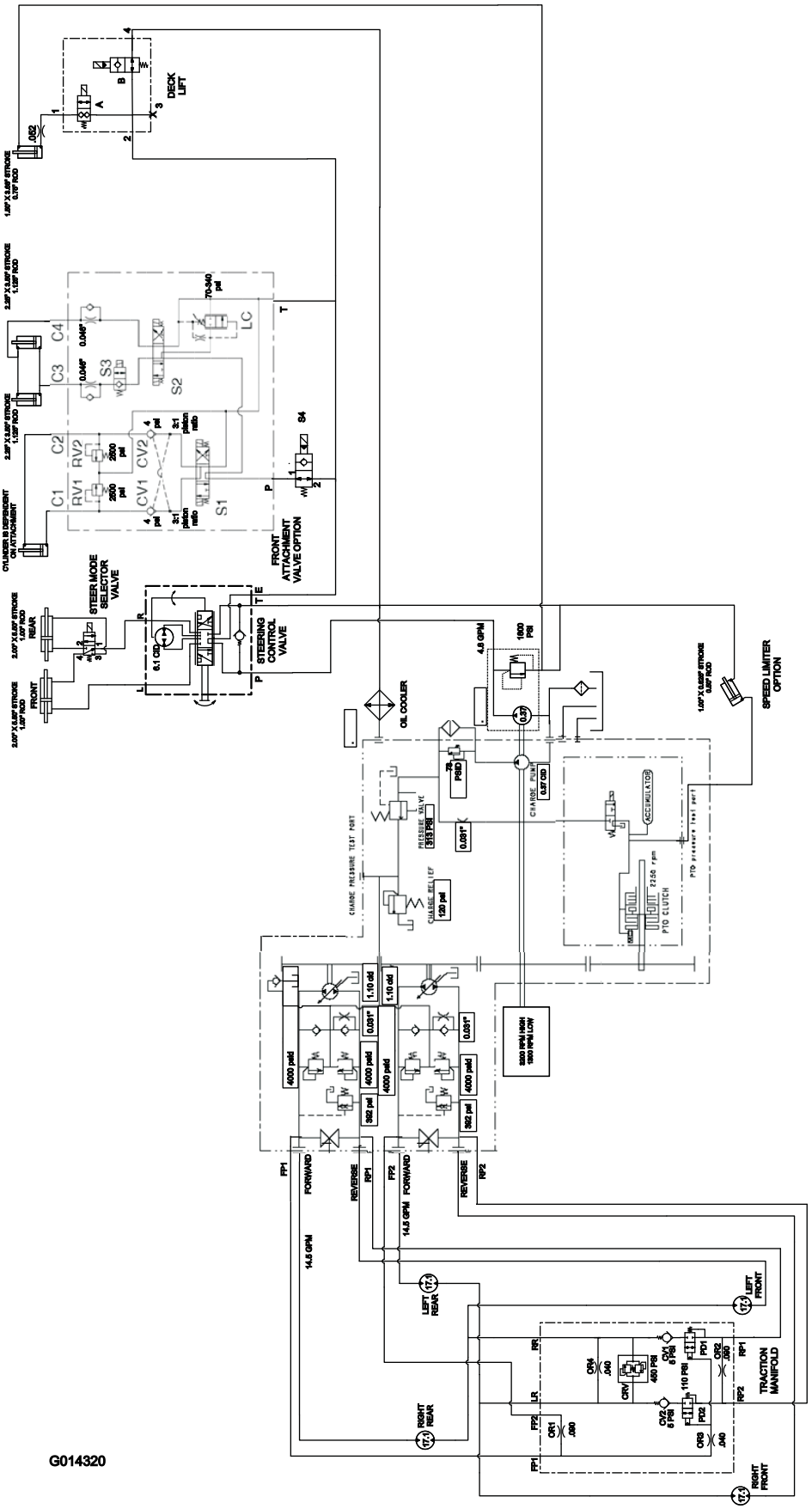

Hydraulikdiagram, model 30537, 30538, 30539, 30540, 30541 og 30542 (Rev. A)

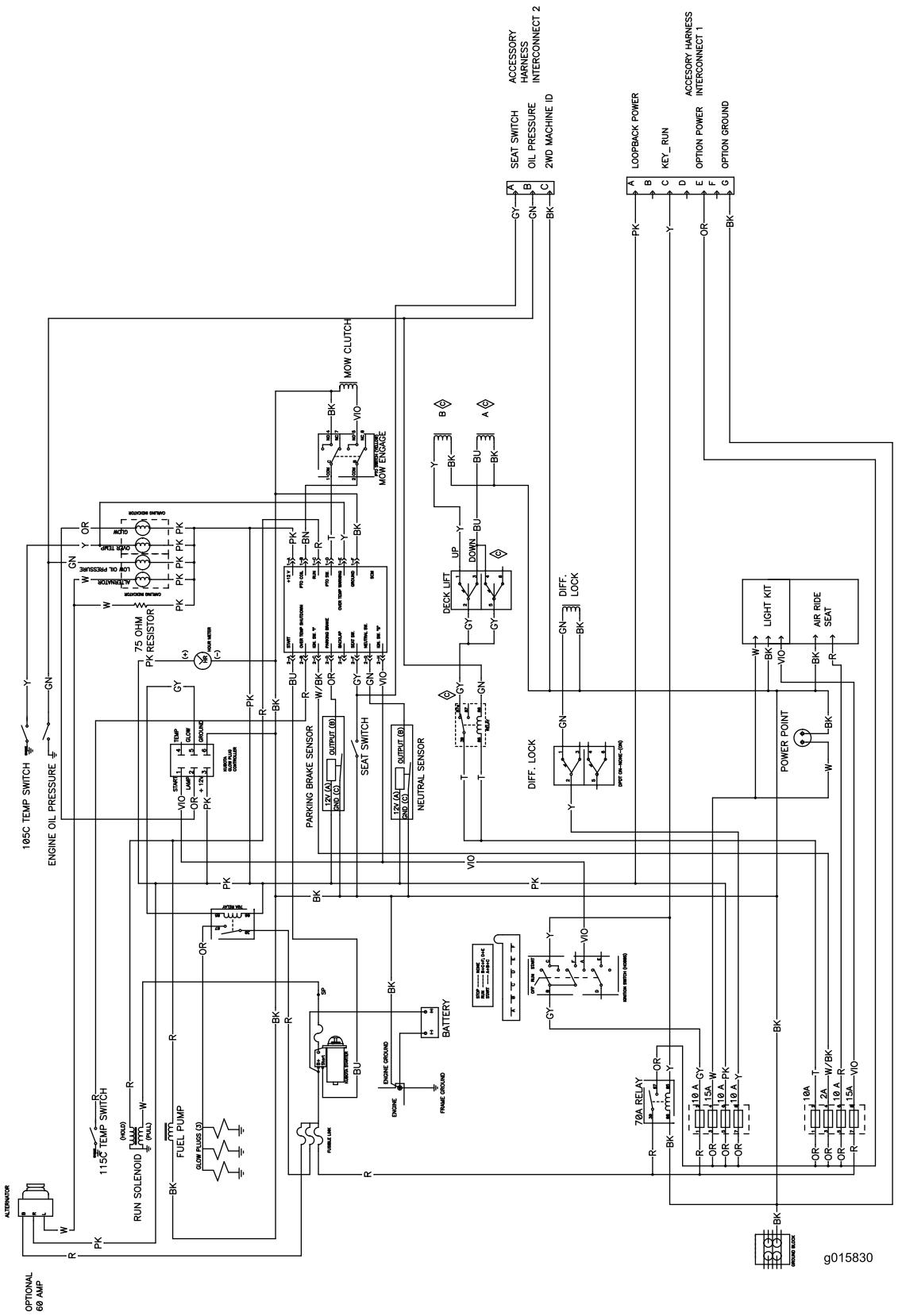

Ledningsdiagram, model 30534, 30535 og 30536 (Rev. C)

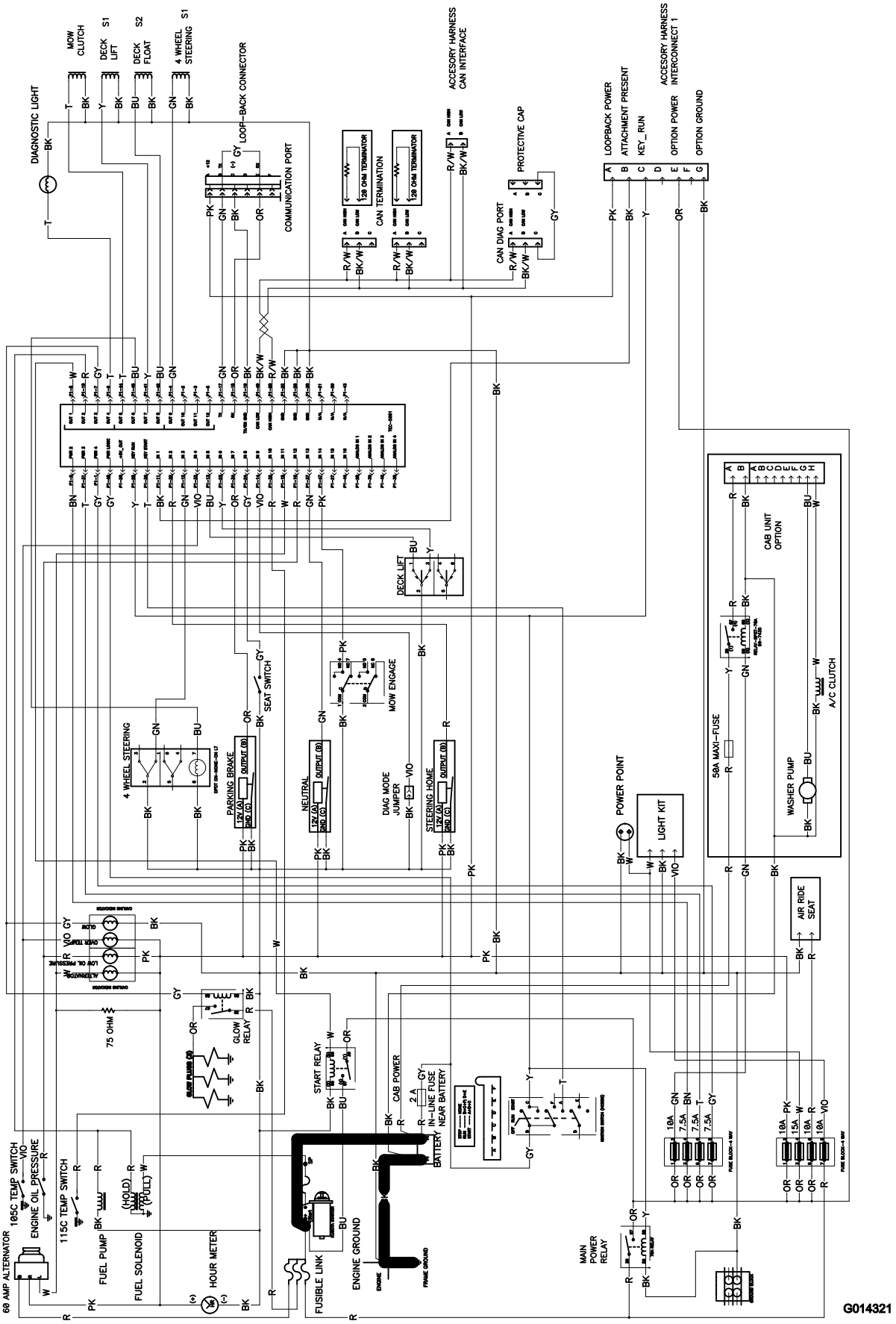

Ledningsdiagram, model 30537, 30538, 30539, 30540, 30541 og 30542 (Rev. A)

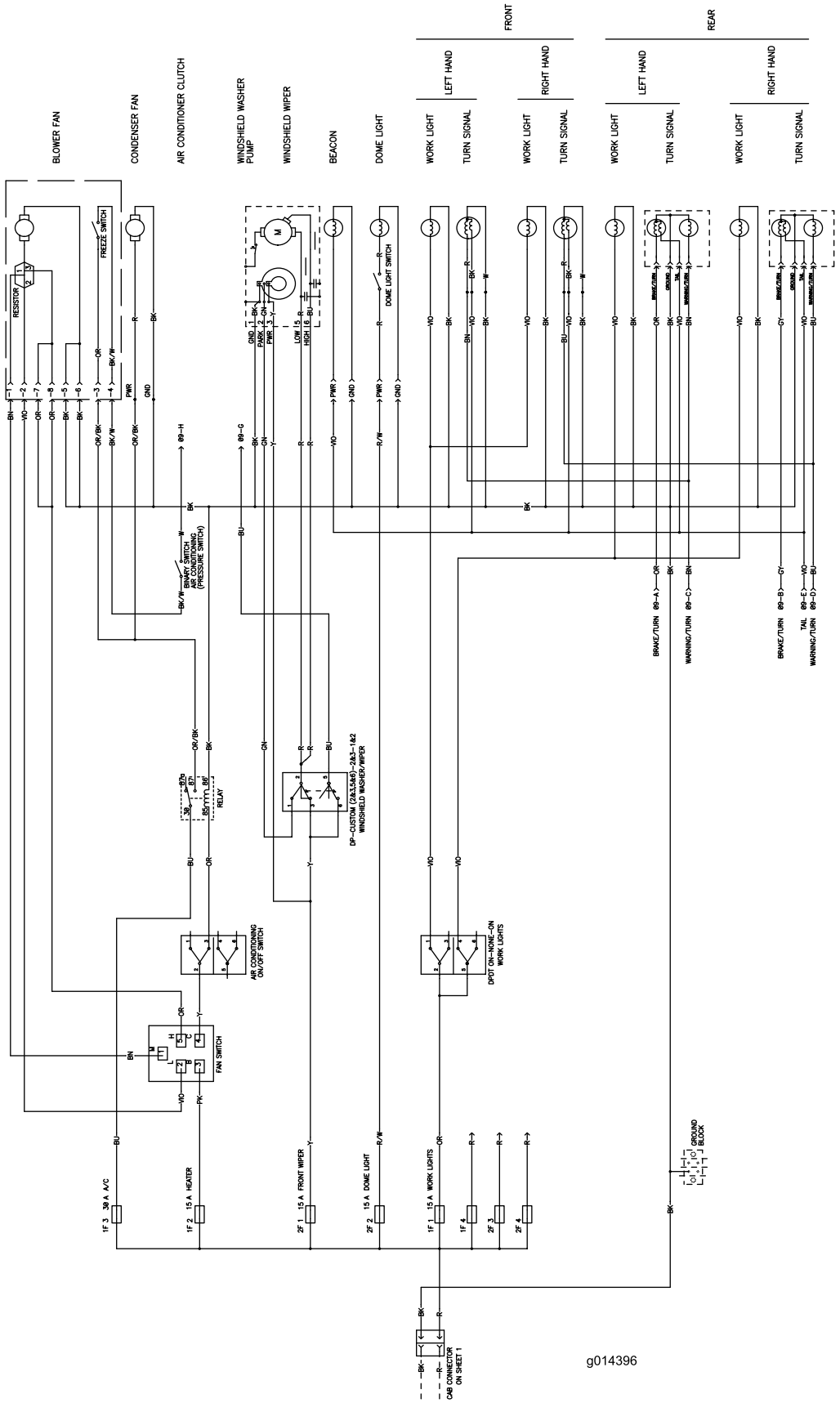

Ledningsdiagram, førerhus (Rev. 1)

Bemærkninger:

Toro Total dækningsgaranti

En begrænset garanti

Fejl og produkter, der er dækket

The Toro® Company og dets søsterselskab, Toro Warranty Company, garanterer i fællesskab i henhold til en aftale mellem dem, at dit Toro-produkt ("produktet") er frit for materialefejl og fejl i den håndværksmæssige udførelse i to år eller 1500 driftstimer*, hvad end der måtte indtræde først. Denne garanti gælder for alle produkter med undtagelse af dybdeluftere (se de separate garantierklæringer for disse produkter). Hvis der forekommer en fejl, som er dækket af garantien, vil vi reparere produktet uden omkostninger for dig. Dette inkluderer fejldiagnose, arbejdsløn, reservedele og transport. Denne garanti træder i kraft på den dato, produktet leveres til den person, som oprindeligt køber det i detailleddet.
* Produkt udstyret med timetæller.

Sådan får du udført service, der er dækket af garantien

Det påhviler dig at underrette produktforhandleren eller den autoriserede produktforhandler, som du har købt produktet hos, så snart du tror, der er opstået en fejl, som er dækket af garantien. Hvis du har brug for hjælp til at finde frem til en produktforhandler eller en autoriseret forhandler, eller hvis du har spørgsmål vedrørende dine rettigheder eller ansvar i henhold til garantien, kan du kontakte os her:

Commercial Products Service Department
Toro Warranty Company
8111 Lyndale Avenue South
Bloomington, MN 55420-1196, USA
E-mail: commercial.warranty@toro.com

Ejerens ansvar

Du er som ejer af produktet ansvarlig for at udføre den vedligeholdelse og de justeringer, som er nødvendige i henhold til din betjeningsvejledning. Hvis du ikke udfører den nødvendige vedligeholdelse og de nødvendige justeringer, kan dette danne grundlag for at afvise en reklamation i henhold til garantien.

Genstande og fejl, der ikke er dækket

Det er ikke alle produktfejl eller funktionsfejl, der måtte opstå i garantiperioden, som udgør materialefejl eller fejl i den håndværksmæssige udførelse. Denne garanti dækker ikke følgende:

- Produktfejl, som er en følge af brug af ikke-originale Toro-reservedele eller af installation og brug af ekstra eller modificeret eller ikke-originalt Toro-tilbehør og -produkter. Der kan medfølge en separat garantierklæring fra producenten af sådanne enheder.
- Produktfejl, som er en følge af manglende udførelse af anbefalet vedligeholdelse og/eller justeringer. Undladelse af at udføre korrekt vedligeholdelse af Toro-produkterne i henhold til skemaet over anbefalet vedligeholdelse i *betjeningsvejledningen* kan danne grundlag for afvisning af et garantikrav.
- Produktfejl, som er en følge af at have betjent produktet på en ødelæggende, uagtsom eller hensynsløs måde.
- Reservedele, som forbruges ved brug, medmindre de skønnes at være defekte. Eksempler på reservedele, som forbruges eller opbruges under normal betjening af produktet omfatter, men er ikke begrænset til, bremseklodser og -belægninger, koblingsbelægninger, skæreknive, knivcylindre, bundknive, piber, tændrør, styrehjul, dæk, filtre, remme samt visse sprøjtekomponenter såsom membraner, dyser og kontraventiler osv.
- Fejl, der forårsages af eksterne forhold. Forhold, der anses for at være eksterne forhold, omfatter, men er ikke begrænset til, vejrlig, opbevaringsforhold, forurening, brug af ikke-godkendte kølevæsker, smøremidler, tilsætningsstoffer, gødningsmidler, vand eller kemikalier osv.
- Normal støj, vibration, slid og ælde samt forringelse.
- Normalt slid omfatter, men er ikke begrænset til, beskadigelse af sæder som følge af slitage eller afslidning, slid på malede overflader, ridsede mærkater eller vinduer osv.

Reservedele

Reservedele, der planmæssigt skal udskiftet i forbindelse med nødvendig vedligeholdelse, er kun dækket af garantien i tidsrummet frem til det planmæssige tidspunkt for udskiftning af den pågældende reservedel. Reservedele, der udskiftes i henhold til denne garanti, er dækket af garantien i den originale produktgarantis løbetid og bliver Toros ejendom. Toro træffer endelig beslutning om, hvorvidt en reservedel eller en samlet enhed skal repareres eller udskiftes. Toro har ret til at bruge fabriksrenoverede reservedele til reparationer, der er dækket af garantien.

Bemærkning vedrørende garanti for dybdeafladningsbatteri:

Dybdeafladningsbatterier kan levere et samlet, specificeret antal kilowatttimer i løbet af deres levetid. Brugs-, opladnings- og vedligeholdelsesteknikker kan forlænge eller forkorte den samlede batterilevetid. I takt med at batterierne i dette produkt forbruges, vil mængden af nyttigt arbejde mellem opladningsintervaller langsomt formindskes, indtil batteriet er helt faldt. Udskiftning af slidte batterier som følge af normalt forbrug påhviler ejeren af produktet. Det kan være nødvendigt at udskifte batterier under produktets normale garantiperiode for ejerens regning.

Omkostninger til vedligeholdelse afholdes af ejeren

Motorjustering, smøring, rengøring og polering, udskiftning af genstande og fejl, der ikke er dækket, kølevæske og udførelse af anbefalet vedligeholdelse er eksempler på normal service, som Toro-produkter kræver, for hvilken omkostningerne afholdes af ejeren.

Generelle betingelser

Det eneste retsmiddel, du har til rådighed i henhold til nærværende garanti, er reparation hos en autoriseret Toro-forhandler.

Hverken The Toro Company eller Toro Warranty Company er ansvarlig for følgeskader eller indirekte eller hændelige skader i forbindelse med brugen af de Toro-produkter, der er dækket af nærværende garanti, herunder omkostninger eller udgifter til at fremskaffe erstatningsudstyr eller service i de perioder, der med rimelighed medgår i forbindelse med funktionsfejl eller manglende rådighed over produktet, mens der udføres reparationer i henhold til garantien. Bortset fra den emissionsgaranti, der er nævnt nedenfor, og kun såfremt denne måtte finde anvendelse, gives ingen anden udtrykkelig garanti.

Alle underforståede garantier om salgbarhed og brugsegnethed er begrænset til denne udtrykkelige garantis varighed. I visse stater er det ikke tilladt at fragå ansvar for hændelige og følgeskader eller at begrænse tidsrummet for en underforstået garantis varighed, så ovenstående ansvarsfragåelser og begrænsninger gælder muligvis ikke for dig.

Denne garanti giver dig bestemte juridiske rettigheder, men derudover kan du også have andre rettigheder, som varierer fra stat til stat.

Bemærk vedrørende motorgaranti:

Emissionskontrolsystemet på dit produkt kan være dækket at en separat garanti, som overholder de krav, der er fastsat af det amerikanske miljøbeskyttelsesagentur (Environmental Protection Agency, EPA) og/eller rådet for luftressourcer i Californien (California Air Resources Board, CARB). De timemæssige begrænsninger, der er anført ovenfor, gælder ikke for garantien på emissionskontrolsystemet. Læs garantierklæringen om motoremissionskontrol, som er trykt i *betjeningsvejledningen* eller indeholdt i motorproducentens dokumentation, for at få yderligere oplysninger.

Andre lande end USA og Canada

Kunder, som har købt Toro-produkter, der er eksporteret fra USA eller Canada, skal kontakte deres Toro-forhandler for at få en garantipolice, som gælder for deres land, provins eller stat. Såfremt du af en eller anden grund er utilfreds med din forhandlers service eller har problemer med at få oplysninger om garantien, bedes du kontakte Toro-importøren. Hvis alt andet svigter, kan du kontakte os hos Toro Warranty Company.