Form No. 3368-999 Rev A

Bastidor delantero de acoplamiento rápido

Máquina multiuso Groundsmaster 360®

Nº de modelo 30509—Nº de serie 311000001 y superiores

Instrucciones de instalación

Instalación

Piezas sueltas

Utilice la tabla siguiente para verificar que no falta ninguna pieza.

Procedimiento	Descripción	Cant.	Uso
1	No se necesitan piezas	–	Retire la carcasa de corte
2	Bastidor de acoplamiento delantero Tubo hidráulico más corto Tubo hidráulico más largo	1 1 1	Monte los tubos hidráulicos en el bastidor de acoplamiento delantero
3	Tornillo, 1/2 x 1–1/4 pulgada Tuerca con arandela prensada, 1/2 pulgada Tornillo, 1/2 x 4–1/2 pulgada Espaciador Tornillo, 1/2 x 3-1/4 pulgada Arandela de apoyo Espaciador	4 11 6 4 1 2 1	Monte el bastidor de acoplamiento delantero
4	Abrazadera Pletina Abrazadera Pletina Tornillo de cuello cuadrado Tuerca con arandela prensada	1 1 1 1 2 2	Instale los tubos hidráulicos
5	No se necesitan piezas	–	Monte el árbol de transmisión
6	Interruptor Pegatina	2 1	Instale los interruptores.
7	No se necesitan piezas	–	Compruebe el funcionamiento del accesorio.

Documentación y piezas adicionales

Descripción	Cant.	Uso
Instrucciones de instalación	1	Utilizar para instalar el kit
Catálogo de piezas	1	Utilizar para citar números de pieza
Pasador de bloqueo	1	Utilizar para sujetar el accesorio al bastidor de elevación
Chaveta	1	Utilizar para sujetar el accesorio al bastidor de elevación

Nota: El Groundsmaster 360 debe estar equipado con el Kit eléctrico, Pieza Nº 115-0019, para poder utilizar el Kit de bastidor delantero de acoplamiento rápido.

© 2011—The Toro® Company
8111 Lyndale Avenue South
Bloomington, MN 55420

Registre su producto en www.Toro.com.

Traducción del original (ES)
Impreso en EE.UU.
Reservados todos los derechos

1

Cómo retirar la carcasa de corte

No se necesitan piezas

Procedimiento

1. Aparque la máquina en una superficie nivelada con la carcasa de corte elevada al máximo. Pare el motor, ponga el freno de estacionamiento y retire la llave de contacto.

   Nota: Cuando la carcasa de corte está en la posición elevada, la tensión del muelle de torsión de la biela de tiro es menor, de modo que es mucho más fácil desconectar las bielas de tiro de la máquina.

2. Desconecte la biela de tiro de cada lado de la máquina como se indica a continuación:

   ⚠ CUIDADO

   Tenga cuidado al desconectar las bielas de tiro. Los muelles de torsión de las bielas de tiro pueden causar cierta rotación de las bielas de tiro durante esta operación.

   - Retire el tornillo de cuello largo que sujeta el pasador de retención al bastidor de tiro (Figura 1).

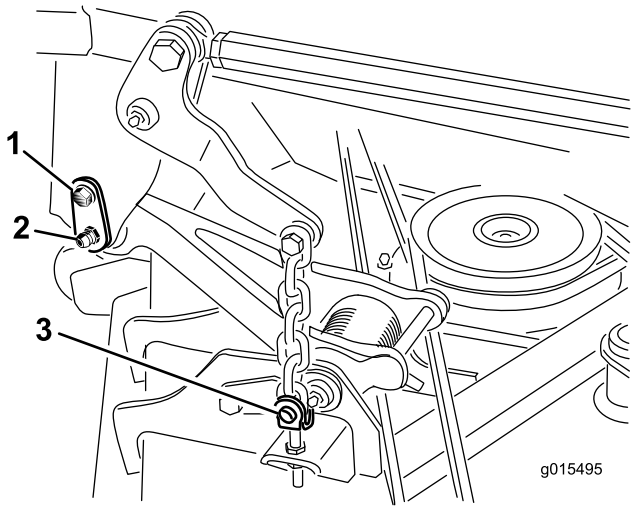

Figura 1

1. Tornillo de cuello largo
2. Pasador de retención
3. Pasadores de anilla y chavetas

   - Retire el pasador de retención con cuidado del bastidor de tiro y de la biela de tiro.

3. Observe la posición del pasador en el soporte de altura de corte para el ensamblaje posterior (Figura 2). Retire el pasador del soporte de altura de corte.

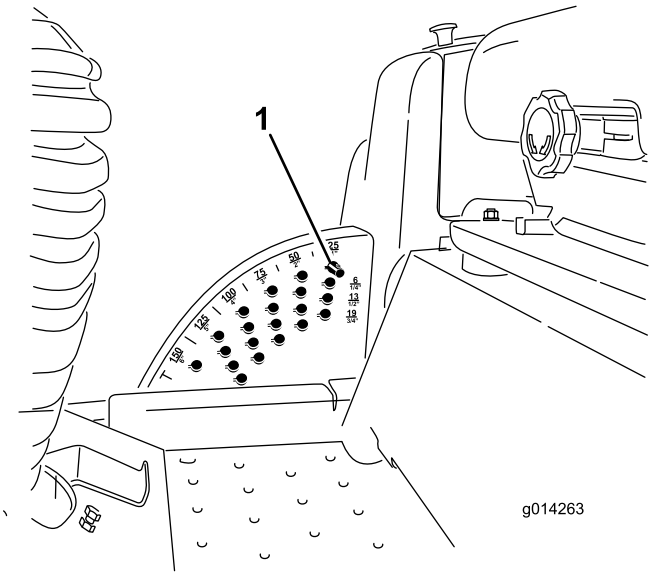

Figura 2

1. Pasador de altura de corte

4. Coloque plataformas rodantes apropiadas debajo de la carcasa de corte.
5. Arranque el motor y baje la carcasa de corte sobre las plataformas rodantes. Pare el motor y retire la llave del interruptor de encendido.

   ⚠ ADVERTENCIA

   No arranque el motor ni accione el interruptor de la toma de fuerza mientras que el árbol de la toma de fuerza está desconectado de la carcasa de corte. Si se arrancara el motor y el árbol de la toma de fuerza empezara a rotar, podrían producirse lesiones graves. Retire el fusible de la TDF del bloque de fusibles para impedir que se accione accidentalmente el embrague de la TDF.

6. Levante la chapa del suelo, dejando expuesta la parte superior de la carcasa de corte.
7. Desconecte la horquilla del árbol de la toma de fuerza del eje de la caja de engranajes de la carcasa de corte como se indica a continuación.

   - Quite el pasador cilíndrico de la horquilla y del eje de la caja de engranajes (Figura 3). Guarde el pasador cilíndrico para su uso posterior.

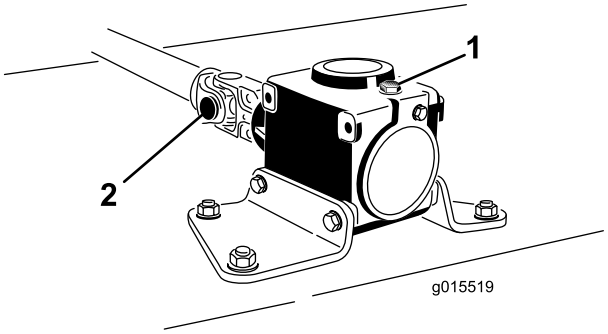

Figura 3

1. Caja de engranajes
2. Horquilla del árbol de la toma de fuerza

- Afloje los 2 tornillos de caperuza y las contratuercas (Figura 3).
- Desconecte la horquilla del árbol de la toma de fuerza del eje de la caja de engranajes y amárrelos al bastidor.

8. Retire los 4 pasadores de anilla y las chavetas que sujetan las cadenas de elevación de la carcasa a las horquillas de ajuste de la carcasa de corte (Figura 1).
9. Aleje la carcasa de corte de debajo de la máquina.

2

Montaje de los tubos hidráulicos en el bastidor de acoplamiento delantero

Piezas necesarias en este paso:

1	Bastidor de acoplamiento delantero
1	Tubo hidráulico más corto
1	Tubo hidráulico más largo

Procedimiento

1. Conecte provisionalmente el tubo hidráulico más corto al acoplamiento recto de la válvula (Figura 4).
2. Conecte provisionalmente el tubo hidráulico más largo al acoplamiento recto del colector (Figura 4).

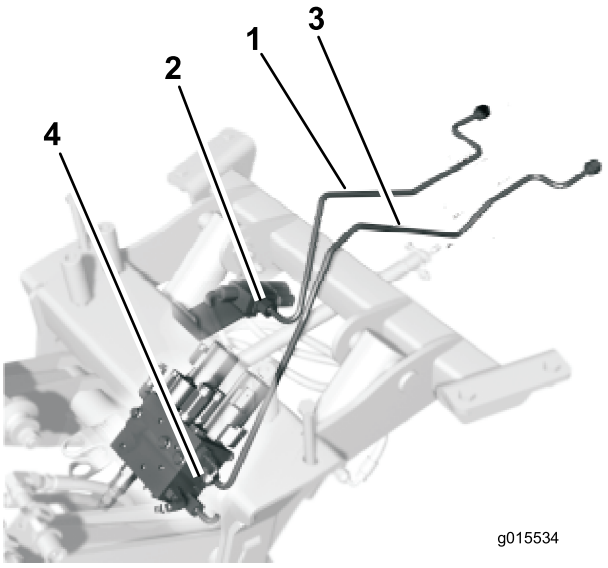

Figura 4

1. Tubo hidráulico más corto
2. Válvula
3. Tubo hidráulico más largo
4. Colector

3

Montaje del bastidor de acoplamiento delantero

Piezas necesarias en este paso:

4	Tornillo, 1/2 x 1–1/4 pulgada
11	Tuerca con arandela prensada, 1/2 pulgada
6	Tornillo, 1/2 x 4–1/2 pulgada
4	Espaciador
1	Tornillo, 1/2 x 3-1/4 pulgada
2	Arandela de apoyo
1	Espaciador

Procedimiento

1. Figura 5 muestra una vista superior de la ubicación, el posicionamiento y las dimensiones de las fijaciones utilizadas para sujetar el bastidor de acoplamiento delantero a la parte inferior del bastidor de la unidad de tracción.

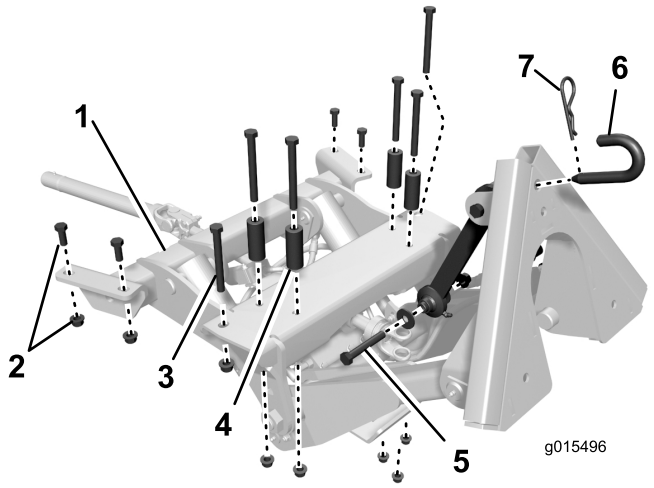

Figura 5

1. Bastidor de acoplamiento delantero
2. Tornillo, 1/2 x 1-1/4 pulgada y tuerca con arandela prensada de 1/2 pulgada
3. Tornillo, 1/2 x 4-1/2 pulgadas
4. Espaciador
5. Tornillo, 1/2 x 3-1/4 pulgadas, 2 arandelas de apoyo y contratuerca, 1/2 pulgada
6. Pasador de bloqueo
7. Chaveta

2. Pase el tubo hidráulico más corto (Figura 4) alrededor y por encima de la varilla de control de tracción.
3. Coloque el bastidor de acoplamiento delantero debajo de la parte delantera de la máquina (Figura 6).
4. Eleve el bastidor de acoplamiento delantero alineando los taladros de montaje con los taladros de los perfiles del bastidor y los taladros del travesaño delantero del bastidor (Figura 6).

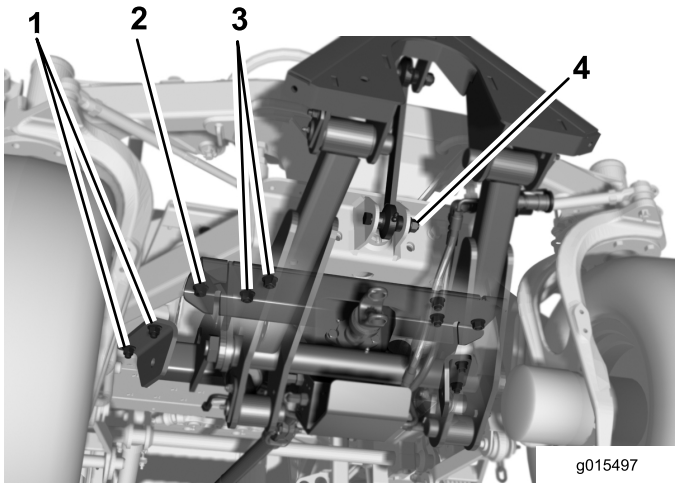

Figura 6

1. Tornillo, 1/2 x 1-1/4 pulgada y tuerca con arandela prensada de 1/2 pulgada
2. Tornillo de 1/2 x 4-1/2 pulgadas y tuerca con arandela prensada de 1/2 pulgada
3. Tornillo de 1/2 x 4-1/2 pulgadas, espaciador y tuerca con arandela prensada de 1/2 pulgada
4. Tornillo, 1/2 x 3-1/4 pulgadas, 2 arandelas de apoyo y contratuerca, 1/2 pulgada

5. En la parte delantera del accesorio, sujete el taladro exterior de cada lado a los perfiles del bastidor con un tornillo de 1/2 x 4-1/2 pulgadas y una tuerca con arandela prensada de 1/2 pulgada (Figura 6).
6. En la parte trasera del accesorio, sujete provisionalmente cada lado a los perfiles del bastidor con 2 tornillos de 1/2 x 1-1/4 pulgada y tuercas con arandela prensada de 1/2 pulgada (Figura 6).
7. En los 4 tornillos de montaje restantes, sujete el accesorio al travesaño del bastidor con tornillos de 1/2 x 4-1/2 pulgadas, espaciadores y tuercas con arandela prensada de 1/2 pulgada (Figura 6). Coloque los espaciadores entre la cabeza de los tornillos y el travesaño.
8. Apriete las fijaciones to 91 - 113 N-m.
9. Sujete el enganche superior al soporte del eje con el tornillo de 1/2 x 3-1/4 pulgadas, 2 arandelas de apoyo y una contratuerca de 1/2 pulgada (Figura 5 y Figura 6). Las arandelas deben colocarse en el exterior de las pestañas del soporte del eje. Instale el espaciador y apriete a 91-113 Nm (Figura 7).

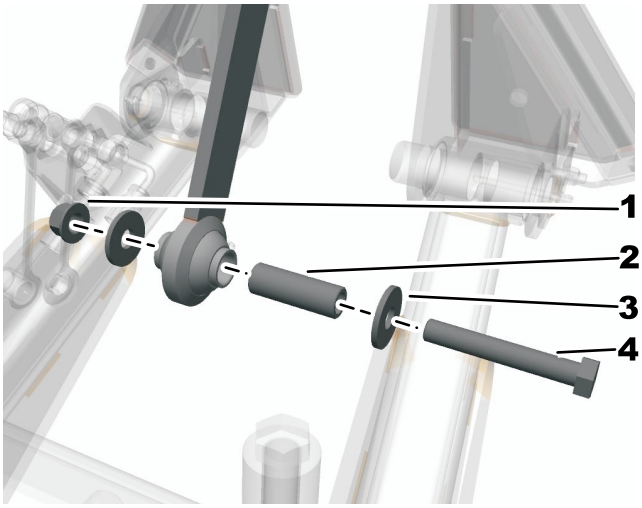

Figura 7

1. Contratuerca (1/2 pulgada)
2. Espaciador
3. Arandela de apoyo
4. Tornillo (3/2 x 1–1/4 pulg.)

4

Instalación de los tubos hidráulicos

Piezas necesarias en este paso:

1	Abrazadera
1	Pletina
1	Abrazadera
1	Pletina
2	Tornillo de cuello cuadrado
2	Tuerca con arandela prensada

Procedimiento

1. Coloque un recipiente debajo de los tapones de los tubos hidráulicos (Figura 8).
2. Retire los tapones de los tubos hidráulicos de la máquina (Figura 8). Retire un tapón a la vez mientras instala cada tubo para evitar una pérdida excesiva de fluido hidráulico.

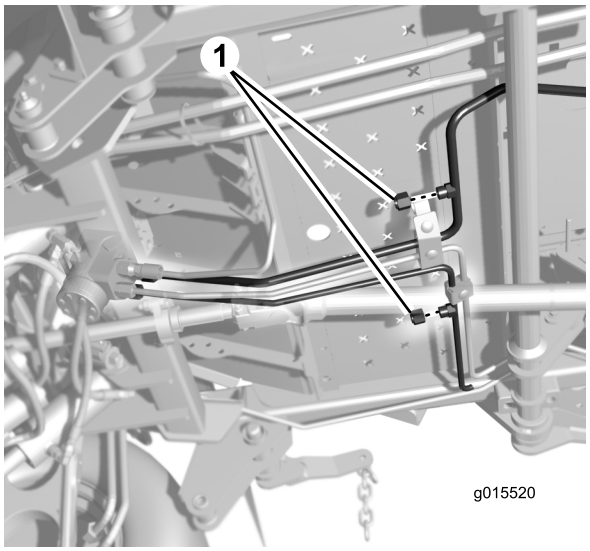

Figura 8

1. Tapones de los tubos hidráulicos

3. Conecte el extremo trasero del tubo hidráulico más corto al tubo de la máquina (Figura 9).

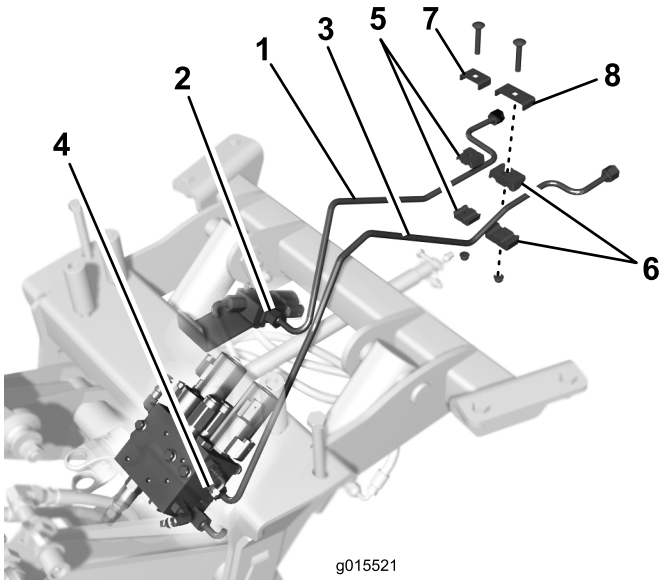

Figura 9

1. Tubo hidráulico más corto
2. Válvula
3. Tubo hidráulico más largo
4. Colector
5. Abrazadera pequeña
6. Abrazadera grande
7. Pletina pequeña
8. Pletina grande

4. Conecte el extremo trasero del tubo hidráulico más largo al tubo de la máquina (Figura 9).
5. Apriete las conexiones.
6. Conecte provisionalmente el tubo hidráulico más corto al tubo adyacente de la máquina con la abrazadera pequeña, la pletina, el tornillo de cuello cuadrado y la tuerca con arandela prensada, según se muestra en Figura 9.

7. Conecte provisionalmente el tubo hidráulico más largo al tubo adyacente de la máquina con la abrazadera grande, la pletina, el tornillo de cuello cuadrado y la tuerca con arandela prensada, según se muestra en Figura 9.
8. Apriete los tornillos de cuello cuadrado y las tuercas.

5

Montaje del árbol de transmisión

No se necesitan piezas

Procedimiento

1. Alinee los taladros de montaje del árbol de transmisión con el taladro del eje secundario, y deslice el árbol de transmisión sobre el eje secundario del accesorio (Figura 10).

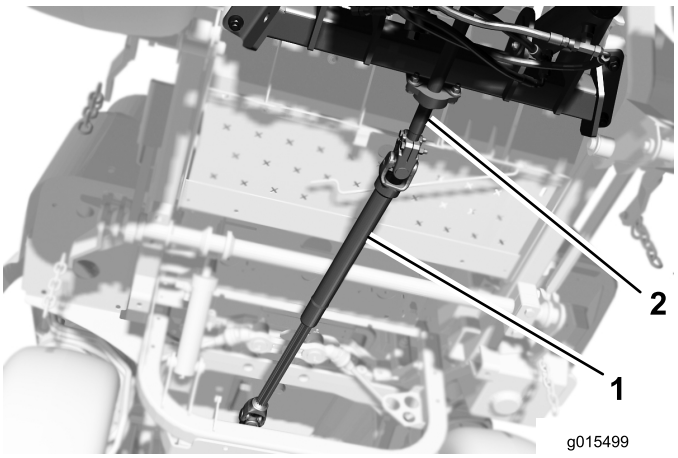

Figura 10

1. Árbol de transmisión
2. Eje secundario

2. Sujete el árbol de transmisión al eje secundario con el pasador cilíndrico que retiró anteriormente.
3. Apriete los 2 tornillos de caperuza y contratuercas del árbol de transmisión.

6

Instalación de los interruptores

Piezas necesarias en este paso:

2	Interruptor
1	Pegatina

Procedimiento

1. Recorte la pegatina suministrada con un cútter
2. Retire el tapón presionando desde dentro de la consola.
3. Instale la pegatina entre los huecos de los interruptores.

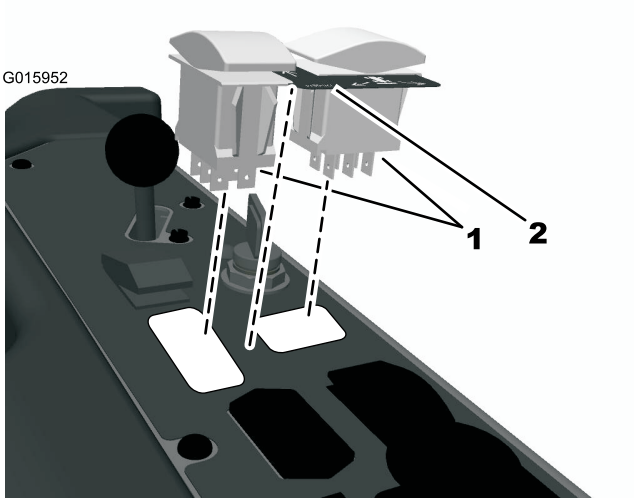

Figura 11

1. Interruptores
2. Pegatina

4. Instale los interruptores a presión en los huecos.
5. Conecte el arnés de cables a los interruptores.

7

Comprobación del funcionamiento del bastidor delantero de acoplamiento rápido

No se necesitan piezas

Procedimiento

Pruebe la máquina para confirmar que todos los controles y componentes funcionan de la manera prevista.

1. Arranque el motor.
2. Eleve y baje el bastidor delantero de acoplamiento rápido para confirmar que todo funciona correctamente.
3. Pare el motor, ponga el freno de estacionamiento y retire la llave de contacto.
4. Compruebe que no hay fugas.

   Nota: Si hay fugas o si la máquina no funciona correctamente, revise y repita los pasos de este manual para comprobar que todo está correctamente conectado.

Operación

Nota: Los lados derecho e izquierdo de la máquina se determinan desde la posición normal del operador.

Primero la Seguridad

Le rogamos lea todas las instrucciones y símbolos relativos a la seguridad en la sección de seguridad. El conocer esta información puede ayudar a evitarle lesiones a usted o a otras personas.

⚠ PELIGRO

La conducción sobre hierba mojada, hielo o en pendientes escarpadas y resbaladizas puede hacer que la máquina patine y que usted pierda el control.

Si una rueda pasa por el borde de un terraplén o una zanja, puede causar un vuelco, que puede dar lugar a lesiones graves o la muerte.

Lea y observe las instrucciones y advertencias sobre protección contra vuelcos.

Para evitar la pérdida de control y la posibilidad de un vuelco:

- **No opere cerca de terraplenes o agua.**
- **Reduzca la velocidad y extreme las precauciones en cuestas o pendientes.**
- **Evite cambios bruscos de velocidad o de dirección. Utilice siempre los cinturones de seguridad**

⚠ CUIDADO

Esta máquina produce niveles sonoros que superan los 85 dBA en el oído del operador, que pueden causar pérdidas auditivas en caso de periodos extendidos de exposición.

Lleve protección auditiva mientras opera esta máquina.

Se recomienda el uso de equipos de protección para los ojos, los oídos, los pies y la cabeza.

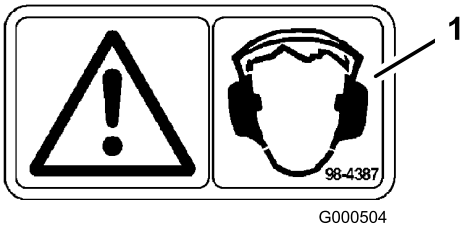

Figura 12

1. Advertencia – lleve protección auditiva

Uso del accesorio delantero

Para activar el accesorio delantero, utilice los interruptores basculantes según se indica en la Figura 13.

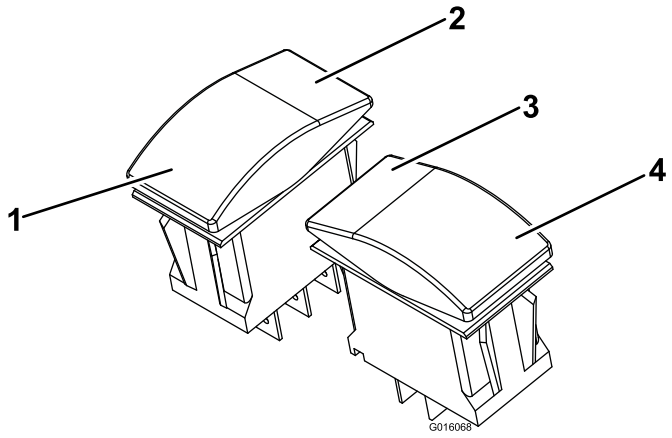

Figura 13

1. Presione brevemente para bajar el accesorio delantero en modo de flotación. Mantenga presionado para bajar el accesorio con el motor.
2. Elevar y parar el accesorio delantero
3. Desplazar el accesorio delantero a la derecha
4. Desplazar el accesorio delantero a la izquierda

⚠ ADVERTENCIA

El mantener presionado el interruptor de bajada del accesorio delantero en cualquiera de sus modalidades puede causar importantes daños en el sistema hidráulico y puede dañar el accesorio delantero.

Para utilizar los accesorios delanteros:

Retire la carcasa de corte según se muestra en 1 Cómo retirar la carcasa de corte (página 1), luego monte el árbol de transmisión según se indica en 5 Montaje del árbol de transmisión (página 6).

⚠ ADVERTENCIA

El árbol de transmisión no puede montarse en el accesorio delantero con la carcasa instalada, porque se dañaría la máquina.

⚠ ADVERTENCIA

No se recomienda utilizar accesorios delanteros no motorizados con la carcasa instalada. Si lo hace, podría causar daños en la máquina o lesionar al operador o a otras personas.

Para utilizar el cortacésped:

1. Limpie y engrase todos los accesorios delanteros.
2. Retire el árbol de transmisión.
3. Instale la carcasa delantera.

Accesorios

Lea el *Manual del operador* suministrado con el accesorio antes de utilizar el accesorio.

Asegúrese de que los acoplamientos rápidos hidráulicos están libres de contaminantes antes de conectarlos.

Mantenga el árbol de salida engrasado para que no se oxide.

Nunca accione la toma de fuerza con el accesorio en posición elevada. Se notarán ruidos en la línea de transmisión de la TDF.

Instale el accesorio según se indica a continuación:

- Retire cualquier accesorio de la máquina. Siga las recomendaciones del fabricante del accesorio respecto a la inmovilización y almacenamiento seguros.
- Acerque la máquina hasta que esté detrás del adaptador de accesorios. Eleve el adaptador de la máquina e introdúzcalo en el adaptador del accesorio.
- Acople los adaptadores con el pasador de acoplamiento y la chaveta, según se indica en Figura 14. Para cargas más abusivas, puede utilizar un perno y una tuerca.

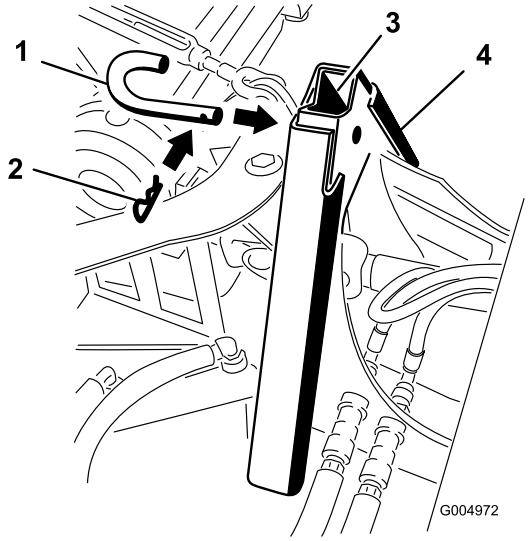

Figura 14

1. Pasador de acoplamiento 2. Pasador

Conversión entre accesorio delantero y carcasa de cortacésped.

Cómo retirar la carcasa

1. En una superficie plana y nivelada, levante la carcasa a la posición más alta.
2. Coloque 2 plataformas rodantes debajo de cada extremo de la carcasa y bájela de manera que descanse sobre las plataformas.
3. Retire los pernos (5/16 pulgada) y retire los pasadores de las bielas de arrastre de cada lado de la carcasa.
4. Retire los cuatro clips de retención y las chavetas de las cadenas de suspensión de la carcasa.
5. Retire el pasador cilíndrico y afloje los pernos que sujetan el árbol de transmisión a la carcasa.
6. Retire el árbol de transmisión de la caja de engranajes de la carcasa y sujételo al bastidor de la máquina con una cuerda elástica o una correa.
7. La carcasa puede retirarse ahora de debajo de la máquina.
8. Si prepara la máquina para trabajos de invierno, es aconsejable retirar las cadenas de suspensión de la carcasa.

Instalación de la carcasa

1. Si se retiraron las cadenas de suspensión de la carcasa de los brazos de elevación, vuelva a instalarlas.
2. Eleve las bielas de arrastre de la carcasa con una palanca y coloque un bloque (15 x 5 x 10 cm) debajo de cada una para elevar el brazo. **Tenga cuidado, puesto que habrá energía almacenada en el muelle de torsión.**
3. Eleve la parte delantera de la máquina hasta que haya espacio suficiente para colocar la carcasa debajo, y alinee las ranuras con las bielas de arrastre.
4. Baje la máquina lentamente sobre las bielas de arrastre hasta que los taladros del bastidor queden alineados. Introduzca los pasadores y sujételos con pernos (5/16 pulgada).
5. Eleve la máquina un poco para poder retirar fácilmente el bloque de debajo de cada biela de arrastre.
6. Baje la máquina hasta que pueda conectar las cadenas con pasadores de horquilla y clips de retención. Puede ser necesario arrancar el motor de la máquina y bajar los brazos de elevación a la posición más baja para que las cadenas lleguen a la carcasa.
7. Después de acoplar la carcasa, deslice el árbol de transmisión sobre el eje acanalado de la caja de engranajes hasta que los taladros estén alineados. Introduzca los pasadores cilíndricos y apriete los dos pernos del árbol de transmisión.
8. Arranque la máquina y eleve la carcasa a una altura suficiente para poder retirar las plataformas rodantes.
9. Para ajustar y comprobar la altura de corte, consulte el *Manual del propietario*.

Mantenimiento

Calendario recomendado de mantenimiento

Intervalo de mantenimiento y servicio	Procedimiento de mantenimiento
Después de las primeras 10 horas	• Apriete los pernos de montaje del bastidor. • Apriete las tuercas de las ruedas.
Cada 50 horas	• Lubrique los puntos de engrase
Cada 200 horas	• Apriete las tuercas de las ruedas.

⚠ CUIDADO

Si deja la llave en el interruptor de encendido, alguien podría arrancar el motor accidentalmente y causar lesiones graves a usted o a otras personas.

Retire la llave de contacto antes de realizar cualquier operación de mantenimiento.

Engrase y lubricación

Lubrique la máquina cada 50 horas. Engrase con más frecuencia si la zona de trabajo tiene mucho polvo o arena.

Tipo de grasa: Grasa de propósito general.

Cómo engrasar

Intervalo de mantenimiento: Cada 50 horas

1. Desengrane la toma de fuerza y ponga el freno de estacionamiento.
2. Pare el motor, retire la llave y espere a que se detengan todas las piezas en movimiento antes de abandonar el puesto del operador.
3. Limpie con un trapo los puntos de engrase. Asegúrese de rascar cualquier pintura que hubiera sobre los puntos de engrase.
4. Conecte una pistola de engrasar al punto de engrase. Bombee grasa hasta que empiece a rezumar grasa de los cojinetes.
5. Limpie cualquier exceso de grasa.

Dónde engrasar

Engrase los puntos indicados en Figura 15.

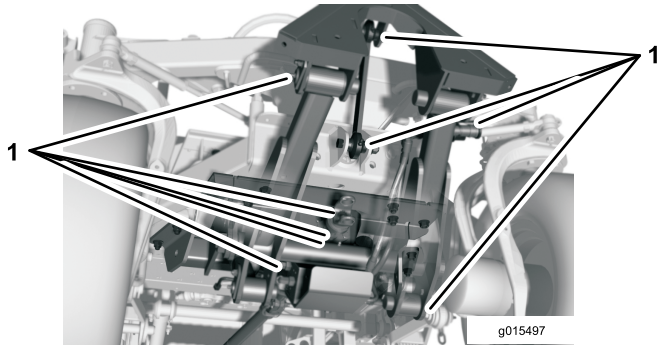

Figura 15

1. Puntos de engrase

Mantenimiento del sistema eléctrico

Importante: Siempre que vaya a trabajar con el sistema eléctrico, desconecte los cables de la batería, primero el cable negativo (-), para evitar posibles daños al cableado debido a cortocircuitos.

Comprobación de los fusibles

Consulte las instrucciones sobre los fusibles del *Manual del operador* suministrado con la cabina.

Si la máquina tiene problemas relacionados con el sistema eléctrico, compruebe los fusibles. Sujete y retire un fusible a la vez, y compruebe si alguno de ellos está fundido. Si es necesario cambiar un fusible, utilice siempre un fusible **del mismo tipo y amperaje** que el fusible que está sustituyendo; **si no, podría dañar el sistema eléctrico**.

Nota: Si un fusible se funde frecuentemente, es probable que haya un cortocircuito en el sistema eléctrico, y éste debe ser revisado por un técnico de mantenimiento cualificado.

Almacenamiento

Máquina

1. Limpie a fondo la máquina y la cabina, prestando atención especial a estas zonas:
   - Conjunto del árbol de la toma de fuerza
   - todos los puntos de engrase y pivote
   - Lubrique el eje acanalado del árbol de salida de la TDF para evitar que se oxide
2. Compruebe que todos los herrajes están bien apretados; apriételos si es necesario. En particular, apriete los 5 pernos que sujetan el bastidor de invierno a la unidad de tracción a 359 Nm.
3. Aplique grasa o aceite a todos los puntos de engrase y de pivote. Limpie cualquier exceso de lubricante.
4. Lije suavemente y aplique pintura de retoque a cualquier zona pintada que esté rayada, desconchada u oxidada. Repare cualquier deformidad de la carrocería.

La Garantía Toro de Cobertura Total

Una garantía limitada

Condiciones y productos cubiertos

The Toro ® Company y su afiliada, Toro Warranty Company, bajo un acuerdo entre sí, garantizan conjuntamente su producto Toro Commercial (“Producto”) contra defectos de materiales o mano de obra durante dos años o 1500 horas de operación*, lo que ocurra primero. Esta garantía es aplicable a todos los productos exceptuando los Aireadores (estos productos tienen otras garantías). Cuando exista una condición cubierta por la garantía, repararemos el Producto sin coste alguno para usted, incluyendo diagnóstico, mano de obra, piezas y transporte. El periodo de la garantía empieza en la fecha en que el Producto es entregado al comprador original al por menor.
* Producto equipado con contador de horas.

Instrucciones para obtener asistencia bajo la garantía

Usted es responsable de notificar al Distribuidor de Commercial Products o al Concesionario Autorizado de Commercial Products al que compró el Producto tan pronto como exista una condición cubierta por la garantía, en su opinión. Si usted necesita ayuda para localizar a un Distribuidor de Commercial Products o a un Concesionario Autorizado, o si tiene alguna pregunta sobre sus derechos o responsabilidades bajo la garantía, puede dirigirse a:

Commercial Products Service Department
Toro Warranty Company
8111 Lyndale Avenue South
Bloomington, MN 55420-1196
E-mail: commercial.warranty@toro.com

Responsabilidades del Propietario

Como propietario del Producto, usted es responsable del mantenimiento y los ajustes requeridos que figuran en su Manual de operador. El no realizar el mantenimiento y los ajustes requeridos puede dar pie a la negación de una reclamación bajo la garantía.

Elementos y condiciones no cubiertos

No todos los fallos o averías de productos que se producen durante el periodo de garantía son defectos de materiales o de mano de obra. Esta garantía no cubre:

- Los fallos o averías del Producto que se producen como consecuencia del uso de piezas de repuesto que no sean de la marca Toro, o de la instalación y el uso de accesorios o productos adicionales o modificados que no sean de la marca Toro. Estos artículos pueden tener garantía propia ofrecida por su fabricante.
- Los fallos del Producto que se producen como resultado de no realizar el mantenimiento y/o los ajustes recomendados. Las reclamaciones bajo la garantía pueden ser denegadas si no se mantiene adecuadamente el producto Toro con arreglo al Mantenimiento recomendado incluido en el *Manual del operador*.
- Los fallos de productos que se producen como consecuencia de la operación del Producto de manera abusiva, negligente o temerario.
- Piezas sujetas a consumo en el uso a menos que se demuestre que son defectuosas. Algunas muestras de piezas que se consumen o gastan durante la operación normal del Producto incluyen, pero no se limitan a, forros y pastillas de freno, forros de embrague, cuchillas, molinetes, contracuchillas, taladros, bujías, ruedas giratorias, neumáticos, filtros, correas, y determinados componentes de pulverizadores tales como diafragmas, boquillas, válvulas de retención, etc.
- Fallos producidos por influencia externa. Los elementos que se consideran influencia externa incluyen pero no se limitan a condiciones meteorológicas, prácticas de almacenamiento, contaminación, el uso de refrigerantes, lubricantes, aditivos, fertilizantes, agua o productos químicos no homologados, etc.
- Ruido, vibraciones, desgaste y deterioro normales.
- El “desgaste normal" incluye, pero no se limita a, desperfectos en los asientos debidos a desgaste o abrasión, desgaste de superficies pintadas, pegatinas o ventanas rayadas, etc.

Piezas

Las piezas cuya sustitución está prevista como mantenimiento requerido están garantizadas hasta la primera sustitución programada de dicha pieza. Las piezas sustituidas bajo esta garantía están cubiertas durante el periodo de la garantía original del producto y pasan a ser propiedad de Toro. Toro tomará la decisión final de reparar o sustituir cualquier pieza o conjunto. Toro puede utilizar piezas remanufacturadas en las reparaciones efectuadas bajo esta garantía.

Nota respecto a la garantía sobre baterías de ciclo profundo:

Las baterías de ciclo profundo pueden producir un número total específico de kilovatios-hora durante su vida. Las técnicas de uso, recarga y mantenimiento pueden alaragar o acortar la vida total de la batería. A medida que se consuman las baterías de este producto, se irá reduciendo paulatinamente la cantidad de trabajo útil entre intervalos de carga, hasta que la batería se desgaste del todo. La sustitución de baterías que se han desgastado debido al consumo normal es responsabilidad del propietario del producto. Puede ser necesario sustituir las baterías, por cuenta del propietario, durante el periodo normal de garantía.

El mantenimiento corre por cuenta del propietario

La puesta a punto del motor, la lubricación, la limpieza y el abrillantado, la sustitución de Elementos y condiciones no cubiertos, filtros y refrigerante y la realización del Mantenimiento Recomendado son algunos de los servicios normales que requieren los productos Toro y que corren por cuenta del propietario.

Condiciones Generales

La reparación por un Distribuidor o Concesionario Autorizado Toro es su único remedio bajo esta garantía.

Ni The Toro Company ni Toro Warranty Company son responsables de daños indirectos, incidentales o consecuentes en conexión con el uso de los productos Toro cubiertos por esta garantía, incluyendo cualquier coste o gasto por la provisión de equipos de sustitución o servicio durante periodos razonables de mal funcionamiento o no utilización hasta la terminación de las reparaciones bajo esta garantía. Salvo la garantía de emisiones citada a continuación, en su caso, no existe otra garantía expresa.

Cualquier garantía implícita de mercantibilidad y adecuación a un uso determinado queda limitada a la duración de esta garantía expresa. Algunos estados no permiten exclusiones de daños incidentales o consecuentes, ni limitaciones sobre la duración de una garantía implícita, de manera que las exclusiones y limitaciones arriba citadas pueden no serle aplicables a usted.

Esta garantía le otorga a usted derechos legales específicos; es posible que usted tenga otros derechos que varían de un estado a otro.

Nota respecto a la garantía del motor:

Es posible que el Sistema de Control de Emisiones de su Producto esté cubierto por otra garantía independiente que cumpla los requisitos establecidos por la U.S. Environmental Protection Agency (EPA) y/o el California Air Resources Board (CARB). Las limitaciones horarias estipuladas anteriormente no son aplicables a la Garantía del Sistema de Control de Emisiones. Si desea más información, consulte la Declaración de Garantía de Control de Emisiones del Motor que se incluye en su *Manual del operador* o en la documentación del fabricante del motor

Países fuera de Estados Unidos o Canadá

Los clientes que compraron productos Toro exportados de los Estados Unidos o Canadá deben ponerse en contacto con su Distribuidor Toro para obtener pólizas de garantía para su país, provincia o estado. Si por cualquier razón usted no está satisfecho con el servicio ofrecido por su distribuidor, o si tiene dificultad en obtener información sobre la garantía, póngase en contacto con el importador Toro. Si fallan todos los demás recursos, puede ponerse en contacto con nosotros en Toro Warranty Company.

374-0253 Rev A