Form No. 3369-100 Rev A

Quick Attach -eturunko

Groundsmaster® 360 -yleisajoyksikkö

Mallinro: 30509—Sarjanro: 311000001 tai suurempi

Asennusohjeet

Asennus

Irralliset osat

Tarkista alla olevasta taulukosta, että kaikki osat on toimitettu.

Ohjeet	Kuvaus	Määrä	Käyttökohde
1	Mitään osia ei tarvita	–	Irrota leikkuupöytä
2	Lisälaitteiden eturunko Lyhyempi hydrauliputki Pitempi hydrauliputki	1 1 1	Asenna hydrauliputket lisälaitteiden eturunkoon
3	Ruuvi, 1/2 × 1–1/4 tuumaa Laippamutteri, 1/2 tuumaa Ruuvi, 1/2 × 4–1/2 tuumaa Välikappale Ruuvi, 1/2 × 3–1/4 tuumaa Tukialuslaatta Välikappale	4 11 6 4 1 2 1	Asenna lisälaitteiden eturunko
4	Putkiliitin Levy Putkiliitin Levy Lukkoruuvi Laippamutteri	1 1 1 1 2 2	Asenna hydrauliputkien kokoonpanot
5	Mitään osia ei tarvita	–	Asenna vetoakseli
6	Kytkin Tarra	2 1	Asenna kytkimet.
7	Mitään osia ei tarvita	–	Testaa lisälaite.

Ohjeet, oppaat ja muut osat

Kuvaus	Määrä	Käyttökohde
Asennusohjeet	1	Sisältää ohjeet sarjan asennusta varten
Osaluettelo	1	Sisältää varaosien osanumerot
Lukitustappi	1	Käytetään lisälaitteen kiinnittämiseen nostorunkoon
Sokka	1	Käytetään lisälaitteen kiinnittämiseen nostorunkoon

Huomaa: Groundsmaster 360:ssa pitää olla asennettuna sähkölisävarustesarja (osanumero 115-0019) Quick Attach -eturunkosarjan käyttöä varten.

© 2011—The Toro® Company
8111 Lyndale Avenue South
Bloomington, MN 55420

Rekisteröi tuotteesi osoitteessa www.Toro.com.

Käännös alkuperäisestä tekstistä (FI)
Painettu Yhdysvalloissa.
Kaikki oikeudet pidätetään

1

Leikkuupöydän irrotus

Mitään osia ei tarvita

Ohjeet

1. Pysäköi kone tasaiselle alustalle ja nosta leikkuupöytä ylimpään asentoon. Pysäytä moottori, kytke seisontajarru ja poista avain virtalukosta.

   Huomaa: Kun leikkuupöytä on yläasennossa, vetolinkkien vääntöjousten jännitys on alhaisempi, jolloin vetolinkit on helpompi irrottaa koneesta.

2. Irrota koneen kummankin puolen vetolinkki seuraavasti:

   ⚠ VAROITUS

   Ole varovainen, kun irrotat vetolinkkejä. Vetolinkin vääntöjouset saattavat saada vetolinkit kiertymään irrottamisen aikana.

   - Irrota olkapultti, joka kiinnittää kiinnitystapin kannatinrunkoon (Kuva 1).

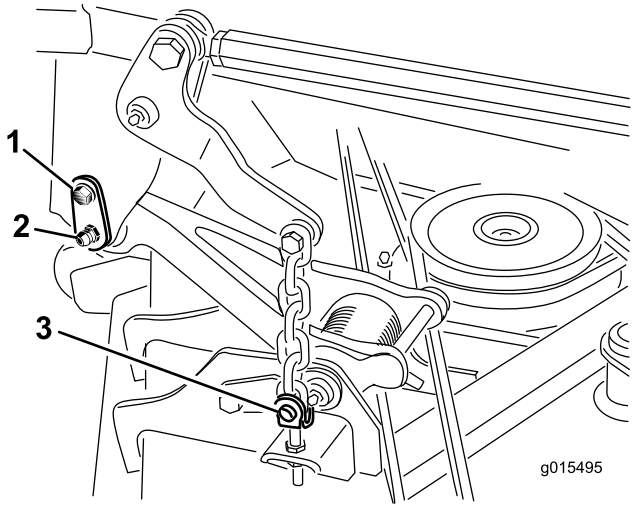

Kuva 1

1. Olkapultti
2. Kiinnitystappi
3. Rengastapit ja liitintapit

   - Vedä kiinnitystappi varovasti irti kannatinrungosta ja vetolinkistä.

3. Huomioi leikkuukorkeustapin sijainti leikkuukorkeuden kannattimessa. Tietoa tarvitaan kokoamisessa (Kuva 2). Irrota leikkuukorkeustappi leikkuukorkeuden kannattimesta.

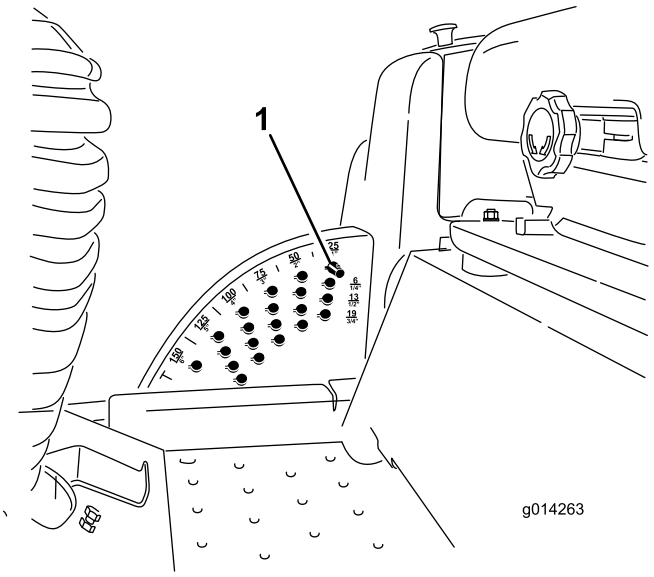

Kuva 2

1. Leikkuukorkeustappi

4. Aseta leikkuupöydän alle asianmukaiset tuet.
5. Käynnistä moottori ja laske leikkuupöytä täysin alas tukien päälle. Sammuta moottori ja irrota avain virtalukosta.

   ⚠ VAARA

   Älä käynnistä moottoria ja kytke voimanulosoton (PTO) kytkintä, kun voimanulosoton vetoakseli on irrotettu leikkuupöydästä. Jos moottori käynnistetään ja voimanulosoton akseli pääsee kääntymään, seurauksena voi olla vakavia henkilövahinkoja ja konevaurioita. Estä voimanulosoton kytkimen vahingossa tapahtuva käyttö irrottamalla voimanulosoton sulake sulakerasiasta.

6. Nosta lattialevy, jolloin leikkuupöydän yläpuoli tulee näkyviin.
7. Irrota voimanulosoton vetoakselin haarukkapää leikkuupöydän vaihteiston akselista seuraavasti:

   - Irrota putkisokka haarukkapäästä ja vaihteiston akselista (Kuva 3). Säilytä putkisokka myöhempää käyttöä varten.

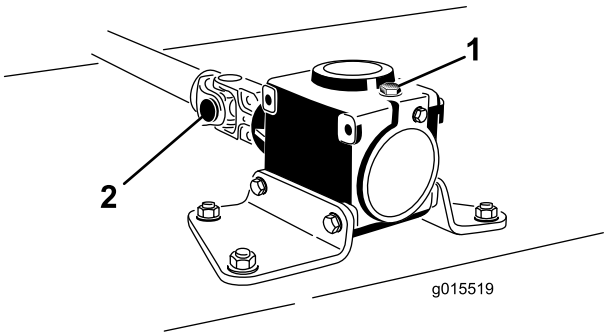

Kuva 3

1. Vaihteisto
2. Voimanulosoton vetoakselin haarukkapää

- Löysää kaksi (2) kantaruuvia ja lukkomutteria (Kuva 3).
- Liu'uta vetoakselin haarukkapää irti vaihteiston akselista ja sido ne kiinni runkoon tukea varten.

8. Irrota neljä (4) rengastappia ja liitintappia, jotka kiinnittävät pöydän nostoketjut leikkuupöydän säätöliittimiin (Kuva 1).
9. Siirrä leikkuupöytä irti koneesta.

2

Hydrauliputkien asennus lisälaitteiden eturunkoon

Vaiheeseen tarvittavat osat:

1	Lisälaitteiden eturunko
1	Lyhyempi hydrauliputki
1	Pitempi hydrauliputki

Ohjeet

1. Asenna lyhyempi hydrauliputki löysästi venttiilin suoraan liittimeen (Kuva 4).
2. Asenna pitempi hydrauliputki löysästi asennuslohkon suoraan liittimeen (Kuva 4).

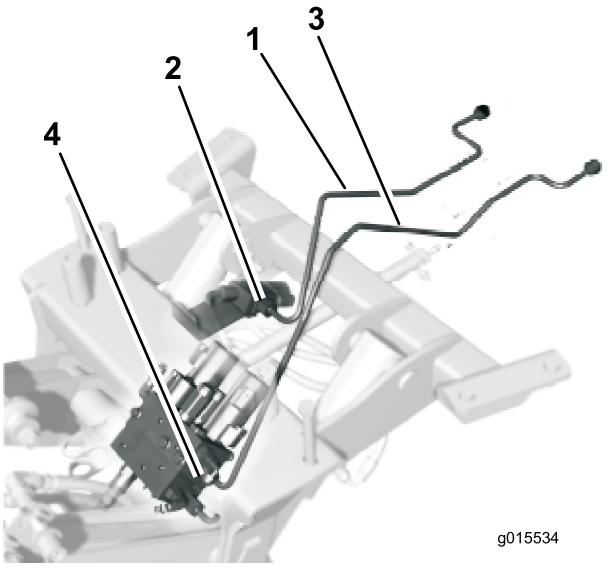

Kuva 4

1. Lyhyempi hydrauliputki
2. Venttiili
3. Pitempi hydrauliputki
4. Asennuslohko

3

Lisälaitteiden eturungon asennus

Vaiheeseen tarvittavat osat:

4	Ruuvi, 1/2 × 1–1/4 tuumaa
11	Laippamutteri, 1/2 tuumaa
6	Ruuvi, 1/2 × 4–1/2 tuumaa
4	Välikappale
1	Ruuvi, 1/2 × 3–1/4 tuumaa
2	Tukialuslaatta
1	Välikappale

Ohjeet

1. Katso kuvasta kiinnikkeiden, joilla lisälaitteiden eturunko kiinnitetään ajoyksikön rungon alapintaan, sijainti, asento ja koko (Kuva 5).

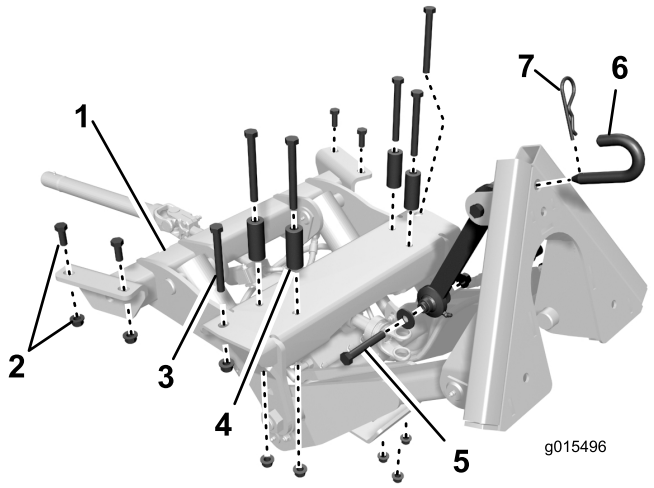

Kuva 5

1. Lisälaitteiden eturunko
2. Ruuvi, 1/2 × 1-1/4 tuumaa ja laippamutteri, 1/2 tuumaa
3. Ruuvi, 1/2 × 4-1/2 tuumaa
4. Välikappale
5. Ruuvi, 1/2 × 3–1/4 tuumaa, kaksi (2) tukialuslaattaa ja lukkomutteri, 1/2 tuumaa
6. Lukitustappi
7. Sokka

2. Ohjaa lyhyemmän hydrauliputken kokoonpano (Kuva 4) vetopyörän ohjaustangon ympäri ja yli.
3. Sijoita lisälaitteiden eturunko koneen etuosan alle (Kuva 6).
4. Nosta lisälaitteiden eturunkoa niin, että kiinnitysreiät ja runkokiskojen sekä eturungon poikittaislevyn kiinnitysreiät ovat kohdakkain (Kuva 6).

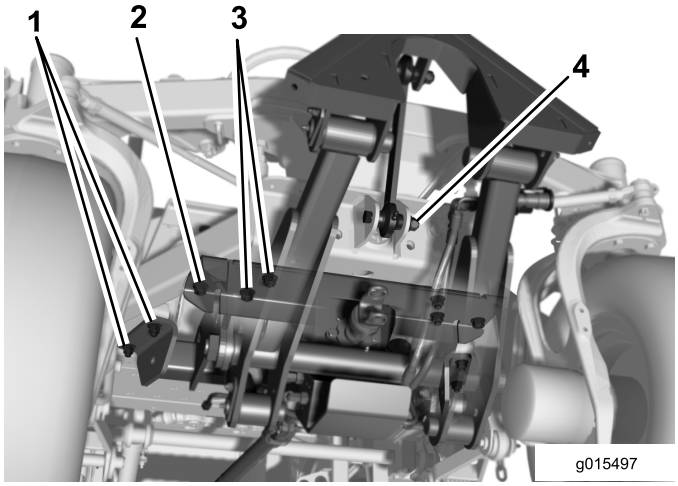

Kuva 6

1. Ruuvi, 1/2 × 1-1/4 tuumaa ja laippamutteri, 1/2 tuumaa
2. Ruuvi, 1/2 × 4-1/2 tuumaa ja laippamutteri, 1/2 tuumaa
3. Ruuvi, 1/2 × 4-1/2 tuumaa, välikappale ja laippamutteri, 1/2 tuumaa
4. Ruuvi, 1/2 × 3–1/4 tuumaa, kaksi (2) tukialuslaattaa ja lukkomutteri, 1/2 tuumaa

5. Kiinnitä lisälaitteen etuosan kummankin puolen ulompi aukko runkokiskoihin 1/2 × 4-1/2 tuuman ruuvilla ja 1/2 tuuman laippamutterilla (Kuva 6).
6. Kiinnitä lisälaitteen takaosan kumpikin puoli löysästi runkokiskoihin kahdella (2) 1/2 × 1-1/4 tuuman ruuvilla ja 1/2 tuuman laippamutterilla (Kuva 6).
7. Kiinnitä lisälaite rungon poikittaislevyyn neljän (4) vapaana olevan kiinnitysreiän avulla käyttäen 1/2 × 4-1/2 tuuman ruuveja, välikappaleita ja 1/2 tuuman laippamuttereita (Kuva 6). Sijoita välikappaleet ruuvin kannan ja poikittaislevyn väliin.
8. Kiristä kiinnittimet momenttiin 91–113 N·m.
9. Kiinnitä ylin tukikokoonpano akselitukeen 1/2 × 3–1/4 tuuman ruuvilla, kahdella (2) tukialuslaatalla ja 1/2 tuuman lukkomutterilla (Kuva 5 ja Kuva 6). Aluslaatat tulee sijoittaa akselituen korvakkeiden ulkopuolelle. Asenna välikappale ja kiristä se momenttiin 91–13 N·m (Kuva 7).

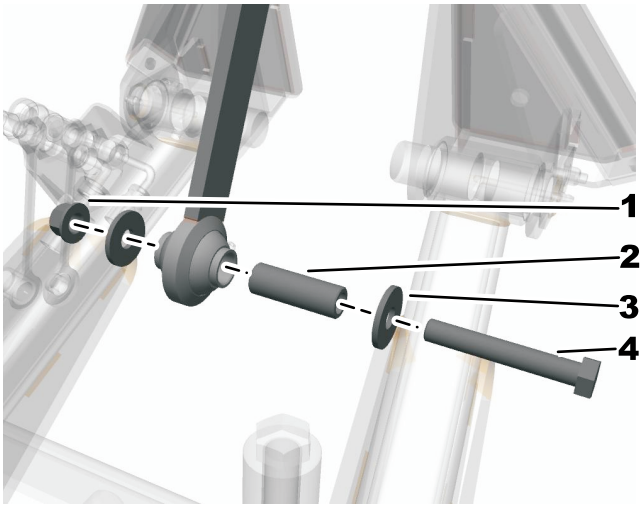

Kuva 7

1. Lukkomutteri (1/2 tuumaa)
2. Välikappale
3. Tukialuslaatta
4. Ruuvi (1/2 × 3-1/4 tuumaa)

4

Hydrauliputkien kokoonpanojen asennus

Vaiheeseen tarvittavat osat:

1	Putkiliitin
1	Levy
1	Putkiliitin
1	Levy
2	Lukkoruuvi
2	Laippamutteri

Ohjeet

1. Aseta tyhjennysastia hydrauliputkien korkkien alle (Kuva 8).
2. Irrota koneen hydrauliputkien korkit (Kuva 8). Irrota korkit yksi kerrallaan putkien asentamisen aikana, jotta hydraulinestettä ei valu liikaa hukkaan.

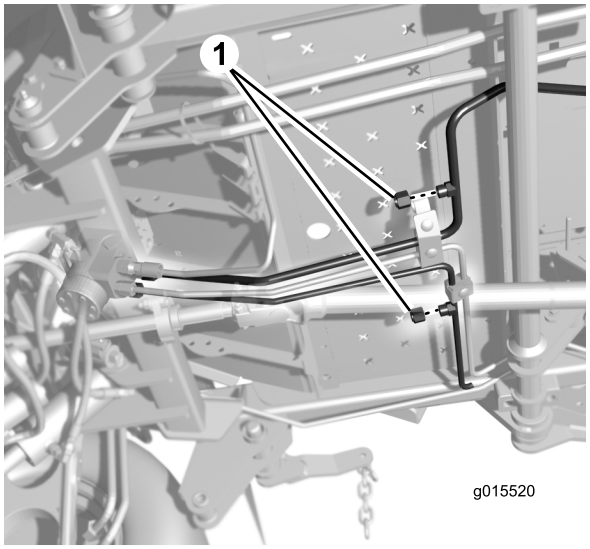

Kuva 8

1. Hydrauliputkien korkit

3. Liitä lyhyemmän hydrauliputken takapää koneen putkeen (Kuva 9).

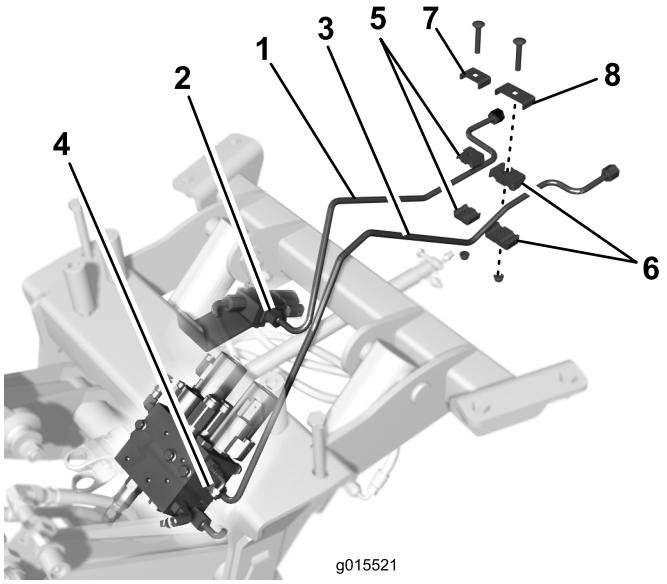

Kuva 9

1. Lyhyempi hydrauliputki
2. Venttiili
3. Pitempi hydrauliputki
4. Asennuslohko
5. Putkiliitin, pieni
6. Putkiliitin, suuri
7. Levy, pieni
8. Levy, suuri

4. Liitä pitemmän hydrauliputken takapää koneen putkeen (Kuva 9).
5. Kiristä liitännät.
6. Kiinnitä lyhyempi hydrauliputki löysästi koneessa olevaan vierekkäiseen putkeen pienemmällä putkiliittimellä, levyllä, lukkoruuvilla ja laippamutterilla (Kuva 9).
7. Kiinnitä pitempi hydrauliputki löysästi koneessa olevaan vierekkäiseen putkeen suuremmalla putkiliittimellä, levyllä, lukkoruuvilla ja laippamutterilla (Kuva 9).
8. Kiristä lukkoruuvit ja mutterit.

5

Vetoakselin asennus

Mitään osia ei tarvita

Ohjeet

1. Liu'uta vetoakseli kiinni lisälaitteen väliakseliin siten, että vetoakselin ja väliakselin kiinnitysreiät ovat kohdakkain (Kuva 10).

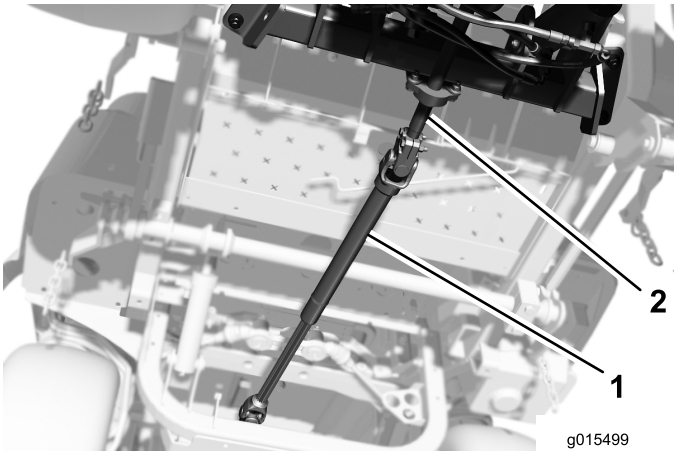

Kuva 10

1. Vetoakseli
2. Väliakseli

2. Kiinnitä vetoakseli väliakseliin putkisokalla, jonka aikaisemmin irrotit.
3. Kiristä kaksi (2) vetoakselin kantaruuvia ja lukkomutteria.

6

Kytkinten asennus

Vaiheeseen tarvittavat osat:

2	Kytkin
1	Tarra

Ohjeet

1. Leikkaa mukana toimitettu tarra irti veitsellä.
2. Irrota kojelaudan aukon suojus painamalla sitä sisäpuolelta.
3. Asenna tarra kytkimen aukkojen väliin.

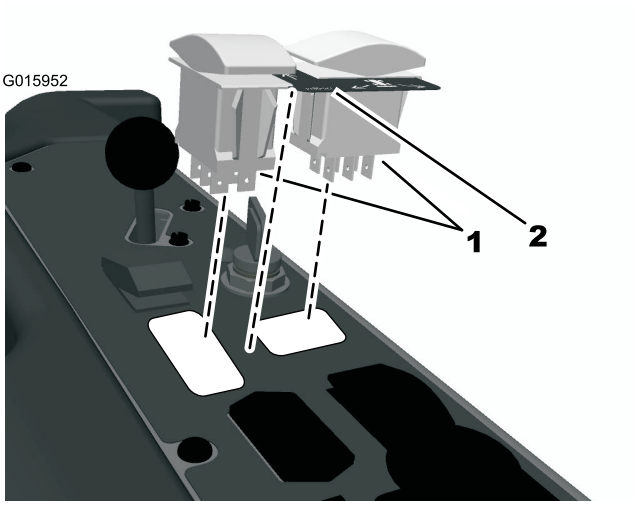

Kuva 11

1. Kytkimet
2. Tarra

4. Asenna kytkimet painamalla ne aukkoihin.
5. Kytke johdinsarja kytkimiin.

7

Quick Attach -eturungon testaaminen

Mitään osia ei tarvita

Ohjeet

Testaa koneen toiminta varmistaaksesi, että kaikki säätimet ja osat toimivat odotetulla tavalla.

1. Käynnistä moottori.
2. Nosta ja laske Quick Attach -eturunkoa varmistaaksesi, että kaikki toiminnot toimivat odotetusti.
3. Pysäytä moottori, kytke seisontajarru ja poista avain virtalukosta.
4. Tarkista, onko vuotoja.

   Huomaa: Jos vuotoja esiintyy tai jos kone ei toimi asianmukaisesti, tarkista ja toista tämän käyttöoppaan sisältämät toimet varmistaaksesi, että kaikki osat on liitetty oikein.

Käyttö

Huomaa: Koneen vasen ja oikea puoli määritellään normaalista käyttöasennosta käsin.

Muista aina turvallisuus

Lue kaikki turvallisuusohjeet ja perehdy merkintöihin. Nämä tiedot auttavat suojaamaan sinua ja sivullisia loukkaantumiselta.

⚠ HENGENVAARA

Käyttö märällä ruoholla, jäällä tai jyrkillä rinteillä saattaa aiheuttaa luisumista ja koneen hallinnan menetyksen.

Renkaiden lipeäminen reunojen yli saattaa kaataa koneen, mistä voi olla seurauksena vakava loukkaantuminen, hukkumisvaara tai kuolema.

Lue kaatumissuojausohjeet ja -varoitukset ja noudata niitä.

Noudata seuraavia ohjeita hallinnan säilyttämiseksi ja kaatumisen ehkäisemiseksi.

- **Älä käytä pudotusten tai veden lähellä.**
- **Vähennä rinteissä nopeutta ja ole äärimmäisen varovainen.**
- **Älä muuta nopeutta tai suuntaa äkillisesti. Käytä turvavöitä.**

⚠ VAROITUS

Tämä kone tuottaa 85 dB(A):n ylittävän äänitason käyttäjän korvan korkeudelle ja voi aiheuttaa kuulovamman pitkäaikaisessa käytössä.

Käytä kuulosuojaimia käyttäessäsi konetta.

Suosittelemme, että koneen käytön aikana käytetään suojalaseja, kuulonsuojaimia sekä jalkoja ja päätä suojaavia varusteita.

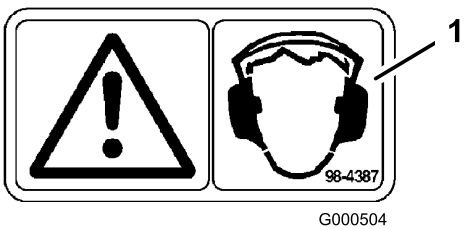

Kuva 12

1. Vaara – käytä kuulosuojaimia

Etukiinnityksen käyttö

Etukiinnitystä käytetään keinukytkimillä kuvan 13 mukaisesti.

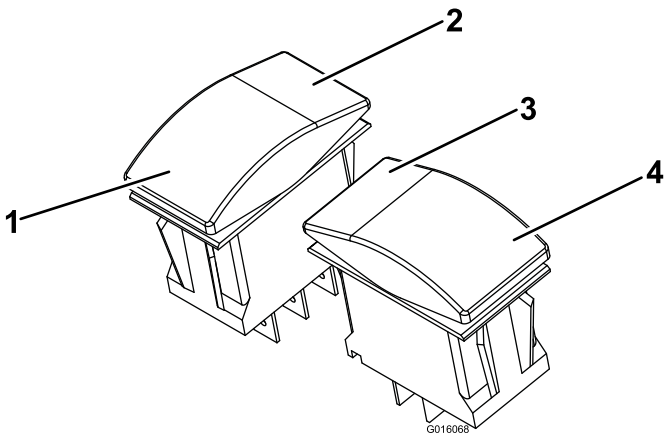

Kuva 13

1. Laske etukiinnitys alas painamalla kerran. Sammuta pitämällä painettuna.
2. Etukiinnityksen nosto ja pito
3. Käännä etukiinnitystä oikealle.
4. Käännä etukiinnitystä vasemmalle.

⚠ VAARA

Sammutuskytkimen tai etukiinnityksen laskukytkimen pitäminen painettuna voi vaurioittaa hydraulijärjestelmää vakavasti ja vahingoittaa etukiinnitystä.

Etukiinnityksen käyttö:

Laske leikkuupöytä kohdan
1 Leikkuupöydän irrotus (sivu 1) mukaisesti ja asenna vetoakseli kohdan 5 Vetoakselin asennus (sivu 5) mukaisesti.

⚠ VAARA

Vetoakselia ei voi asentaa etukiinnitykseen leikkuupöydän ollessa asennettuna. Muutoin laite vaurioituu.

⚠ VAARA

Voimalaitteettomien etulisälaitteiden käyttöä ei suositella, kun leikkuupöytä on asennettuna. Tämä voi vahingoittaa laitetta, käyttäjää tai sivullisia.

Leikkurin käyttö

1. Puhdista ja rasvaa kaikki etulisälaitteet.
2. Irrota vetoakseli.
3. Asenna etuleikkuupöytä.

Lisälaitteet

Tutustu lisälaitteen mukana toimitettuun *käyttöoppaaseen* ennen käyttöä.

Varmista ennen hydrauliikan pikaliittimien kytkemistä, että niissä ei ole epäpuhtauksia.

Estä lähtöakselin ruostuminen öljyämällä se huolellisesti.

Älä käytä voimanulosottoa lisälaitteen ollessa yläasennossa. Voimanulosottolinjasta kuuluu tällöin selvä ääni.

Asenna lisälaite seuraavasti:

- Poista laitteesta mahdollinen aikaisempi lisälaite. Suojaa aikaisemman lisälaitteen liitokset ja varastoi se valmistajan ohjeiden mukaisesti.
- Aja laite paikalleen lisälaitteen sovittimen taakse. Nosta laitteen sovitin lisälaitteen sovittimeen.
- Kiinnitä sovittimet yhteen tapilla ja sokalla (Kuva 14). Voimakkaaseen kuormitukseen joutuvassa liitoksessa on suositeltavaa käyttää mutteria ja pulttia.

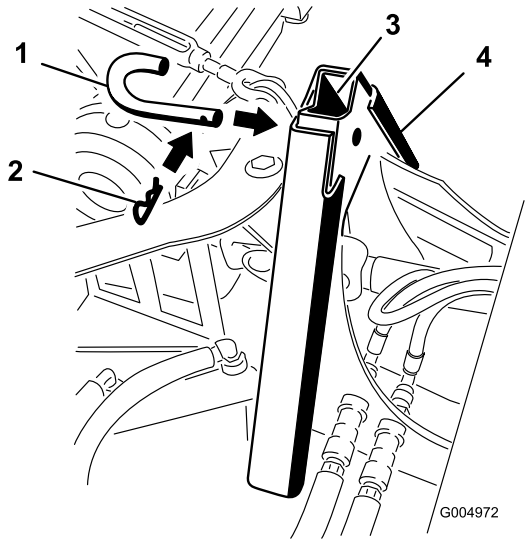

Kuva 14

1. Kiinnitystappi
2. Sokka

Etukiinnitys ja leikkuupöytä

Leikkuupöydän irrotus

1. Siirry tasaiselle ja vaakasuoralle alustalle ja nosta leikkuupöytä yläasentoon.
2. Aseta kaksi huonekalujen siirtoon käytettyä lavaa leikkuupöydän molempiin päihin ja laske leikkuupöytä alas niin, että se jää siirtolavojen varaan.
3. Irrota pultit (5/16 tuumaa) ja irrota tapit vetotangoista leikkuupöydän molemmilta puolilta.
4. Irrota neljä pidikettä ja liitintappia ketjuista, joiden varassa leikkuupöytä roikkuu.
5. Irrota putkisokka ja avaa pultit, joilla vetoakseli on kiinnitetty leikkuupöytään.
6. Liu'uta vetoakseli irti leikkuupöydän hammasvaihteistosta ja kiinnitä se laitteen runkoon kuminauhalla tai hihnalla.
7. Leikkuupöytä voidaan nyt vetää pois laitteen alta.
8. Jos laitetta valmistellaan talvikäyttöön, leikkuupöydän kiinnitysketjut on hyvä irrottaa.

Leikkuupöydän kiinnitys

1. Jos leikkuupöydän ketjut irrotettiin nostovarsista, asenna ne takaisin.
2. Nosta leikkuupöydän vetotankoja vääntöraudalla ja aseta jokaisen tangon alle pölkky (15 × 5 × 10 cm). **Ole varovainen, sillä vääntöjouseen on varastoitunut energiaa.**
3. Nosta laitteen etuosaa, jotta leikkuupöytä voidaan työntää sen alle, ja kohdista kolot ja vetotangot.
4. Laske laite hitaasti vetotankojen päälle, kunnes rungon aukot ovat kohdakkain. Asenna tapit ja varmista ne pulteilla (5/16 tuumaa).
5. Nosta laitetta hiukan, kunnes pölkyt voidaan poistaa helposti vetotankojen alta.
6. Laske konetta, kunnes ketjut voidaan kiinnittää liitintapeilla ja pidikkeillä. Ketjujen yltäminen leikkuupöytään voi edellyttää, että kone käynnistetään ja nostovarret lasketaan ala-asentoon.
7. Kun leikkuupöytä on kiinnitetty, liu'uta vetoakseli vaihteiston uraan, kunnes aukot ovat kohdakkain. Asenna putkisokat ja kiristä kaksi vetoakselin pulttia.
8. Käynnistä laite ja nosta leikkuupöytä riittävän korkealle, jotta siirtolavat voidaan poistaa.
9. Tarkista ja säädä leikkuukorkeus *käyttöoppaan* ohjeiden mukaan.

Kunnossapito

Kunnossapitotaulukko

Huoltoväli	Huoltotoimenpide
10 ensimmäisen käyttötunnin jälkeen	• Kiristä rungon kiinnityspultit. • Kiristä pyöränmutterit.
50 käyttötunnin välein	• Voitele rasvanipat.
200 käyttötunnin välein	• Kiristä pyöränmutterit.

⚠ VAROITUS

Jos jätät avaimen virtalukkoon, joku voi vahingossa käynnistää moottorin ja vahingoittaa vakavasti lähellä olijoita.

Irrota avain virtalukosta ennen huollon aloitusta.

Rasvaus ja voitelu

Voitele laite 50 tunnin välein. Rasvaa useammin, jos käyttöolosuhteet ovat erittäin pölyiset tai hiekkaiset.

Rasvatyyppi: Yleisrasva.

Rasvausohjeet

Huoltoväli: 50 käyttötunnin välein

1. Vapauta voimanulosotto ja kytke seisontajarru.
2. Sammuta moottori, irrota avain ja odota, että kaikki liikkuvat osat ovat pysähtyneet, ennen kuin poistut käyttäjän paikalta.
3. Puhdista rasvanipat rievulla. Hankaa mahdolliset maaliläiskät pois nipasta (nipoista).
4. Liitä voitelupistooli nippaan. Pumppaa rasvaa nippoihin, kunnes rasvaa alkaa tihkua laakereista.
5. Pyyhi pois liika rasva.

Rasvan lisäyskohdat

Rasvaa kuvassa esitetyt kohdat (Kuva 15).

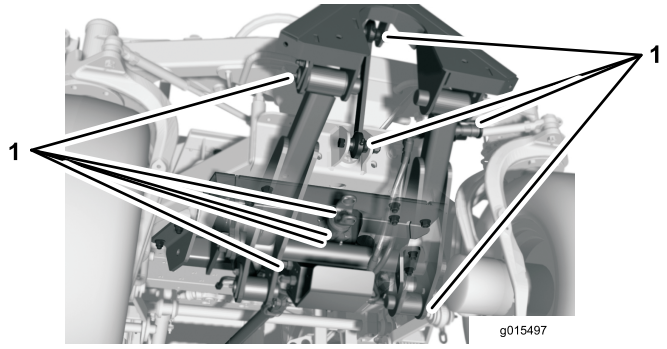

Kuva 15

1. Rasvauskohdat

Sähköjärjestelmän huolto

Tärkeää: Työskennellessäsi sähköjärjestelmän parissa irrota aina akun kaapelit (miinuskaapeli (-) ensin) estääksesi oikosulkua vahingoittamasta johtoja.

Sulakkeiden tarkastus

Lisätietoja sulakkeista on ohjaamon mukana toimitetussa *käyttöoppaassa*.

Jos laitteen sähköjärjestelmässä on vikoja, tarkasta sulakkeet. Irrota sulakkeet yksi kerrallaan ja tarkista, ovatko ne palaneet. Jos sulakkeita on vaihdettava, uuden sulakkeen **tyypin ja ampeeriluvun** on oltava sama kuin vanhan sulakkeen. Muutoin **sähköjärjestelmä voi vahingoittua**.

Huomaa: Jos sulake palaa usein, sähköjärjestelmässä on todennäköisesti oikosulku, ja valtuutetun huoltoliikkeen on huollettava sähköjärjestelmä.

Varastointi

Kone

1. Puhdista laite ja ohjaamo huolellisesti. Kiinnitä erityistä huomiota seuraaviin kohtiin:
   - Voimanulosoton akselikokoonpano
   - Kaikki rasvanipat ja nivelet
   - Öljyä voimanulosoton akselin ura, jotta se ei ruostu.
2. Tarkista, etteivät kiinnikkeet ole löysällä, ja kiristä tarvittaessa. Kiristä talvirungon ajoyksikköön kiinnittävät viisi pulttia momenttiin 359 N·m.
3. Rasvaa tai öljyä kaikki rasvanipat ja nivelet. Pyyhi pois ylimääräinen voiteluaine.
4. Hio varovasti ja maalaa korjausmaalilla maalipinnat, jotka ovat naarmuuntuneet, lohkeilleet tai ruostuneet. Korjaa kaikki metallirungossa olevat kolhut.

Huomautuksia:

Toron kokonaistakuu

Rajoitettu takuu

Ehdot ja takuunalaiset tuotteet

Toro® Company ja sen sisaryhtiö Toro Warranty Company antavat yhteisen sopimuksensa mukaisesti tälle Toron kaupalliselle tuotteelle (”tuote”) kahden vuoden tai 1500 käyttötunnin* (kumpi ensin saavutetaan) materiaali- ja valmistusvirhetakuun. Tämä takuu koskee kaikkia tuotteita ilmastajia lukuun ottamatta (katso näiden tuotteiden erillinen takuulauselma). Jos takuuehdot täyttyvät, korjaamme tuotteen veloituksetta. Tähän sisältyy vianmääritys, työ, osat ja kuljetus. Tämä takuu alkaa sinä päivämääränä, jolloin tuote toimitetaan alkuperäiselle ostajalle.
* Koskee tuotteita, joissa on tuntilaskuri.

Takuuhuollon ohjeet

Ostajan vastuulla on ilmoittaa heti tuotteen maahantuojalle tai valtuutetulle jälleenmyyjälle, jolta tuote on ostettu, jos hän uskoo tuotteessa olevan takuunalaisen vian. Maahantuojien ja jälleenmyyjien yhteystiedot sekä tiedot takuuseen liittyvistä oikeuksista ja vastuista ovat saatavana osoitteesta:

Commercial Products Service Department
Toro Warranty Company
8111 Lyndale Avenue South
Bloomington, MN 55420-1196
Sähköpostiosoite: commercial.warranty@toro.com

Omistajan vastuut

Tuotteen omistajan vastuulla on huolehtia käyttöoppaassa esitetyistä huolloista ja säädöistä. Vaadittavien huoltojen ja säätöjen laiminlyönti voi johtaa takuuvaatimuksen hylkäämiseen.

Takuun ulkopuoliset kohteet ja viat

Kaikki takuuaikana ilmenevät tuoteviat ja häiriöt eivät ole valmistus- tai materiaalivirheitä. Tämä takuu ei kata seuraavia:

- Tuoteviat, jotka aiheutuvat muiden kuin Toron varaosien käytöstä tai ylimääräisten tai muutettujen ei-Toro-lisävarusteiden ja tuotteiden asennuksesta ja käytöstä. Näiden valmistaja saattaa antaa erillisen takuun.
- Tuoteviat, jotka johtuvat suositeltujen huoltojen ja/tai säätöjen laiminlyönnistä. Jos Toro-tuotetta ei huolleta asianmukaisesti *käyttöoppaassa* olevien huolto-ohjeiden mukaisesti, takuu voidaan evätä.
- Tuoteviat, jotka johtuvat tuotteen liian rajusta, huolimattomasta tai piittaamattomasta käytöstä.
- Kuluvat osat, ellei niitä havaita viallisiksi. Tuotteen normaalissa käytössä kuluvia osia ovat esimerkiksi jarrupalat ja -päällysteet, kytkimen päällysteet, terät, kelat, kiinteät terät, piikit, sytytystulpat, kääntöpyörät, renkaat, suodattimet, hihnat ja tietyt ruiskuttimen osat, kuten kalvot, suuttimet ja sulkuventtiilit jne.
- Ulkopuolisen tekijän aiheuttamat viat. Ulkopuolisina tekijöinä pidetään esimerkiksi säätä, varastointimenetelmiä, likaantumista, hyväksymättömien jäähdytysnesteiden, voiteluaineiden, lisäaineiden, lannoitteiden, veden tai kemikaalien yms. käyttöä.
- Normaali melu, tärinä, kuluminen ja haurastuminen.
- Normaali ”kuluminen” kattaa esimerkiksi istuinten vaurioitumisen kulumisen tai hankaamisen seurauksena, maalipintojen kulumisen, naarmuuntuneet tarrat tai ikkunat jne.

Osat

Huoltoaikataulun mukaisesti vaihdettavat osat kuuluvat takuun piiriin niiden määritettyyn vaihtoajankohtaan asti. Tämän takuun mukaisesti vaihdetuille osille annetaan takuu alkuperäisen tuotetakuun ajaksi, ja ne siirtyvät Toron omistukseen. Toro tekee lopullisen päätöksen siitä, korjataanko osa tai kokoonpano vai vaihdetaanko se. Toro voi käyttää takuukorjauksiin kunnostettuja osia.

Syväpurkausakun takuuta koskeva huomautus:

Syväpurkausakun käyttöikänsä aikana luovuttama kokonaiskilowattitunti-määrä on rajallinen. Tapa, jolla akkua käytetään, ladataan ja huolletaan, voi joko pidentää tai lyhentää akun kokonaiskäyttöikää. Kun laitteen akkuja käytetään, niiden mahdollistama työmäärä latauskertojen välillä vähenee hitaasti, kunnes akut ovat kuluneet loppuun. Normaalissa käytössä loppuun kuluneiden akkujen vaihto on tuotteen omistajan vastuulla. Akkujen vaihto voi olla tarpeen tuotteen normaalin takuuajan sisällä omistajan kustannuksella.

Omistaja tekee huollot omalla kustannuksellaan

Moottorin viritys, voitelu, puhdistus ja kiillotus, takuun piiriin kuulumattomien suodattimien ja jäähdytysnesteen vaihto sekä suositeltujen huoltojen suorittaminen ovat esimerkkejä normaaleista huoltotoimista, jotka Toro-tuotteen omistajan on tehtävä omalla kustannuksellaan.

Yleiset ehdot

Tämä takuu oikeuttaa ainoastaan valtuutetun Toro-maahantuojan tai jälleenmyyjän tekemään korjaukseen.

Toro Company ja Toro Warranty Company eivät ole vastuussa epäsuorista, satunnaisista tai välillisistä vahingoista, jotka liittyvät tämän takuun kattamiin Toro-tuotteisiin. Tällaisia vahinkoja voivat olla esimerkiksi korvaavan tuotteen tai huollon hankkimiseen liittyvät kustannukset kohtuullisten vikajaksojen aikana tai kustannukset, jotka aiheutuvat siitä, että tuote ei ole käytettävissä takuuhuollon aikana. Alla esitetty päästötakuu, jos se on sovellettavissa, on ainoa nimenomainen takuu.

Kaikki hiljaiset takuut tuotteen sopivuudesta kauppatavaraksi tai tiettyyn tarkoitukseen ovat voimassa vain tämän nimenomaisen takuun ajan. Joissakin osavaltioissa ei sallita satunnaisten tai välillisten vahinkojen poissulkemista tai hiljaisen takuun kestoon liittyviä rajoituksia, joten yllä mainitut poikkeukset ja rajoitukset eivät välttämättä koske kaikkia ostajia.

Tämä takuu antaa ostajalle tiettyjä laillisia oikeuksia. Ostajalla voi olla myös muita oikeuksia, jotka vaihtelevat osavaltioittain.

Moottorin takuuta koskeva huomautus:

Tuotteen päästöjen rajoitusjärjestelmä saattaa kuulua erillisen takuun piiriin Yhdysvaltojen Environmental Protection Agencyn EPA:n ja/tai California Air Resources Boardin CARB:n vaatimusten mukaisesti. Yllä mainitut tuntirajoitukset eivät koske päästöjen rajoitusjärjestelmän takuuta. Lisätietoja on *käyttöoppaassa* olevassa moottorin päästöjärjestelmän takuulauselmassa (Engine Emission Control Warranty Statement) tai moottorin valmistajan oppaissa.

Muut maat kuin Yhdysvallat ja Kanada

Asiakkaat, jotka ovat ostaneet Yhdysvalloista tai Kanadasta maahantuotuja Toro-tuotteita, saavat maansa, maakuntansa tai osavaltionsa mukaiset takuuehdot Toro-jälleenmyyjältä. Jos Toro-jälleenmyyjä ei pysty jostain syystä toimittamaan takuuehtoja, on otettava yhteys Toro maahantuojaan. Jos siitäkään ei ole apua, on otettava yhteys Toro Warranty Companyyn.