Form No. 3369-107 Rev A

Främre ram med snabbfäste

Groundsmaster® 360 flerfunktionsmaskin

Modellnr 30509—Serienr 311000001 och högre

Monteringsanvisningar

Montering

Lösa delar

Använd diagrammet nedan för att kontrollera att alla delar finns med.

Tillvägagångssätt	Beskrivning	Antal	Användning
1	Inga delar krävs	–	Ta bort klippdäcket.
2	Främre fästram Hydraulslang, kortare Hydraulslang, längre	1 1 1	Montera hydraulslangarna på den främre fästramen.
3	Skruv, 1/2 x 1 1/4 tum Flänsmutter, 1/2 tum Skruv, 1/2 x 4 1/2 tum Distansbricka Skruv, 1/2 x 3 1/4 tum Stödbricka Distansbricka	4 11 6 4 1 2 1	Montera den främre fästramen
4	Rörklämma Plåt Rörklämma Plåt Vagnsbult Flänsmutter	1 1 1 1 2 2	Montera hydraulslangsenheterna.
5	Inga delar krävs	–	Montera drivaxeln.
6	Omkopplare Dekal	2 1	Montera omkopplarna.
7	Inga delar krävs	–	Testa att tillbehöret fungerar.

Media och extradelar

Beskrivning	Antal	Användning
Monteringsanvisningar	1	Används för att montera satsen.
Reservdelskatalog	1	Används som referens för reservdelsnummer.
Låspinne	1	Används för att göra fast tillbehöret på lyftramen.
Hårnålssprint	1	Används för att göra fast tillbehöret på lyftramen.

Obs: Groundsmaster 360 måste vara utrustad med den elektriska tillbehörssatsen, artikelnr 115-0019, för att satsen med den främre ramen med snabbfäste ska kunna användas.

© 2011—The Toro® Company
8111 Lyndale Avenue South
Bloomington, MN 55420

Registrera din produkt på www.Toro.com.

Översättning av originalet (SV)
Tryckt i USA.
Med ensamrätt

1

Ta bort klippdäcket

Inga delar krävs

Tillvägagångssätt

1. Parkera maskinen på ett plant underlag, med klippdäcket helt upphöjt. Stäng av motorn, dra åt parkeringsbromsen och ta ut nyckeln ur tändningen.

   Obs: När klippdäcket är i det upphöjda läget är draglänkarnas torsionsfjäderspänning mindre, vilket gör det mycket enklare att ta bort draglänkarna från maskinen.

2. Koppla bort draglänken från vardera sidan av maskinen enligt följande anvisningar:

   ⚠ VAR FÖRSIKTIG

   Var försiktig när du kopplar bort draglänkarna. Draglänkarnas torsionsfjäderspänning kan göra att draglänkarna roterar något när de tas bort.

   - Ta bort ansatsskruven som fäster låspinnen vid den främre bärramen (Figur 1).

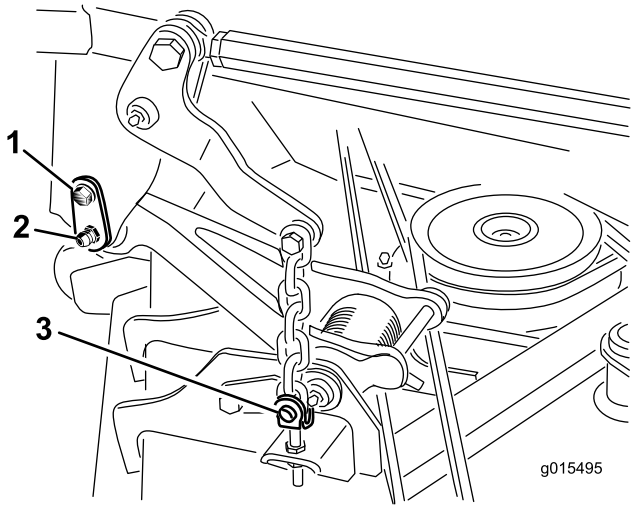

Figur 1

1. Ansatsskruv
2. Låspinne
3. Ringbultar och sprintbultar

   - Skjut försiktigt av ringbulten från bärramen och dragkedjan.

3. Lägg märke till var klipphöjdspinnen sitter placerad i klipphöjdsfästet så att du kan sätta tillbaka den på samma plats senare (Figur 2). Ta ut klipphöjdspinnen ur klipphöjdsfästet.

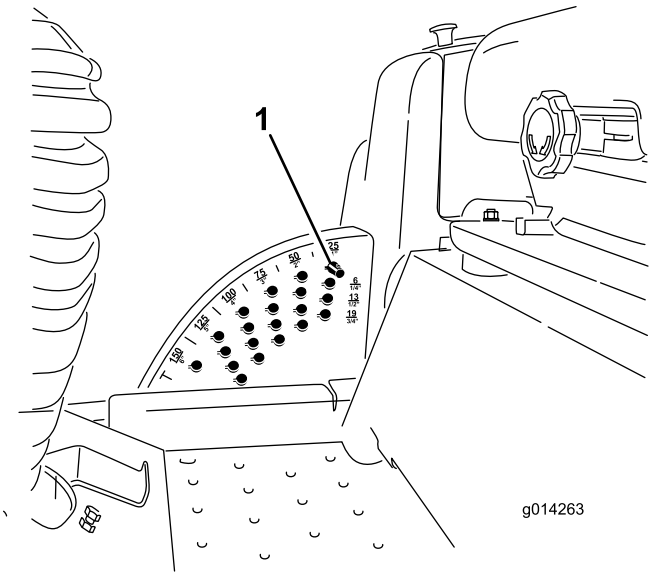

Figur 2

1. Klipphöjdspinne

4. Placera lämpliga rullplattor under klippdäcket.
5. Starta motorn och sänk ner klippdäcket på rullplattorna. Stäng av motorn och ta ut nyckeln ur tändningslåset.

   ⚠ VARNING

   Starta inte motorn och koppla inte in kraftuttagets drivaxel när kraftuttagets drivaxel är bortkopplad från klippdäcket. Om motorn startas och kraftuttagsaxeln tillåts rotera kan det leda till allvarliga person- och maskinskador. Ta bort kraftuttagssäkringen från säkringsblocket så att du inte råkar aktivera kraftuttagskopplingen av misstag.

6. Lyft på golvplattan så att klippdäckets ovansida syns.
7. Koppla bort gaffeländen på kraftuttagets drivaxel från klippdäckets växellådsaxel på följande vis:

   - Ta bort rullpinnen från gaffeländen och växellådsaxeln (Figur 3). Spara rulltappen så att du kan använda den igen.

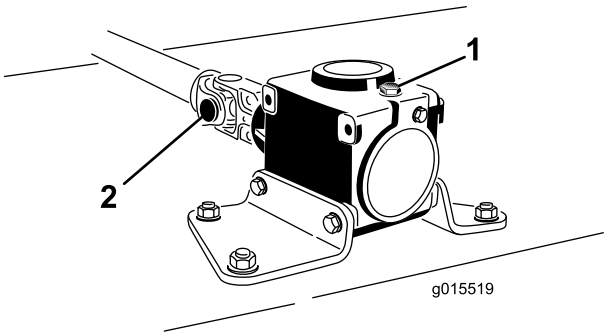

Figur 3

1. Växellåda
2. Gaffelände på kraftuttagets drivaxel

- Lossa de två huvudskruvarna och låsmuttrarna (Figur 3).
- Skjut av drivaxelns gaffelände från växellådsaxeln och gör fast vid ramen för stöd.

8. Ta bort de fyra ringbultarna och sprintbultarna som fäster däckets lyftkedjor på justeringsgaffelfästena på klippdäcket (Figur 1).
9. Rulla bort klippdäcket från maskinen.

2

Montera hydraulslangarna på den främre fästramen

Delar som behövs till detta steg:

1	Främre fästram
1	Hydraulslang, kortare
1	Hydraulslang, längre

Tillvägagångssätt

1. Anslut den kortare hydraulslangen löst till den raka kopplingen på ventilen (Figur 4).
2. Anslut den längre hydraulslangen löst till den raka kopplingen på grenröret (Figur 4).

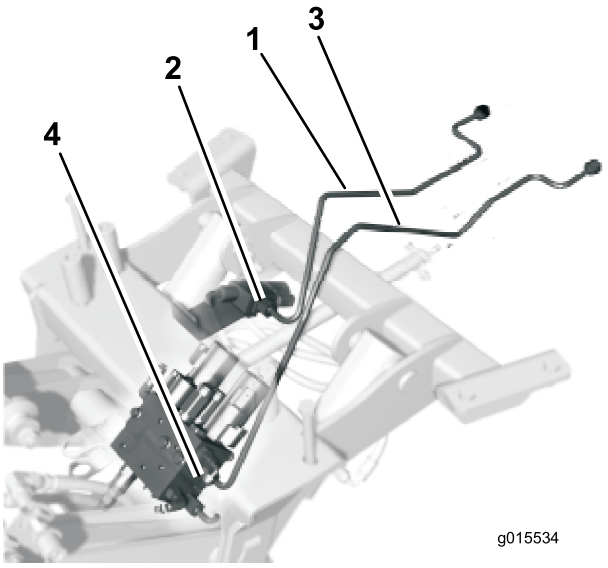

Figur 4

1. Kortare hydraulslang
2. Ventil
3. Längre hydraulslang
4. Grenrör

3

Montera den främre fästramen

Delar som behövs till detta steg:

4	Skruv, 1/2 x 1 1/4 tum
11	Flänsmutter, 1/2 tum
6	Skruv, 1/2 x 4 1/2 tum
4	Distansbricka
1	Skruv, 1/2 x 3 1/4 tum
2	Stödbricka
1	Distansbricka

Tillvägagångssätt

1. Figur 5 visar placering, inställning och storlek för de fästelement som används för att säkra den främre fästramen på undersidan av traktorenhetens ram (sett ovanifrån).

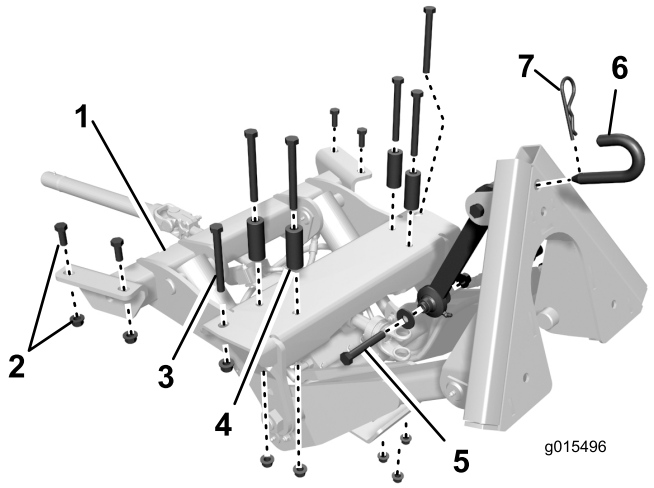

Figur 5

1. Främre fästram
2. Skruv på 1/2 x 1 1/4 tum och flänsmutter på 1/2 tum
3. Skruv, 1/2 x 4 1/2 tum
4. Distansbricka
5. Skruv på 1/2 x 3 1/4 tum, två stödbrickor och låsmutter på 1/2 tum
6. Låspinne
7. Hårnålssprint

2. Dra den kortare hydraulslangsenheten (Figur 4) runt och över drivreglagestången.
3. Placera den främre fästramen under maskinens främre del (Figur 6).
4. Höj upp den främre fästramen och rikta in monteringshålen mot monteringshålen i ramens kanaler och den främre ramens tvärplåt (Figur 6).

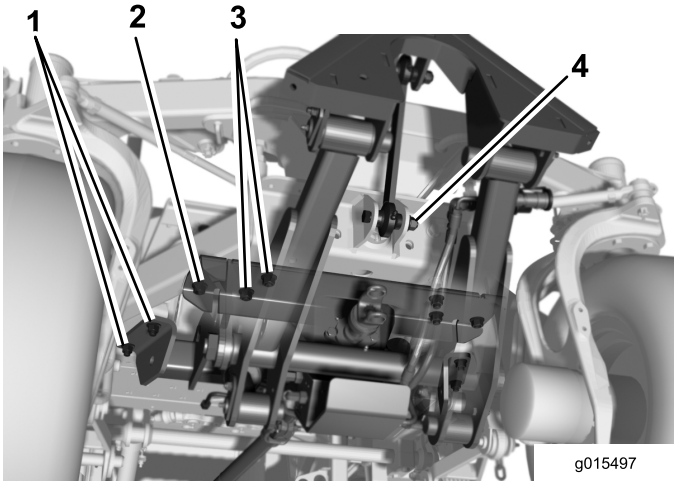

Figur 6

1. Skruv på 1/2 x 1 1/4 tum och flänsmutter på 1/2 tum
2. Skruv på 1/2 x 4 1/2 tum och flänsmutter på 1/2 tum
3. Skruv på 1/2 x 4 1/2 tum, distansbricka och flänsmutter på 1/2 tum
4. Skruv på 1/2 x 3 1/4 tum, två stödbrickor och låsmutter på 1/2 tum

5. Framtill på tillbehöret: Fäst det yttre hålet på varje sida vid ramens kanaler med en skruv på 1/2 x 4 1/2 tum och en flänsmutter på 1/2 tum (Figur 6).
6. Baktill på tillbehöret: Fäst varje sida löst vid ramkanalerna med två skruvar på 1/2 x 1 1/4 tum och flänsmuttrar på 1/2 tum (Figur 6).
7. Använd de återstående fyra monteringshålen till att göra fast tillbehöret vid ramens tvärplåt med skruvar på 1/2 x 4 1/2 tum, distansbrickor och flänsmuttrar på 1/2 tum (Figur 6). Sätt distansbrickorna mellan skruvens huvud och tvärplåten.
8. Dra åt fästelementen till 91–113 Nm.
9. Fäst den övre länkenheten vid axelstödet med skruven på 1/2 x 3 1/4 tum, två stödbrickor och en låsmutter på 1/2 tum (Figur 5 och Figur 6). Brickorna ska sitta på utsidan av öronen på axelstödet. Montera distansbrickan och dra åt till ett moment på 91–113 Nm (Figur 7).

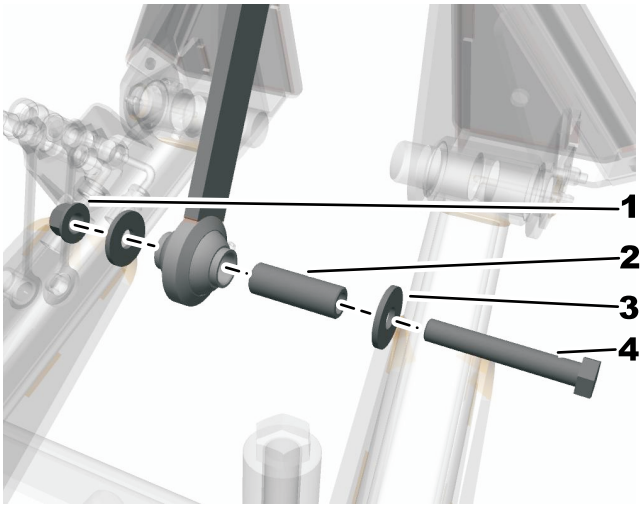

Figur 7

1. Låsmutter (1/2 tum)
2. Distansbricka
3. Stödbricka
4. Skruv (1/2 x 3 1/4 tum)

4

Montera hydraulslangsenheterna

Delar som behövs till detta steg:

1	Rörklämma
1	Plåt
1	Rörklämma
1	Plåt
2	Vagnsbult
2	Flänsmutter

Tillvägagångssätt

1. Placera ett kärl under locken på hydraulslangarna (Figur 8).
2. Ta bort locken från hydraulslangarna på maskinen (Figur 8). Ta bort ett lock åt gången när du monterar slangarna för att förhindra alltför stor förlust av hydraulvätska.

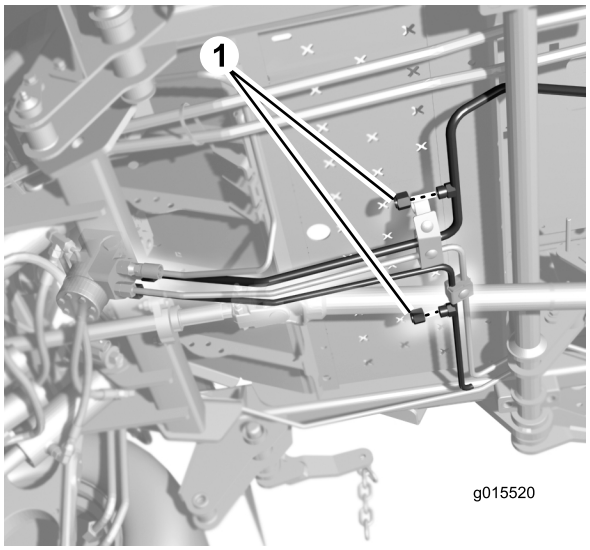

Figur 8

1. Lock till hydraulslangar

3. Anslut den kortare hydraulslangens bakre ände till slangen på maskinen (Figur 9).

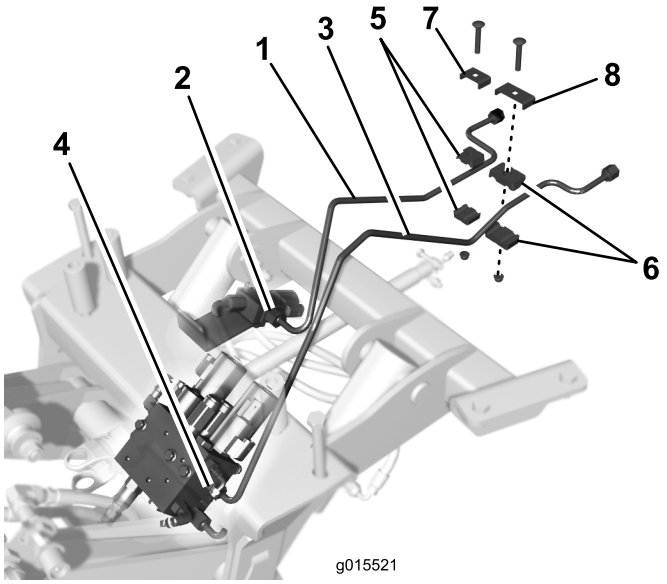

Figur 9

1. Kortare hydraulslang
2. Ventil
3. Längre hydraulslang
4. Grenrör
5. Rörklämma, liten
6. Rörklämma, stor
7. Plåt, liten
8. Plåt, stor

4. Anslut den längre hydraulslangens bakre ände till slangen på maskinen (Figur 9).
5. Dra åt anslutningarna.
6. Fäst den kortare hydraulslangen löst på den intilliggande slangen på maskinen, med den mindre rörklämman, plåten, vagnsbulten och flänsmuttern så som visas i Figur 9.
7. Fäst den längre hydraulslangen löst på den intilliggande slangen på maskinen med den mindre rörklämman, plåten, vagnsbulten och flänsmuttern så som visas i Figur 9.
8. Dra åt vagnsbultarna och muttrarna.

5

Montera drivaxeln

Inga delar krävs

Tillvägagångssätt

1. När du riktar in drivaxelns monteringshål mot hålen i mellanaxeln ska du trä på drivaxeln på tillbehörets mellanaxel (Figur 10).

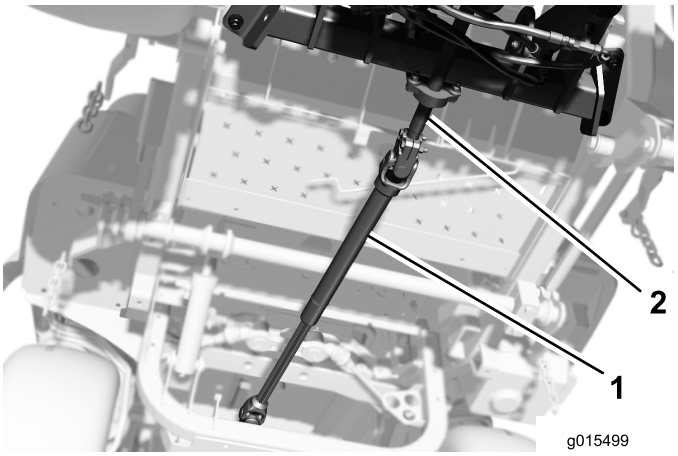

Figur 10

1. Drivaxel
2. Mellanaxel

2. Fäst drivaxeln vid mellanaxeln med den rulltapp som togs bort tidigare.
3. Dra åt drivaxelns båda huvudskruvar och låsmuttrar.

6

Montera omkopplarna

Delar som behövs till detta steg:

2	Omkopplare
1	Dekal

Tillvägagångssätt

1. Skär ut den medföljande dekalen med en kniv.
2. Ta bort pluggen genom att trycka på den inifrån konsolen.
3. Montera dekalen mellan omkopplarhålen.

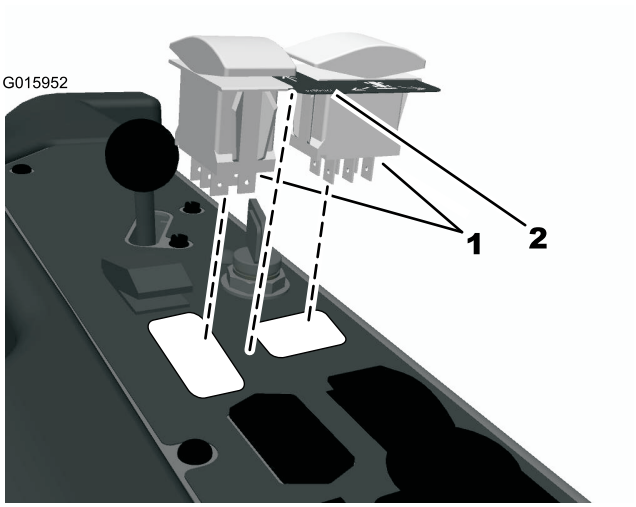

Figur 11

1. Omkopplare
2. Dekal

4. Montera omkopplarna genom att trycka in dem i hålen.
5. Anslut ledningsnätet till omkopplarna.

7

Testa den främre ramen med snabbfäste

Inga delar krävs

Metod

Testa maskinen för att säkerställa att alla reglage och delar fungerar som förväntat.

1. Starta motorn.
2. Höj upp och sänk ner den främre ramen med snabbfäste för att säkerställa att alla funktioner fungerar som förväntat.
3. Stäng av motorn, dra åt parkeringsbromsen och ta ut nyckeln ur tändningslåset.
4. Kontrollera om det finns några läckor.

   Obs: Om det finns några läckor eller om maskinen inte fungerar som den ska du gå igenom och upprepa stegen i den här handboken för att se till att allting är ordentligt anslutet.

Körning

Obs: Vänster och höger sida på maskinen är lika med förarens vänstra respektive högra sida vid normal körning.

Säkerheten främst

Läs alla säkerhetsanvisningar och symboler i avsnittet om säkerhet. Att känna till denna information kan hjälpa dig och kringstående att undvika skada.

⚠ FARA

Körning på vått gräs, is eller i hala branta sluttningar kan orsaka slirning eller förlust av kontrollen.

Hjul som glider över kanter kan orsaka vältolyckor, vilket kan resultera i allvarliga skador, dödsfall eller drunkning.

Läs och följ anvisningarna och varningarna som rör vältning.

Följ anvisningarna nedan för att undvika att förlora kontrollen och välta klipparen.

- **Använd inte maskinen nära stup eller vattendrag.**
- **Minska hastigheten och var ytterst försiktig på sluttningar.**
- **Undvik att svänga plötsligt och att ändra hastighet snabbt. Använd alltid säkerhetsbälte.**

⚠ VAR FÖRSIKTIG

Denna maskin ger ljudnivåer vid förarens öra som överstiger 85 dBA och kan orsaka hörselskador vid längre arbetspass.

Använd hörselskydd när du kör denna maskin.

Vi rekommenderar att skyddsutrustning används för ögon, öron, fötter och huvud.

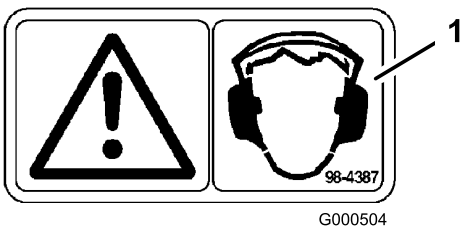

Figur 12

1. Varning – bär hörselskydd

Köra det främre redskapet

För att köra det främre redskapet använder du vippomkopplarna, i enlighet med figur 13.

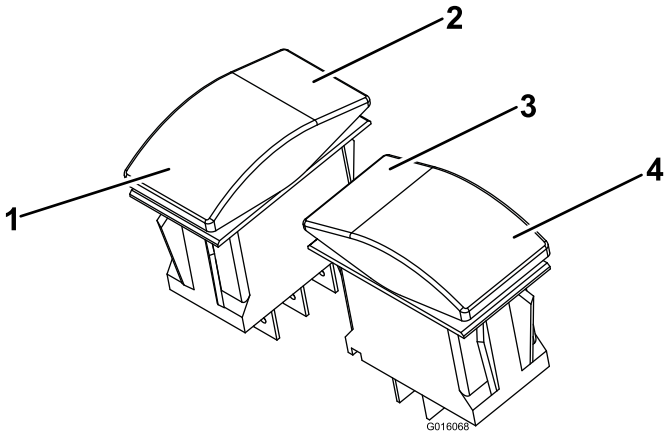

Figur 13

1. Tryck för att låta det främre redskapet sväva nedåt. Tryck för att aktivera energisparläget.
2. Höj och håll upp det främre redskapet.
3. Sväng det främre redskapet till höger.
4. Sväng det främre redskapet till vänster.

⚠ VARNING

Om du håller ned energisparläget eller den nedre omkopplaren på det främre redskapet kan detta orsaka en avsevärd skada på hydraulsystemet och leda till skador på det främre redskapet.

Använda de främre redskapen

Ta bort klippardäcket i enlighet med 1 Ta bort klippdäcket (sida 1) och montera sedan drivaxeln enlighet med 5 Montera drivaxeln (sida 5).

⚠ VARNING

Drivaxeln får inte monteras på det främre redskapet när däcket är monterat eftersom maskinen kan skadas då.

⚠ VARNING

Vi rekommenderar inte att du använder främre redskap utan ström när däcket är monterat. Detta kan skada maskinen, föraren eller kringstående.

Använda klipparen

1. Rengör och smörj alla främre redskap.
2. Ta bort drivaxeln.
3. Montera det främre däcket.

Redskap

Läs *bruksanvisningen* som medföljer redskapet före användning.

Se till att det inte finns några föroreningar på de hydrauliska snabbkopplingarna före anslutning.

Se till att utgångsaxeln är smörjd för att förhindra rost.

Använd aldrig kraftuttaget med redskapet när det är i upphöjt läge. Bullret från kraftuttagets drivlina kommer att vara märkbart.

Montera redskapet på följande sätt:

- Ta bort alla redskap från maskinen. Följ redskapsleverantörens rekommendationer för säker blockering och förvaring.
- Kör maskinen till rätt plats bakom redskapshållaren. Höj upp maskinens hållare i redskapshållaren.
- Fäst hållarna tillsammans med redskapssprinten och hårnålssprinten i enlighet med Figur 14. Vid tyngre laster kan en mutter och en bult bytas ut.

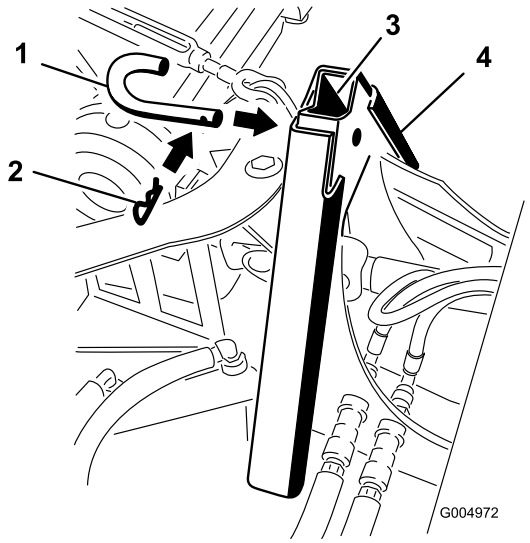

Figur 14

1. Redskapssprint
2. Saxpinne

Växling av det främre redskapet till klippdäcket

Ta bort däcket

1. Höj upp däcket till det högsta läget på en plan och jämn yta.
2. Placera två rullplattor under båda ändarna av däcket och sänk det så att det vilar på rullplattorna.
3. Ta bort bultarna (5/16 tum) och ta bort sprintarna från styrstagen på båda sidorna av däcket.
4. Ta bort de fyra hållarklämmorna och sprintbultarna från kedjorna som hänger upp däcket.
5. Ta bort rulltappen och lossa bultarna som fäster drivaxeln på däcket.
6. Skjut drivaxeln från däckets växellådsaxel och fäst den på maskinens ram med en gummilina eller en rem.
7. Däcket kan nu rullas ut från maskinens undersida.
8. Om du förbereder maskinen för vinterarbete bör du ta bort däckkedjorna.

Fästa däcket

1. Om du tog bort däckkedjorna från lyftarmarna sätter du tillbaka dem.
2. Höj upp styrstagen på däcket med en bändstång och placera en kloss (15 x 5 x 10 cm) under alla styrstag för att lyfta upp armen. **Var försiktig eftersom energi har lagrats i torsionsfjädern.**
3. Höj upp maskinens främre del så att det finns tillräckligt med spel för att du ska kunna skjuta däcket under och rikta in skårorna med styrstaget.
4. Sänk sakta ned maskinen över styrstaget tills hålen är i linje i ramen. För in sprintarna och fäst dem med bultar (5/16 tum).
5. Höj upp maskinen något tills klossen enkelt kan tas bort underifrån styrstagen.
6. Sänk ned maskinen tills kedjorna kan fästas med sprintbultarna och hållarklämmorna. Maskinen kanske måste startas och lyftarmarna sänkas ned till det lägsta läget så att kedjorna når däcket.
7. När däcket har fästs skjuter du drivaxeln över räfflorna på växellådorna tills hålen är i linje med varandra. För in rulltapparna och dra åt de två bultarna på drivaxeln.
8. Starta maskinen och höj upp däcket tillräckligt för att kunna ta bort rullplattorna.
9. Information om hur du justerar och kontrollerar klipphöjden finns i *bruksanvisningen*.

Underhåll

Rekommenderat underhåll

Underhållsintervall	Underhållsförfarande
Efter de första 10 timmarna	• Dra åt ramens fästbultar. • Dra åt hjulmuttrarna.
Var 50:e timme	• Smörja smörjnipplarna
Var 200:e timme	• Dra åt hjulmuttrarna.

⚠ VAR FÖRSIKTIG

Om du lämnar nyckeln i tändningslåset kan någon råka starta motorn av misstag och skada dig eller någon annan person allvarligt.

Ta ut nyckeln ur tändningslåset innan du utför något underhåll.

Smörjning

Smörj maskinen var 50:e körtimme. Smörj oftare vid mycket dammiga eller sandiga förhållanden.

Typ av fett: Universalfett.

Smörjning

Serviceintervall: Var 50:e timme

1. Koppla ur kraftuttaget och dra åt parkeringsbromsen.
2. Stäng av motorn, ta ur nyckeln och vänta tills alla rörliga delar har stannat innan du stiger ur förarsätet.
3. Torka av smörjnipplarna med en trasa. Skrapa bort eventuell färg på nippelns/nipplarnas framsida.
4. Sätt på en fettspruta på nippeln. Pumpa in fett i nipplarna tills det börjar tränga ut ur lagren.
5. Torka bort överflödigt fett.

Smörjpunkter

Smörj punkterna som anges i Figur 15.

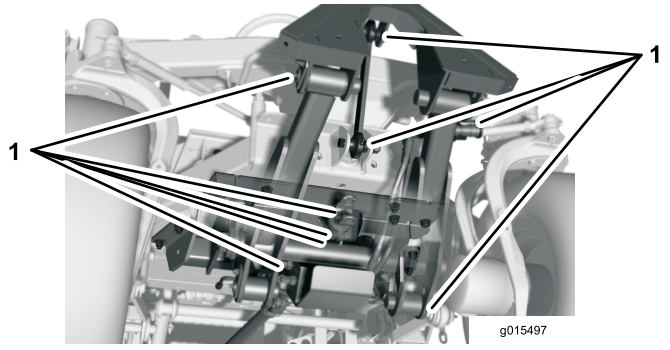

Figur 15

1. Smörjpunkter

Underhålla elsystemet

Viktigt: När du arbetar med elsystemet ska du alltid koppla loss den negativa (–) batterikabeln först för att undvika att ledningarna skadas genom kortslutning.

Kontrollera säkringarna

Anvisningar om säkringarna finns i *bruksanvisningen* som med följer hytten.

Om maskinen har något problem i elsystemet kontrollerar du säkringarna. Fatta tag i varje säkring i och kontrollera om de har gått. Om du måste byta en säkring måste du alltid använda en **säkring av samma typ och med samma strömstyrka** som den som du byter ut, **annars kan du skada elsystemet**.

Obs: Om säkringarna ofta går är det troligen en kortslutning i det elektriska systemet och du bör låta en behörig servicetekniker undersöka klipparen.

Förvaring

Maskinen

1. Rengör maskinen och hytten noga och var särskilt uppmärksam på följande områden:
   - Kraftuttagsaxeln
   - Samtliga smörjnipplar och upphängningspunkter
   - Smörj räfflorna på kraftuttagsaxeln för att förhindra att de rostar
2. Kontrollera alla fästelement och dra åt dem om de är lösa. Dra särskilt åt de dem bultarna som fäster vinterramen på traktorenheten till ett moment på 359 Nm.
3. Smörj eller olja samtliga smörjnipplar och svängpunkter. Torka av överflödigt fett.
4. Sandpappra lätt och måla i områden där färgen har skrapats av, flagat eller rostat. Reparera eventuella bucklor i metallchassit.

Anteckningar:

Toros heltäckande garanti

Begränsad garanti

Fel och produkter som omfattas

The Toro® Company och dess dotterbolag Toro Warranty Company garanterar gemensamt, och i enlighet med ett avtal dem emellan, att din Toro-produkt (”produkten”) är fri från material- och tillverkningsfel i två år eller 1 500 körtimmar*, beroende på vilket som inträffar först. Den här garantin gäller för alla produkter förutom luftare (och för dem finns det separata garantiförklaringar). Om ett fel som omfattas av garantin föreligger, kommer vi att reparera produkten utan kostnad för dig. Detta omfattar feldiagnos, arbete, reservdelar och transport. Den här garantin börjar gälla det datum då produkten levereras till den ursprungliga köparen i återförsäljarledet.
* Produkt som är utrustad med en timmätare.

Anvisningar för garantiservice

Du är ansvarig för att meddela produktdistributören eller den auktoriserade återförsäljaren som du köpte produkten av så snart du tror att något fel som omfattas av garantin föreligger. Om du behöver hjälp med att hitta en produktdistributör eller en auktoriserad återförsäljare, eller om du har några frågor som rör dina rättigheter och skyldigheter beträffande garantin, kan du kontakta oss på:

Commercial Products Service Department
Toro Warranty Company
8111 Lyndale Avenue South
Bloomington, MN 55420-1196
E-post: commercial.warranty@toro.com

Ägarens ansvar

Som ägare till produkten är du ansvarig för att utföra de underhåll och justeringar som krävs i enlighet med anvisningarna i bruksanvisningen. Om du inte utför nödvändigt underhåll och nödvändiga justeringar kan detta leda till att ett eventuellt garantianspråk inte godkänns.

Produkter och fel som inte omfattas

Alla produkt- eller funktionsfel som inträffar inom garantiperioden beror inte på material- eller tillverkningsfel. Den här garantin omfattar inte följande:

- Produktfel som orsakas av att andra reservdelar än Toro-originaldelar används eller av att extra, modifierade tillbehör och produkter som inte har tillverkats av Toro monteras och används. I vissa fall erbjuder tillverkaren en separat garanti för sådana produkter.
- Produktfel som orsakas av underlåtenhet att utföra det underhåll och/eller de justeringar som rekommenderas. Garantianspråk kan komma att underkännas om Toro-produkten inte underhålls i enlighet med anvisningarna i stycket Rekommenderat underhåll i *bruksanvisningen*.
- Produktfel som orsakas av felaktig, slarvig eller vårdslös användning av produkten.
- Slitdelar som förbrukas genom användning, förutom om dessa visar sig vara defekta. Exempel på slitdelar som förbrukas eller slits ut vid normal användning av produkten omfattar, men är inte begränsade till, bromsklossar, bromsbelägg, lamellbelägg, knivar, cylindrar, underknivar, luftarpinnar, tändstift, svänghjul, däck, filter, remmar samt vissa sprutkomponenter som membran, munstycken och backventiler m.m.
- Fel som orsakats av yttre påverkan. Yttre påverkan omfattar, men är inte begränsat till, väder, förvaringsomständigheter, föroreningar, användning av kylvätskor, smörjmedel, tillsatser, konstgödningsmedel, vatten eller kemikalier m.m. som ej har godkänts.
- Normalt förekommande buller, vibrationer, slitage och försämringar.
- Normalt slitage omfattar, men är inte begränsat till, skador på säten till följd av slitage eller nötning, slitage på målade ytor, repor på dekaler och fönster mm.

Reservdelar

Reservdelar som planeras att bytas ut i samband med nödvändigt underhåll omfattas endast av garantin under perioden fram till den planerade tidpunkten för utbytet av delen. Delar som byts ut i enlighet med den här garantin omfattas av garantin under hela den återstående produktgarantin och tillfaller Toro. Toro fattar det slutliga beslutet om huruvida en befintlig del eller enhet ska repareras eller bytas ut. Toro har rätt att använda omarbetade reservdelar vid garantireparationer.

Anmärkning om garantin för djupurladdningsbatterier:

Djupurladdningsbatterier har en total livslängd på ett visst antal kilowattimmar. Den totala livslängden kan förlängas eller förkortas genom olika drift, laddnings och underhållstekniker. I och med att batterierna i produkten används, förkortas användningstiden mellan laddningsintervallen gradvis till dess att batterierna är helt förbrukade. Det är ägaren till produkten som ansvarar för att ersätta batterier som förbrukas genom normal användning. Batterierna måste kanske bytas ut under garantiperioden, och det sker då på ägarens bekostnad.

Ägaren bekostar underhållet

Den vanliga service som krävs för Toro-produkter omfattar bland annat att finjustera motorn, smörja, rengöra, polera, byta filter och kylvätska samt att utföra det underhåll som rekommenderas. Sådan service får ägaren själv bekosta.

Allmänna villkor

Reparation av en auktoriserad Toro-distributör eller Toro-återförsäljare är den enda kompensation som du har rätt till under denna garanti.

Varken The Toro Company eller Toro Warranty Company är ansvariga för indirekta eller oförutsedda skador eller följdskador i samband med användningen av de Toro-produkter som omfattas av denna garanti. Detta inkluderar alla kostnader eller utgifter för att tillhandahålla ersättningsutrustning eller service under rimliga perioder med funktionsfel eller avsaknad av möjlighet av använda produkten medan reparationer som omfattas av garantin utförs. Det finns ingen annan uttrycklig garanti, med undantag för den emissionsgaranti som nämns nedan, om tillämpligt.

Alla indirekta garantier i fråga om säljbarhet och lämplighet för ett visst syfte är begränsade till denna uttryckliga garantis varaktighet. I vissa stater är det inte tillåtet att undanta oförutsedda skador eller följdskador, eller tidsbegränsa en indirekt garantis varaktighet, och i dessa fall är det möjligt att ovanstående undantag och begränsningar inte gäller.

Denna garanti ger dig specifika juridiska rättigheter, och du kan även ha andra rättigheter som varierar från stat till stat.

Anmärkning om motorgarantin:

Emissionskontrollsystemet på produkten kan omfattas av en separat garanti som uppfyller de krav som fastställts av den amerikanska miljömyndigheten (Environmental Protection Agency, EPA) och/eller Kaliforniens luftskyddsmyndighet (California Air Resources Board, CARB). Tidsbegränsningarna som anges ovan är inte tillämpliga i fråga om garantin för emissionskontrollsystem. Se garantiförklaringen om emissionskontroll som finns i *bruksanvisningen* eller i motortillverkarens dokumentation för ytterligare information.

Andra länder än USA och Kanada

Kunder som har köpt Toro-produkter som exporterats från USA eller Kanada ska kontakta sin Toro-distributör (återförsäljare) för att få garantipolicyn för sitt eget land eller sin provins eller stat. Om du av någon anledning är missnöjd med din distributörs service eller har svårt att få garantiupplysningar kontaktar du Toro-importören. Om allt annat misslyckas kan du kontakta oss på Toro Warranty Company.