Form No. 3369-109 Rev A

Vejcertificerings- og lygtetilbehør

EU Groundsmaster® 360-universalmaskine med førerhus

Modelnr. 30516

Monteringsvejledning

Montering

Løsdele

Brug skemaet herunder til at kontrollere, at alle dele er blevet leveret.

Fremgangsmåde	Beskrivelse	Antal	Anvendelse
1	Kræver ingen dele	–	Indledende forberedelser
2	Kræver ingen dele	–	Gulvpladens adgangshul
3	Ratstammeenhed Hornenhed Monteringsbeslag på ratstamme Brædeskrue, 3/8 tommer x 1 tomme Flangemøtrik, 3/8 tomme Ratstammekappe Skrue	1 1 1 2 2 1 2	Monter kontaktenheden på ratstammen
4	Højre forlygtesamling Venstre forlygtesamling Flangeskrue, 3/8 x 1 tomme Flangemøtrik, 3/8 tomme Højre forlygteafskærmning Venstre forlygteafskærmning Skrue, 1/4 x 5/8 tomme	1 1 4 4 1 1 8	Monter forlygterne
5	Hornenhed Skrue, 5/16 x 3/4 tomme Flangehovedmøtrik, 5/16 tomme	1 1 1	Monter hornet
6	Baglygteenhed - venstre side. Baglygteenhed - højre side. Skivehovedskrue, 3/8 x 3/4 tomme	1 1 4	Monter baglygterne
7	Krans Kabelbånd, 184 mm Kabelbånd, 368 mm	1 13 2	Tilslut ledningsnettet
8	Kræver ingen dele	–	Afsluttende procedurer

Medier og øvrige dele

Beskrivelse	Antal	Anvendelse
Monteringsvejledning	1	Brug til installation af sæt
Reservedelskatalog	1	Brug som reference til delnumre

© 2011—The Toro® Company
8111 Lyndale Avenue South
Bloomington, MN 55420

Registrer dit produkt på www.Toro.com.

Oversættelse af original (DA)
Trykt i USA.
Alle rettigheder forbeholdes

1

Indledende forberedelser

Kræver ingen dele

Fremgangsmåde

1. Parker maskinen på en plan flade, stop motoren, aktiver parkeringsbremsen, og tag nøglen ud af tændingskontakten.
2. Kobl batteriets minuskabel (-) fra batteriet.

⚠ ADVARSEL

Brug altid sikkerhedsbriller og gummihandsker, når du arbejder med batterier. Da gasserne er eksplosive, skal alle elektriske gnister og åbne flammer holdes på afstand af batterierne. Ryg ikke.

3. Tryk ratstammens pedal ned, drej styresøjlen fremefter så meget som muligt og slip pedalen
4. Flyt sædelåsen i sædets venstre side tilbage for at frigøre sædet og træk sædets øverste del fremad, indtil sædets lås griber fat i sædets støtteplade (Figur 1).

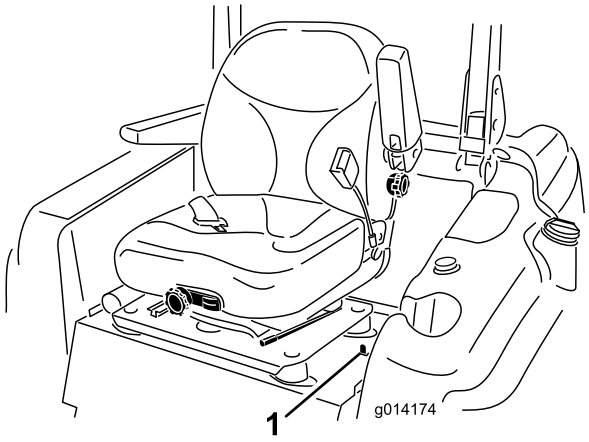

Figur 1

1. Sædelås

5. Hæv og fastgør motorhjelmen som følger:
   - Åbn motorhjelmslåsene.
   - Hæv motorhjelmen, så støttepinden kan placeres bag rammerøret (Figur 2).

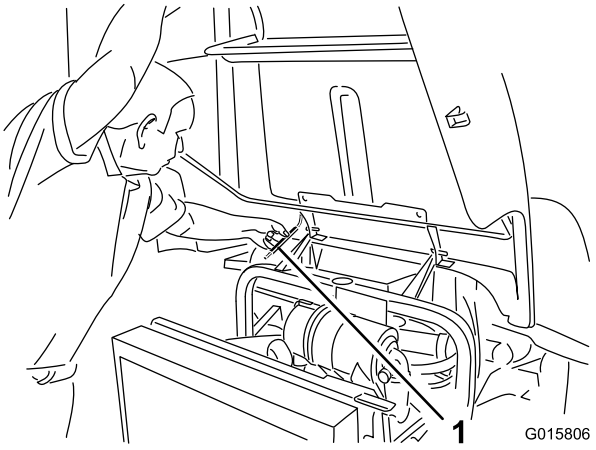

Figur 2

1. Støttepind

   - Sænk motorhjelmen, så støttepinden placeres foran og hviler mod rammerøret.

2

Gulvpladens adgangshul

Kræver ingen dele

Fremgangsmåde

1. Fjern udtrykningsproppen mellem bremsepedalen og ratstammen i gulvpladen (Figur 3). Hvis gulvpladen ikke har en udtrykningsprop, skal du fortsætte til boreanvisningerne i næste trin.

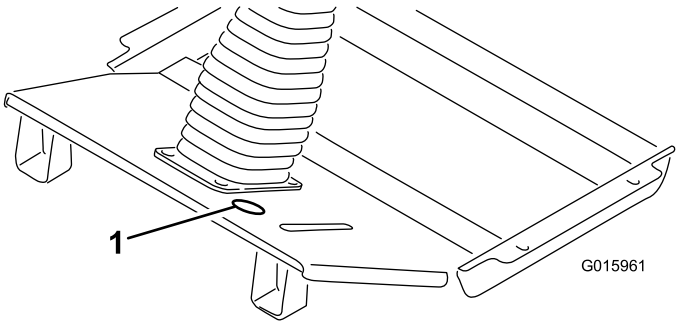

Figur 3

1. Udtrykningsproppens placering

2. Du skal vha. de angivne mål i Figur 4, positionere, markere og bore et hul på 51 mm i diameter i gulvpladen.

   Bemærk: Når du borer gennem gulvpladen, skal du udvise forsigtighed, så du ikke rammer den hydrauliske ledning direkte under hullets placering.

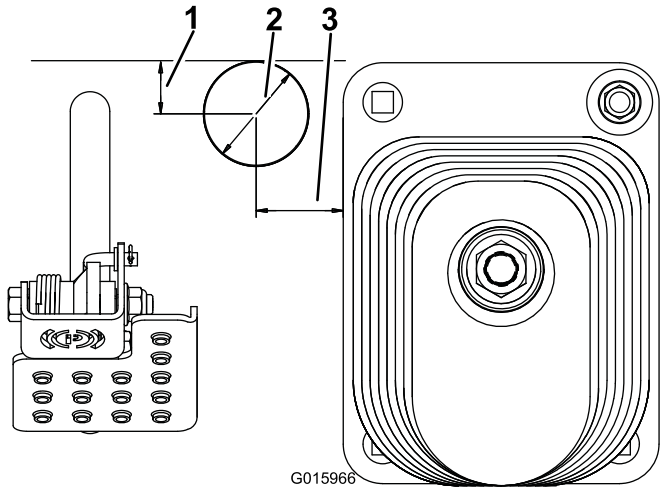

Figur 4

1. 25 mm
2. 51 mm i diameter
3. 41 mm

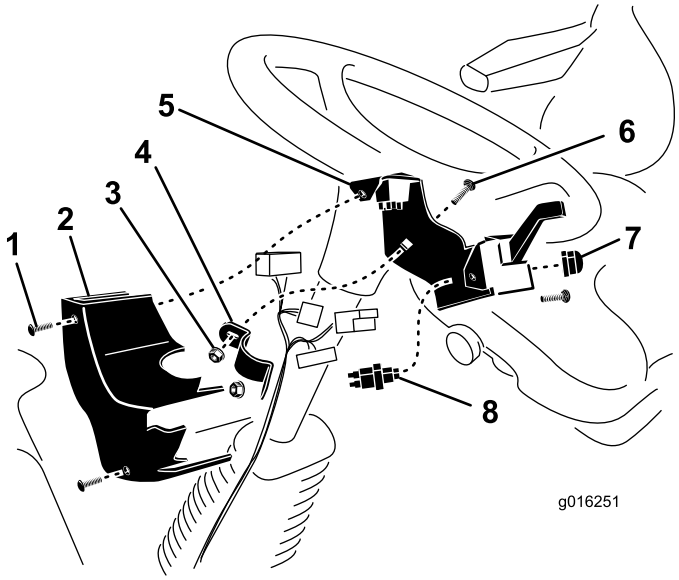

Figur 5

1. Skrue (2)
2. Ratstammekappe
3. Flangemøtrik
4. Monteringsbeslag på ratstammen
5. Ratstammeenhed
6. Bræddeskrue
7. Hornknap
8. Hornkontakt

3

Montering af kontaktenheden på ratstammen

Dele, der skal bruges til dette trin:

1	Ratstammeenhed
1	Hornenhed
1	Monteringsbeslag på ratstamme
2	Bræddeskrue, 3/8 tommer x 1 tomme
2	Flangemøtrik, 3/8 tomme
1	Ratstammekappe
2	Skrue

Fremgangsmåde

1. Monter hornkontakten på ratstammebeslaget med hornknappen (Figur 5) i **gummi**. Brug ikke sølvknappen, der følger med hornet.
2. Monter monteringsbeslaget på bagsiden af ratstammen med (2) 3/8 tomme x 1 tomme bræddeskruer og 3/8 tomme flangemøtrikker. Placer ratstammeenheden så højt oppe som mulig på ratstammen som vist i Figur 5. Sørg for, at ratstammeenheden ikke griber forstyrrende ind i rattets betjening.

   Bemærk: Hvis bræddeskruerne/flangemøtrikkerne spændes for meget, kan ratstammeenheden blive forvredet, så kappen ikke kan monteres.
3. Når ledningsnettet er sluttet til kontakterne, skal ratstammekappen fæstnes til ratstammeenhedens (2) hastighedsmøtrikker med skruer (Figur 5).

4

Montering af forlygterne

Dele, der skal bruges til dette trin:

1	Højre forlygtesamling
1	Venstre forlygtesamling
4	Flangeskrue, 3/8 x 1 tomme
4	Flangemøtrik, 3/8 tomme
1	Højre forlygteafskærmning
1	Venstre forlygteafskærmning
8	Skrue, 1/4 x 5/8 tomme

Fremgangsmåde

1. Monter venstre forlygtesamling på forlygtebeslaget på forreste venstre hjørne af førerhuset med (2) 3/8 x 1 tomme flangeskruer og 3/8 tomme flangemøtrikker (Figur 6).

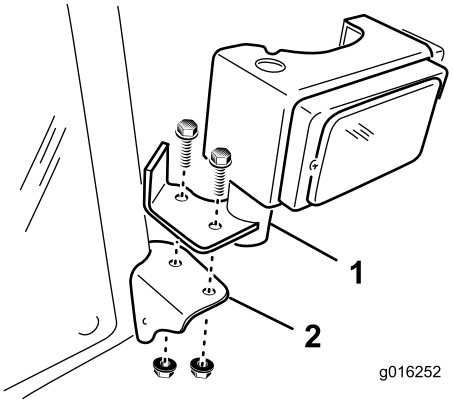

Figur 6

1. Forlygtesamling
2. Forlygtebeslag

2. Gentag proceduren på højre side af førerhuset.

5

Montering af hornet

Dele, der skal bruges til dette trin:

1	Hornenhed
1	Skrue, 5/16 x 3/4 tomme
1	Flangehovedmøtrik, 5/16 tomme

Fremgangsmåde

1. Fjern de (2) skruer og skiver, der fæstner fordækslet på forakslens beslag (Figur 7). Fjern fordækslet.

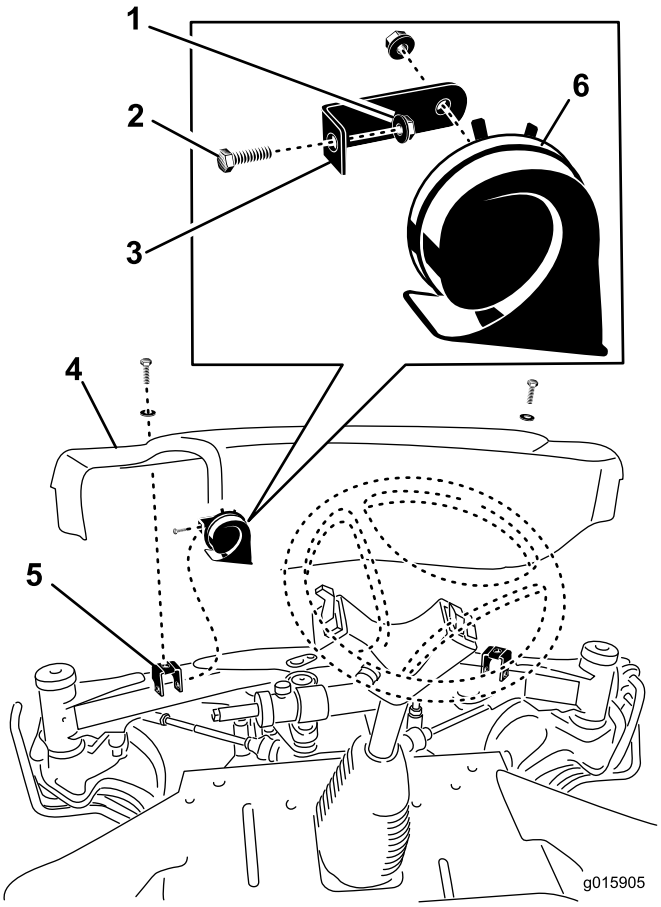

Figur 7

1. Flangehovedmøtrik
2. Skrue
3. Hornbeslag
4. Fordæksel
5. Forakslens beslag
6. Horn

2. Monter hornbeslaget på det venstre dæksels monteringsbeslag med skruen på 5/16 x 3/4 tomme og flangehovedmøtrikken på 5/16 tomme (Figur 7).
3. Juster hornet, så åbningen peger nedad.
4. Når ledningsnettet er blevet sluttet til hornet, skal fordækslet monteres på foraksen med de (2) skruer, der blev fjernet tidligere.

6

Montering af baglygterne

Dele, der skal bruges til dette trin:

1	Baglygteenhed - venstre side.
1	Baglygteenhed - højre side.
4	Skivehovedskrue, 3/8 x 3/4 tomme

Fremgangsmåde

1. Brug monteringshullerne på motorhjelmslåsenes bagside til at fæstne lygteenheden på hver side af bagrammen med (2) 3/8 x 3/4 tomme skivehovedskruer (Figur 8). Hvis bagrammen ikke har monteringshuller, skal du gå videre til næste trin.

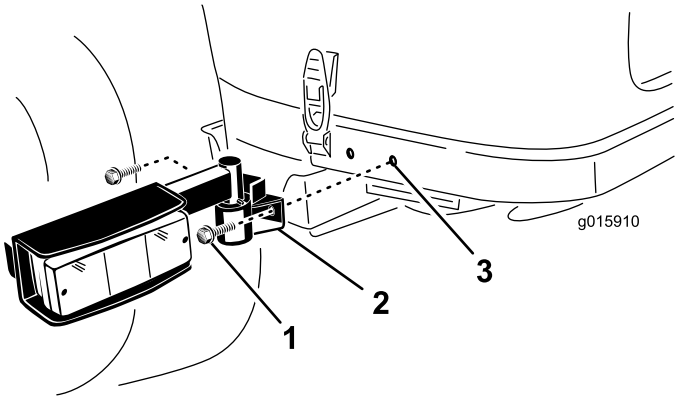

Figur 8

1. Skivehovedskrue
2. Lygteenhed
3. Monteringshul

2. Se målene i Figur 9 og positioner, marker og bor (2) huller på 9 mm i diameter i hver side af bagrammen. Centrer hullerne oppe og nede på rammen.

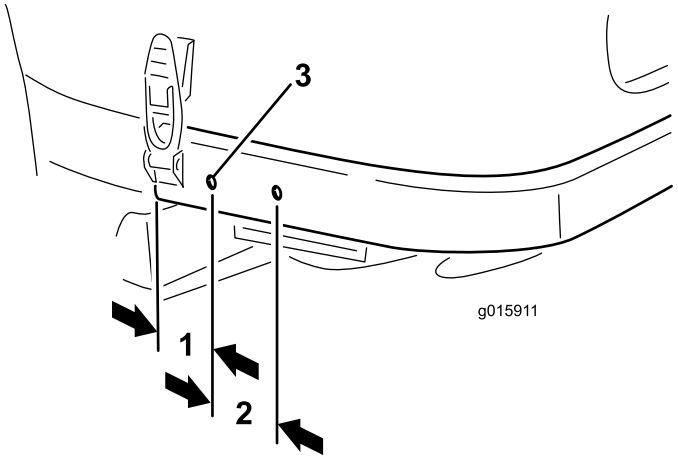

Figur 9

1. 57 mm
2. 65 mm
3. 9 mm i diameter

7

Tilslutning af ledningsnettet

Dele, der skal bruges til dette trin:

1	Krans
13	Kabelbånd, 184 mm
2	Kabelbånd, 368 mm

Fremgangsmåde

Ledningsnettet skal føres, tilsluttes og fæstnes som følger:

- Før enden af ledningsnettet med de (5) stik op gennem udtrykningshullet i gulvpladen (Figur 10).
- Før ledningsnetstikkene op ad ratstammen, og sæt dem i de korrekte stik. Sæt ledningsnettet fast på ratstammen med kabelbånd.

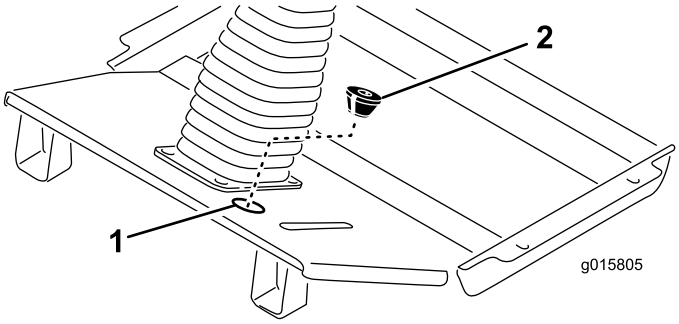

Figur 10

1. Udtrykningsproppens placering
2. Krans

- Skær en spalte i den medfølgende krans og skær bundåbningen ud (Figur 10). Med den spidse ende af kransen vendende nedad skal den vikles omkring ledningsnettet og indsættes i udtrykningshullet i gulvpladen.
- Før ledningsnetstikkene til venstre og højre forlygte langs fronten af platformen til hver forlygte (Figur 12).
- Sæt ledningsnetstikkene i forlygterne og clipsene til ledningsnettet i hullerne i forlygtebeslagene.
- Fastgør ledningsnettet til hullerne i rammehjørnebeslagene med kabelbånd.
- Monter en forlygteafskærmning på bagsiden af hver forlygte med (2) 1/4 x 5/8 tomme skruer (Figur 11).

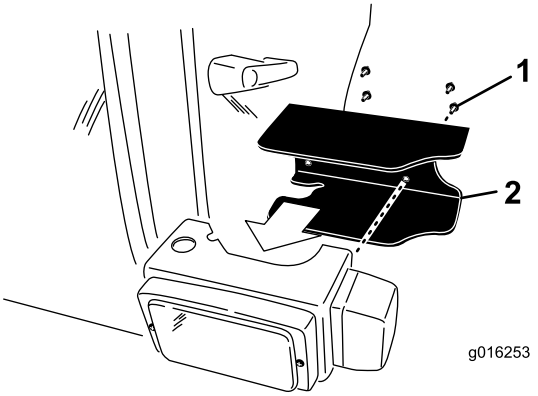

Figur 11

1. Monteringsskruer
2. Forlygteafskærmning

- Før ledningsnettet hen til hornet, og slut de to ledninger til fatningerne (Figur 12).
- Følg det eksisterende ledningsnet, og før ledningsnettet langs med sædestøttebeslagets underside til kontrolpanelet i maskinens højre side.
- Fjern de (2) skruer, der fastgør kontrolpanelet til tankdækslet.
- Hæv kontrolpanelet, og find ledningsnettets stik med angivelsen **Tilbehør** (Figur 12).
- Før ledningsnettets stik op til tilbehørsstikket og tilslut det.
- Monter kontrolpanelet på tankdækslet med skruerne, der blev fjernet tidligere. Tilspænd skruerne til 2,8 Nm. **Stram ikke skruerne for meget.**
- Før ledningsnettets lille ringklemme til motorblokken, og tilslut den (Figur 12).
- Før ledningsnettets ringklemme hen til batteriets positive (+) pol, og tilslut den (Figur 12).

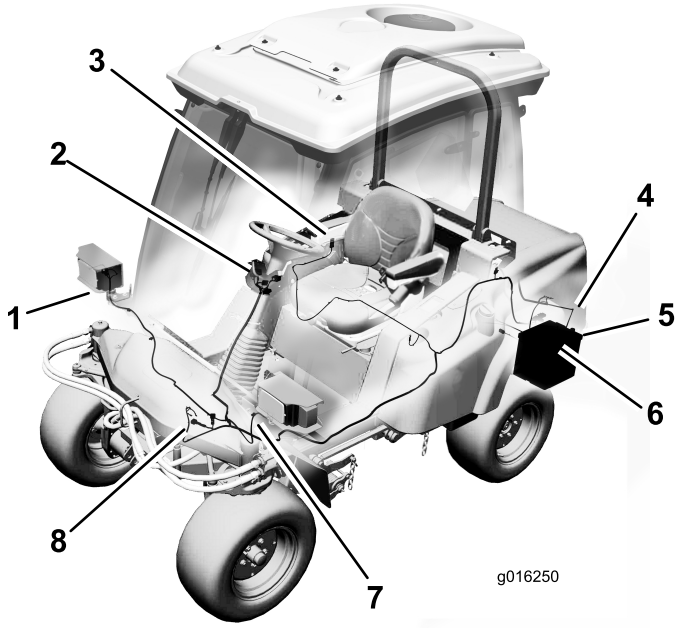

Figur 12

1. Tilslutning til højre forlygte
2. Tilslutninger til ratstamme
3. Tilbehørstilslutning
4. Baglygtetilslutning (2)
5. Motorbloktilslutning
6. Batteritilslutning
7. Tilslutning til venstre forlygte
8. Horntilslutning

- Før ledningsnettet langs med det eksisterende ledningsnet og rammerøret hen til den venstre baglygtes ledningsnet (Figur 12). Sæt ledningsnettets stik i stikket til lygtens ledningsnet. Sæt ledningsnettet fast på det eksisterende ledningsnet og rammerør med kabelbånd.
- Før ledningsnettet langs med det eksisterende ledningsnet og rammerøret hen til den højre baglygtes ledningsnet. Sæt ledningsnettets stik i stikket til lygtens ledningsnet. Sæt ledningsnettet fast på det eksisterende ledningsnet og rammerør med kabelbånd.

Vigtigt: Sørg for at ledningsnettet ikke kan komme i berøring med varme, skarpe eller bevægelige dele.

8

Afsluttende procedurer

Kræver ingen dele

Fremgangsmåde

1. Træk op i sædelåsens udløsergreb og sænk sædet ned i låst position.
2. Tilslut det negative batterikabel til batteriets pol.
3. Hæv motorhjelmen indtil støttepinden kan løftes over rammerøret, sænk derefter motorhjelmen. Fastgør motorhjelmslåsene.

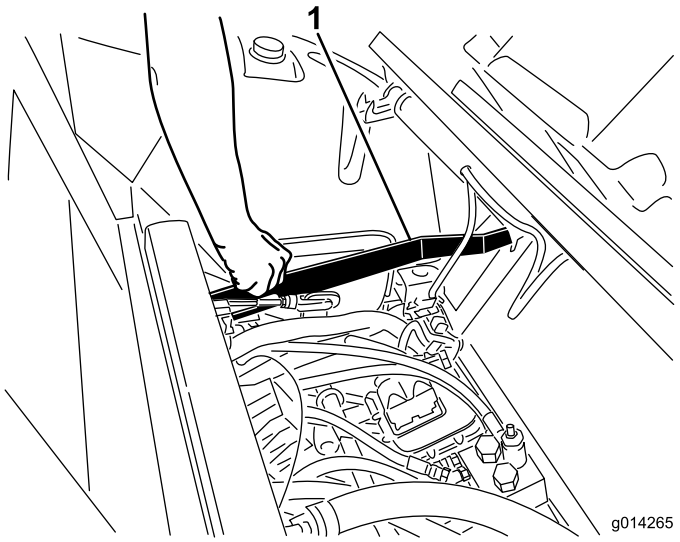

Figur 13

1. Udløsergreb til sædelås

Betjening

Vejlygtesættet består af 2 formonterede forlygter, 2 kombinerede advarsels-/blinklys og baglygter og et horn.

Lyskontakter

Tryk forrest på lyskontakten (Figur 14) for at aktivere det forreste nærlys og det bageste positionslys.

Bagsiden af kontakten (Figur 14) aktiverer valgfrie arbejdslys.

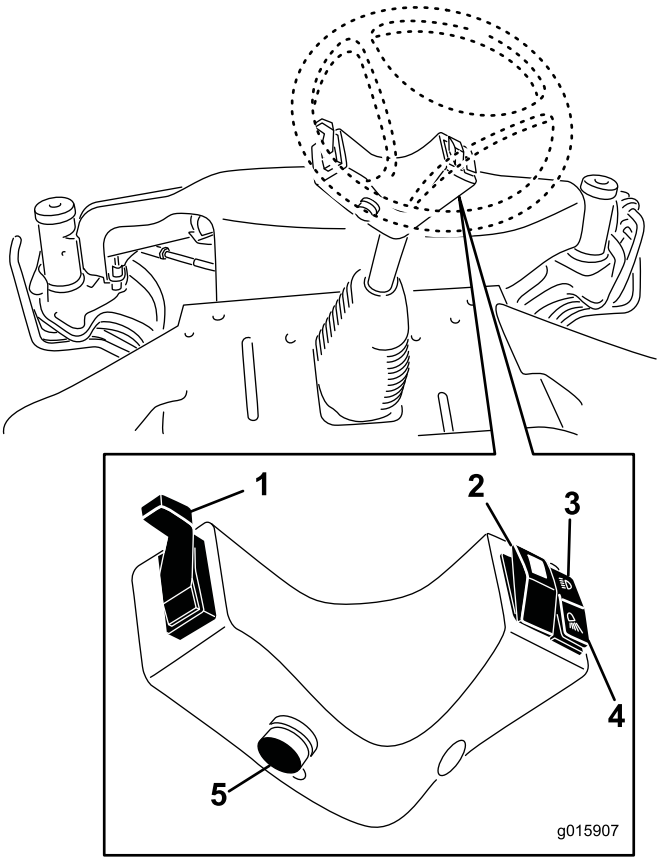

Figur 14

1. Blinklysarm
2. Aktiverer katastrofelys
3. Aktiverer de forreste nærlys og bageste positionslys.
4. Aktiverer valgfrit arbejdslys
5. Hornknap

Tryk på kontakten til katastrofelyset (Figur 14) for at aktivere det forreste og bageste katastrofeblinklys.

Hornknap

Tryk på hornknappen for at aktivere hornet (Figur 14) .

Blinklys

Tryk blinklysarmen ned (Figur 14) for at aktivere det venstre blinklys.

Hiv op i blinklysarmen (Figur 14) for at aktivere det højre blinklys.

Justering af forlygter

Brug de viste skruer i Figur 15 for at justere forlygterne iht. lokale standarder.

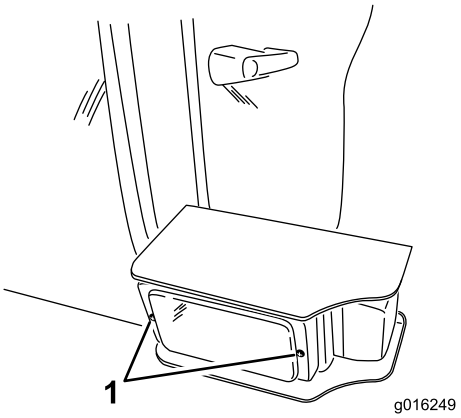

Figur 15

1. Skruer til justering af forlygter