Form No. 3369-110 Rev A

Straßenverkehrszulassung und Scheinwerfer

EU Groundsmaster® 360-Mehrzweckmaschine mit Kabine

Modellnr. 30516

Installationsanweisungen

Installation

Einzelteile

Prüfen Sie anhand der nachstehenden Tabelle, dass Sie alle im Lieferumfang enthaltenen Teile erhalten haben.

Verfahren	Beschreibung	Menge	Verwendung
1	Keine Teile werden benötigt	–	Vorbereitung
2	Keine Teile werden benötigt	–	Zugangsloch in der Bodenplatte
3	Säulenhalterung Hupe Säulenhalterungsbefestigung Schlossschraube, 3/8 Zoll x 1 Zoll Bundmutter, 3/8 Zoll Säulenabdeckung Schraube	1 1 1 2 2 1 2	Bauen Sie die Schaltersäule ein
4	Rechter Scheinwerfer Linker Scheinwerfer Bundbolzen, 3/8" x 1" Bundmutter, 3/8" Rechtes Scheinwerferschutzblech Linkes Scheinwerferschutzblech Schraube, 1/4" x 5/8"	1 1 4 4 1 1 8	Bauen Sie die Scheinwerfer ein
5	Hupe Schraube 5/16 x 3/4 Zoll Bundmutter, 5/16 Zoll	1 1 1	Bauen Sie die Hupe ein
6	Rückleuchte, links Rückleuchte, rechts Stellschraube, 3/8 x 3/4 Zoll	1 1 4	Bauen Sie die Rückleuchten ein
7	Scheibe Kabelbinde, 184 mm (7-1/4 Zoll) Kabelbinde, 368 mm (14-1/2 Zoll)	1 13 2	Schließen Sie den Kabelbaum an
8	Keine Teile werden benötigt	–	Letzte Schritte

Medien und zusätzliche Artikel

Beschreibung	Menge	Verwendung
Montageanleitung	1	Zum Installieren des Kits
Ersatzteilkatalog	1	Ermitteln der Ersatzteilnummern

© 2011—The Toro® Company
8111 Lyndale Avenue South
Bloomington, MN 55420

Registrieren Sie Ihr Produkt unter www.Toro.com.

Originaldokuments (DE)
Druck: USA
Alle Rechte vorbehalten

1

Vorbereitung

Keine Teile werden benötigt

Verfahren

1. Stellen Sie die Maschine auf einer ebenen Fläche ab, stellen Sie den Motor ab, aktivieren Sie die Feststellbremse und ziehen Sie den Zündschlüssel ab.
2. Klemmen Sie das Minuskabel (-) vom Batteriepol ab.

⚠ WARNUNG:

Tragen Sie beim Umgang mit Batterien eine Schutzbrille und Gummihandschuhe. Die Gase sind explosiv; halten Sie die Batterien deshalb von offenem Licht und elektrischen Funken fern. Rauchen Sie nicht.

3. Drücken Sie die Lenksäule nach unten und drehen sie so weit wie möglich nach vorne; nehmen Sie dann den Fuß vom Pedal.
4. Bewegen Sie den Hebel auf der linken Seite des Sitzes nach hinten, um den Sitz zu entriegeln, und ziehen Sie den Sitz oben nach vorne, bis die Sitzriegel an der Stützplatte des Sitzes einrasten (Bild 1).

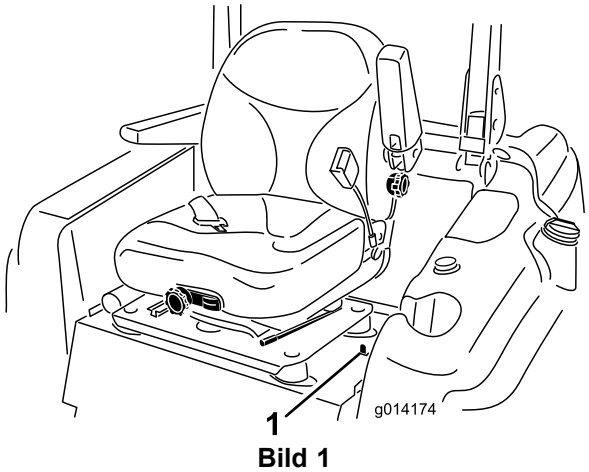

Bild 1

1. Sitzhebel

5. Heben Sie die Motorhaube wie folgt an und befestigen sie:
   - Öffnen Sie die Motorhaubenverriegelung.
   - Heben Sie die Motorhaube an, bis die Stange hinter dem Rahmenrohr positioniert werden kann (Bild 2).

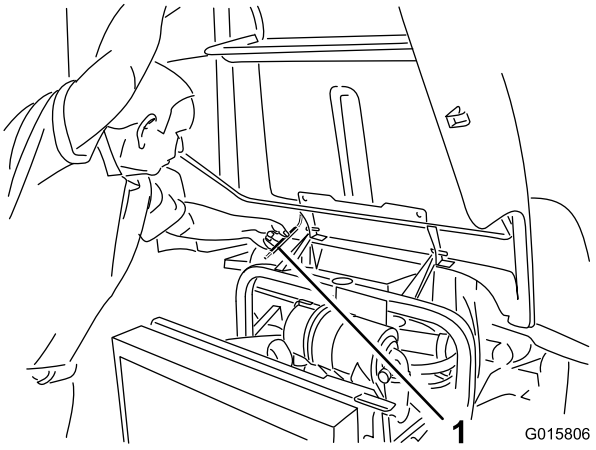

Bild 2

1. Stange

   - Senken Sie die Motorhaube ab, bis die Stange vor dem Rahmenrohr und daran angelehnt ist.

2

Zugangsloch in der Bodenplatte

Keine Teile werden benötigt

Verfahren

1. Entfernen Sie die Blende zwischen dem Bremspedal und der Lenksäule in der Bodenplatte (Bild 3). Wenn die Bodenplatte keine Blende hat, machen Sie mit dem nächsten Schritt weiter, der die Bohranweisungen enthält.

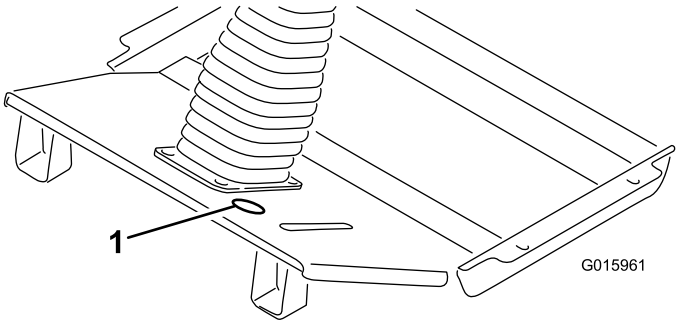

Bild 3

1. Position der Blende

2. Markieren und bohren Sie mit den Abmessungen in Bild 4 ein Loch mit einem Durchmesser von 51 mm (2 Zoll) in die Bodenplatte.

Hinweis: Passen Sie beim Bohren durch den Fahrzeugboden auf, dass Sie die Hydraulikleitung direkt unter dem Loch nicht berühren.

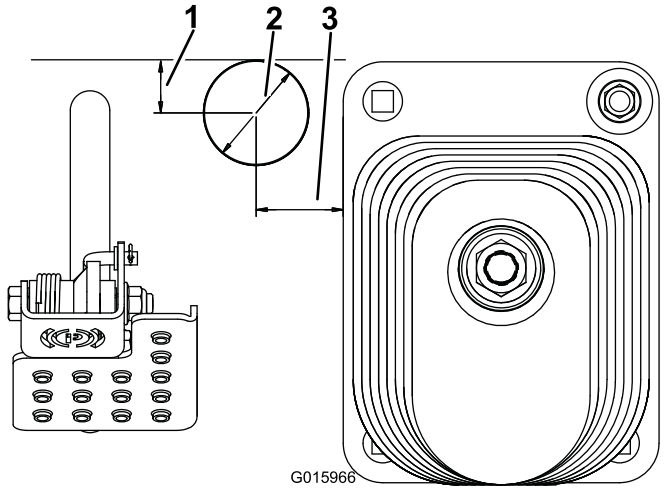

Bild 4

1. 25 mm (1 Zoll)
2. Durchmesser von 51 mm (2 Zoll)
3. 41 mm (1-5/8 Zoll)

3

Einbauen der Schaltersäule

Für diesen Arbeitsschritt erforderliche Teile:

1	Säulenhalterung
1	Hupe
1	Säulenhalterungsbefestigung
2	Schlossschraube, 3/8 Zoll x 1 Zoll
2	Bundmutter, 3/8 Zoll
1	Säulenabdeckung
2	Schraube

Verfahren

1. Befestigen Sie den Hupenschalter mit der Huptaste aus **Gummi** an der Säulenhalterung (Bild 5). Verwenden Sie nicht die silberne Taste, die mit der Hupe geliefert wird.
2. Befestigen Sie die Säulenhalterung mit der Säulenhalterungsbefestigung, zwei Schlossschrauben (3/8 Zoll x 1 Zoll) und Bundmuttern (3/8 Zoll) hinten an der Lenksäule. Bringen Sie die Säulenhalterung so hoch wie möglich an der Lenksäule an, siehe Bild 5. Stellen Sie sicher, dass die Säulenhalterung nicht das Lenkrad behindert.

Hinweis: Wenn Sie die Schlossschrauben bzw. Bundmuttern zu fest anziehen, kann sich die Säulenhalterung verbiegen und die Abdeckung kann nicht befestigt werden.

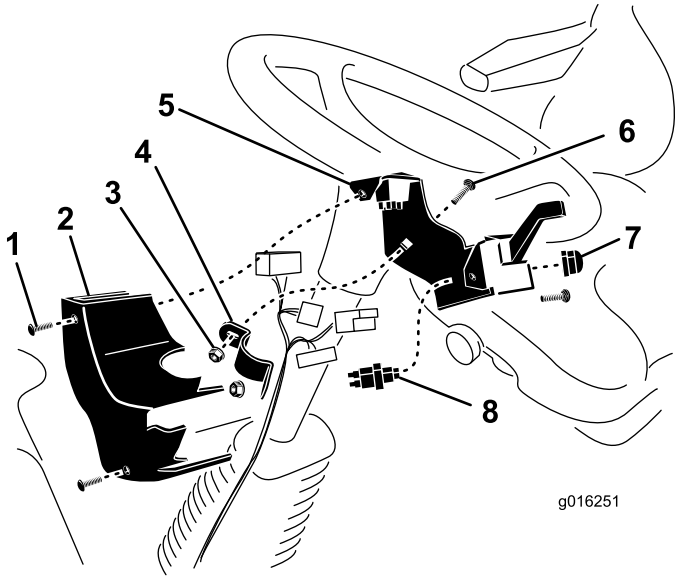

Bild 5

1. Schraube (2)
2. Säulenabdeckung
3. Bundmutter
4. Säulenhalterungsbefestigung
5. Säulenhalterung
6. Schlossschraube
7. Hupe
8. Hupenschalter

3. Schließen Sie die Schalter am Kabelbaum an und befestigen Sie dann die Säulenabdeckung mit zwei Blechmuttern und Schrauben an an der Säulenhalterung (Bild 5).

4

Einbauen der Scheinwerfer

Für diesen Arbeitsschritt erforderliche Teile:

1	Rechter Scheinwerfer
1	Linker Scheinwerfer
4	Bundbolzen, 3/8" x 1"
4	Bundmutter, 3/8"
1	Rechtes Scheinwerferschutzblech
1	Linkes Scheinwerferschutzblech
8	Schraube, 1/4" x 5/8"

Verfahren

1. Befestigen Sie den linken Scheinwerfer an der Scheinwerferhalterung mit zwei Bundbolzen (3/8" x 1") und Bundmuttern (3/8") vorne links an der Kabine (Bild 6).

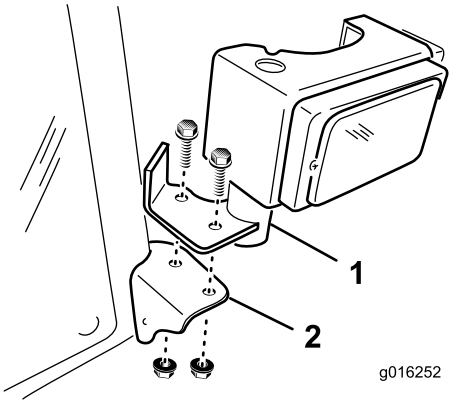

Bild 6

1. Scheinwerfer
2. Scheinwerferhalterung

2. Wiederholen Sie die Schritte an der rechten Seite der Kabine.

5

Einbauen der Hupe

Für diesen Arbeitsschritt erforderliche Teile:

1	Hupe
1	Schraube 5/16 x 3/4 Zoll
1	Bundmutter, 5/16 Zoll

Verfahren

1. Entfernen Sie die zwei Schrauben und Scheiben, mit denen die vordere Abdeckung an den Vorderachsenhalterungen befestigt ist (Bild 7). Entfernen Sie die vordere Abdeckung.

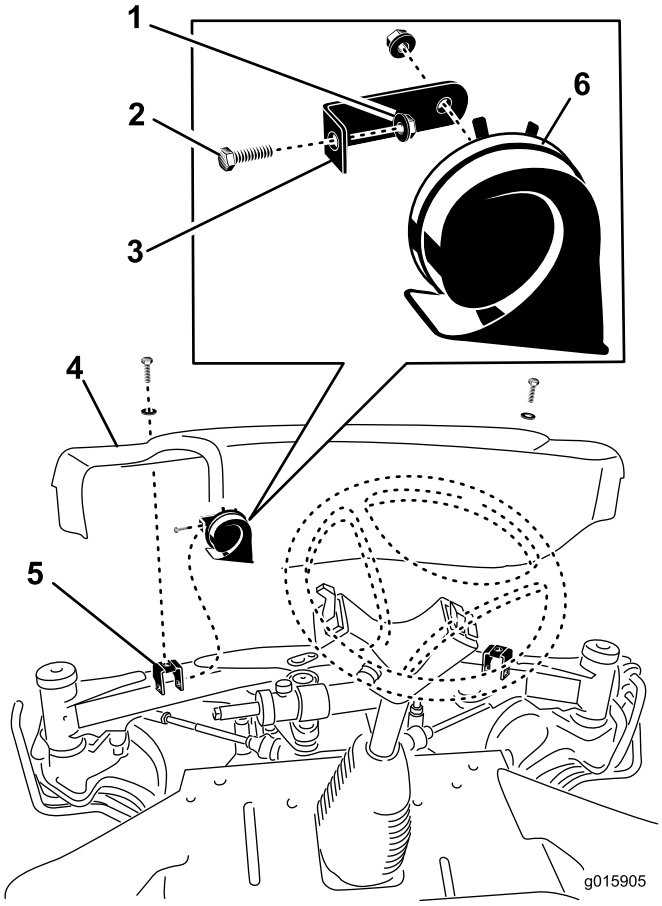

Bild 7

1. Bundmutter
2. Schraube
3. Hupenhalterung
4. Vordere Abdeckung
5. Vorderachsenhalterung
6. Hupe

2. Befestigen Sie die Hupenhalterung mit der Schraube (5/16 x 3/4 Zoll) und der Bundmutter (5/16 Zoll) an der linken Befestigungshalterung (Bild 7).
3. Stellen Sie die Hupe so ein, dass die Öffnung nach unten zeigt.
4. Schließen Sie die Hupe am Kabelbaum an und befestigen die vordere Abdeckung mit den zwei vorher entfernten Schrauben an der Vorderachse.

6

Einbauen der Rückleuchten

Für diesen Arbeitsschritt erforderliche Teile:

1	Rückleuchte, links
1	Rückleuchte, rechts
4	Stellschraube, 3/8 x 3/4 Zoll

Verfahren

1. Befestigen Sie eine Leuchte in den Befestigungslöchern hinten an den Motorhaubenriegeln mit zwei Stellschrauben (3/8 x 3/4 Zoll) an jeder Seite des Heckrahmens (Bild 8). Wenn der Heckrahmen keine Befestigungslöcher hat, gehen Sie auf den nächsten Schritt.

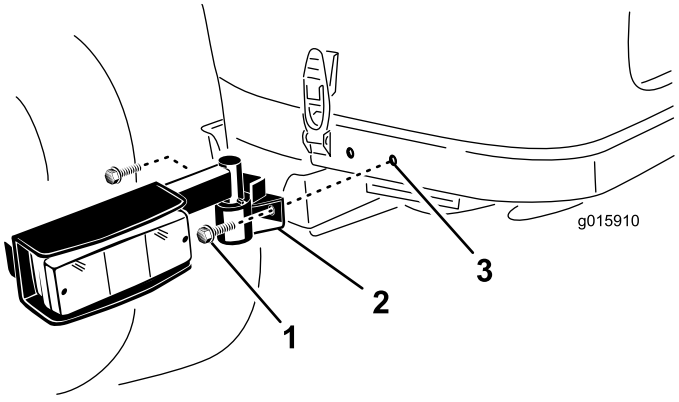

Bild 8

1. Stellschraube
2. Birne
3. Befestigungsloch

2. Verwenden Sie die Abmessungen in Bild 9 und markieren und bohren Sie zwei 9 mm große Löcher in jede Seite des Heckrahmens. Zentrieren Sie die Löcher im Rahmen

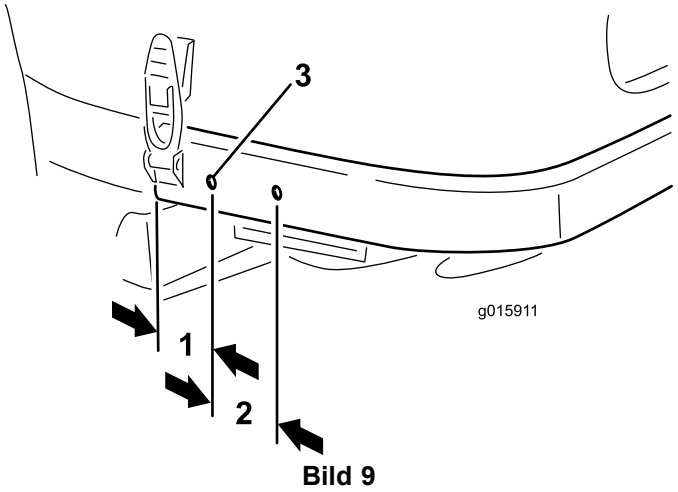

Bild 9

1. 57 mm (2,25 Zoll)
2. 65 mm (2,55 Zoll)
3. Durchmesser von 9 mm

7

Anschließen des Kabelbaums

Für diesen Arbeitsschritt erforderliche Teile:

1	Scheibe
13	Kabelbinde, 184 mm (7-1/4 Zoll)
2	Kabelbinde, 368 mm (14-1/2 Zoll)

Verfahren

Verlegen, befestigen und schließen Sie den Kabelbaum wie folgt an:

- Verlegen Sie das Ende des Kabelbaums mit den fünf Anschlüssen durch die Blende im Fahrzeugboden (Bild 10).
- Verlegen Sie die Kabelbaumanschlüsse entlang der Lenksäule und stecken sie in die entsprechenden Anschlüsse. Befestigen Sie den Kabelbaum mit Kabelbinden an der Lenksäule.

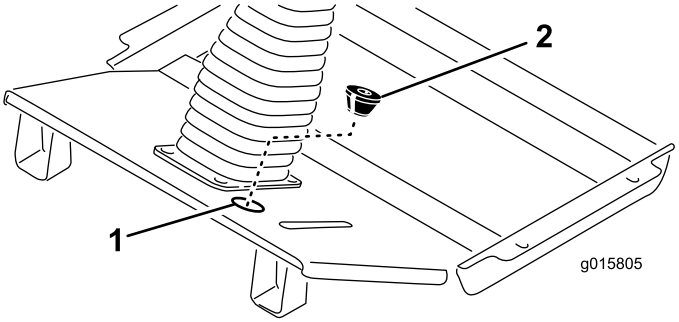

Bild 10

1. Position der Blende
2. Scheibe

- Schneiden Sie einen Schlitz in die mitgelieferte Scheibe und schneiden Sie die untere Öffnung aus (Bild 10). Das konische Ende der Scheibe sollte nach unten zeigen; wickeln Sie sie um den Kabelbaum stecken sie in das Blendenloch in der Bodenplatte.
- Verlegen Sie die Kabelbaumanschlüsse für den linken und rechten Scheinwerfer vorne am Fahrzeugboden zu jedem Scheinwerfer (Bild 12).
- Stecken Sie die Kabelbaumanschlüsse in die Scheinwerfer und die Kabelbaumclips in die Löcher in den Scheinwerferhalterungen.
- Befestigen Sie den Kabelbaum mit Kabelbinden in den Löchern in den Rahmenverstärkungen.
- Montieren Sie ein Scheinwerferschutzblech mit zwei Schrauben (1/4" x 5/8") hinten an jedem Scheinwerfer (Bild 11).

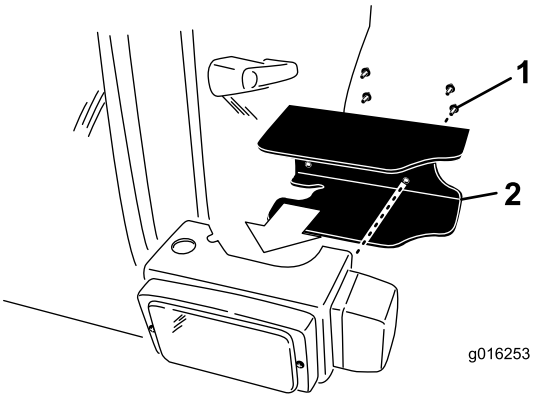

Bild 11

1. Befestigungsschrauben
2. Scheinwerferschutzblech

- Verlegen Sie den Kabelbaum zur Hupe und schließen Sie die zwei Kabel an den Anschlussklemmen an (Bild 12).
- Folgen Sie dem vorhandenen Kabelbaum und verlegen Sie den Kabelbaum entlang der Unterseite der Sitzstützenhalterung zum Armaturenbrett an der rechten Seite der Maschine.
- Nehmen Sie die zwei Schrauben ab, mit denen das Armaturenbrett an der Behälterabdeckung befestigt ist.
- Heben Sie das Armaturenbrett an und ermitteln Sie den mit **Accessory** beschrifteten Kabelbaumanschluss (Bild 12).
- Verlegen Sie den Kabelbaumanschluss nach oben zum Acessory-Anschluss und schließen ihn an.
- Befestigen Sie das Armaturenbrett mit den vorher entfernten Schrauben an der Behälterabdeckung. Ziehen Sie die Schrauben mit 2,8 Nm an. **Ziehen Sie die Schrauben nicht zu stark an.**
- Verlegen und schließen Sie den kleinen Kabelschuh am Kabelbaum am Erdungsblock an (Bild 12).
- Verlegen Sie den Kabelschuh am Kabelbaumzum Pluspol (+) der Batterie und schließen ihn an (Bild 12).

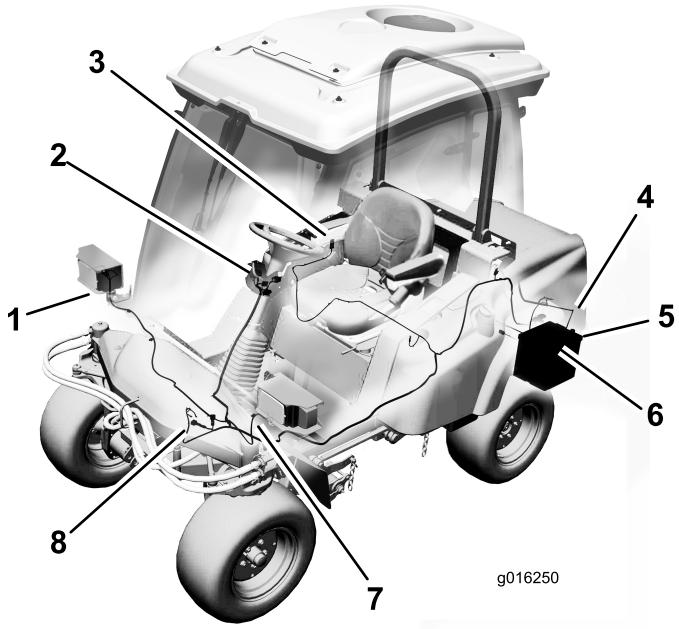

Bild 12

1. Rechter Scheinwerferanschluss
2. Lenksäulenanschlüsse
3. Acessory-Anschluss
4. Rückleuchtenanschluss (2)
5. Erdungsblockanschluss
6. Batterieanschluss
7. Linker Scheinwerferanschluss
8. Hupenanschluss

- Verlegen Sie den Kabelbaum entlang des vorhandenen Kabelbaums und des Rahmenrohrs zum linken Rückleuchten-Kabelbaum (Bild 12). Stecken Sie den Kabelbaumanschluss in den Lampenkabelbaumanschluss. Befestigen Sie den

Kabelbaum mit Kabelbinden am vorhandenen Kabelbaum und am Rahmenrohr.

- Verlegen Sie den Kabelbaum entlang des vorhandenen Kabelbaums und des Rahmenrohrs zum rechten Rückleuchten-Kabelbaumanschluss. Stecken Sie den Kabelbaumanschluss in den Lampenkabelbaumanschluss. Befestigen Sie den Kabelbaum mit Kabelbinden am vorhandenen Kabelbaum und am Rahmenrohr.

Wichtig: Stellen Sie sicher, dass der Kabelbaum keine heißen, scharfen oder sich bewegenden Komponenten berührt.

8

Letzte Schritte

Keine Teile werden benötigt

Verfahren

1. Ziehen Sie den Entriegelungsbügel des Sitzhebels nach oben und klappen Sie den Sitz in die arretierte Stellung zurück.
2. Schließen Sie das Minuskabel der Batterie am Batteriepol an.
3. Heben Sie die Motorhaube an, bis die Stützstange über das Rahmenrohr angehoben werden kann; senken Sie die Motorhaube dann ab. Befestigen Sie die Motorhaubenriegel.

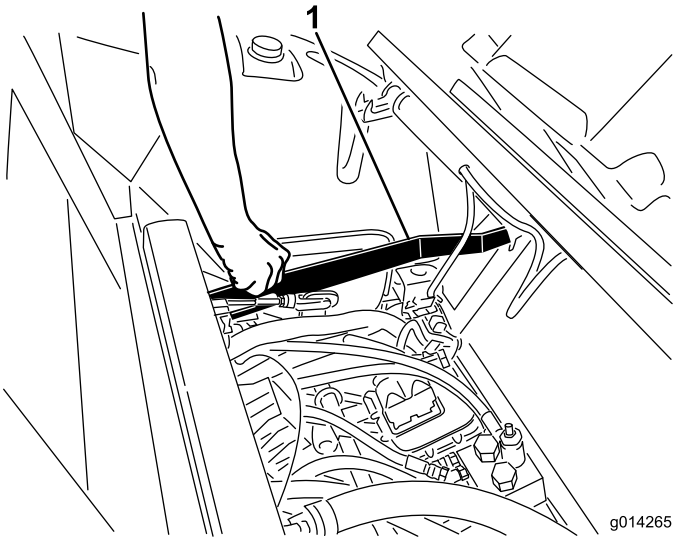

Bild 13

1. Entriegelungsbügel des Sitzhebels

Betrieb

Das Kit für die Straßenverkehrszulassung besteht aus zwei vorne montierten Scheinwerfern, zwei Kombinationslampen für die Warnblinkanlage, den Blinker und die Rückleuchte und einer Hupe

Lampenschalter

Drücken Sie vorne auf den Lampenschalter (Bild 14), um die Abblendscheinwerfer vorne und die Rückleuchten einzuschalten.

Die Rückseite des Schalters (Bild 14) aktiviert das optionale Arbeitslicht.

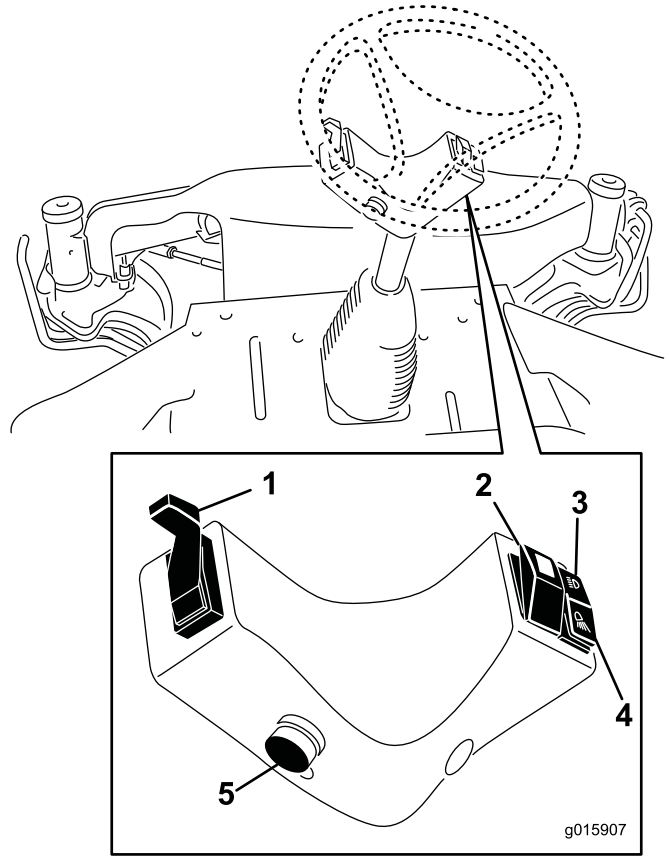

Bild 14

1. Blinkerarm
2. Aktiviert die Warnblinkanlage
3. Aktiviert Abblendlicht vorne und die hinteren Positionslichter.
4. Aktiviert das optionale Arbeitslicht
5. Hupentaste

Drücken Sie den Warnblinkerschalter (Bild 14), um die Warnblinkanlage einzuschalten.

Hupe

Drücken Sie auf die Hupe, um sie zu aktivieren (Bild 14).

Blinker

Drücken Sie den Blinkerarm nach unten (Bild 14), um den linken Blinker einzuschalten.

Drücken Sie den Blinkerarm nach oben (Bild 14), um den rechten Blinker einzuschalten.

Einstellen der Scheinwerfer

Stellen Sie die Scheinwerfer mit den in Bild 15 dargestellten Schrauben gemäß den örtlichen Vorschriften ein.

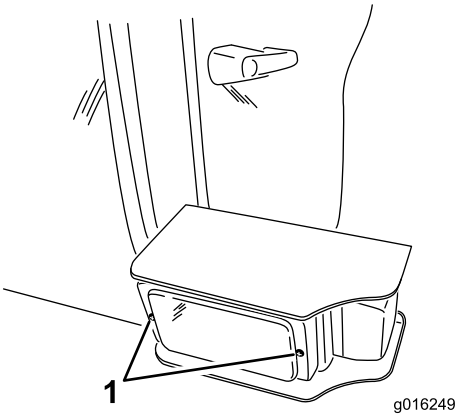

Bild 15

1. Scheinwerfereinstellschrauben