Form No. 3369-112 Rev A

Tievarustus- ja ajovalosarja

Ohjaamolla varustettu EU Groundsmaster® 360 -yleisajoyksikkö

Mallinro: 30516

Asennusohjeet

Asennus

Irralliset osat

Tarkista alla olevasta taulukosta, että kaikki osat on toimitettu.

Ohjeet	Kuvaus	Määrä	Käyttökohde
1	Mitään osia ei tarvita	–	Alkuvalmistelut
2	Mitään osia ei tarvita	–	Lattialevyn aukko
3	Pylvään kannatinkokoonpano Äänimerkkikokoonpano Pylvään kannattimen kiinnike Lukkoruuvi, 3/8 × 1 tuumaa Laippamutteri, 3/8 tuumaa Pylvään suojus Ruuvi	1 1 1 2 2 1 2	Kytkinten pylväskokoonpanon asennus
4	Ajovalokokoonpano, oikea Ajovalokokoonpano, vasen Laippakantaruuvi, 3/8 × 1 tuumaa Laippamutteri, 3/8 tuumaa Ajovalon suojus, oikea Ajovalon suojus, vasen Ruuvi, 1/4 × 5/8 tuumaa	1 1 4 4 1 1 8	Ajovalojen asennus
5	Äänimerkkikokoonpano Ruuvi, 5/16 × 3/4 tuumaa Laippakantamutteri, 5/16 tuumaa	1 1 1	Äänimerkin asennus
6	Takavalokokoonpano, vasen Takavalokokoonpano, oikea Litteäkantainen ruuvi, 3/8 × 3/4 tuumaa	1 1 4	Takavalojen asennus
7	Läpivientisuojus Nippuside, 184 mm Nippuside, 368 mm	1 13 2	Johdinsarjan kytkentä
8	Mitään osia ei tarvita	–	Lopputoimenpiteet

Ohjeet, oppaat ja muut osat

Kuvaus	Määrä	Käyttökohde
Asennusohjeet	1	Sisältää ohjeet sarjan asennusta varten
Osaluettelo	1	Sisältää varaosien osanumerot

© 2011—The Toro® Company
8111 Lyndale Avenue South
Bloomington, MN 55420

Rekisteröi tuotteesi osoitteessa www.Toro.com.

Käännös alkuperäisestä tekstistä (FI)
Painettu Yhdysvalloissa.
Kaikki oikeudet pidätetään

1

Alkuvalmistelut

Mitään osia ei tarvita

Ohjeet

1. Pysäköi kone tasaiselle alustalle, sammuta moottori, kytke seisontajarru ja irrota avain virtalukosta.
2. Irrota akun miinuskaapeli (–) akusta.

⚠ VAARA

Pidä suojalaseja ja kumihansikkaita käsitellessäsi akkuja. Koska kaasut ovat räjähdysherkkiä, pidä avotuli ja sähkökipinät poissa akkujen lähettyviltä. Älä tupakoi.

3. Paina ohjauspylvään poljin alas, kallista ohjauspylvästä eteenpäin mahdollisimman pitkälle ja vapauta poljin.
4. Avaa istuimen lukitus siirtämällä sen vasemmalla puolella olevaa istuimen salpaa taaksepäin ja vedä istuimen yläosaa eteenpäin, kunnes istuimen salpa lukittuu istuimen tukialustaan (Kuva 1).

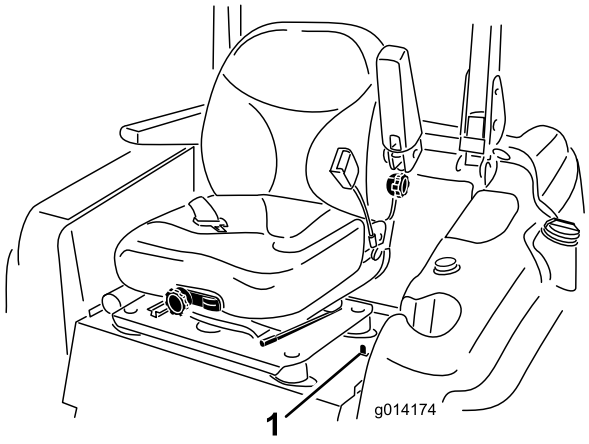

Kuva 1

1. Istuimen salpa

5. Nosta ja kiinnitä konepelti seuraavasti:
   - Avaa konepellin salvat.
   - Nosta konepelti ylös, kunnes kannatintanko voidaan asettaa runkoputken taakse (Kuva 2).

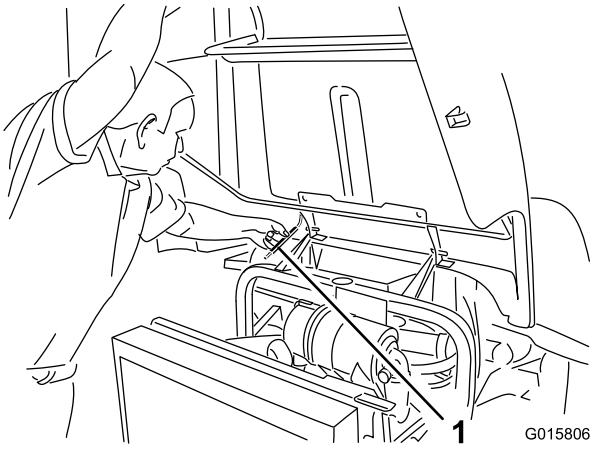

Kuva 2

1. Kannatintanko

   - Laske konepeltiä, kunnes tanko on runkoputken edessä ja nojaa sitä vasten.

2

Lattialevyn aukko

Mitään osia ei tarvita

Ohjeet

1. Irrota tulppa, joka on lattialevyssä jarrupolkimen ja ohjauspylvään välissä (Kuva 3). Jos lattialevyssä ei ole tulppaa, siirry seuraavan vaiheen porausohjeisiin.

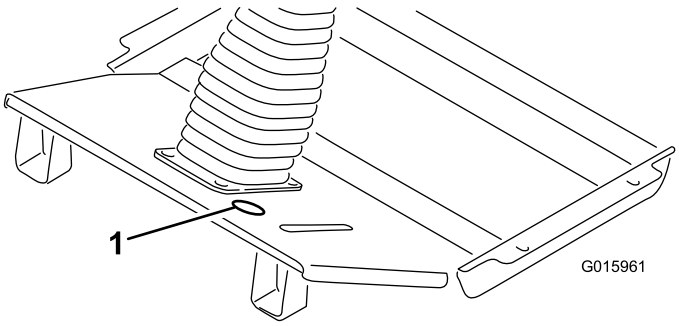

Kuva 3

1. Tulpan sijainti

2. Paikanna, merkitse ja poraa lattialevyyn halkaisijaltaan 51 mm:n reikä kuvassa esitettyjen mittojen avulla (Kuva 4).

   Huomaa: Kun poraat lattialevyn läpi, huolehdi, että et osu suoraan reiän alapuolella olevaan hydrauliputkeen.

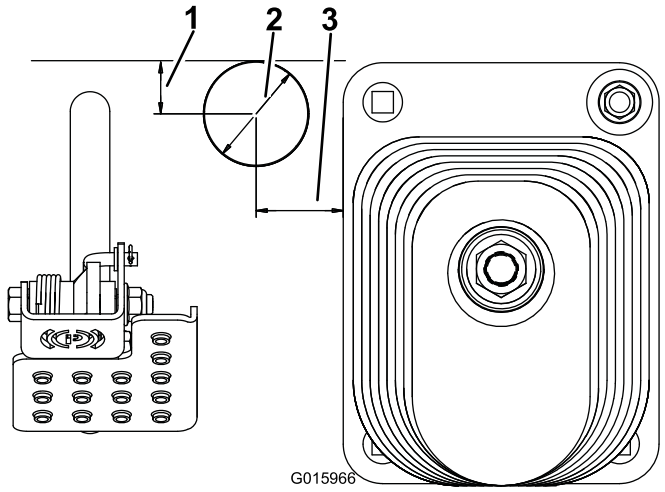

Kuva 4

1. 25 mm
2. Halkaisija 51 mm
3. 41 mm

3

Kytkinten pylväskokoonpanon asennus

Vaiheeseen tarvittavat osat:

1	Pylvään kannatinkokoonpano
1	Äänimerkkikokoonpano
1	Pylvään kannattimen kiinnike
2	Lukkoruuvi, 3/8 × 1 tuumaa
2	Laippamutteri, 3/8 tuumaa
1	Pylvään suojus
2	Ruuvi

Ohjeet

1. Asenna äänimerkin kytkin pylvään kannattimeen käyttäen **kumista** äänimerkin painiketta (Kuva 5). Älä käytä hopeista äänimerkin painiketta.
2. Kiinnitä pylvään kannatinkokoonpano ohjauspylvään takaosaan pylvään kannattimen kiinnikkeellä, kahdella 3/8 × 1 tuuman lukkoruuvilla ja kahdella 3/8 tuuman laippamutterilla. Sijoita pylvään kannatin mahdollisimman korkealle ohjauspylvääseen kuvan mukaan (Kuva 5). Varmista, että pylvään kannatin ei vaikuta ohjauspyörään.

   Huomaa: Lukkoruuvien/laippamutterien liika kiristäminen voi vääristää pylvään kannattimen, jolloin suojusta ei voi asentaa.

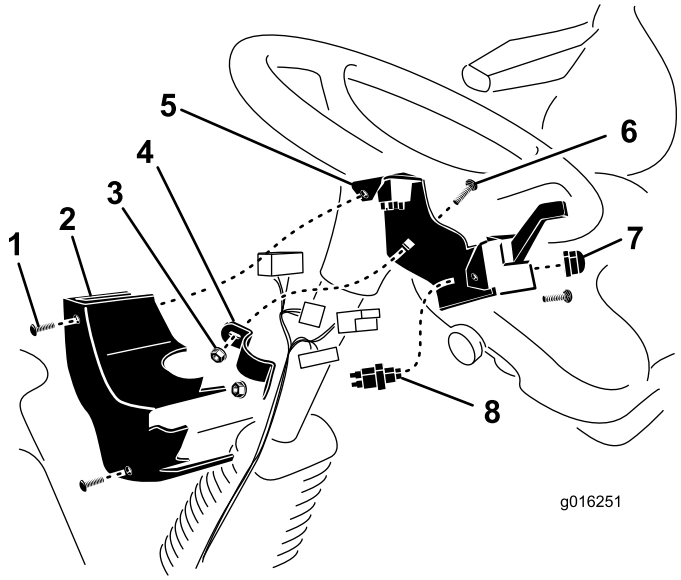

Kuva 5

1. Ruuvi (2)
2. Pylvään suojus
3. Laippamutteri
4. Pylvään kannattimen kiinnike
5. Pylvään kannatinkokoonpano
6. Lukkoruuvi
7. Äänimerkin painike
8. Äänimerkin kytkin

3. Kun johdinsarja on kytketty kytkimiin, kiinnitä pylvään suojus ruuveilla pylvään kannattimen kahteen peltimutteriin (Kuva 5).

4

Ajovalojen asennus

Vaiheeseen tarvittavat osat:

1	Ajovalokokoonpano, oikea
1	Ajovalokokoonpano, vasen
4	Laippakantaruuvi, 3/8 × 1 tuumaa
4	Laippamutteri, 3/8 tuumaa
1	Ajovalon suojus, oikea
1	Ajovalon suojus, vasen
8	Ruuvi, 1/4 × 5/8 tuumaa

Ohjeet

1. Asenna vasen ajovalokokoonpano ajovalon kiinnikkeeseen ohjaamon vasemmanpuoleiseen etukulmaan kahdella 3/8×1 tuuman laippakantaruuvilla ja 3/8 tuuman laippamutterilla (Kuva 6).

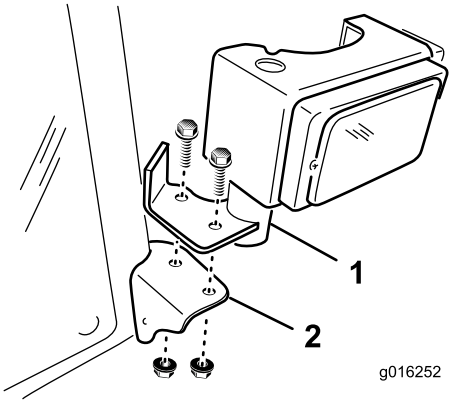

Kuva 6

1. Ajovalokokoonpano
2. Ajovalon kiinnike

2. Toista ohjaamon oikealla puolella.

5

Äänimerkin asennus

Vaiheeseen tarvittavat osat:

1	Äänimerkkikokoonpano
1	Ruuvi, 5/16 × 3/4 tuumaa
1	Laippakantamutteri, 5/16 tuumaa

Ohjeet

1. Irrota kaksi ruuvia ja aluslaattaa, joilla etusuojus on kiinni etuakselin kannattimissa (Kuva 7). Irrota etusuojus.

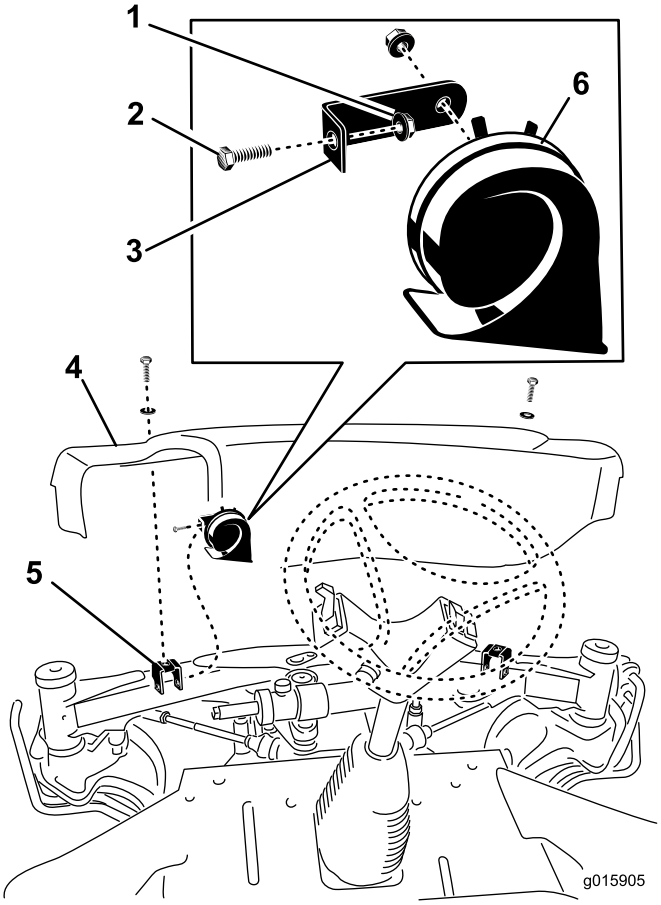

Kuva 7

1. Laippakantamutteri
2. Ruuvi
3. Äänimerkin kannatin
4. Etusuojus
5. Etuakselin kannatin
6. Äänimerkki

2. Kiinnitä äänimerkin kannatin vasempaan suojuksen asennuskannattimeen 5/16 × 3/4 tuuman ruuvilla ja 5/16 tuuman laippakantamutterilla (Kuva 7).
3. Säädä äänimerkkiä niin, että aukko on alaspäin.
4. Kun johdinsarja on kytketty äänimerkkiin, kiinnitä etusuojus etuakseliin kahdella aiemmin irrotetulla ruuvilla.

6

Takavalojen asennus

Vaiheeseen tarvittavat osat:

1	Takavalokokoonpano, vasen
1	Takavalokokoonpano, oikea
4	Litteäkantainen ruuvi, 3/8 × 3/4 tuumaa

Ohjeet

1. Kiinnitä takarungon molemmilla puolilla konepellin salpojen takaosassa oleviin kiinnitysreikiin valokokoonpano kahdella 3/8 × 3/4 tuuman litteäkantaisella ruuvilla (Kuva 8). Jos takarungossa ei ole kiinnitysreikiä, siirry seuraavaan vaiheeseen.

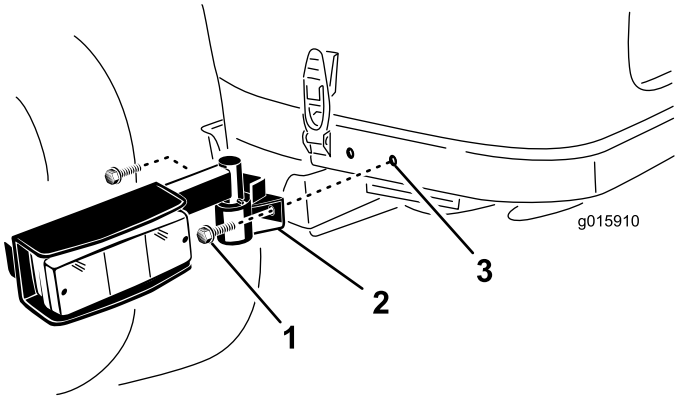

Kuva 8

1. Litteäkantainen ruuvi
2. Valokokoonpano
3. Kiinnitysreikä

2. Paikanna, merkitse ja poraa takarungon kummallekin puolelle kaksi halkaisijaltaan 9 mm:n reikää kuvassa esitettyjen mittojen avulla (Kuva 9). Reikien on oltava rungon keskellä.

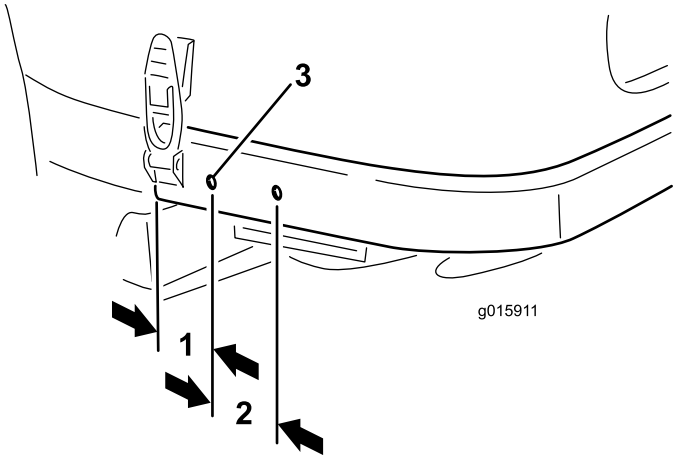

Kuva 9

1. 57 mm
2. 65 mm
3. Halkaisija 9 mm

7

Johdinsarjan kytkentä

Vaiheeseen tarvittavat osat:

1	Läpivientisuojus
13	Nippuside, 184 mm
2	Nippuside, 368 mm

Ohjeet

Vie, kytke ja kiinnitä johdinsarja seuraavasti:

- Vie johdinsarjan loppupää ja viisi liitintä lattialevyn aukon läpi (Kuva 10).
- Vie johdinsarjan liittimet ylös ohjauspylvästä pitkin ja kytke ne asianmukaisiin liitäntöihin. Kiinnitä johdinsarja ohjauspylvääseen nippusiteillä.

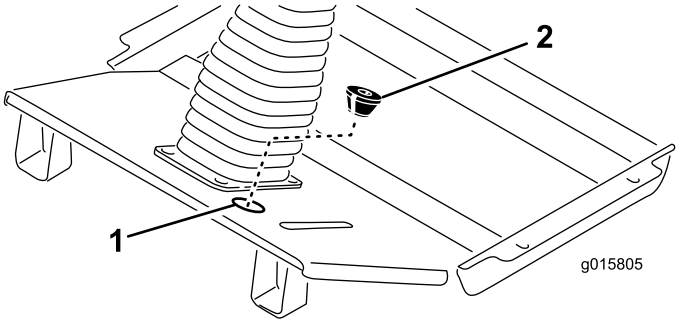

Kuva 10

1. Tulpan sijainti
2. Läpivientisuojus

- Leikkaa mukana toimitettuun läpivientisuojukseen viilto ja pohja-aukko (Kuva 10). Asenna läpivientisuojus johdinsarjan ympärille siten, että suojuksen kartiopää on alaspäin, ja aseta se lattialevyn aukkoon.
- Vie vasemman- ja oikeanpuoleisen ajovalon johdinsarjan liittimet korin etuosaa pitkin oikeisiin ajovaloihin (Kuva 12).
- Kytke johdinsarjan liittimet ajovaloihin ja johdinsarjan kiinnikkeet ajovalon kiinnikkeissä oleviin reikiin.
- Kiinnitä johdinsarja nippusiteillä lattialevyyn.
- Asenna ajovalon suojus jokaisen ajovalon takapuolelle kahdella 1/4 × 5/8 tuuman ruuvilla (Kuva 11).

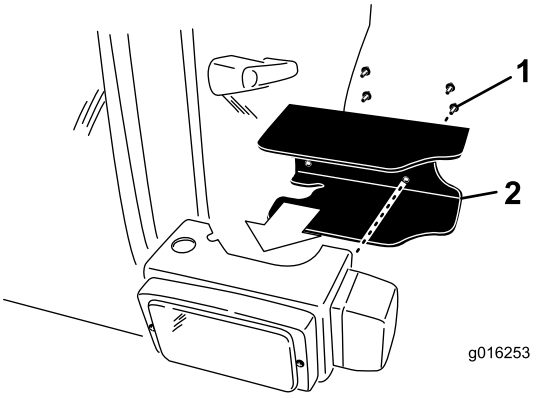

Kuva 11

1. Kiinnitysruuvit
2. Ajovalon suojus

- Vie johdinsarja äänimerkkiin ja kytke kaksi johtoa liitäntöihin (Kuva 12).
- Seuraa olemassa olevaa johdinsarjaa ja vie johdinsarja istuimen tukikannattimen alapuolta pitkin ohjauspaneeliin, joka on koneen oikealla puolella.
- Irrota kaksi ruuvia, joilla ohjauspaneeli on kiinni säiliön kannessa.
- Nosta ohjauspaneeli ja etsi johdinsarjan liitin, jossa on merkintä **Accessory** (lisävaruste) (Kuva 12).
- Vie johdinsarjan liitin lisävarusteen liittimen luo ja kytke se.
- Asenna ohjauspaneeli säiliön kanteen aiemmin irrotetuilla ruuveilla. Kiristä ruuvit momenttiin 2,8 Nm. **Älä kiristä ruuveja liikaa.**
- Vie ja kytke pieni johdinsarjan rengasliitin maadoitusrasiaan (Kuva 12).
- Vie ja kytke johdinsarjan rengasliitin akun plusnapaan (+) (Kuva 12).

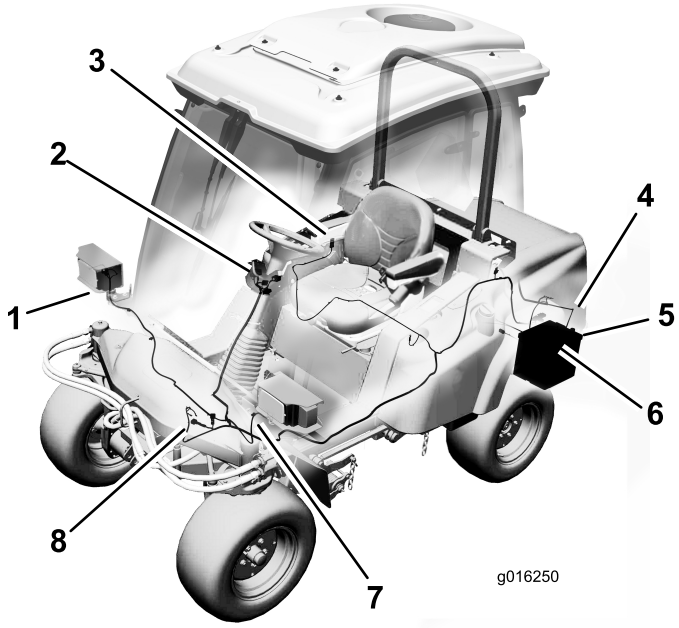

Kuva 12

1. Oikeanpuoleisen ajovalon kytkentä
2. Ohjauspylvään kytkennät
3. Lisävarustekytkentä
4. Takavalokytkennät, 2 kpl
5. Maadoitusliitäntä
6. Akkukytkentä
7. Vasemman ajovalon kytkentä
8. Äänimerkkikytkentä

- Vie johdinsarja olemassa olevaa johdinsarjaa ja runkoputkea pitkin vasemman takavalon johdinsarjaan (Kuva 12). Kytke johdinsarjan liitin valon johdinsarjan liittimeen. Kiinnitä johdinsarja olemassa olevaan johdinsarjaan ja runkoputkeen nippusiteillä.
- Vie johdinsarja olemassa olevaa johdinsarjaa ja runkoputkea pitkin oikean takavalon johdinsarjan liittimeen. Kytke johdinsarjan liitin valon johdinsarjan liittimeen. Kiinnitä johdinsarja olemassa olevaan johdinsarjaan ja runkoputkeen nippusiteillä.

Tärkeää: Varmista, että johdinsarja on etäällä kaikista kuumista, terävistä tai liikkuvista osista.

8

Lopputoimenpiteet

Mitään osia ei tarvita

Ohjeet

1. Vedä istuimen salvan vapautustanko ylös ja laske istuin lukittuun asentoon.
2. Kytke akun miinuskaapeli akun napaan.
3. Nosta konepeltiä, kunnes kannatintanko voidaan nostaa runkoputken yläpuolelle, ja laske konepelti. Kiinnitä konepellin salvat.

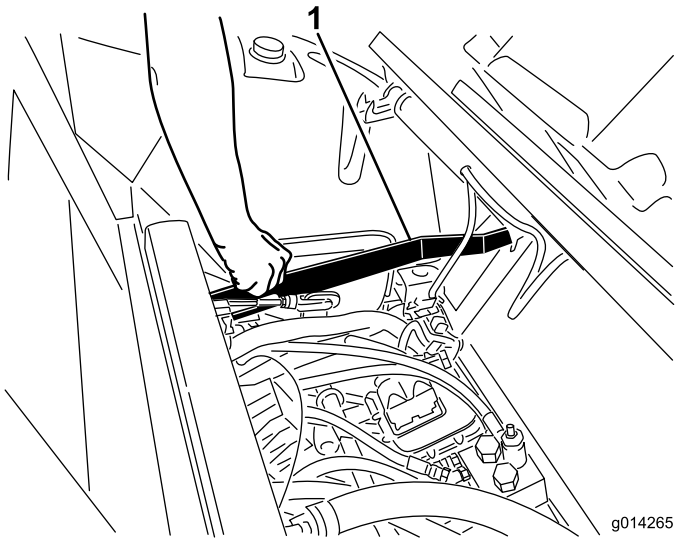

Kuva 13

1. Istuimen salvan vapautustanko

Käyttö

Ajovalosarja sisältää kaksi eteen kiinnitettävää ajovaloa, kaksi yhdistelmävaloa (varoitusvalo/suuntavilkku/takavalo) ja äänimerkin.

Valokytkimet

Kytke etulähivalot ja takaseisontavalot painamalla valokytkimen etuosaa (Kuva 14).

Lisävarusteena saatava työvalo sytytetään kytkimen (Kuva 14) takaosasta.

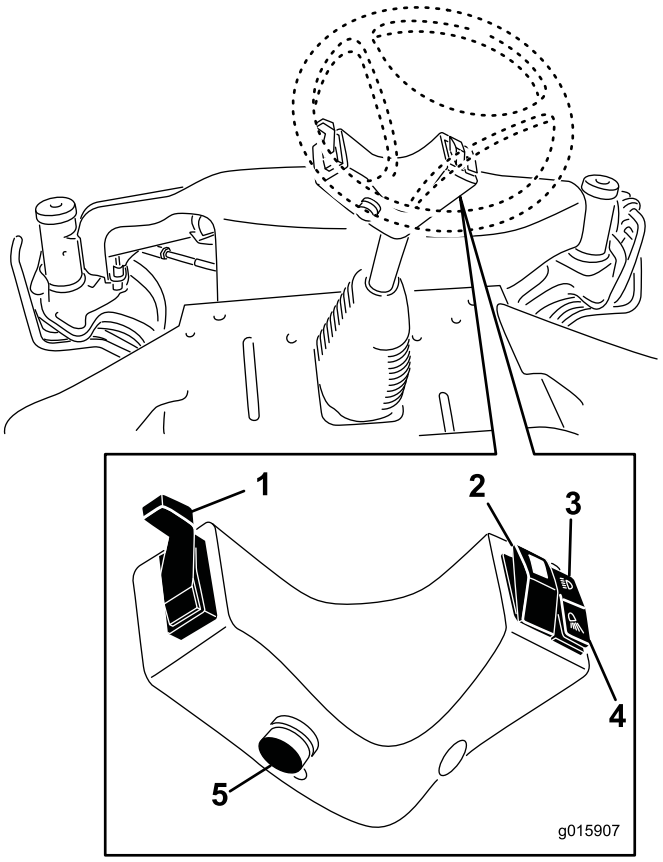

Kuva 14

1. Suuntavilkkujen varsi
2. Sytyttää varoitusvilkun
3. Sytyttää lähivalot ja takaseisontavalot.
4. Sytyttää lisävarusteena saatavan työvalon
5. Äänimerkin painike

Kytke etu- ja takavaroitusvilkut painamalla varoitusvilkkujen kytkintä (Kuva 14).

Äänimerkin painike

Anna äänimerkki painamalla äänimerkin painiketta (Kuva 14).

Suuntavilkku

Kytke vasen suuntavilkku painamalla alas suuntavilkkujen vartta (Kuva 14).

Kytke oikea suuntavilkku painamalla ylös suuntavilkkujen vartta (Kuva 14).

Ajovalojen suuntaus

Säädä kuvassa esitetyillä ruuveilla ajovalot paikallisten vaatimusten mukaisiksi (Kuva 15).

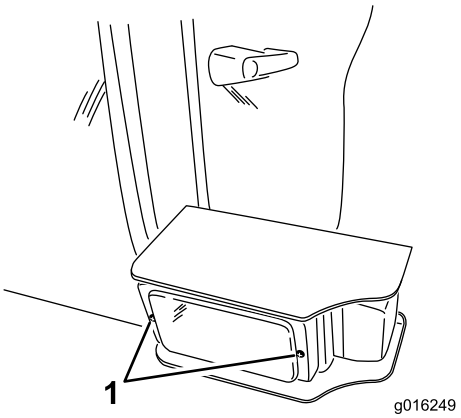

Kuva 15

1. Ajovalojen säätöruuvit