Form No. 3369-115 Rev A

公道走行装備およびライト・キット

EU 向け Groundsmaster® 360 マルチパーパスマシン(キャブ付きモデル)用

モデル番号30516

取り付け要領

取り付け

付属部品

すべての部品がそろっているか、下の表で確認してください。

手順	内容	数量	用途
1	必要なパーツはありません。	–	作業の準備
2	必要なパーツはありません。	–	フロアプレートのアクセス穴
3	コラムブラケット・アセンブリ ホーン・アセンブリ コラムブラケット用マウント キャリッジねじ, 3/8 インチ x 1インチ フランジナット, 3/8 インチ コラムタワー ねじ	1 1 1 2 2 1 2	スイッチコラム・アセンブリを取り付けます
4	ヘッドライトアセンブリ(右用) ヘッドライトアセンブリ(左用) フランジヘッドねじ, 3/8 x 1 インチ フランジナット, 3/8 インチ ヘッドライトシールド(右用) ヘッドライトシールド(左用) ねじ, 1/4 x 5/8 インチ	1 1 4 4 1 1 8	ヘッドライトを取り付けます
5	ホーン・アセンブリ ねじ, 5/16 x 3/4 インチ フランジヘッドナット, 5/16 インチ	1 1 1	ホーンを取り付けます
6	後ランプ・アセンブリ(左側用) 後ランプ・アセンブリ(右側用) ワッシャヘッドねじ, 3/8 x 3/4 インチ	1 1 4	後ランプを取り付けます
7	ハトメ ケーブルタイ(184 mm) ケーブル・タイ(368 mm)	1 13 2	ワイヤハーネスを接続します
8	必要なパーツはありません。	–	最終作業

その他の付属品

内容	数量	用途
取り付け手順書	1	キットの取り付けに使用します。
パーツカタログ	1	パーツ番号を調べるための資料です。

© 2011—The Toro® Company
8111 Lyndale Avenue South
Bloomington, MN 55420

製品の登録は: www.Toro.com.

この文書は翻訳です。(JA)
Printed in the USA.
禁無断転載

1

作業の準備

必要なパーツはありません。

手順

1. 平らな場所に駐車し、エンジンを停止して、駐車ブレーキを掛け、キーを抜き取る。
2. バッテリーのマイナス（−）端子からバッテリーケーブルを外す。

⚠ 警告

バッテリーを取り扱う際には、必ず安全ゴーグルとゴム製手袋を着用すること。バッテリーガスは爆発性があるから、バッテリーに火花や裸火を近づけてはならない。禁煙を厳守すること。

3. ステアリングコラムのペダルを踏み、ステアリングタワーを一番前まで倒して、ペダルから足を離す。
4. 運転席の左側にあるシートラッチを後ろに動かして運転席のロックを解除し、前へ引っ張って運転席上面でシートラッチを支持シートプレートに掛ける（図 1）。

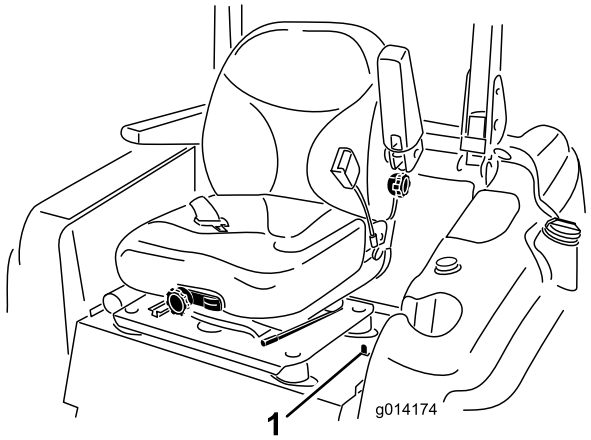

図 1

1. シートラッチ

5. 以下の要領でフードを開いて固定する：
   - フードラッチを外す。
   - フレームチューブの下に支え棒が入る高さまでフードを持ち上げる（図 2）。

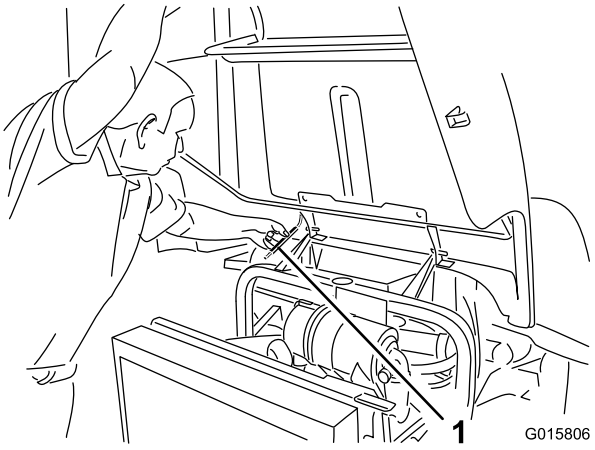

図 2

1. 支え棒

   - フードを静かに下げながら、フレーム・チューブの下、正面に支え棒をセットする。

2

フロアプレートのアクセス穴

必要なパーツはありません。

手順

1. ブレーキペダルとステアリングコラムとの間のフロアプレートについている打ち抜きプラグを打ち抜く（図 3）。フロアプレートに打ち抜きプラグがない場合には、次の項で説明する穴あけ作業を行う。

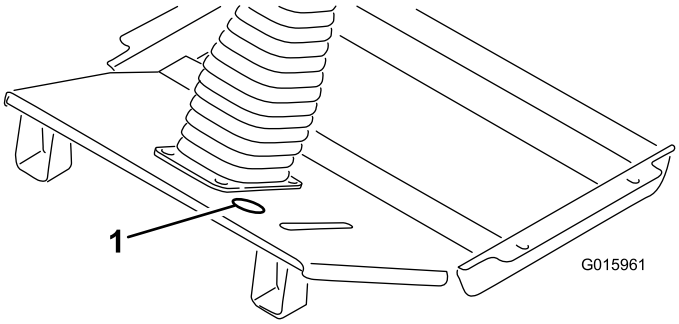

図 3

1. 打ち抜きプラグの位置

2. 図 4 に示す寸法に従って、フロアプレートに直径 51mm の穴を開ける。

   注 フロアプレートに穴を開ける時に、床下を走っている油圧ラインを傷つけないように注意してください。

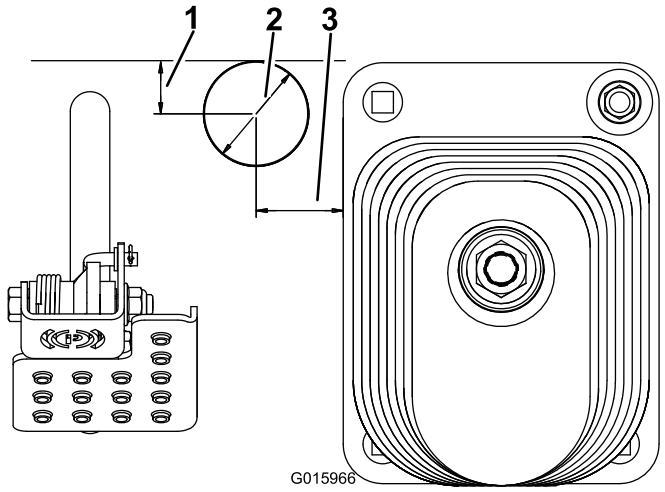

図 4

1. 25 mm
2. 直径 51 mm
3. 41 mm

3

スイッチコラム・アセンブリを取り付ける

この作業に必要なパーツ

1	コラムブラケット・アセンブリ
1	ホーン・アセンブリ
1	コラムブラケット用マウント
2	キャリッジねじ, 3/8 インチ x 1インチ
2	フランジナット, 3/8 インチ
1	コラムタワー
2	ねじ

手順

1. コラムブラケットにホーンスイッチを取り付ける；**ゴム製の** ホーンボタンと共に取り付ける（図 5）。ホーンに付いている銀色のボタンは使用しないでください。
2. ステアリングコラムに、コラムブラケット・アセンブリを取り付ける；コラムブラケット用マウント、キャリッジねじ（3/8インチ x 1インチ；2本）とフランジナット（3/8インチ）を使用する。図 5 に示すように、コラムブラケットをステアリングコラムのできるだけ高い位置にセットする。 コラムブラケットがハンドルに干渉しないように注意すること。

注 キャリッジねじやフランジナットを締め付けすぎるとコラムブラケットが変形してカバーが取り付けできなくなる可能性があります。

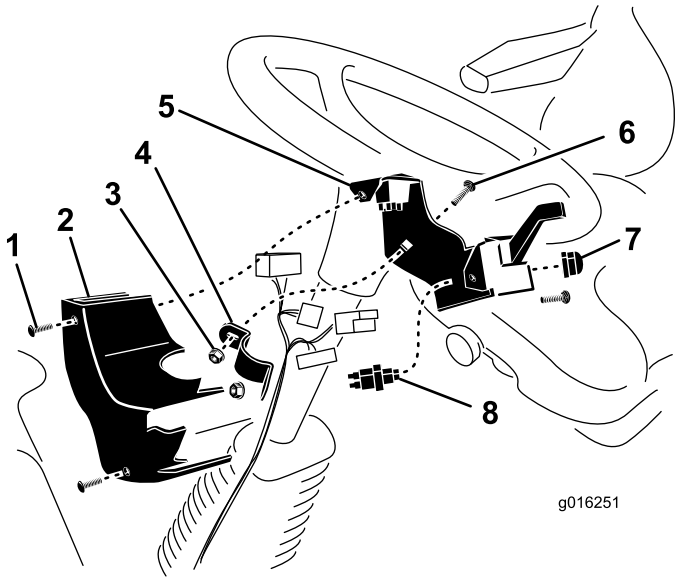

図 5

1. ねじ（2本）
2. コラムタワー
3. フランジナット
4. コラムブラケット用マウント
5. コラムブラケット・アセンブリ
6. キャリッジねじ
7. ホーンボタン
8. ホーンスイッチ

3. スイッチにワイヤハーネスを取り付けた後に、コラムカバーをコラムブラケットに取り付ける；スピードナット（2個）とねじを使用する（図 5）。

4

ヘッドライトを取り付ける

この作業に必要なパーツ

1	ヘッドライトアセンブリ（右用）
1	ヘッドライトアセンブリ（左用）
4	フランジヘッドねじ, 3/8 x 1 インチ
4	フランジナット, 3/8 インチ
1	ヘッドライトシールド（右用）
1	ヘッドライトシールド（左用）
8	ねじ, 1/4 x 5/8 インチ

手順

1. キャブの左前角部にあるヘッドライトブラケットに、左用ヘッドライトアセンブリを

取り付ける： 3/8 x 1 インチねじ（2本）と 3/8 インチのフランジナットを使用する（図 6）。

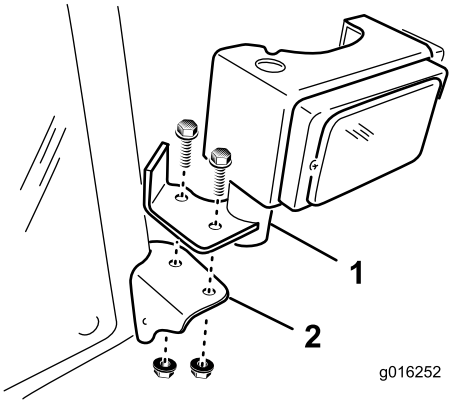

図 6

1. ヘッドライトアセンブリ
2. ヘッドライトブラケット

2. キャブの右側についても同じ作業を行う。

5

ホーンを取り付ける

この作業に必要なパーツ

1	ホーン・アセンブリ
1	ねじ, 5/16 x 3/4 インチ
1	フランジヘッドナット, 5/16 インチ

手順

1. 前アクスルブラケットに前カバーを固定しているねじ（2本）とワッシャを外す(図 7)。前カバーを取り外す。

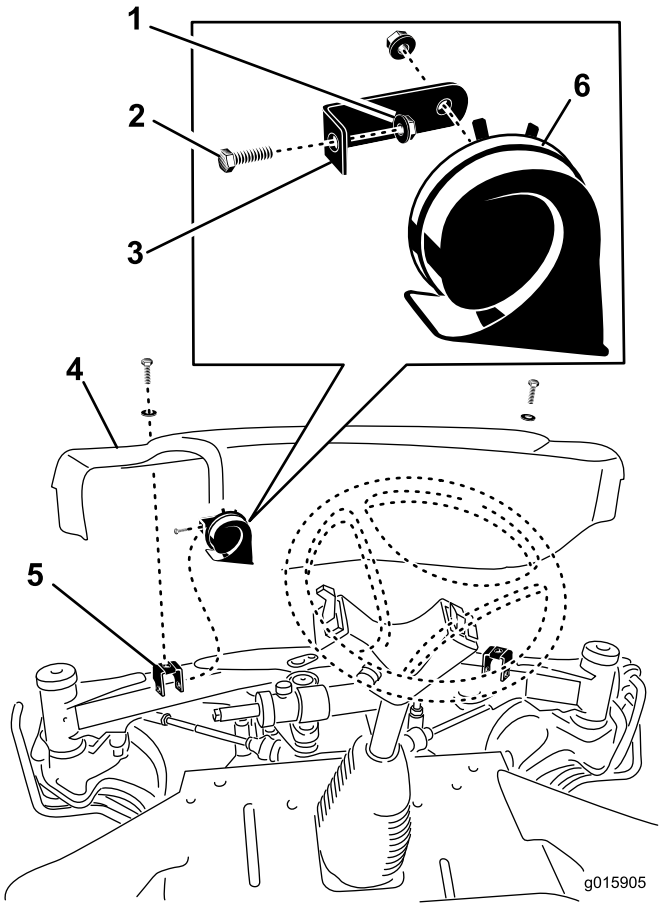

図 7

1. フランジヘッドナット
2. ねじ
3. ホーンブラケット
4. 前カバー
5. 前アクスルブラケット
6. ホーン（警笛）

2. 左カバー取り付けブラケットにホーンブラケットを取り付ける； 5/16 x 3/4 インチねじと 5/16 インチフランジヘッドナットを使用する（図 7）。
3. ホーンの開口部が下を向くように調整する。
4. ホーンにワイヤハーネスを取り付けた後に、前カバーを前アクスルに取り付ける；先ほど外したねじ（2本）を使用する。

6

後ランプを取り付ける

この作業に必要なパーツ

1	後ランプ・アセンブリ（左側用）
1	後ランプ・アセンブリ（右側用）
4	ワッシャヘッドねじ, 3/8 x 3/4 インチ

手順

1. フードのラッチの後部にある取り付け穴を使って、後フレームの左右それぞれにランプ・アセンブリを取り付ける；3/8 x 3/4 インチのワッシャヘッドねじ（2本）を使用する（図 8）。取り付け穴がない場合には次項の作業を行う。

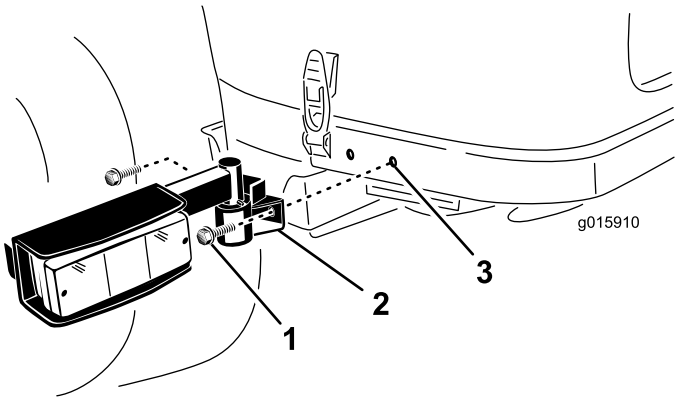

図 8

1. ワッシャヘッドねじ
2. ランプ・アセンブリ
3. 取り付け穴

2. 図 9 に示された通りの寸法で、後フレームの左右両側それぞれに、直径 9 mm の穴を 2 ヶ所あける。穴どうしが上下にずれないように注意すること。

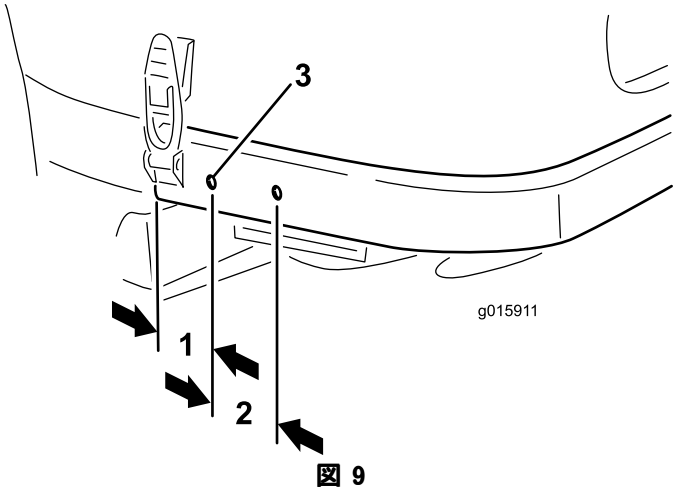

図 9

1. 57 mm
2. 65 mm
3. 直径 9 mm

7

ワイヤハーネスを接続する

この作業に必要なパーツ

1	ハトメ
13	ケーブルタイ（184 mm）
2	ケーブル・タイ（368 mm）

手順

ワイヤハーネスを以下のように接続固定する：

- ハーネスの一端部（コネクタが5個ついている）を、フロアプレートの打ち抜き穴に通す（図 10）。
- ハーネスコネクタをステアリングコラムに沿ってハンドル近くまで引き、それぞれのコネクタに接続する。ケーブルタイを使って、ワイヤハーネスをステアリングコラムに縛り付ける。

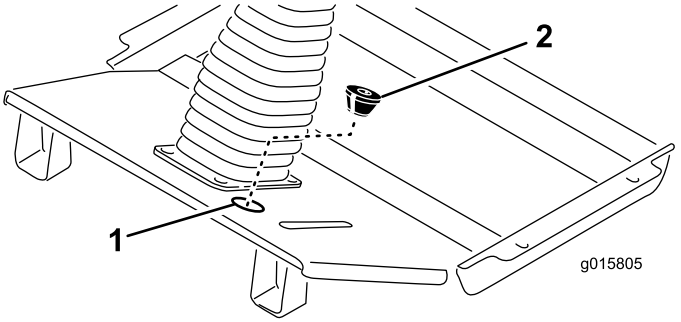

図 10

1. 打ち抜きプラグの位置　　2. ハトメ

- ハトメ（付属品）にスリットを切り込み、下側の開口部に切り込みを作る（図 10）。先の細くなっているほうが下になるようにしてハトメをワイヤハーネスに通し、フロアパネルの打ち抜き穴にはめ込む。
- 左右のヘッドライト用のハーネスコネクタを、プラットフォームの前部に沿って各ヘッドライトまで配線する（図 12）。
- ハーネスコネクタをヘッドライトに接続し、ハーネスクリップをヘッドライトのブラケットに取り付ける。
- ハーネスを、フレームのガセットにケーブルタイで固定する。
- 各ヘッドライトの後ろにヘッドライトシールドを取り付ける；1/4 x 5/8 インチねじ（2本）を使用する（図 11）。

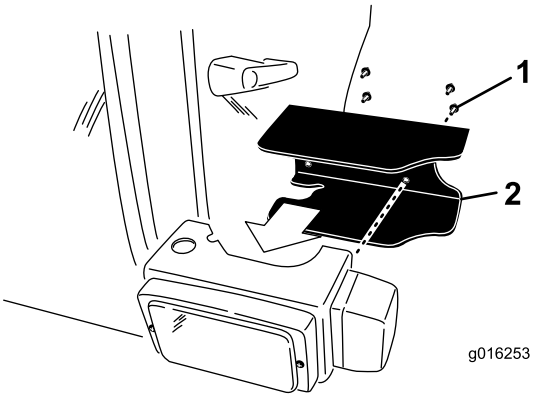

図 11

1. 取り付けネジ　　2. ヘッドライトシールド

- ワイヤハーネスをホーンへ引き込み、コード2本を端子に接続する（図 12）。
- 既存のワイヤハーネスに沿って、運転席サポートブラケットの下からマシン右側のコントロールパネルまで新しいハーネスを配線する。
- コントロールパネルをタンクのカバーに固定しているネジ（2本）を外す。
- コントロールパネルを立て、**Accessory.**（アクセサリ）というラベルのついているコネクタを探し出す（図 12）。
- このコネクタをアクセサリ用コネクタに接続する。
- 先ほど外したねじを使って、コントロールパネルをタンクのカバーに元通りに固定する。各ねじを 25 in-lbs (2.8 Nm = 0.3 kg.m) にトルク締めする。**ねじを締めすぎないように注意すること。**
- ハーネスの小さいリング端子をアース用ブロックに引き込んで接続する（図 12）。
- ハーネスのリング端子をバッテリーのプラス（+）端子まで引き出す（図 12）。

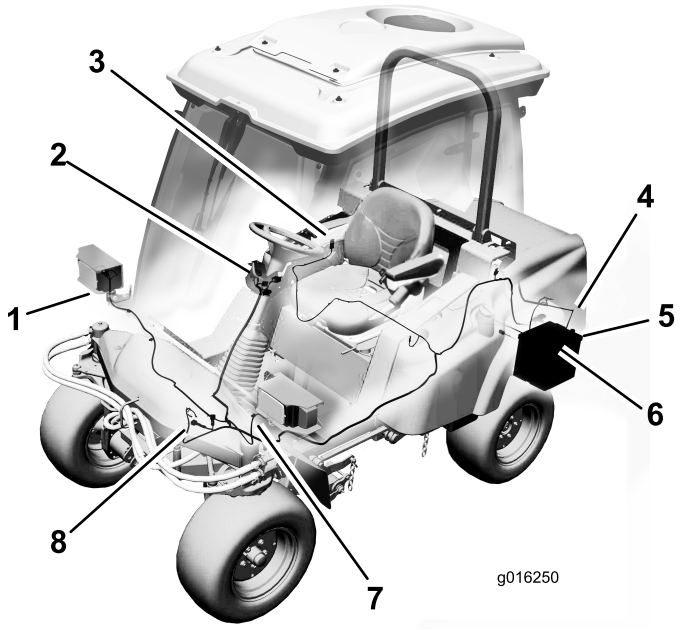

図 12

1. 左右のヘッドライトコネクタ
2. ステアリングコラムの接続
3. アクセサリの接続箇所
4. 後ランプの接続箇所（2ヶ所）
5. アース端子ブロックの接続
6. バッテリーの接続箇所
7. 左ヘッドライトの接続
8. ホーンの接続箇所

- 既存のハーネスとフレームチューブに沿って、ハーネスを左後部のランプのハーネスまで引き出す（図 12）。ハーネスのコネクタをランプのハーネスのコネクタに接続する。ケーブルタイを使って、このハーネスを既存のハーネスとフレームチューブに固定する。
- 既存のハーネスとフレームチューブに沿って、ハーネスを右後部のランプのハーネスコネクタまで引き出す。ハーネスのコネクタをランプのハーネスのコネクタに接続する。ケーブルタイを使って、このハーネスを既存のハーネスとフレームチューブに固定する。

重要 ハーネスが機械の高温部、鋭利な部分、可動部分を確実に避けるようにしてください。

8

最終作業

必要なパーツはありません。

手順

1. シートラッチのリリースバーを上に引いて運転席をロック位置に戻す。
2. バッテリーのマイナス端子部にケーブルを元通りに接続する。
3. フードを上げて支え棒をフレームチューブから外し、フードを元通りにセットする。ラッチをしっかりと掛ける。

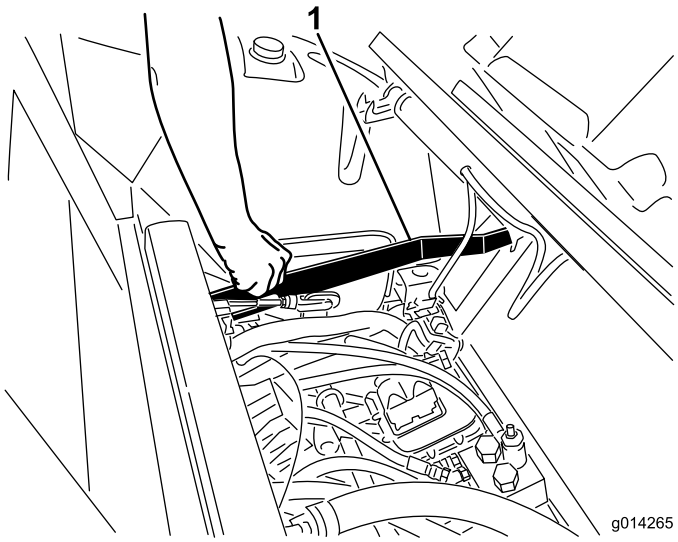

図 13

1. 座席固定ラッチ解放バー

運転操作

公道走行用ライトキットは、車両前部取り付け用のヘッドライト2個、コンビネーション（警告・旋回・テール）ライト2個、およびホーンで構成されています。

ライトスイッチ

ライトスイッチ（図 14）の前部を押すと、ヘッドライト（ロービーム）と後部の車幅灯が点灯します。

スイッチ（図 14）の後部を押すとオプションの作業ランプが点灯します。

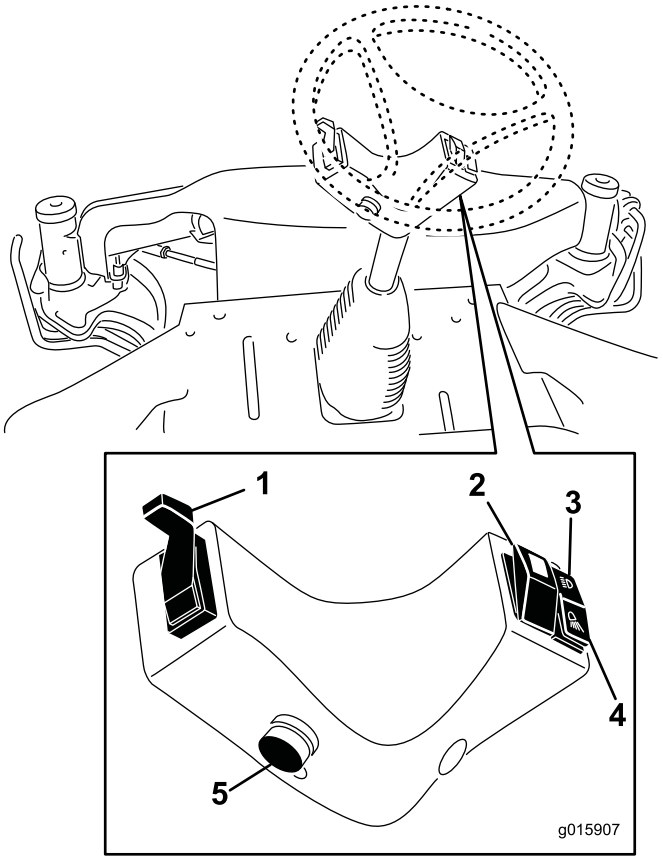

図 14

1. 方向指示器アーム
2. ハザードランプが作動
3. ヘッドライト（ロービーム）と車両後部車幅灯が点等します。
4. 作業灯（オプションう）が点等します。
5. ホーンボタン

ハザードランプ用スイッチ（図 14）を押すと、車両前後のハザードランプが点滅します。

ホーンボタン

押すと警笛がなります（図 14）。

方向指示器

方向指示器アーム（図 14）を下げると左旋回表示となります。

方向指示器アーム（図 14）を上げると右旋回表示となります。

ヘッドライトの調整

図 15 に示すねじを使用してヘッドライトの照射方向を法令に合わせて調整してください。

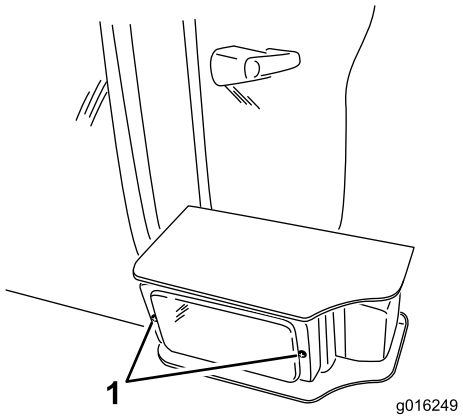

図 15

1. ヘッドライト調整ねじ