Form No. 3369-116 Rev A

Verlichtingsset voor gebruik op de openbare weg

EU Groundsmaster® 360 multifunctionele machine met cabine

Modelnr.: 30516

Installatie-instructies

Installatie

Losse onderdelen

Gebruik onderstaande lijst om te controleren of alle onderdelen zijn geleverd.

Procedure	Omschrijving	Hoeveelheid	Gebruik
1	Geen onderdelen vereist	–	Eerste voorbereiding
2	Geen onderdelen vereist	–	Toegangsopening vloerplaat
3	Kolombeugel Claxon Houder voor kolombeugel Slotbout, 3/8 inch x 1 inch Flensmoer van 3/8 inch Kolomdeksel Schroef	1 1 1 2 2 1 2	Monteer de schakelkolom
4	Koplamp, rechts Koplamp, links Flenskopschroef (3/8 x 1 inch) Flensmoer van 3/8 inch Scherm koplamp, rechts Scherm van koplamp, links Schroef van 1/4 x 5/8 inch	1 1 4 4 1 1 8	Monteer de koplampen
5	Claxon Schroef van 5/16 x 3/4 inch Flensmoer, 5/16 inch	1 1 1	Monteer claxon
6	Achterlicht - links Achterlicht - rechts Flenskopschroef (3/8 x 3/4 inch)	1 1 4	Monteer de achterlichten
7	Pakkingring Kabelklemband, 184 mm Kabelbinder, 368 mm	1 13 2	De kabelboom aansluiten
8	Geen onderdelen vereist	–	Laatste stappen

Instructiemateriaal en aanvullende onderdelen

Omschrijving	Hoeveelheid	Gebruik
Montage-instructies	1	Gebruiken om de set te monteren
Onderdelencatalogus	1	Gebruiken om onderdeelnummers op te zoeken

© 2011—The Toro® Company
8111 Lyndale Avenue South
Bloomington, MN 55420

Registreer uw product op www.Toro.com.

Vertaling van de oorspronkelijke tekst (NL)
Gedrukt in de VS.
Alle rechten voorbehouden

1

Eerste voorbereiding

Geen onderdelen vereist

Procedure

1. Plaats de machine op een egaal oppervlak, stop de motor, stel de parkeerrem in werking en verwijder het sleuteltje uit het contact.
2. Koppel de minkabel (-) los van de accu.

⚠ WAARSCHUWING

Draag een veiligheidsbril en rubberen handschoenen als u met accu's werkt. Omdat de gassen explosief zijn, moet u ervoor zorgen dat er geen vonken of vlammen in de buurt van de accu komen. Niet roken.

3. Duw het pedaal van de stuurkolom in, kantel de stuurkolom zo ver mogelijk naar voren en laat het pedaal los.
4. Beweeg de pal van de stoel die zich links van de stoel bevindt naar achteren om de stoel te ontgrendelen en trek de bovenkant van de stoel naar voren tot de pal van de stoel pakt op de steunplaat van de stoel (Figuur 1).

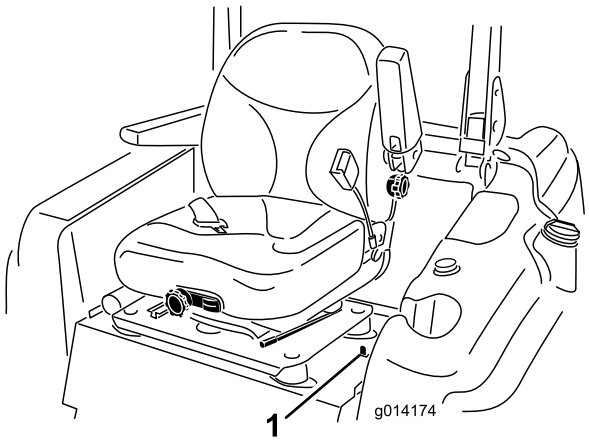

Figuur 1

1. Stoelvergrendeling

5. Breng de motorkap omhoog en bevestig deze als volgt:
   - Ontgrendel de motorkap.
   - Til de motorkap omhoog tot u de steun achter de buis van het frame kunt plaatsen (Figuur 2).

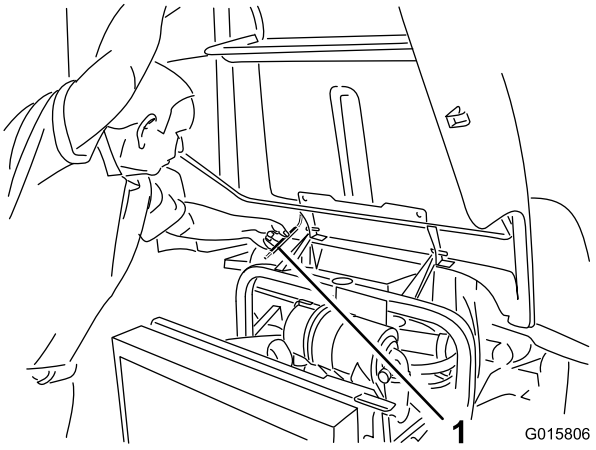

Figuur 2

1. Steunstang

   - Laat de motorkap zakken tot de stang zich voor de buis van het frame bevindt en ertegen rust.

2

Toegangsopening vloerplaat

Geen onderdelen vereist

Procedure

1. Verwijder de plug die zich tussen het rempedaal en de stuurkolom in de vloerplaat bevindt (Figuur 3). Als de vloerplaat niet uitgerust is met een plug, ga dan naar de volgende stap om te kijken hoe u een gat moet boren.

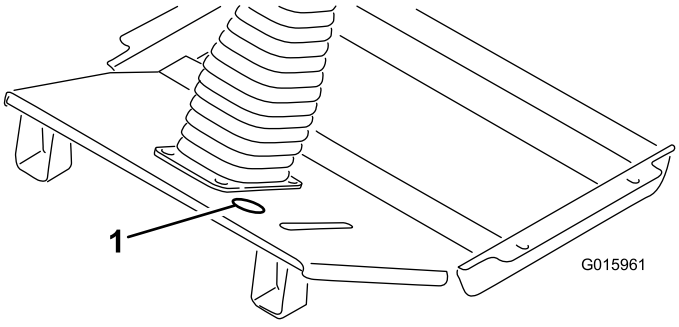

Figuur 3

1. Plaats van de plug

2. Aan de hand van de afmetingen in Figuur 4 bepaalt u de locatie om een gat met een diameter van 51 mm in de vloerplaat te boren. Markeer deze locatie en boor het gat.

Opmerking: Zorg ervoor dat u de hydraulische leiding onder het gat niet raakt als u een gat boort in de vloerplaat.

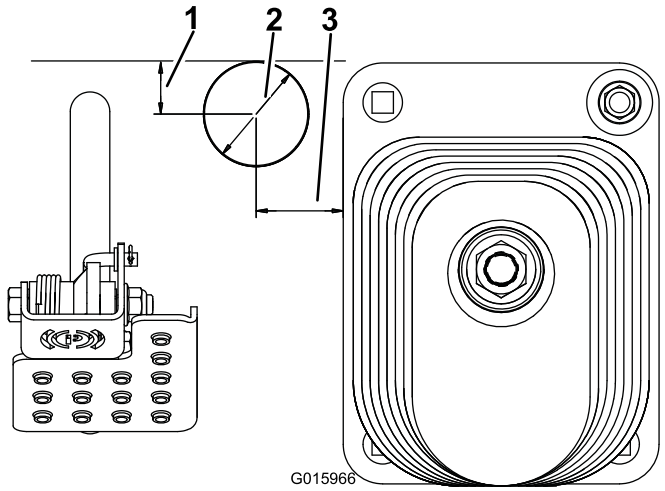

Figuur 4

1. 25 mm
2. Diameter van 51 mm
3. 41 mm

3

De schakelkolom monteren

Benodigde onderdelen voor deze stap:

1	Kolombeugel
1	Claxon
1	Houder voor kolombeugel
2	Slotbout, 3/8 inch x 1 inch
2	Flensmoer van 3/8 inch
1	Kolomdeksel
2	Schroef

Procedure

1. Monteer de claxon op de kolombeugel met de **rubberen** claxonknop (Figuur 5). De zilveren knop die bij de claxon geleverd wordt niet gebruiken.
2. Monteer de kolombeugel achteraan de stuurkolom met de houder van de kolombeugel, (2) 3/8 inch x 1 inch slotschroeven en 3/8 inch flensmoeren. Plaats de kolombeugel zo hoog mogelijk op de stuurkolom, zoals in Figuur 5. Zorg ervoor dat de kolombeugel niet in de weg zit van het stuur.

Opmerking: Als u de slotschroeven/flensmoeren te vast draait, kan de kolombeugel vervormen, waardoor het deksel niet kan worden gemonteerd.

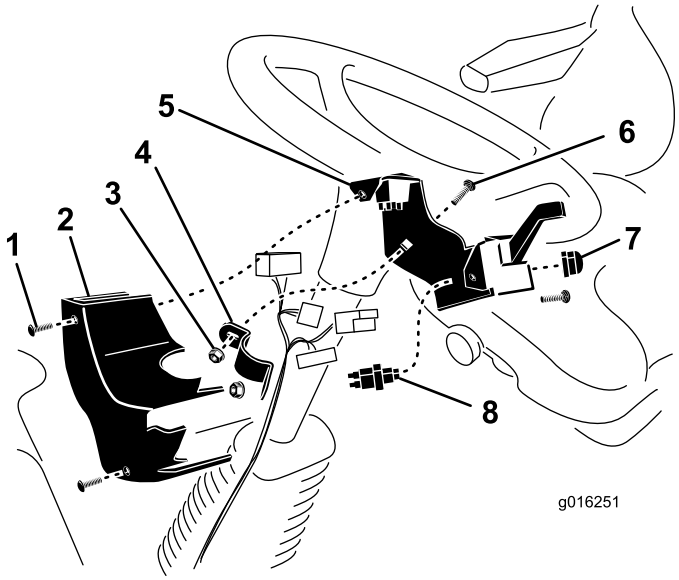

Figuur 5

1. Schroef (2)
2. Kolomdeksel
3. Flensmoer
4. Houder voor kolombeugel
5. Kolombeugel
6. Slotbout
7. Claxonknop
8. Claxonknop

3. Als de kabelboom aangesloten is op de schakelaars, monteert u het kolomdeksel op de (2) plaatmoeren van de kolombeugel met schroeven (Figuur 5).

4

De koplampen monteren

Benodigde onderdelen voor deze stap:

1	Koplamp, rechts
1	Koplamp, links
4	Flenskopschroef (3/8 x 1 inch)
4	Flensmoer van 3/8 inch
1	Scherm koplamp, rechts
1	Scherm van koplamp, links
8	Schroef van 1/4 x 5/8 inch

Procedure

1. Monteer de linkerkoplamp op de koplampbeugel aan de linkervoorhoek van de cabine. Gebruik (2) 3/8 x 1 inch flenskopschroeven en 3/8 inch flensmoeren (Figuur 6).

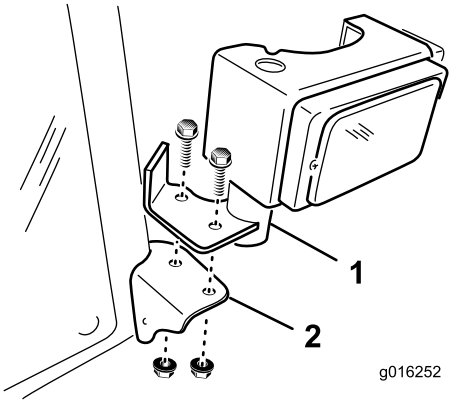

Figuur 6

1. Koplamp
2. Koplampbeugel

2. Doe hetzelfde aan de rechterkant van de cabine.

5

De claxon monteren

Benodigde onderdelen voor deze stap:

1	Claxon
1	Schroef van 5/16 x 3/4 inch
1	Flensmoer, 5/16 inch

Procedure

1. Verwijder de (2) schroeven en ringen waarmee de voorkap aan de beugels van de vooras bevestigd is (Figuur 7). Verwijder de voorkap.

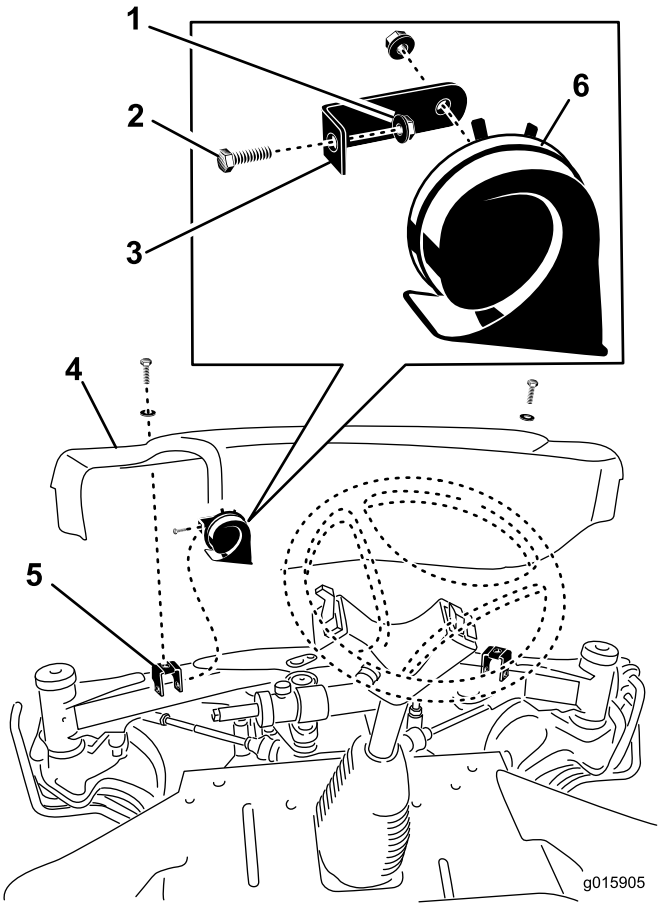

Figuur 7

1. Flensmoer
2. Schroef
3. Claxonbeugel
4. Voorkap
5. Beugel van vooras
6. Claxon

2. Monteer de claxonbeugel op de linkermontagebeugel van de kap met de 5/16 x 3/4 inch schroef en 5/16 inch flensmoer (Figuur 7).
3. Stel de claxon zo af dat de opening naar beneden wijst.
4. Als de kabelboom aangesloten is op de claxon, monteert u de voorkap op de vooras met de (2) schroeven die u eerder verwijderd hebt.

6

Achterlichten monteren

Benodigde onderdelen voor deze stap:

1	Achterlicht - links
1	Achterlicht - rechts
4	Flenskopschroef (3/8 x 3/4 inch)

Procedure

1. Gebruik de montagegaten achter de motorkapvergrendelingen om een licht aan beide kanten van het achterframe te monteren met (2) 3/8 x 3/4 inch flenskopschroeven (Figuur 8). Als er geen montagegaten in het achterframe zijn, ga dan naar de volgende stap.

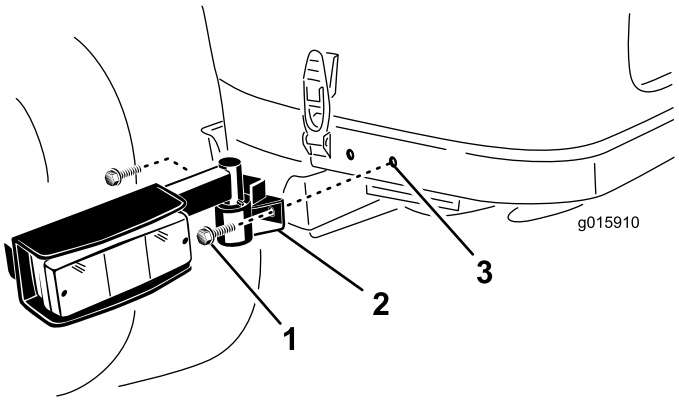

Figuur 8

1. Flenskopschroef
2. Licht
3. Montage-opening

2. Maak gebruik van de afmetingen die worden getoond in Figuur 9 en markeer en boor (2) openingen met een diameter van 9 mm aan elke kant van het achterframe. Breng de gaten aan in het midden van de hoogte van het frame.

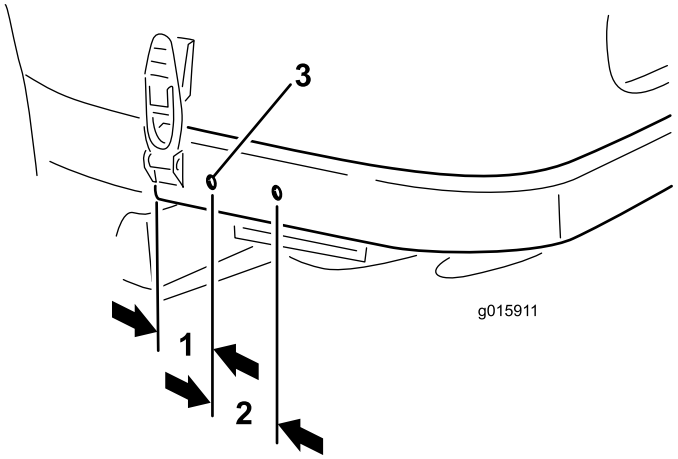

Figuur 9

1. 57 mm
2. 65 mm
3. Diameter van 9 mm

7

Kabelboom aansluiten

Benodigde onderdelen voor deze stap:

1	Pakkingring
13	Kabelklemband, 184 mm
2	Kabelbinder, 368 mm

Procedure

De kabelboom dient u als volgt te leiden, aan te sluiten en te bevestigen:

- Steek het uiteinde van de kabelboom met de (5) connectors door het gat in de vloerplaat (Figuur 10).
- Leid de connectors van de kabelboom naar boven langs de stuurkolom en sluit ze aan op de juiste connectors. Bevestig de kabelboom met kabelbinders aan de stuurkolom.

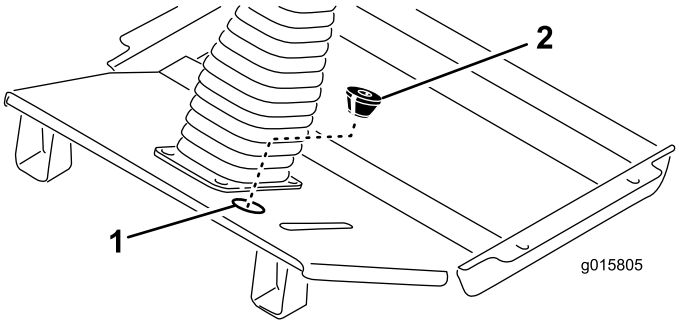

Figuur 10

1. Plaats van de plug
2. Pakkingring

- Snij een gleuf in de bijgeleverde pakkingring en snij de onderste opening uit (Figuur 10). Breng de pakkingring met het kegelvormige uiteinde naar beneden rond de kabelboom en steek de pakkingring in het gat in de vloerplaat.
- Leid de kabelboomconnectors voor de linker- en rechterkoplamp langs de voorkant van het platform naar de koplampen (Figuur 12).
- Sluit de kabelboomconnectors aan op de koplampen en steek de klemmen in de gaten van de koplampbeugels.
- Maak de kabelboom met kabelbinders vast aan de gaten in de versterkingsplaten van het frame.
- Bevestig een koplampscherm aan de achterkant van elke koplamp. Gebruik (2) 1/4 x 5/8 inch schroeven (Figuur 11).

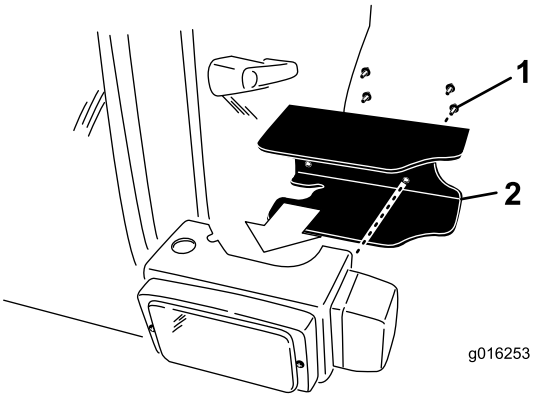

Figuur 11

1. Bevestigingsschroeven
2. Koplampscherm

- Leid de kabelboom naar de claxon en sluit de twee draden aan op de contactklemmen (Figuur 12).
- Volg de bestaande kabelboom om de kabelboom langs de onderkant van de steunbeugel van de stoel naar het bedieningspaneel aan de rechterkant van de machine te leiden.
- Verwijder de (2) schroeven waarmee het bedieningspaneel aan het tankdeksel is bevestigd.
- Til het bedieningspaneel op en zoek de kabelboomaansluiting die aangeduid is met **Accessoire** (Figuur 12).
- Leid de kabelboomaansluiting omhoog naar de aansluiting van de accessoire en sluit ze aan.
- Monteer het bedieningspaneel op het tankdeksel met de verwijderde schroeven. Draai de schroeven vast tot een torsie van 2,8 Nm. **Draai de schroeven niet te vast.**
- Leid de kleine ringconnector van de kabelboom naar het aardingsblok en maak de connector vast (Figuur 12).
- Leid de ringconnector van de kabelboom naar de positieve (+) accupool en sluit deze aan (Figuur 12).

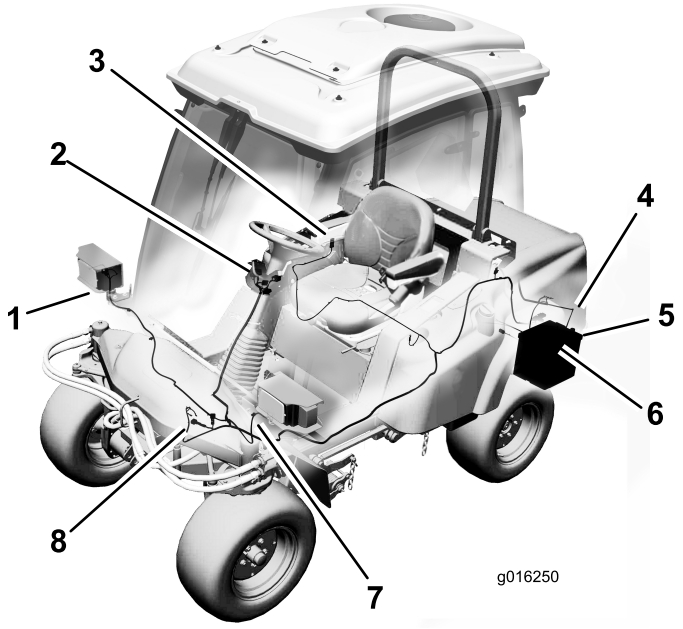

Figuur 12

1. Koplampaansluiting rechts
2. Aansluitingen stuurkolom
3. Aansluiting accessoires
4. Aansluiting achterlicht (2)
5. Aansluiting aardingsblok
6. Aansluiting accu
7. Koplampaansluiting links
8. Aansluiting claxon

- Leid de kabelboom langs de bestaande kabelboom en framebuis naar de kabelboom van het linkerachterlicht (Figuur 12). Sluit de bedradingsaansluiting aan op de kabelboomaansluiting van het licht. Bevestig de kabelboom met kabelbinders aan de bestaande kabelboom en de framebuis.
- Leid de kabelboom langs de bestaande kabelboom en framebuis naar de aansluiting van het rechterachterlicht. Sluit de bedradingsaansluiting aan op de kabelboomaansluiting van het licht. Bevestig de kabelboom met kabelbinders aan de bestaande kabelboom en de framebuis.

Belangrijk: Zorg ervoor dat de kabelboom uit de buurt is van warme, scherpe of bewegende onderdelen.

8

Laatste stappen

Geen onderdelen vereist

Procedure

1. Trek de vergrendelpal van de stoel omhoog en laat de stoel in de geborgde stand zakken.
2. Sluit de minkabel aan op de accupool.
3. Breng de motorkap omhoog tot de stang boven de buis van het frame kan getild worden. Laat vervolgens de motorkap zakken. Maak de sluitingen van de motorkap vast.

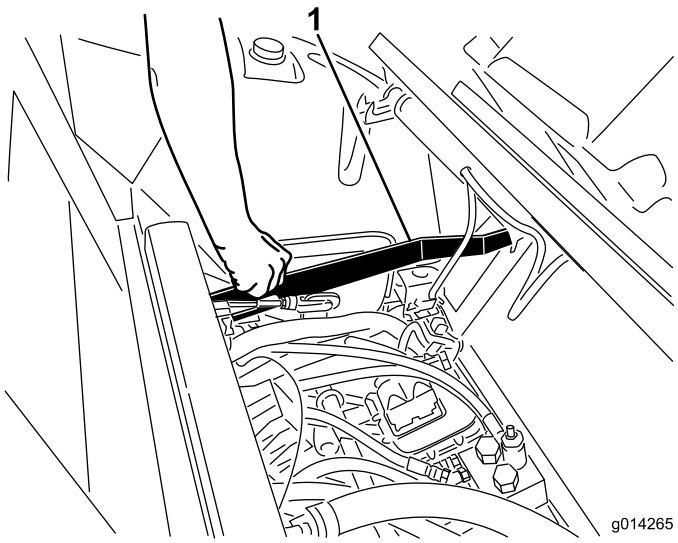

Figuur 13

1. Stang om de stoel te ontgrendelen

Gebruiksaanwijzing

De Verlichtingsset voor de openbare weg omvat 2 gemonteerde koplampen vooraan, 2 combinatielichten gevaar/richtingaanwijzer achteraan en een claxon.

Lichtschakelaars

Druk vooraan de lichtschakelaar (Figuur 14) om de voorste dimlichten en de achterste positielichten aan te steken.

Met de achterkant van de schakelaar (Figuur 14) zet u het optionele werklicht aan.

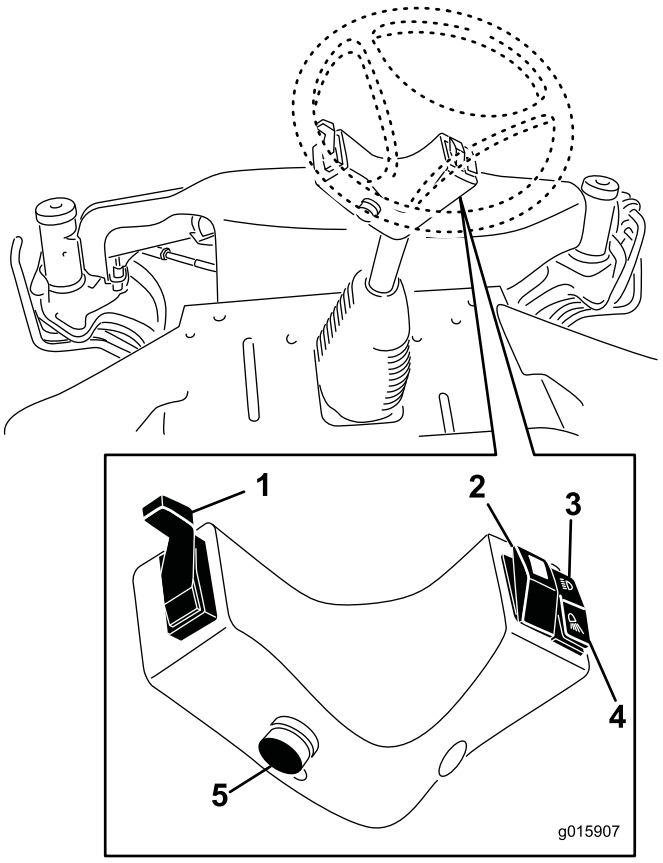

Figuur 14

1. Bedieningsarm richtingaanwijzer
2. Inschakelen gevarenlicht
3. Inschakelen voorste dimlichten en achterste positielichten.
4. Inschakelen optionele werklicht.
5. Claxonknop

Druk op de waarschuwingsknipperlichtschakelaar (Figuur 14) om de voorste en achterste waarschuwingsknipperlichten in te schakelen.

Claxonknop

Druk op de claxonknop om de claxon te activeren (Figuur 14) .

Richtingaanwijzer

Druk de bedieningsarm van de richtingaanwijzer naar beneden (Figuur 14) om de linkerrichtingaanwijzer te activeren.

Druk de bedieningsarm van de richtingaanwijzer naar boven (Figuur 14) om de rechterrichtingaanwijzer te activeren.

Koplampen richten

Gebruik de schroeven getoond in Figuur 15 om de koplampen te richten volgens de plaatselijke norm.

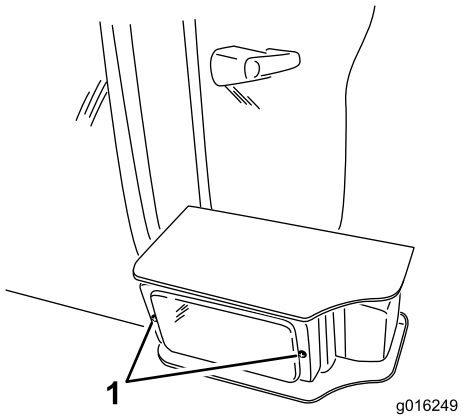

Figuur 15

1. Stelschroeven koplamp