Form No. 3369-117 Rev A

Veisertifisering og lyssett

EU Groundsmaster® 360 universalmaskin med førerhus

Modellnr. 30516

Installasjonsveiledning

Montering

Løse deler

Bruk diagrammet nedenfor som en sjekkliste for å kontrollere at alle delene er sendt.

Prosedyre	Beskrivelse	Ant.	Bruk
1	Ingen deler er nødvendige	–	Første forberedelse
2	Ingen deler er nødvendige	–	Tilgangshull i gulvplaten
3	Stammebrakett Horn Stammebrakettfeste Låseskrue, 3/8 x 1 tomme Flensmutter, 3/8 tomme Stammedeksel Skrue	1 1 1 2 2 1 2	Monter rattbryter
4	Frontlys, høyre Frontlys, venstre Flenshodeskrue, 3/8 x 1 tomme Flensmutter, 3/8 tomme Frontlysskjold, høyre Frontlysskjold, venstre Skrue, 1/4 x 5/8 tomme	1 1 4 4 1 1 8	Monter frontlysene
5	Horn Skrue, 5/16 x 3/4 tomme Flensmutter, 5/16 tomme	1 1 1	Monter hornet
6	Pæreenhet – venstre Pæreenhet – høyre Skivehodeskrue, (3/8 x 3/4 tomme)	1 1 4	Monter bakpærene
7	Gummitetning Kabelfeste, 184 mm Kabelfeste, 368 mm	1 13 2	Koble til ledningssatsen
8	Ingen deler er nødvendige	–	Siste prosedyrer

Media og ekstradeler

Beskrivelse	Ant.	Bruk
Installasjonsveiledning	1	Bruk for montere settet
Delekatalog	1	Bruk som referanse for delenumre

© 2011—The Toro® Company
8111 Lyndale Avenue South
Bloomington, MN 55420

Registrer ditt produkt på www.Toro.com.

Oversettelse av originalen (NO)
Trykt i USA.
Med enerett

1

Første forberedelse

Ingen deler er nødvendige

Prosedyre

1. Sett maskinen på en jevn overflate, stopp motoren, sett på parkeringsbremsen og ta nøkkelen ut av tenningsbryteren.
2. Koble den negative (-) batterikabelen fra batteriet.

⚠ ADVARSEL

Bruk vernebriller og gummihansker når du arbeider med batterier. Ettersom gasser er eksplosive, hold åpen ild og elektriske gnister unna batteriene. Ikke røyk.

3. Trykk rattstammepedalen ned, sving rattårnet fremover så langt som mulig og frigjør deretter pedalen.
4. Flytt setets sperrehake på venstre side av setet bakover for å låse opp setet og dra det fremover fra toppen av setet til setelåsen låser støtteseteplaten (Figur 1).

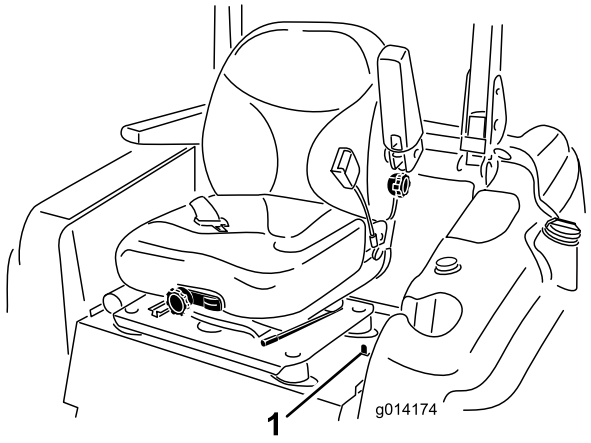

Figur 1

1. Setelås

5. Hev og fest panseret som følger:
   - Utløs panserlåsene.
   - Løft opp panseret til støttestangen kan plasseres bak rammerøret (Figur 2).

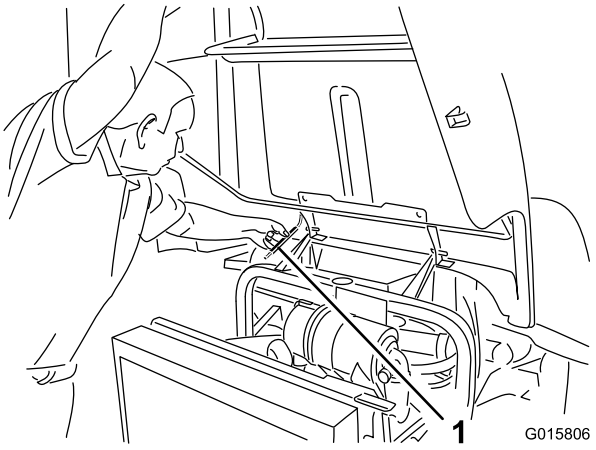

Figur 2

1. Støttestang

   - Senk panseret til stangen er foran og hviler mot rammerøret.

2

Tilgangshull i gulvplaten

Ingen deler er nødvendige

Prosedyre

1. Fjern utstøterpluggen mellom bremsepedalen og rattstammen i gulvplaten (Figur 3). Hvis gulvplaten ikke har en utstøterplugg, fortsett til neste trinn for boreinstruksjoner.

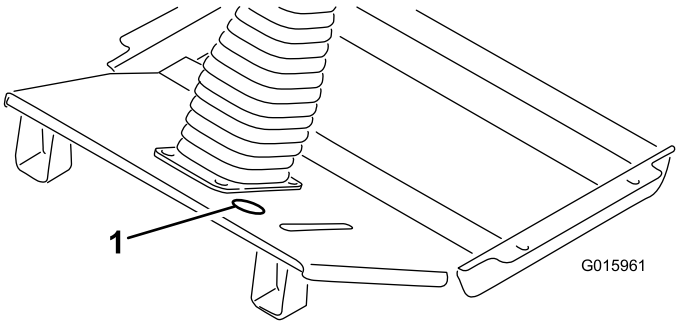

Figur 3

1. Utstøterpluggplassering

2. Bruk målene i Figur 4, finn, merk og bor et hull på 51 mm diameter i gulvplaten.

   Merk: Ved boring gjennom gulvplaten, vær forsiktig så du ikke treffer hydraulikkledningen direkte under hullet.

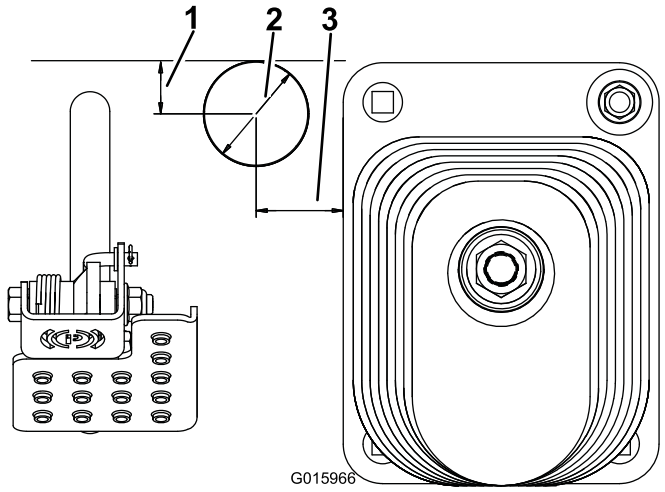

Figur 4

1. 25 mm
2. 51 mm diameter
3. 41 mm

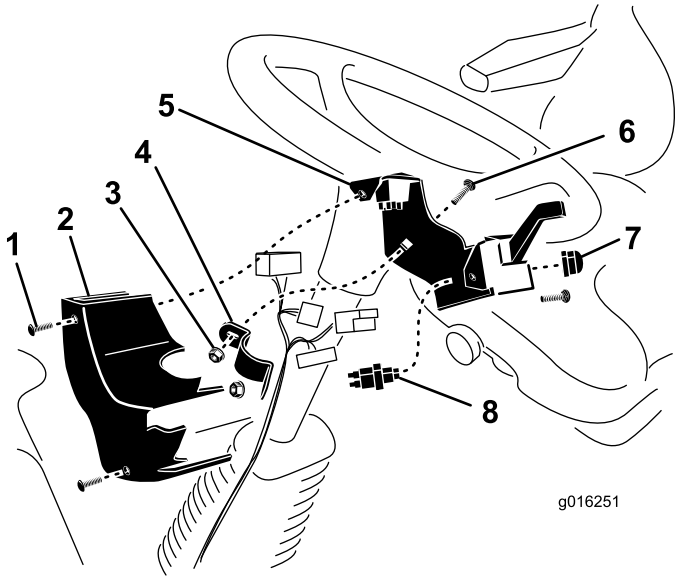

Figur 5

1. Skrue (2)
2. Stammedeksel
3. Flensmutter
4. Stammebrakettfeste
5. Stammebrakett
6. Låseskrue
7. Hornknapp
8. Hornbryter

3

Montere rattbryter

Deler som er nødvendige for dette trinnet:

1	Stammebrakett
1	Horn
1	Stammebrakettfeste
2	Låseskrue, 3/8 x 1 tomme
2	Flensmutter, 3/8 tomme
1	Stammedeksel
2	Skrue

Prosedyre

1. Monter hornbryteren til stammebraketten med **gummihornknappen** (Figur 5). Ikke bruk sølvknappen inkludert med hornet.
2. Fest stammebraketten bak på rattstammen med stammebrakettfestet, (2) 3/8 x 1 tommes låseskruer og 3/8 tommes flensmutre. Posisjoner stammebraketten så høyt som mulig på rattstammen som vist i Figur 5. Påse at stammebraketten ikke forstyrrer rattet.

   Merk: Å stramme låseskruene/flensmutrene for mye kan forvrenge stammebraketten og hindre montering av dekslet.
3. Etter at ledningssatsen er koblet til bryterne, fest stammedekslet til stammebrakettens (2) hastighetsmuttere med skruer (Figur 5).

4

Montere frontlysene

Deler som er nødvendige for dette trinnet:

1	Frontlys, høyre
1	Frontlys, venstre
4	Flenshodeskrue, 3/8 x 1 tomme
4	Flensmutter, 3/8 tomme
1	Frontlysskjold, høyre
1	Frontlysskjold, venstre
8	Skrue, 1/4 x 5/8 tomme

Prosedyre

1. Monter høyre frontlys til frontlysbraketten på venstre hjørne foran på førerhuset med (2) 3/8 x 1 tommes flenshodeskruer og 3/8 tommes flensmuttere (Figur 6).

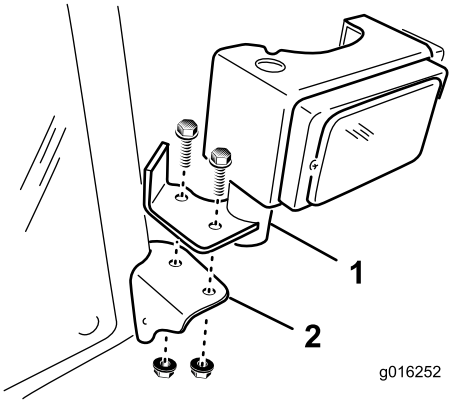

Figur 6

1. Frontlys
2. Frontlysbrakett

2. Gjenta prosedyren på høyre side av førerhuset.

5

Montere hornet

Deler som er nødvendige for dette trinnet:

1	Horn
1	Skrue, 5/16 x 3/4 tomme
1	Flensmutter, 5/16 tomme

Prosedyre

1. Fjern de (2) skruene og skivene som fester frontdekslet til frontakselbrakettene (Figur 7). Fjern frontdekslet.

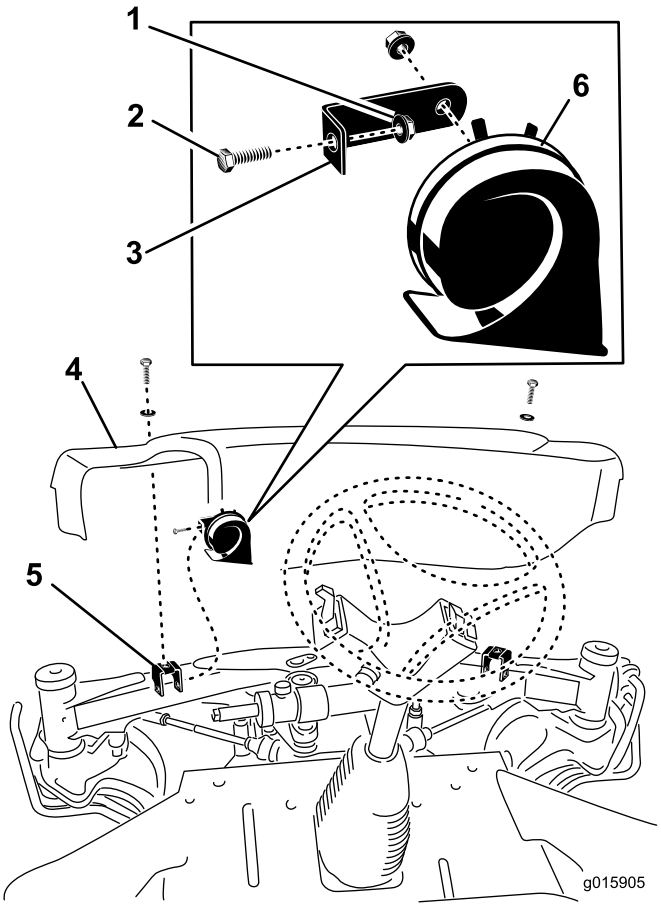

Figur 7

1. Flensmutter
2. Skrue
3. Hornbrakett
4. Frontdeksel
5. Frontakselbrakett
6. Horn

2. Monter hornet på hornbraketten til venstre dekselmonteringsbrakett med 5/16 x 3/4 tommes skrue og 5/16 flensmutter (Figur 7).
3. Juster hornet til åpningen peker nedover.
4. Etter at ledningssatsen er koblet til hornet, monter frontdekslet til frontakselen med de (2) skruene du fjernet tidligere.

6

Montere bakpærene

Deler som er nødvendige for dette trinnet:

1	Pæreenhet – venstre
1	Pæreenhet – høyre
4	Skivehodeskrue, (3/8 x 3/4 tomme)

Prosedyre

1. Bruk monteringshullene bak panserlåsene, fest en pæreenhet på hver side av bakrammen med (2) 3/8 x 3/4 tommes skivehodeskruer (Figur 8). Hvis monteringshullene ikke er i bakrammen, fortsett til neste trinn

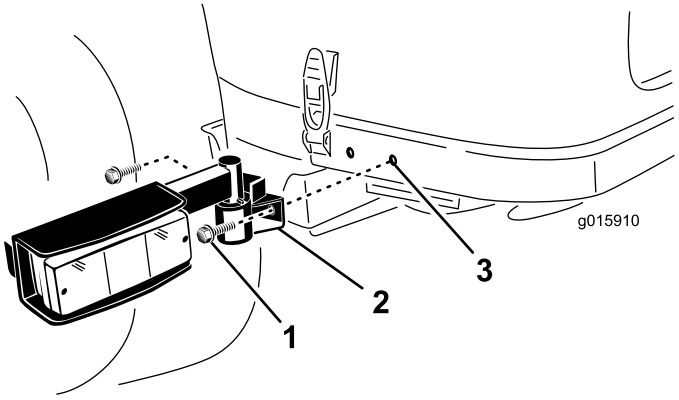

Figur 8

1. Skivehodeskrue
2. Pæreenhet
3. Monteringshull

2. Bruk målene vist i Figur 9, finn, merk og bor (2) hull med en diameter på 9 mm i hver side av bakrammen. Sentrer hullene opp og ned på rammen.

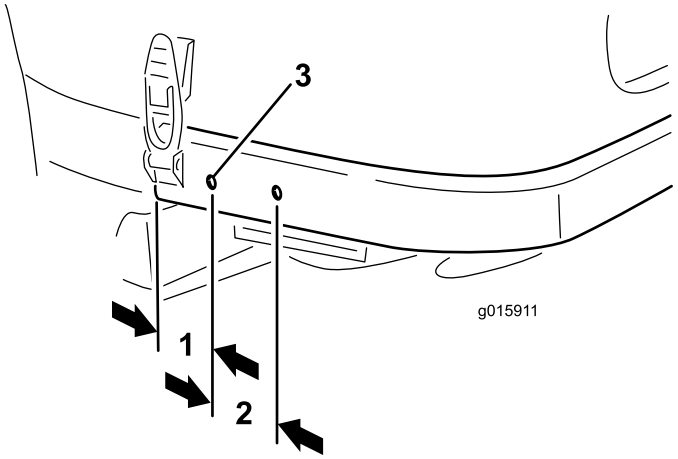

Figur 9

1. 57 mm
2. 65 mm
3. 9 mm diameter

7

Koble til ledningssatsen

Deler som er nødvendige for dette trinnet:

1	Gummitetning
13	Kabelfeste, 184 mm
2	Kabelfeste, 368 mm

Prosedyre

Før, koble til og fest ledningssatsen som følger:

- Før enden av ledningssatsen med de (5) koblingene opp gjennom utstøterhullet i gulvplaten (Figur 10).
- Før ledningssatskoblingene opp langs rattstammen, og koble dem til passende koblinger. Fest ledningssatsen til rattstammen med kabelfester.

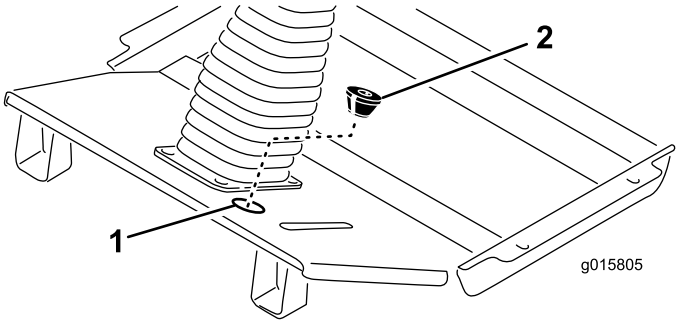

Figur 10

1. Utstøterpluggplassering
2. Gummitetning

- Skjær et spor i medfølgende gummitetning og skjær ut bunnåpningen (Figur 10). Med gummitetningens kjegleende vendt nedover, vikle den rundt ledningssatsen og sett den inn i utstøterhullet i gulvplaten.
- Før ledningssatskoblingen for venstre og høyre frontlys langs fronten av plattformen til hvert frontlys (Figur 12).
- Sett ledningssatskoblingene inn i frontlysene og ledningssatsklemmene inn i hullene i frontlysbrakettene.
- Fest ledningssatsen til hullene i rammestykkene med kabelfester.
- Monter et frontlysskjold bak på hvert frontlys med (2) 1/4 x 5/8 tommes skruer (Figur 11).

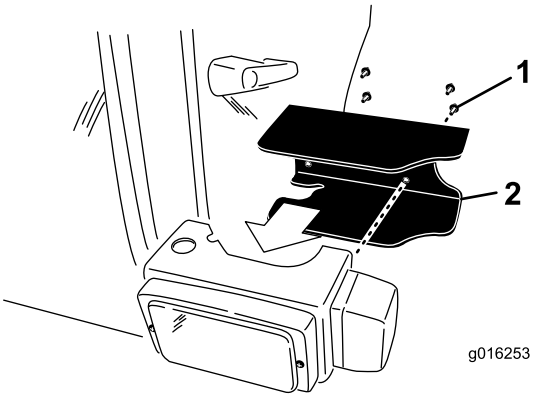

Figur 11

1. Monteringsskruer
2. Frontlysskjold

- Før ledningssatsen til hornet og koble de to ledningene til terminalene (Figur 12).
- Følge eksisterende ledningssats, før ledningssatsen langs undersiden av setestøttebraketten til kontrollpanelet på høyre side av maskinen.
- Ta ut skruene (2) som fester kontrollpanelet til tankdekslet.
- Løft kontrollpanelet og finn ledningssatskoblingen merket **Tilbehør** (Figur 12).
- Før ledningssatskoblingen opp til tilbehørskoblingen og koble til.
- Monter kontrollpanelet til tankdekslet med skruene du fjernet tidligere. Stram skruene med et moment på 2,8 Nm. **Ikke stram skruene for mye.**
- Før og koble til ledningssatsens vesle ringterminal til jordingsblokken (Figur 12).
- Før og koble til ledningssatsens ringterminal til den positive (+) batteripolen (Figur 12).

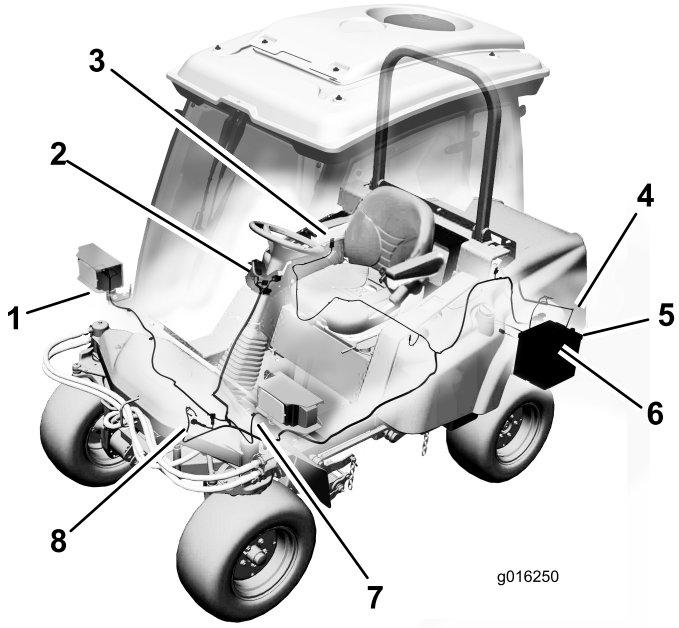

Figur 12

1. Høyre frontlyskobling
2. Rattstammekoblinger
3. Tilbehørskobling
4. Baklyskobling (2)
5. Jordingsblokkkobling
6. Batterikobling
7. Venstre frontlyskobling
8. Hornkobling

- Før ledningssatsen langs den eksisterende ledningssatsen og rammerøret til venstre pæreledningssats bak (Figur 12). Sett ledningssatskoblingen inn i pærens ledningssatskobling. Fest ledningssatsen til den eksisterende ledningssatsen og rammerøret med kabelfester.
- Før ledningssatsen langs den eksisterende ledningssatsen og rammerøret til ledningssatsen for høyre pære bak. Sett ledningssatskoblingen inn i pærens ledningssatskobling. Fest ledningssatsen til den eksisterende ledningssatsen og rammerøret med kabelfester.

Viktig: Påse at ledningssatsen ikke er nær varme, skarpe eller bevegelige komponenter.

8

Siste prosedyrer

Ingen deler er nødvendige

Prosedyre

1. Dra opp setelåsens utløsningsstang, og senk setet i låst posisjon.

2. Fest den negative batterikabelen til batteripolen.
3. Løft panseret til støttestangen kan løftes over rammerøret, og senk deretter panseret. Fest panserlåsene.

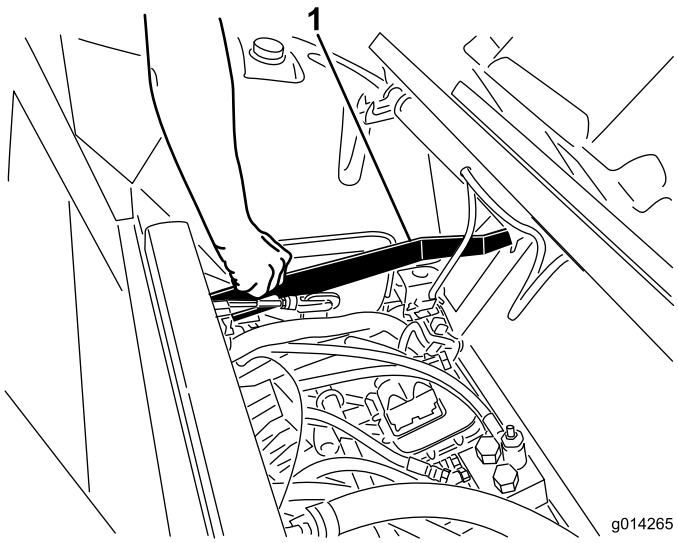

Figur 13

1. Setelåsens utløsningsstang

Bruk

Veilyssettet består av to frontmonterte pærer, to kombinasjonspærer for varsellys/blinklys/baklys og et horn.

Lysbrytere

Trykk foran på lysbryteren (Figur 14) for å aktivere frontlysenes nærlys og bakre posisjonslys.

Bak på bryteren (Figur 14) aktiverer det valgfrie arbeidslyset.

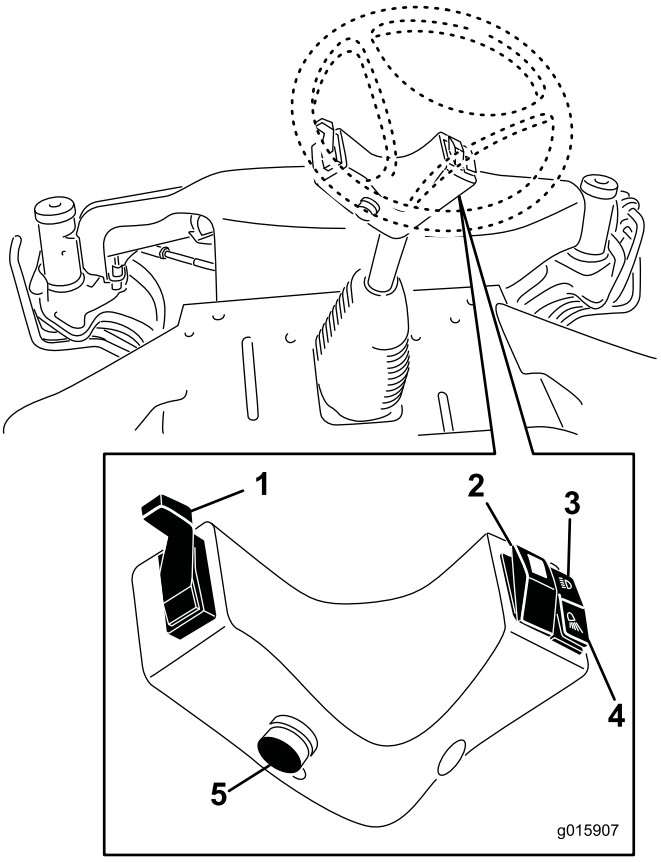

Figur 14

1. Blinklysarm
2. Aktiverer varsellys
3. Aktiverer frontlysenes nærlys og bakre posisjonslys.
4. Aktiverer valgfritt arbeidslys
5. Hornknapp

Trykk på varsellysbryteren (Figur 14) for å aktivere blinkende varsellys foran og bak.

Hornknapp

Trykk på hornknappen for å aktivere hornet (Figur 14).

Blinklys

Skyv blinklysarmen ned (Figur 14) for å aktivere venstre blinklys.

Skyv blinklysarmen opp (Figur 14) for å aktivere høyre blinklys.

Sikte frontlysene

Bruk skruene vist i Figur 15 for å justere frontlysene ifølge lokale standarder.

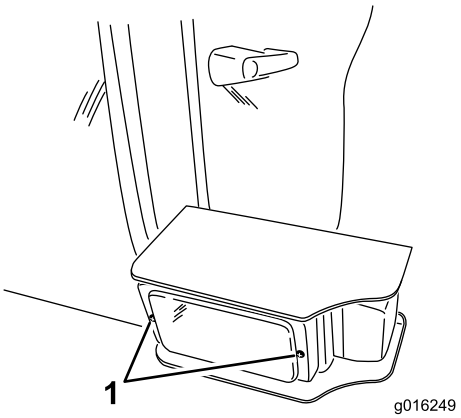

Figur 15

1. Frontlysets justeringsskruer