Form No. 3369-119 Rev A

Vägcertifiering och lampsats

EU Groundsmaster® 360-flerfunktionsmaskin med hytt

Modellnr 30516

Monteringsanvisningar

Montering

Lösa delar

Använd diagrammet nedan för att kontrollera att alla delar finns med.

Tillvägagångssätt	Beskrivning	Antal	Användning
1	Inga delar krävs	–	Första förberedelse
2	Inga delar krävs	–	Golvplattans åtkomsthål
3	Kolonnfästets enhet Signalhornsenhet Beslag för kolonnfästet Vagnsbult, 3/8 x 1 tum Flänsmutter, 3/8 tum Kolonnens kåpa Skruv	1 1 1 2 2 1 2	Montera omkopplar-/knappkolonnen
4	Strålkastarenhet, höger sida Strålkastarenhet, vänster sida Flänsskruv, 3/8 x 1 tum Flänsmutter, 3/8 tum Strålkastarskärm, höger sida Strålkastarskärm, vänster sida Skruv, 1/4 x 5/8 tum	1 1 4 4 1 1 8	Montera strålkastarna
5	Signalhornsenhet Skruv, 5/16 x 3/4 tum Flänsmutter, 5/16 tum	1 1 1	Montera signalhornet
6	Bakljusenhet – vänster sida. Bakljusenhet – höger sida. Bricka och huvudskruv, 3/8 x 3/4 tum	1 1 4	Montera bakljusen
7	Hylsa Kabelband, 184 mm Kabelband, 368 mm	1 13 2	Anslut kablaget
8	Inga delar krävs	–	Slutlig procedur

Media och extradelar

Beskrivning	Antal	Användning
Monteringsanvisningar	1	Används för att montera satsen.
Reservdelskatalog	1	Används som referens för reservdelsnummer.

© 2011—The Toro® Company
8111 Lyndale Avenue South
Bloomington, MN 55420

Registrera din produkt på www.Toro.com.

Översättning av originalet (SV)
Tryckt i USA.
Med ensamrätt

1

Första förberedelse

Inga delar krävs

Tillvägagångssätt

1. Parkera maskinen på ett plant underlag, stäng av motorn, dra åt parkeringsbromsen och ta ut nyckeln ur tändningslåset.
2. Koppla bort batteriets minuskabel (–) från batteriet.

⚠ VARNING

Använd skyddsglasögon och gummihandskar vid hantering av batterier. Eftersom gaserna är explosiva får batterierna inte utsättas för öppna lågor eller elektriska gnistor. Rök inte.

3. Tryck ner styrkolonnspedalen, för styrkolonnen framåt så långt som möjligt och släpp sedan pedalen.
4. För sätesspärren (som sitter på vänster sida om sätet) bakåt för att lossa sätet och dra det framåt (längst upp på sätet) tills spärren hakar fast i sätesplattan (Figur 1).

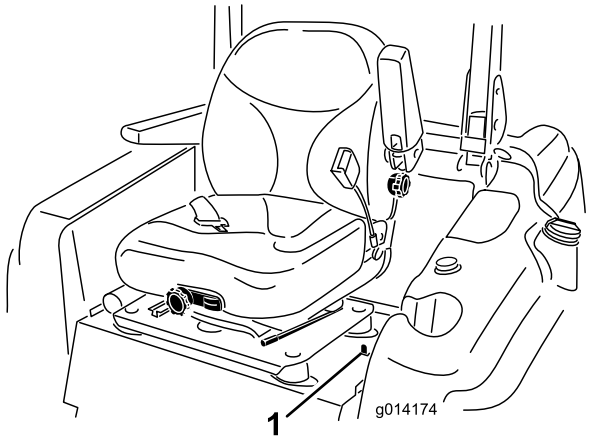

Figur 1

1. Sätesspärr

5. Lyft och fäst huven på följande sätt:
   - Frigör huvens spärrar.
   - Lyft huven tills du kan placera stöttan bakom ramröret (Figur 2).

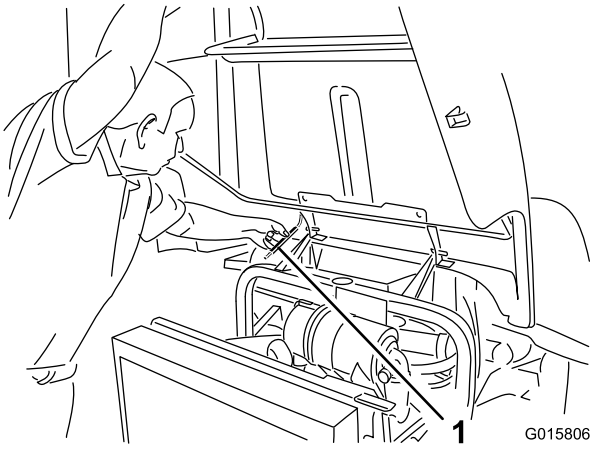

Figur 2

1. Stötta

   - Sänk huven tills stöttan hamnar framför och vilar mot ramröret.

2

Golvplattans åtkomsthål

Inga delar krävs

Tillvägagångssätt

1. Ta bort hålpluggen som sitter mellan bromspedalen och styrkolonnen i golvplattan (Figur 3). Om golvplattan inte har någon hålplugg går du vidare till borrningsanvisningarna i nästa steg.

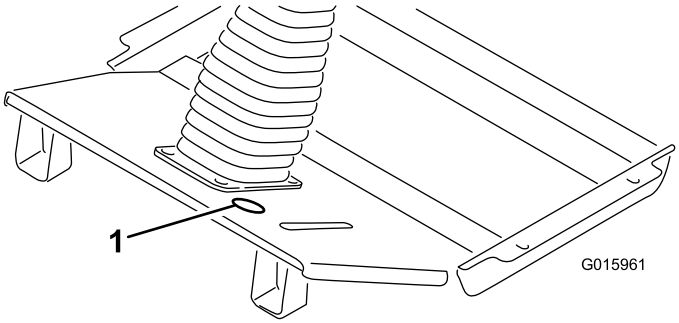

Figur 3

1. Hålpluggens placering

2. Använd måtten som visas i Figur 4 och lokalisera, markera och borra ett hål med en diameter på 51 mm i golvplattan.

   Obs: Var försiktig när du borrar genom golvplattan så att du inte skadar hydraulledningen som finns direkt under hålet.

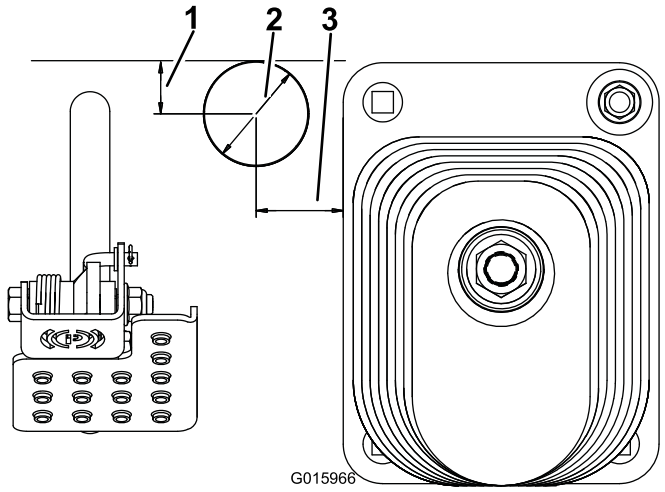

Figur 4

1. 25 mm
2. 51 mm i diameter
3. 41 mm

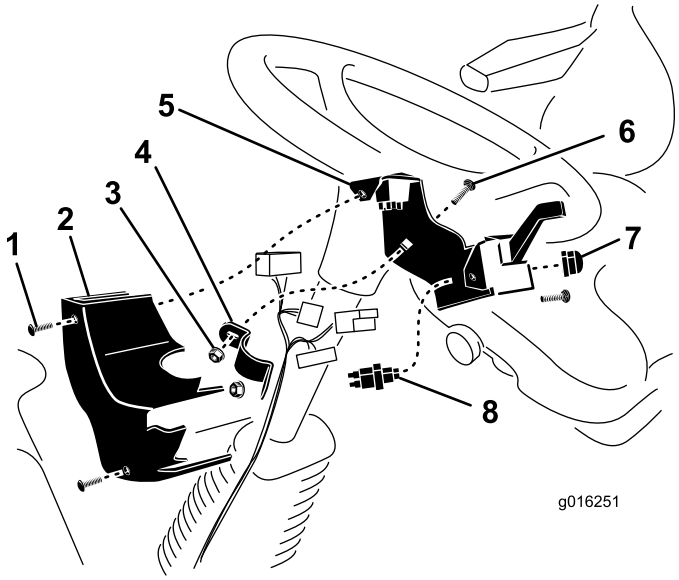

Figur 5

1. Skruv (2)
2. Kolonnens kåpa
3. Flänsmutter
4. Beslag för kolonnfästet
5. Kolonnfästets enhet
6. Vagnsbult
7. Signalhornsknapp
8. Omkopplare för signalhorn

3

Montera omkopplar-/knappkolonnen

Delar som behövs till detta steg:

1	Kolonnfästets enhet
1	Signalhornsenhet
1	Beslag för kolonnfästet
2	Vagnsbult, 3/8 x 1 tum
2	Flänsmutter, 3/8 tum
1	Kolonnens kåpa
2	Skruv

Tillvägagångssätt

1. Montera signalhornsomkopplaren med signalhornsknappen av **gummi** (Figur 5) på kolonnfästet. Använd inte den silverknapp som följde med signalhornet.
2. Montera kolonnfästets enhet på styrkolonnens baksida med hjälp av kolonnfästets beslag och de två vagnsbultarna (3/8 x 1 tum) och flänsmuttrarna (3/8 tum). Placera kolonnfästet så högt som möjligt på styrkolonnen (se Figur 5). Se till att kolonnfästet inte blockerar ratten på något sätt.

   Obs: Om du drar åt vagnsbultarna/flänsmuttrarna för hårt riskerar du att skada kolonnfästet så att kåpan inte kan monteras.
3. När du har anslutit kablaget till knapparna monterar du fast kolonnens kåpa på kolonnfästet med två hastighetsmuttrar och skruvar (Figur 5).

4

Montera strålkastarna

Delar som behövs till detta steg:

1	Strålkastarenhet, höger sida
1	Strålkastarenhet, vänster sida
4	Flänsskruv, 3/8 x 1 tum
4	Flänsmutter, 3/8 tum
1	Strålkastarskärm, höger sida
1	Strålkastarskärm, vänster sida
8	Skruv, 1/4 x 5/8 tum

Tillvägagångssätt

1. Montera den högra strålkastarenheten på strålkastarfästet på hyttens främre vänstra hörn med hjälp av två 3/8 x 1 tum flänsskruvar och 3/8 tum flänsmuttrar (Figur 6).

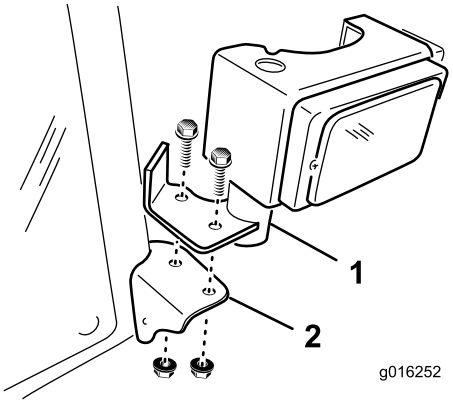

Figur 6

1. Strålkastarenhet
2. Strålkastarfäste

2. Upprepa proceduren på hyttens högra sida.

5

Montera signalhornet

Delar som behövs till detta steg:

1	Signalhornsenhet
1	Skruv, 5/16 x 3/4 tum
1	Flänsmutter, 5/16 tum

Tillvägagångssätt

1. Ta bort de två skruvarna och brickorna som håller fast framkåpan mot framaxelns fästen (Figur 7). Ta bort framkåpan.

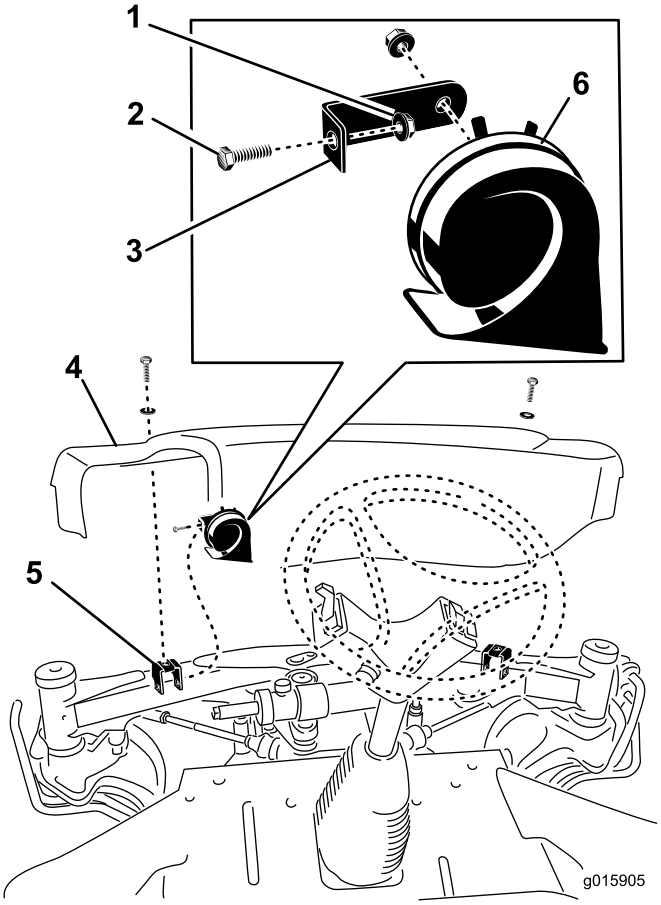

Figur 7

1. Flänsmutter
2. Skruv
3. Signalhornsfäste
4. Framkåpa
5. Framaxelns fäste
6. Signalhorn

2. Montera signalhornsfästet på den vänstra kåpans monteringsfäste med hjälp av skruven (5/16 x 3/4 tum) och flänsmuttern (5/16 tum) (Figur 7).
3. Justera signalhornet så att öppningen pekar nedåt.
4. När du har anslutit kablaget till signalhornet monterar du fast framkåpan på framaxeln med hjälp av de två skruvarna som du tog bort tidigare.

6

Montera bakljusen

Delar som behövs till detta steg:

1	Bakljusenhet – vänster sida.
1	Bakljusenhet – höger sida.
4	Bricka och huvudskruv, 3/8 x 3/4 tum

Tillvägagångssätt

1. Ta hjälp av monteringshålen bakom kåpans spärrar för att montera en lampenhet på var sida om den bakre ramen med två brickor och huvudskruvar (3/8 x 3/4 tum) (Figur 8). Gå vidare till nästa steg om det inte finns några monteringshål i den bakre ramen.

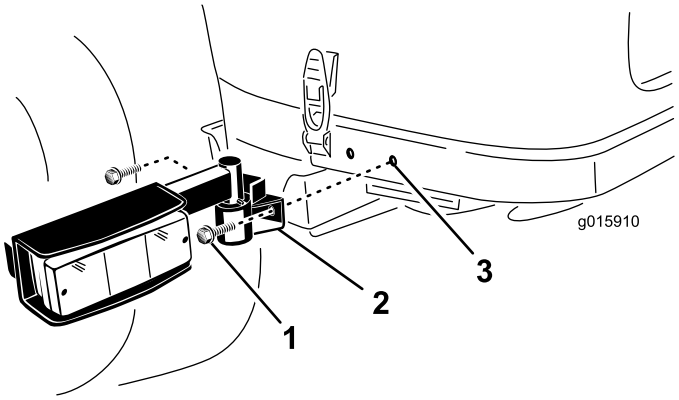

Figur 8

1. Bricka och huvudskruv
2. Lampenhet
3. Monteringshål

2. Använd måtten som visas i Figur 9 och lokalisera, markera och borra två hål med en diameter på 9 mm på var sida om den bakre ramen. Centrera hålen uppe och nere på ramen.

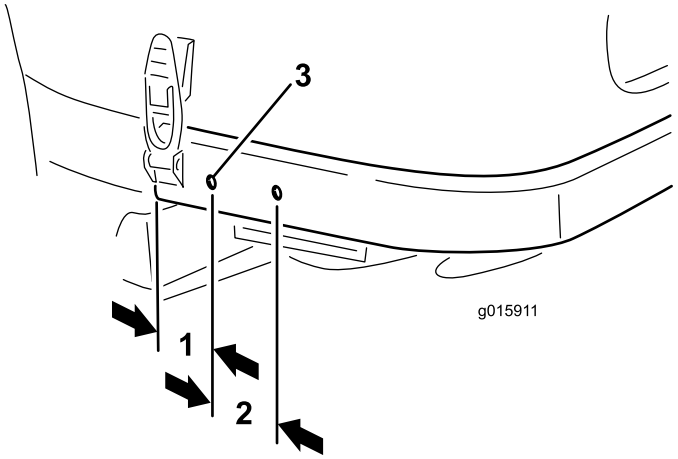

Figur 9

1. 57 mm
2. 65 mm
3. 9 mm diameter

7

Ansluta kablaget

Delar som behövs till detta steg:

1	Hylsa
13	Kabelband, 184 mm
2	Kabelband, 368 mm

Tillvägagångssätt

Dra, anslut och fäst kablaget på följande sätt:

- För kablageändarna med de fem kontakterna upp genom hålet i golvplattan (Figur 10).
- Dra kablagekontakterna uppför styrkolonnen och anslut dem till avsedda kontakter. Fäst kablaget på styrkolonnen med hjälp av kabelklämmor.

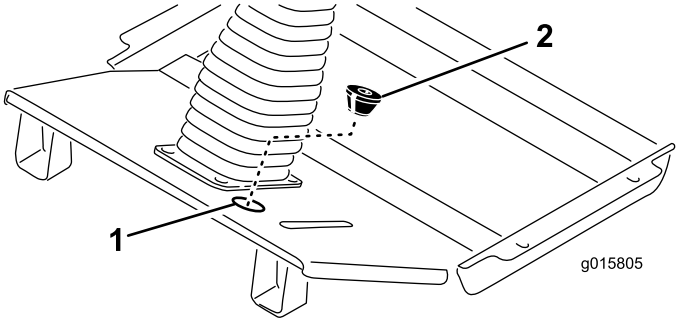

Figur 10

1. Hålpluggens placering
2. Hylsa

- Skär en skåra i bifogad hylsa och skär upp öppningen i botten (Figur 10). Se till att hylsans koniska ände pekar nedåt innan du lindar den runt kablaget och för in den i hålet i golvplattan.
- Dra vänster och höger strålkastares kablagekontakter längs plattformens framsida till respektive strålkastare (Figur 12).
- Sätt i kablagekontakterna i strålkastarna och kablageklämmorna i hålen i strålkastarfästena.
- Fäst kablaget i hålen i ramens stödvinklar med hjälp av kabelklämmor.
- Montera en strålkastarskärm på baksidan av båda strålkastarna med hjälp av två 1/4 x 5/8 tum skruvar (Figur 11).

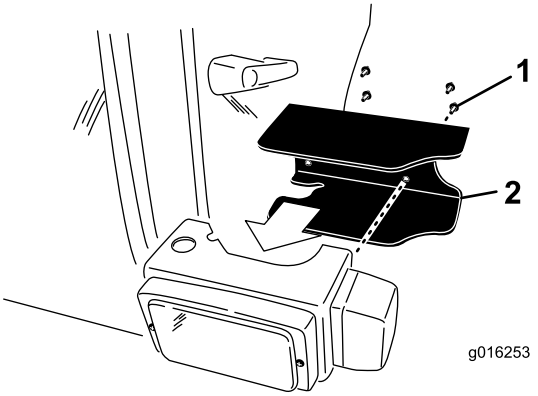

Figur 11

1. Monteringsskruvar
2. Strålkastarskärm

- Dra kablaget till signalhornet och anslut de två kablarna till anslutningarna (Figur 12).
- Följ det redan existerande kablaget när du drar det nya kablaget längs undersidan av sätets stödfäste till kontrollpanelen på maskinens högra sida.
- Ta bort de två skruvarna som håller fast kontrollpanelen på tanklocket.
- Lyft kontrollpanelen och leta rätt på den kablagekontakt som är märkt med **Accessory** (tillbehör) (Figur 12).
- Dra kablagekontakten upp till tillbehörskontakten och koppla samman dem.
- Montera kontrollpanelen på tanklocket med skruvarna borttagna. Dra åt skruvarna till 2,8 Nm. **Dra inte åt skruvarna för mycket.**
- Dra och anslut den lilla ringkopplingen till jordningsblocket (Figur 12).
- Dra och anslut kablagets ringkoppling till batteriets pluspol (+) (Figur 12).

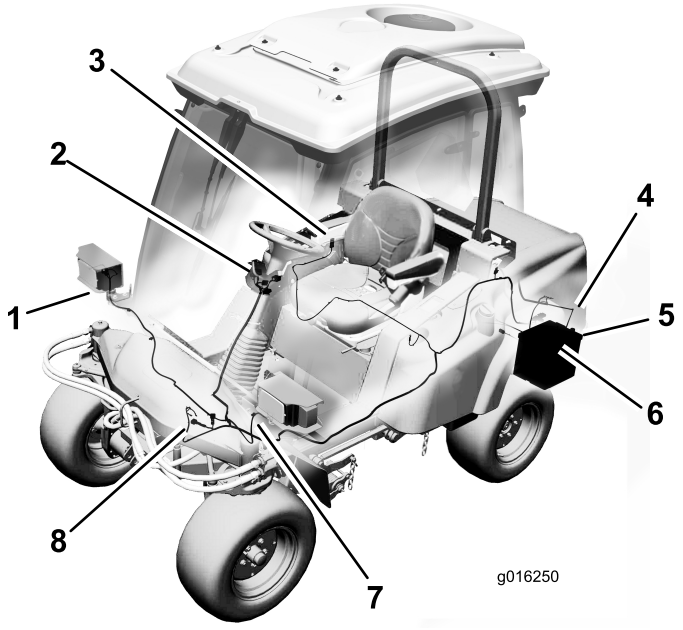

Figur 12

1. Anslutning för höger strålkastare
2. Styrkolonnens anslutningar
3. Anslutning för tillbehör
4. Anslutningar för bakljus (2)
5. Anslutning för jordningsblock
6. Anslutning för batteri
7. Anslutning för höger strålkastare
8. Anslutning för signalhorn

- Dra kablaget längs det redan existerande kablaget och ramröret till kablaget för det vänstra bakljuset (Figur 12). Anslut kablagekontakten till lampkablagets kontakt. Fäst kablaget på det redan existerande kablaget och ramröret med kabelband.
- Dra kablaget längs det redan existerande kablaget och ramröret till kontakten för det högra bakljusets kablage. Anslut kablagekontakten till lampkablagets kontakt. Fäst kablaget på det redan existerande kablaget och ramröret med kabelband.

Viktigt: Se till att kablaget inte kan komma i kontakt med heta, vassa eller rörliga delar.

8

Slutlig procedur

Inga delar krävs

Tillvägagångssätt

1. Dra upp sätesspärrens frigöring och sänk sätet till det låsta läget.
2. Anslut batteriets minuskabel till batteriets pol.
3. Lyft huven tills stöttan kan höjas över ramröret och sänk därefter ner huven. Sätt fast huvens spärrar.

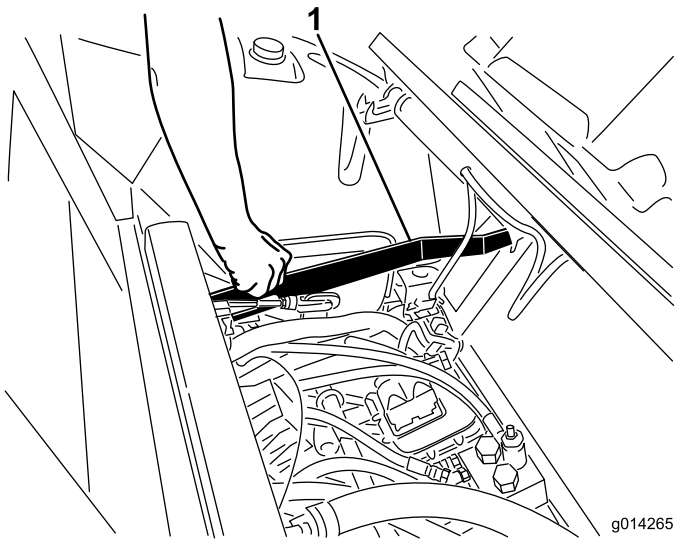

Figur 13

1. Sätesspärrens frigöring

Körning

Strålkastarsatsen innehåller två strålkastare (fram), två kombinationslampor (varningsblinkers, svängblinkers och bakljus) och ett signalhorn.

Ljusomkopplare

Tryck i fram på omkopplaren (Figur 14) för att aktivera de främre halvljusen och de bakre positionsljusen.

Omkopplarens bakdel (Figur 14) aktiverar arbetsbelysningen (tillval).

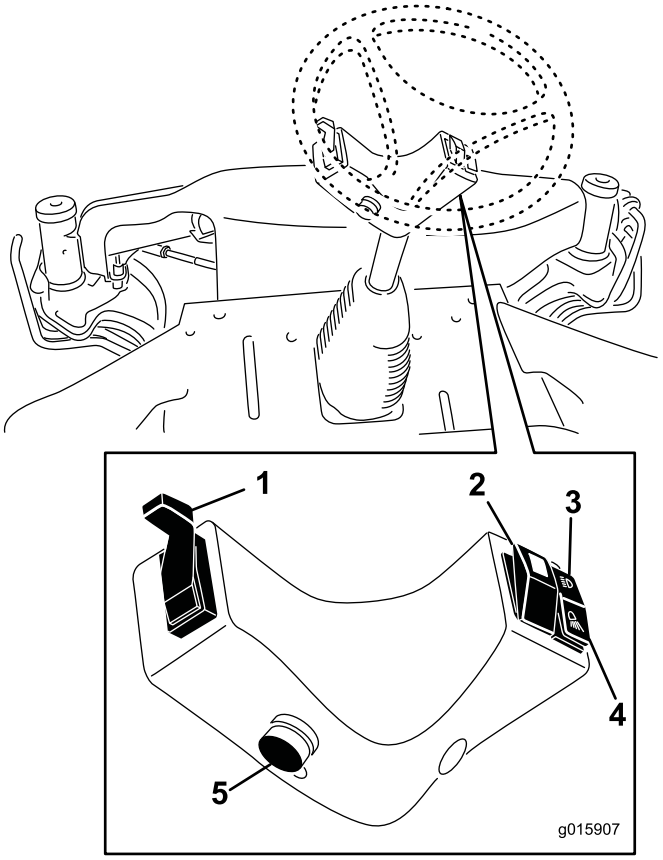

Figur 14

1. Blinkersspak
2. Aktiverar varningslampan
3. Aktiverar halvljusen (fram) och positionsljusen (bak).
4. Aktiverar arbetsbelysningen (tillval)
5. Signalhornsknapp

Tänd de främre och bakre varningslamporna genom att trycka på omkopplaren för varningslampan (Figur 14).

Signalhornsknapp

Tryck på signalhornsknappen när du vill använda signalhornet (Figur 14) .

Blinkers

Dra ner blinkersspaken (Figur 14) för att aktivera blinkersen för vänstersväng.

För upp blinkersspaken (Figur 14) för att aktivera blinkersen för högersväng.

Rikta in strålkastarna

Använd skruvarna som visas i Figur 15 för att justera strålkastarna enligt lokala bestämmelser.

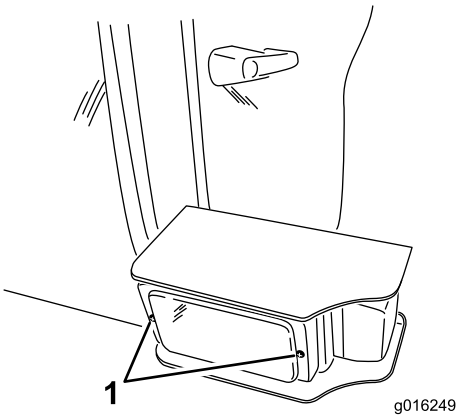

Figur 15

1. Justeringsskruvar för strålkastare