Form No. 3364-945 Rev D

TORO®

Count on it.

Betjeningsvejledning

Pro Force™ Blæsemaskine

Modelnr. 44538—Serienr. 310000001 og derover

Modelnr. 44542—Serienr. 310000001 og derover

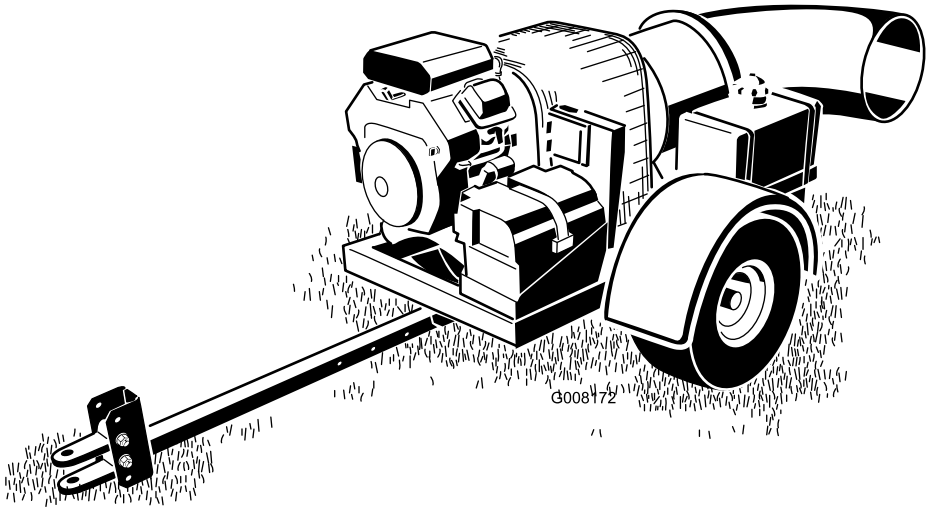

CE

Du kan registrere dit produkt eller downloade en betjeningsvejledning eller et reservedelskatalog gratis på www.Toro.com.

Oversættelse af original (DA)

Dette produkt overholder alle relevante EU-direktiver. Yderligere oplysninger fås på den separate produktspecifikke overensstemmelseserklæring.

ADVARSEL

CALIFORNIEN
Advarsel i henhold til erklæring nr. 65

Udstødningsgassen fra dette produkt indeholder kemikalier, der ifølge staten Californien er kræftfremkaldende samt giver medfødte defekter eller forårsager andre forplantningsskader.

Vigtigt: Denne maskine er ikke udstyret med en gnistfangerlydpotte. Det er en overtrædelse af California Public Resource Code, afsnit 4442, at bruge eller betjene denne maskine på et skovbegroet, buskbegroet eller græsbegroet område. Andre stater eller føderale områder kan have tilsvarende lovgivning.

Elektromagnetisk kompatibilitet

Indenlandsk: Denne enhed overholder paragraf 15 i FCC-reglerne. Drift er med forbehold af følgende to forhold: (1) Enheden må ikke forårsage skadelig interferens, og (2) denne enhed skal acceptere interferens, herunder interferens der kan forårsage uønsket drift.

Dette udstyr genererer og bruger radiofrekvensenergi, og hvis det ikke installeres og bruges korrekt, dvs. i nøje overensstemmelse med producentens anvisninger, kan det forårsage interferens på radio- og tv-modtagelse. Det er blevet typetestet og overholder de i FCC-reglerne anførte grænser for computerudstyr i klasse B i henhold til specifikationerne i stykke J, paragraf 15, i FCC-reglerne, som er udformet til at give rimelig beskyttelse mod sådan interferens i en boliginstallation. Der er imidlertid ingen garanti for, at der ikke kan opstå interferens i en installation. Hvis dette udstyr forårsager interferens på radio- og tv-modtagelse, hvilket kan afgøres ved at tænde og slukke udstyret, opfordres brugeren til at forsøge at afhjælpe interferensen med en af følgende foranstaltninger:Drej modtagerantennen, flyt styreenhedsmodtageren i forhold til radio-/tv-antennen, eller slut styreenheden til en anden stikkontakt, så styreenhed og radio/tv er koblet til forskellige grenledninger.Brugeren skal om nødvendigt kontakte forhandleren eller en erfaren radio-/tv-tekniker med henblik på yderligere afhjælpningsforslag.Brugeren kan eventuelt drage nytte af følgende brochure, der er udarbejdet af Federal Communications Commission (amerikansk standardiseringsorgan): "How to Identify and Resolve Radio-TV Interference Problems" (Sådan identificeres og løses problemer med radio-/tv-interferens). Denne brochure kan fås hos U.S. Government Printing Office, Washington, DC 20402. Varenr. 004-000-00345-4.

FCC-id: OF7PFB1

IC: 3575A-PFB1

Drift er med forbehold af følgende to forhold: (1) enheden forårsager muligvis ikke interferens, og (2) denne enhed skal acceptere interferens, herunder interferens, der kan forårsage uønsket drift.

⚠ FORSIGTIG

Den bruger, der foretager ændringer eller modifikationer, der ikke er udtrykkelig godkendt af den part, der er ansvarlig for regeloverholdelse, kan således ugyldiggøre brugerens ret til at betjene udstyret.

Dette gnisttændingssystem er i overensstemmelse med de canadiske ICES-002-forskrifter.

Indledning

Denne blæsemaskine trækkes bag en plænetraktor, som er beregnet til brug af professionelle, ansatte operatører i kommercielle anvendelsesområder. Blæsemaskinens hovedformål er effektivt at rydde store mængder uønsket affald fra velholdte græsplæner i parker, på golfbaner, sportsarealer og kommercielle områder.

Læs denne vejledning omhyggeligt, så du kan lære at betjene og vedligeholde produktet korrekt samt undgå person- og produktskade. Det er dit ansvar at betjene produktet korrekt og sikkert.

Du kan kontakte Toro direkte på www.Toro.com for at få oplysninger om produkter og tilbehør, hjælp til at finde en forhandler og for at registrere dit produkt.

Når du har brug for service, originale Toro-dele eller yderligere oplysninger, bedes du kontakte en autoriseret serviceforhandler eller Toros kundeservice samt have produktets model- og serienummer parat. Figur 1 viser model- og serienummerets placering på produktet. Skriv numrene, hvor der er gjort plads til dette.

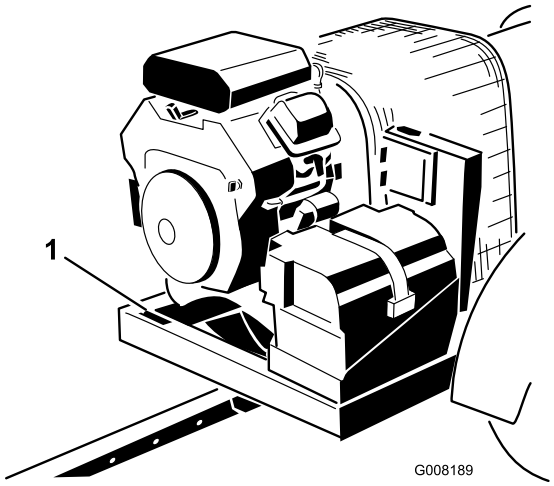

Figur 1

1. Model- og serienummerets placering

© 2011—The Toro® Company
8111 Lyndale Avenue South
Bloomington, MN 55420

Kontakt os på www.Toro.com.
Trykt i USA.
Alle rettigheder forbeholdes

Modelnr. _____

Serienr. _____

Denne manual advarer dig om mulige farer og giver dig særlige sikkerhedsoplysninger ved hjælp af advarselssymbolet (Figur 2), der angiver en fare, som kan forårsage alvorlig personskade eller død, hvis du ikke følger de anbefalede forholdsregler.

Figur 2

1. Advarselssymbol

Denne betjeningsvejledning bruger to andre ord til at fremhæve oplysninger. **Vigtigt** henleder opmærksomheden på særlige mekaniske oplysninger, og **Bemærk** angiver generel information, som det er værd at lægge særligt mærke til.

Indhold

Indledning 2
Sikkerhed 4
- Sikker betjeningspraksis 4
- Sikkerheds- og instruktionsmærkater 6

Opsætning 7
- 1 Fjern, aktiver og oplad batteriet 8
- 2 Monter batteriet 9
- 3 Montering af bugsertrækket på blæsemaskinen 9
- 4 Sådan kobles blæsemaskinen til bugseringskøretøjet 10

Produktoversigt 11
- Betjeningsanordninger 11

Betjening 12
- Påfyldning af brændstof 12
- Kontrol af motoroliestanden 13
- Kontrol af dæktrykket 13
- Kontrol af hjullåsemøtrikkernes tilspændingsmoment 14
- Start og standsning af motoren 14
- Styreenhedens time-out-funktion 15
- Justering af dysens retning 15
- Tip vedrørende betjening 15

Vedligeholdelse 17
- Skema over anbefalet vedligeholdelse 17
- Kontrolliste for daglig vedligeholdelse 18
- Eftersyn af luftfilteret 19
- Serviceeftersyn af motorolien 20
- Synkronisering af fjerntransmitteren/styre-modulet 21
- Serviceeftersyn af tændrørene 22
- Udskiftning af brændstoffiltrene 22
- Serviceeftersyn af brændstoftanken 23
- Rengøring af motorskærm og oliekøler 23
- Kontrol af dyseklemmen 23
- Justering af remmen 23
- Vedligeholdelse af det elektriske system 24
- Bortskaffelse af affald 24
- Opbevaring 24

Diagrammer 26

Sikkerhed

Risikokontrol og forebyggelse af ulykker er afhængig af, at personalet, der er involveret i betjening, transport, vedligeholdelse og opbevaring af maskinen, er bevidst om, optaget af og uddannet i brugen af og farerne ved maskinen. Forkert brug eller vedligeholdelse af maskinen kan medføre personskade eller dødsfald. Følg nedenstående sikkerhedsanvisninger for at mindske risikoen for personskade eller død.

Sikker betjeningspraksis

De følgende anvisninger er fra ANSI-standard B71.4.1-2004.

Uddannelse

- Læs betjeningsvejledningen og andet uddannelsesmateriale. Hvis en operatør eller en mekaniker ikke kan læse og forstå det sprog, som vejledningen er skrevet på, er det ejerens ansvar at forklare dette materiale for dem.
- Bliv fortrolig med anvisningerne for sikker betjening af udstyret samt med betjeningsanordningerne og sikkerhedssymbolerne.
- Alle operatører og mekanikere bør gennemgå denne uddannelse. Ejeren er ansvarlig for uddannelsen af brugerne.
- Lad aldrig børn eller andre, som ikke er uddannede dertil, betjene eller udføre service på udstyret. Vær opmærksom på, at lokale forskrifter kan angive en mindstealder for operatøren.
- Ejeren/brugeren kan forhindre og er ansvarlig for ulykker eller personskader, som måtte ramme vedkommende selv, andre personer eller ejendom.

Forberedelser

- Bedøm terrænet, så du kan vælge det nødvendige tilbehør og udstyr til korrekt og sikker udførelse af opgaven. Brug kun tilbehør og udstyr, der er godkendt af producenten.
- Bær korrekt beklædning, bl.a. sikkerhedshjelm, sikkerhedsbriller og høreværn. Langt hår, løsthængende tøj eller smykker kan blive filtret ind i bevægelige dele.
- Undersøg området, hvor udstyret skal anvendes, og fjern alle genstande som f.eks. sten, legetøj og ledninger, som kan blive slynget ud af maskinen.
- Hold alle omkringstående væk fra anvendelsesområdet.
- Hold alle afskærmninger og sikkerhedsanordninger på plads. Hvis en afskærmning, sikkerhedsanordning eller mærkat er ulæselig eller beskadiget, skal den repareres eller udskiftes, før maskinen betjenes. Spænd også alle løse møtrikker, bolte og skruer for at sikre, at maskinen er i sikker driftsmæssig stand.
- Vær ekstra forsigtig, når du håndterer benzin og andet brændstof. Brændstof er letantændeligt, og dampene er eksplosive.
  - Brug kun en godkendt beholder.
  - Brændstof må aldrig fyldes på eller tappes af maskinen inden døre.
  - Tag aldrig benzindækslet af, og påfyld aldrig brændstof, mens motoren kører. Lad motoren køle af før genopfyldning. Ryg ikke.
- Kontroller, at sikkerhedskontakter og afskærmninger er korrekt påmonteret og fungerer korrekt. Betjen ikke maskinen, medmindre disse fungerer korrekt.

Betjening

- Vær årvågen, sænk hastigheden, og udvis forsigtighed, når du vender. Se bagud og til siden, inden du skifter retning.
- Vær opmærksom på retningen af blæsemaskinens dyse, og ret den ikke mod nogen.
- Udvis stor forsigtighed, når du på- eller aflæsser maskinen fra en anhænger eller lastbil.
- Vær forsigtig, når du nærmer dig blinde hjørner, buske, træer eller andre genstande, der kan blokere for udsynet.
- Lad ikke motoren køre i, eller ret ikke blæsemaskinens dyse ind på, et afgrænset område uden tilstrækkelig ventilation. Udstødningsgasser er farlige og kan være dødbringende.
- Dette produkt kan overskride støjniveauer på 85 dB(A) ved operatørens position. Det anbefales at anvende høreværn ved længere tids brug for at mindske risikoen for varige høreskader.
- Det kræver koncentration at bruge maskinen. Gør følgende for at undgå at miste herredømmet over maskinen:
  - Maskinen må kun betjenes i dagslys, eller hvor der er godt, kunstigt lys.
  - Kør langsomt, og hold øje med huller eller andre skjulte farer.
  - Kør ikke tæt på bunkere, grøfter, vandløb eller andre farer.
  - Reducer hastigheden, når du drejer skarpt, og når du vender på skråninger.

- Undgå at starte og stoppe pludseligt.
- Før du bakker, skal du se bagud og sikre dig, at der ikke står nogen bag maskinen.
- Hold øje med trafikken, når du krydser eller kører i nærheden af veje. Hold altid tilbage for andre.

- Hold afstand til dyseåbningen, når maskinen er i drift. Hold omkringstående på afstand af dyseåbningen, og ret ikke det udblæste materiale mod omkringstående.
- Betjen ikke maskinen, hvis du er påvirket af alkohol eller medicin.
- Lyn kan forårsage alvorlig personskade eller død. Hvis der observeres lyn eller høres torden i området, må maskinen ikke anvendes. Søg ly.
- Hvis bugseringskøretøjets motor sætter ud, eller maskinen mister fart og ikke kan nå op til toppen af en skråning, må du ikke vende maskinen. Bak altid bugseringskøretøjet langsomt lige nedad en skråning.
- **Løb ingen risici, der kan medføre personskader! Stop brug af maskinen, hvis en person eller et dyr uventet dukker op i eller nær anvendelsesområdet.** Skødesløs betjening kan i kombination med terrænets hældning, rikochetterede genstande eller forkert anbragte sikkerhedsafskærmninger føre til skader på grund af udslyngning af genstande. Genoptag ikke brugen, før området er ryddet.
- Berør ikke motoren eller lydpotten, mens motoren kører – heller ikke lige efter, at den er stoppet. Disse områder kan være varme nok til at forårsage forbrændinger.

Vedligeholdelse og opbevaring

- Lad motoren køle af, før du stiller maskinen til opbevaring, og opbevar den ikke i nærheden af åben ild.
- Luk for brændstoftilførslen under opbevaring og transport. Brændstof må ikke opbevares i nærheden af åben ild eller aftappes inden døre.
- Parker maskinen på en plan overflade. Lad aldrig personer, som ikke er uddannede dertil, udføre service på maskinen.
- Brug om nødvendigt donkrafte til at understøtte komponenter.
- Frakobl batteriet, eller fjern tændrørskablerne, før der foretages nogen form for reparation. Frakobl minuspolen først og pluspolen sidst. Tilslut pluspolen først og minuspolen sidst.
- Fjern nøglen fra tændingen for at forhindre utilsigtet motorstart, når du efterser, justerer eller opbevarer maskinen.
- Udfør kun den vedligeholdelse, som er beskrevet i instruktionerne i denne vejledning. Kontakt en autoriseret Toro-distributør, hvis det bliver nødvendigt at foretage større reparationer, eller du har brug for hjælp.
- Undgå brandfare: Hold motoren fri for overskydende fedt, græs, blade og ophobet snavs. Vask aldrig en varm motor eller elektriske dele med vand.
- Sørg for, at maskinen er i sikker driftsmæssig stand, ved at holde møtrikker, bolte og skruer tilspændt. Kontroller monteringsboltene og -møtrikkerne på ventilatoraksellejet hyppigt for at sikre, at de er tilspændt i henhold til specifikationen.
- Hvis motoren skal køre for at udføre en vedligeholdelsesjustering, skal du holde hænder, fødder, tøj og andre kropsdele væk fra ventilatoren og andre bevægelige dele.
- Kør ikke motoren med for høj hastighed ved at ændre på regulatorindstillingerne. Få en autoriseret Toro-forhandler til at kontrollere det maksimale motoromdrejningstal med en omdrejningstæller af hensyn til sikker og nøjagtig drift.
- Motoren skal slukkes, før du kontrollerer oliestanden eller hælder olie i krumtaphuset.
- Hold hænder og fødder væk fra bevægelige dele. Undgå om muligt at foretage justeringer, mens motoren kører.
- Oplad batterierne på et åbent sted med god ventilation, væk fra gnister og åben ild. Træk stikket til opladeren ud af stikkontakten, før den tilsluttes eller frakobles batteriet. Brug beskyttelsesdragt og isoleret værktøj.
- Hold alle dele i god driftsmæssig stand og alle beslag tilspændt. Udskift alle slidte eller beskadigede mærkater.
- Brug kun Toro-godkendte redskaber. Garantien kan bortfalde, hvis maskinen bruges sammen med redskaber, der ikke er godkendt.

Sikkerheds- og instruktionsmærkater

Sikkerheds- og instruktionsmærkaterne kan nemt ses af operatøren og er placeret tæt på potentielle risikoområder. Beskadigede eller bortkomne mærkater skal udskiftes.

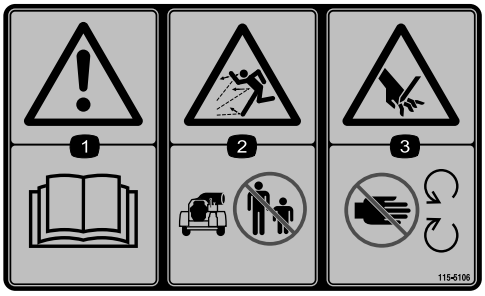

115-5106

1. Advarsel – læs *betjeningsvejledningen*.
2. Fare for udslyngede genstande – hold sikker afstand til maskinen.
3. Fare for at skære sig/amputation; hænder – hold afstand til bevægelige dele. Hold alle afskærmninger og sikkerhedsanordninger på plads.

115-5113

1. Advarsel – læs *betjeningsvejledningen,* brug høreværn og sikkerhedsbriller.

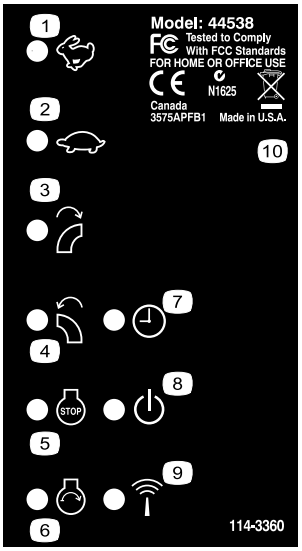

114-3360

1. Hurtig
2. Langsom
3. Drej dysen mod højre
4. Drej dysen mod venstre
5. Motor – stop
6. Motor – start
7. Time-out
8. Servo
9. RF-aktivitet
10. Indeholder genbrugsmaterialer. Må ikke kasseres.

115-5105

1. Advarsel – læs *betjeningsvejledningen*.
2. Advarsel – få undervisning, før denne maskine tages i brug.
3. Advarsel – stands motoren, tag tændingsnøglen ud og læs vejledningerne, før der foretages service eller vedligeholdelse.
4. Fare for udslyngede genstande – hold sikker afstand til maskinen.
5. Advarsel – hold afstand til bevægelige dele, og bevar alle afskærmninger på plads.
6. Advarsel – undlad at starte motoren, når maskinen er koblet fra bugseringskøretøjet. Fastgør maskinen til bugseringskøretøjet, inden motoren startes.

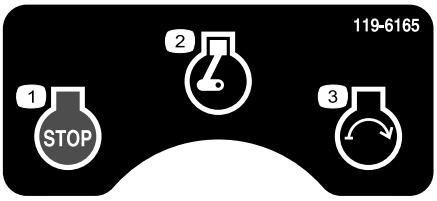

119–6165

1. Motor – stop
2. Motor – kører
3. Motor – start

Opsætning

Løsdele

Brug skemaet herunder til at kontrollere, at alle dele er blevet leveret.

Fremgangsmåde	Beskrivelse	Antal	Anvendelse
1	Elektrolytstand (medfølger ikke)	A/R	Oplad batteriet
2	Vaseline (medfølger ikke)	A/R	Monter batteriet
3	Blæsemaskine Bugsertræk Bolt (3/8 x 3 tommer) Flangemøtrik (3/8 tomme) Gaffelbolt til bugsertrækket Bolt (5/8 x 4-1/2 tomme) Låsemøtrik (5/8 tommer)	1 1 2 2 1 2 2	Monter bugsertrækket på blæsemaskinen
4	Koblingstap Gaffelbolt	1 1	Kobl blæsemaskinen til bugseringskøretøjet

Medier og øvrige dele

Beskrivelse	Antal	Anvendelse
Reservedelskatalog Betjeningsvejledning	1 1	Læs før betjening.
Motorvejledning	1	Benyt som reference for motorbetjening og vedligeholdelse
Uddannelsesmateriale til operatøren	1	Se før betjening af maskinen
Fjernbetjening	1	Benyt til fjernbetjening af blæsemaskine
Overensstemmelsescertifikat	1	Sørg for at overholde CE-bestemmelserne.

Bemærk: Maskinens venstre og højre side er som set fra den normale betjeningsposition.

1

Fjern, aktiver og oplad batteriet

Dele, der skal bruges til dette trin:

A/R	Elektrolytstand (medfølger ikke)

Fremgangsmåde

1. Hvis batteriet ikke fyldes med elektrolyt eller aktiveres, skal elektrolyt med en densitet på 1,260 købes hos en lokal batterileverandør og føjes til batteriet.

⚠ FARE

Batterielektrolyt indeholder svovlsyre, som er en dødelig gift, der forårsager alvorlige forbrændinger.

- **Drik ikke elektrolyt, og undgå kontakt med hud, øjne og tøj. Brug sikkerhedsbriller for at beskytte øjnene og gummihandsker for at beskytte hænderne.**
- **Fyld batteriet op på et sted, hvor der altid er rent vand i nærheden til at skylle huden med.**

ADVARSEL

CALIFORNIEN
Advarsel i henhold til erklæring nr. 65

Batteripoler og tilbehør indeholder bly og blysammensætninger samt kemikalier, som ifølge staten Californien er kræftfremkaldende og forårsager forplantningsskader. Vask hænder efter håndtering.

2. Fjern stroppen, der fastgør batteridækslet til batterikassen (Figur 3).

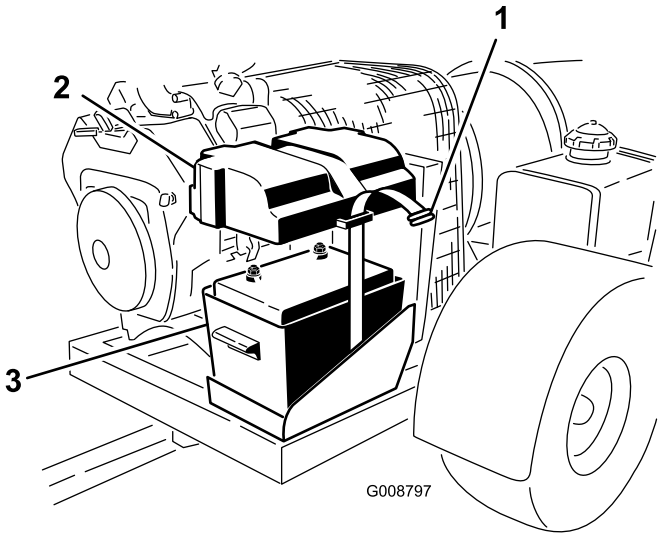

Figur 3

1. Batteristrop
2. Batteridæksel
3. Batterikasse

3. Fjern dækslet, og løft batteriet ud af batterikassen.
4. Rengør batteriet ovenpå, og fjern ventilationshætterne (Figur 4).
5. Påfyld omhyggeligt hver celle med elektrolyt til det korrekte niveau (Figur 4).

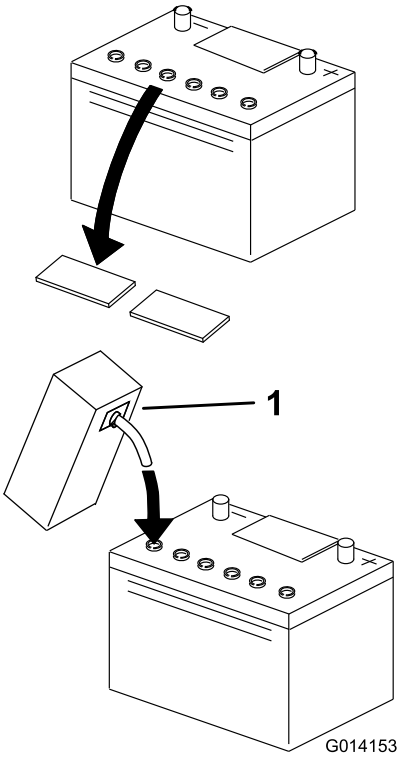

Figur 4

1. Elektrolyt

Vigtigt: **Fyld ikke for meget på batteriet. Elektrolyt vil løbe over, ramme andre dele af maskinen og medføre alvorlig korrosion og beskadigelse.**

6. Monter ventilationshætterne igen.
7. Slut en 3-4 ampere batterioplader til batteripolerne (Figur 5). Oplad batteriet ved 3-4 ampere i 4-8 timer.

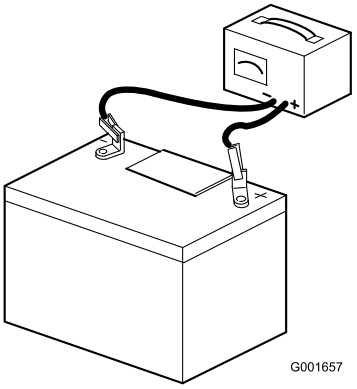

Figur 5

⚠ ADVARSEL

Opladning af batteriet producerer gasser, der kan eksplodere.

Der må aldrig ryges i nærheden af batteriet, og gnister og åben ild skal holdes væk fra batteriet.

8. Efter opladning fjernes ventilationshætterne og elektrolytstanden kontrolleres.
9. Påfyld om nødvendigt hver celle til det korrekte niveau (Figur 4).
10. Når batteriet er opladet, tages opladeren ud af stikkontakten og frakobles batterierne.

2

Monter batteriet

Dele, der skal bruges til dette trin:

A/R	Vaseline (medfølger ikke)

Fremgangsmåde

1. Skub batteriet ind i batterikassen med polerne rettet mod motoren.

⚠ ADVARSEL

Batteripoler eller metalværktøj kan kortslutte mod metalprocessordele og forårsage gnister. Gnister kan få batterigasserne til at eksplodere og medføre personskade.

- **Når batteriet skal fjernes eller monteres, må batteriets poler ikke berøre nogen metaldele på maskinen.**
- **Metalværktøj må ikke kortslutte mellem batteripolerne og maskinens metaldele.**

2. Monter minuskablet (sort kabel) til batteriets minuspol (–).

⚠ ADVARSEL

Forkert batterikabelføring kan danne gnister og beskadige blæsemaskinen og kablerne. Gnister kan få batterigasserne til at eksplodere og medføre personskade.

- **Frakobl altid batteriets (sorte) minuskabel, før du frakobler det (røde) pluskabel.**
- **Tilslut altid batteriets røde pluskabel, før du tilslutter det sorte minuskabel.**

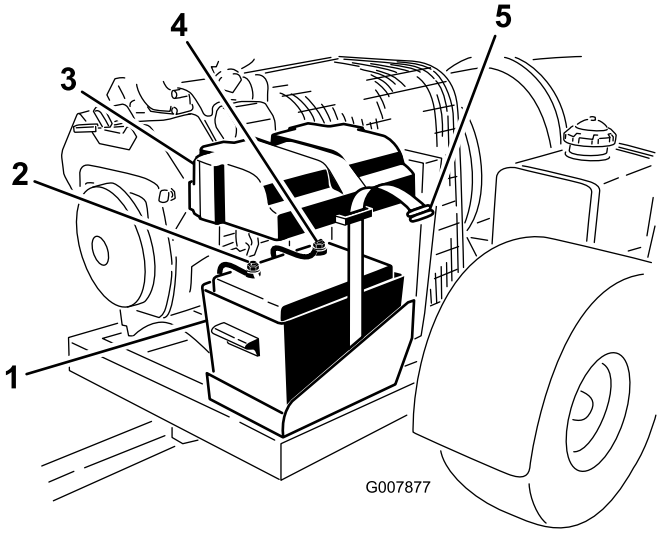

Figur 6

1. Batterikasse
2. Batteriets minuspol
3. Batteridæksel
4. Batteriets pluspol
5. Batteristrop

3. Slut det røde pluskabel til pluspolen (+).
4. Smør polerne og monteringsskruerne med vaseline for at forebygge korrosion.
5. Monter dækslet, og fastgør det med stroppen.

3

Montering af bugsertrækket på blæsemaskinen

Dele, der skal bruges til dette trin:

1	Blæsemaskine
1	Bugsertræk
2	Bolt (3/8 x 3 tommer)
2	Flangemøtrik (3/8 tomme)
1	Gaffelbolt til bugsertrækket
2	Bolt (5/8 x 4-1/2 tomme)
2	Låsemøtrik (5/8 tommer)

Fremgangsmåde

1. Placer blæsemaskinen på en plan, jævn flade.
2. Sæt røret til bugsertrækket i stelbeslagene (Figur 7). Fastgør røret til stellet med to bolte (3/8 x 3 tommer) og flangemøtrikker (3/8 tomme).

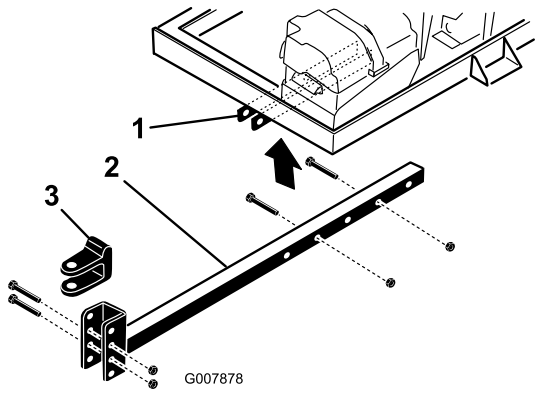

Figur 7

1. Stelbeslag
2. Bugsertrækkets rør
3. Gaffelbolt til bugsertrækket

Bemærk: Bugsertrækkets rør kan drejes 180 grader, så det passer til bugsertrækkets forskellige højder.

4

Sådan kobles blæsemaskinen til bugseringskøretøjet

Dele, der skal bruges til dette trin:

1	Koblingstap
1	Gaffelbolt

Fremgangsmåde

1. Bak bugseringskøretøjet op til blæsemaskinen.
2. Juster gaffelbolten på blæsemaskinens bugsertræk, således at den har samme niveau som bugseringskøretøjets bugsertræk som følger:
   - Sæt bugsertrækkets rør på en donkraft, så det er parallelt med jorden.
   - Fjern de bolte og låsemøtrikker, der fastgør bugsertrækkets gaffelbolt (Figur 7) til bugsertrækkets rør.
   - Hæv eller sænk bugsertrækkets gaffelbolt, så den har en position, der er nogenlunde i vater i forhold til bugseringskøretøjets bugsertræk.
   - Fastgør gaffelbolten på bugsertrækket med de bolte og låsemøtrikker, der tidligere blev fjernet. Sørg for, at blæsemaskinens stel er parallelt med jorden.
3. Juster længden af bugsertrækkets rør for at sikre, at blæsemaskinen ikke berører bugseringskøretøjet, når det drejer, som følger:
   - Fjern de bolte og møtrikker, der fastgør bugsertrækkets rør til stelbeslagene (Figur 7).
   - Fastgør røret til stellet med bolte og flangemøtrikker.
4. Kobl gaffelbolten på blæsemaskinens bugsertræk til bugseringskøretøjets bugsertræk med koblingstappen og gaffelbolten (Figur 8).

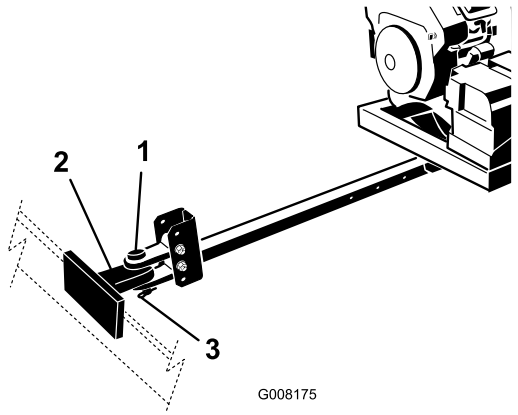

Figur 8

1. Koblingstap
2. Bugseringskøretøjs trækkrog
3. Gaffelbolt

Produktoversigt

Betjeningsanordninger

Motorstop

Tryk på knappen Motorstop for at standse motoren (Figur 9).

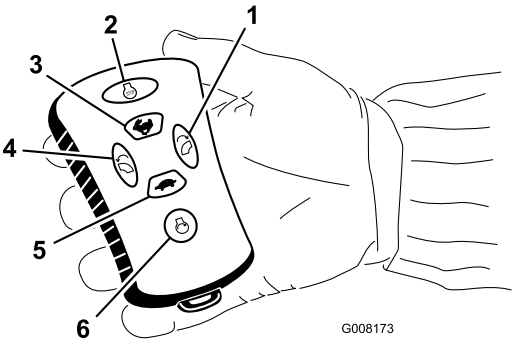

Figur 9

1. Dysens retning, højre
2. Motorstop
3. Gasregulator, hurtig
4. Dysens retning, venstre
5. Gasregulator, langsom
6. Motorstart

Motorstart

Tryk på knappen Motorstart for at starte motoren, når startsekvensen er gennemført (Figur 9). Læs afsnittet Start af motoren for at få oplysninger om startsekvensen.

Dysens retning

Tryk på højre eller venstre knap for at dreje dysen i den ønskede retning (Figur 9).

Motorens hastighed

Tryk på knappen Hurtig (hare) eller Langsom (skildpadde) for at øge eller sænke motorens hastighed (Figur 9).

Tændingskontakt

Tændingskontakten (Figur 10), som bruges til at starte og standse motoren, har tre positioner: FRA, KØR, og START. Drej nøglen med uret til positionen START for at aktivere startmotoren. Slip nøglen, når motoren starter. Nøglen går automatisk i positionen TIL. Motoren afbrydes ved at dreje nøglen mod uret til positionen FRA.

Choker

Sæt chokergrebet (Figur 10) i positionen TIL for at starte en kold motor.

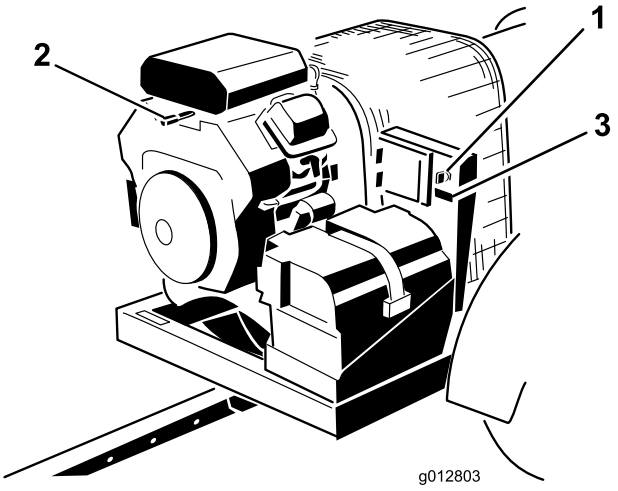

Figur 10

1. Tændingskontakt
2. Choker
3. Timetæller

Timetæller

Timetælleren (Figur 10) angiver samlet antal timer af maskinbrug.

Betjening

Bemærk: Maskinens venstre og højre side er som set fra den normale betjeningsposition.

Påfyldning af brændstof

Brug almindelig **blyfri** bilbenzin (mindst 85 oktan). Blyholdig almindelig benzin kan anvendes, hvis blyfri almindelig benzin ikke fås. Brændstoftanks kapacitet er 18,9 l.

Vigtigt: Der må aldrig anvendes metanol, benzin indeholdende metanol eller gasohol, der indeholder mere end 10% ethanol, da dette kan beskadige motorens brændstofsystem. Bland ikke olie i benzinen.

⚠ FARE

Under visse forhold er benzin meget brandfarlig og yderst eksplosiv. En brand eller eksplosion forårsaget af benzin kan give dig eller andre forbrændinger samt medføre tingsskade.

- **Fyld tanken udendørs i et åbent område, når motoren er kold. Tør eventuel spildt benzin op.**
- **Fyld aldrig brændstoftanken op i en lukket anhænger.**
- **Fyld ikke brændstoftanken helt op. Fyld benzin på brændstoftanken, indtil niveauet er 6 til 13 mm under bunden af påfyldningsstudsen. Denne tomme plads giver benzinen i brændstoftanken plads til at udvide sig.**
- **Ryg aldrig, når du håndterer benzin, og hold dig på afstand af åben ild eller steder, hvor benzindampe kan antændes af en gnist.**
- **Opbevar benzin i en godkendt beholder og utilgængeligt for børn. Køb aldrig benzin til mere end 30 dages forbrug.**
- **Betjen ikke maskinen medmindre hele udstødningssystemet er på plads og i god driftsmæssig stand.**

⚠ FARE

Under visse omstændigheder kan der under påfyldning af brændstof udvikle sig statisk elektricitet, der kan antænde benzindampene. En brand eller eksplosion forårsaget af benzin kan give dig eller andre forbrændinger samt medføre tingsskade.

- **Anbring altid benzindunke på jorden et stykke fra køretøjet, før påfyldning påbegyndes.**
- **Fyld ikke benzindunke inde i et køretøj eller på en lastbil eller anhænger, da indvendige tæpper eller plastikforinger i lastbiler kan isolere dunken og forsinke tabet af eventuel statisk elektricitet.**
- **Når det er praktisk muligt, skal benzindrevet udstyr fjernes fra lastbilen eller anhængeren og fyldes op igen, mens hjulene står på jorden.**
- **Hvis dette ikke er muligt, skal påfyldningen af udstyret finde sted på en lastbil eller anhænger med en løs dunk i stedet for direkte fra benzinstanderen.**
- **Hvis det er nødvendigt at benytte benzinstanderen, skal spidsen af slangen hele tiden være i kontakt med kanten af åbningen i brændstoftanken eller -dunken, indtil påfyldningen er afsluttet.**

⚠ ADVARSEL

Benzin er farligt eller dødbringende, hvis det indtages. Længere tids udsættelse for dampe kan forårsage alvorlige skader og sygdomme.

- **Undgå længere tids indånding af dampe.**
- **Hold ansigtet væk fra spidsen af slangen og brændstoftanken eller stabilisatoråbningen.**
- **Undgå at få benzin i øjnene eller på huden.**

Brug af brændstofstabilisator

Brug af brændstofstabilisator i traktoren giver følgende fordele:

- Holder benzinen frisk ved opbevaring i 90 dage eller derunder. Ved længere tids opbevaring anbefales det, at brændstoftanken tømmes.
- Renser motoren, når den kører.
- Forhindrer opbygning af gummiagtige lakaflejringer i brændstofsystemet, som medfører startvanskeligheder.

Vigtigt: Tilsæt aldrig brændstofadditiver, der indeholder metanol eller ethanol.

Tilsæt benzinen den korrekte mængde brændstofstabilisator.

Bemærk: Brændstofstabilisator er mest effektiv, når den blandes med frisk benzin. Brug altid brændstofstabilisator for at minimere risikoen for lakaflejringer i brændstofsystemet.

Opfyldning af brændstoftanken

1. Sluk motoren.
2. Rengør området omkring brændstoftankens dæksel, og fjern dækslet (Figur 11).

   Bemærk: Brændstoftankens dæksel indeholder en målestang, som viser brændstofstanden.

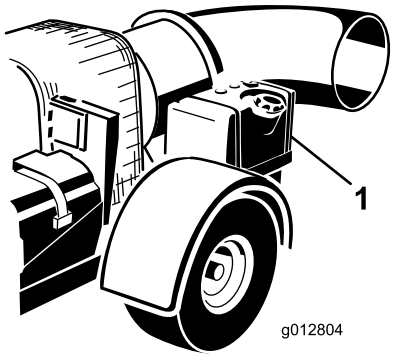

Figur 11

1. Brændstoftank

3. Hæld almindelig, blyfri benzin i brændstoftanken, indtil brændstofstanden er 1/4 til 1/2 tomme (6 mm til 13 mm) under bunden af påfyldningsstudsen.

   Dette giver benzinen i brændstoftanken plads til at udvide sig. Undgå at fylde brændstoftankene helt op.
4. Sæt brændstoftankens dæksel behørigt på.
5. Tør eventuel spildt benzin op.

Kontrol af motoroliestanden

Før du starter motoren og bruger maskinen, skal du kontrollere oliestanden i motorens krumtaphus. Se afsnittet Kontrol af oliestand.

Kontrol af dæktrykket

Kontroller dæktrykket (Figur 12).

Det korrekte dæktryk er 96,5 kPa.

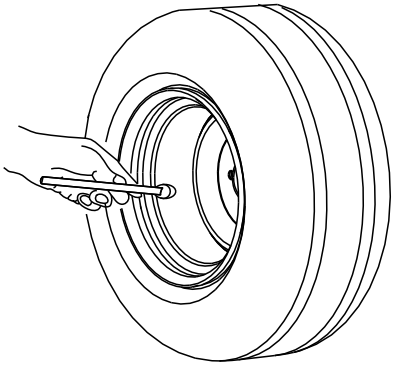

G001055

Figur 12

Kontrol af hjullåsemøtrikkernes tilspændingsmoment

Eftersynsinterval: Efter de første 10 timer

Kontroller hjullåsemøtrikkernes tilspændingsmoment første gang og efter de første 10 timers drift.

⚠ ADVARSEL

Hvis ikke det korrekte tilspændingsmoment opretholdes, kan det medføre svigt eller tab af hjulet, hvilket kan medføre personskade. Tilspænd hjullåsemøtrikkerne med et moment på 5,1-7,3 Nm.

Start og standsning af motoren

Start af motoren

⚠ ADVARSEL

ROTERENDE DELE KAN FORÅRSAGE ALVORLIG PERSONSKADE

- **Hold hænder og fødder på afstand af maskinen, når den kører.**
- **Hold hænder, fødder, hår og tøj væk fra bevægelige dele for at forhindre personskader.**
- **Betjen ALDRIG maskinen uden skærme, beskyttelsesplader eller sikkerhedsafskærmninger.**

1. Blæsemaskinen skal være koblet til bugseringskøretøjet, før den kan startes.
2. Sæt chokeren i positionen TIL, før en kold motor kan startes.

   Bemærk: En varm eller brændvarm motor kræver muligvis **ikke** gasregulering. Når motoren er startet, skal chokeren sættes i positionen FRA.

3. Drej tændingsnøglen til positionen "START", og sæt den hurtigt herefter i positionen "ON" Dette aktiverer modtageren (Figur 13).

   Bemærk: Hvis nøglen har siddet i positionen on i længere tid, skal du flytte nøglen til off-positionen, inden du fortsætter til startproceduren.

4. Brug følgende sekvens til at starte motoren med fjernbetjeningen:

   Bemærk: Ved at bruge denne sekvens forhindres fjernbetjeningen i at starte motoren ved et uheld.

   - Tryk på knappen **START**.
   - Tryk herefter på knappen **drej til venstre.**
   - Tryk herefter på knappen **drej til højre.**
   - Tryk, og hold herefter knappen **START** nede, indtil motoren starter.

   Vigtigt: Aktiver ikke startmotoren i mere end 10 sekunder ad gangen. Hvis motoren ikke starter, skal du lade den køle af i 30 sekunder mellem startforsøgene. Hvis disse anvisninger ikke følges, kan startermotoren brænde sammen.

   Bemærk: Hvis der trykkes på knappen START ved et uheld uden at gennemføre startsekvensen, fungerer udblæsningsretningsknapperne ikke. Vent fem sekunder, inden der trykkes på udblæsningsretningsknapperne.

5. Når motoren er startet, skal chokeren sættes i positionen FRA. Hvis motoren sætter ud eller er langsom til at starte, skal chokeren sættes i positionen TIL i nogle få sekunder. Motorens hastighed skal herefter sættes i den ønskede indstilling. Gentag denne fremgangsmåde efter behov.

Standsning af motoren

1. Sænk motorens hastighed midtvejs mellem langsom og hurtig position.
2. Lad motoren køre i tomgang i 20 sekunder.
3. Tryk på knappen STOP på fjernbetjeningen.
4. Hvis du forlader maskinen, skal nøglen drejes til positionen FRA og tages ud af tændingen (Figur 13).

   Vigtigt: Lysene på styremodulet forbliver tændte, og slisken kan roteres i 2,5 timer, efter nøglen drejes til slukket position.

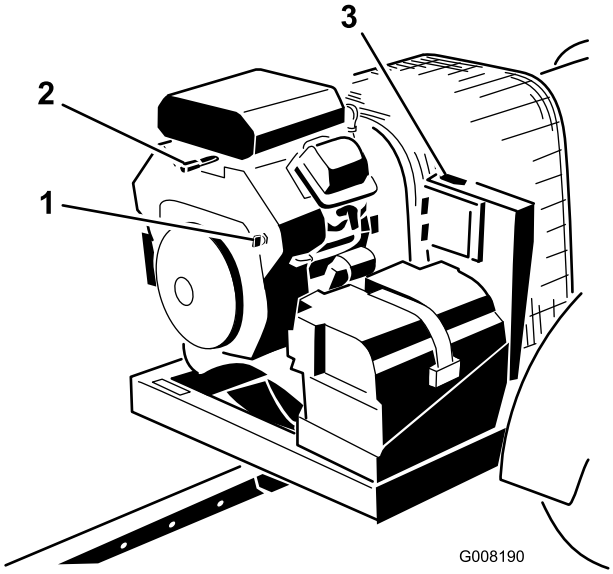

Figur 13

1. Tændingskontakt
2. Choker
3. Timetæller

Styreenhedens time-out-funktion

Blæsemaskinen er udstyret med en time-out-funktion til styremodulet. Time-out-funktionen aktiveres efter 2,5 timers vedvarende **inaktiv** fjerntransmitter.

- I time-out-funktionen kører motoren ikke (eller vil stoppe med at køre), og fjerntransmitteren styrer ikke nogen funktioner.
- Styreenhedens time-out-funktion ophæves ved at dreje tændingskontakten til positionen OFF, og derefter dreje tændingskontakten midlertidigt til positionen start (motoren tændes).
- For at undgå at styremodulet sættes i time-out under betjeningen, skal du bruge fjerntransmitteren til at rotere slisken eller ændre motorhastigheden mindst hver 2,5 time.

Justering af dysens retning

Retningen af dyseåbningen kan ændres fra højre til venstre ved at trykke på den behørige knap på fjernbetjeningen (Figur 14).

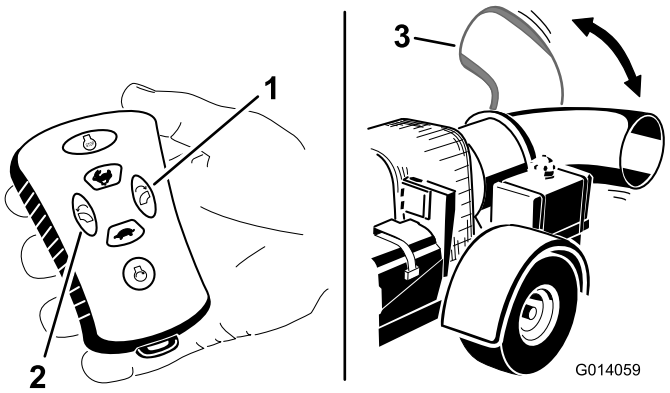

Figur 14

1. Dysens retning, højre
2. Dysens retning, venstre
3. Justerbar dyse

Tip vedrørende betjening

⚠ ADVARSEL

Udblæst luft har en betydelig kraft og kan forårsage personskade eller mistet fodfæste.

- **Hold afstand til dyseåbningen, når maskinen er i drift.**
- **Omkringstående skal holde afstand til dyseåbningen, når maskinen kører.**

⚠ FARE

DET KAN FORÅRSAGE ALVORLIG PERSONSKADE ELLER DØDSFALD AT VÆLTE MED MASKINEN.

- **Anvend ALDRIG maskinen på stejle skråninger.**
- **Betjen op og ned ad skråninger, aldrig på tværs.**
- **Undgå pludselig start eller opbremsning ved kørsel op og ned ad skråninger.**
- **Vær opmærksom på huller i terrænet eller andre skjulte farer. For at undgå at vælte eller miste herredømmet skal du ikke køre for tæt på grøfter, vandløb eller afsatser.**
- **Hvis bugseringskøretøjet stopper på vej op ad bakke, skal det bakke langsomt ned ad bakke. Forsøg ikke at dreje.**

- Øv dig i at betjene blæsemaskinen. Det tilrådes at blæse materiale i vindens retning for at forhindre det i at blæse tilbage til det ryddede område.
- Vær årvågen, sænk hastigheden, og udvis forsigtighed, når du vender. Se bagud og til siden, inden du skifter retning.
- Vær opmærksom på retningen af blæsemaskinens dyse, og ret den ikke mod nogen.

- Vær forsigtig, når du nærmer dig blinde hjørner, buske, træer eller andre genstande, der kan blokere for udsynet.
- Reducer hastigheden, når du drejer skarpt, og når du vender på skråninger
- Før du bakker, skal du se bagud og sikre dig, at der ikke står nogen bag maskinen.
- Lad ikke motoren køre i, eller ret ikke blæsemaskinens dyse ind på, et afgrænset område uden tilstrækkelig ventilation. Udstødningsgasser er farlige og kan være dødbringende.
- Giv motoren fuld gas, når maskinen er i drift.
- Juster dyseåbningen, så den blæser under affaldsmaterialet.
- Udvis forsigtighed, når der blæses omkring nysået græs, da luftens kraft kan ødelægge græsset.
- Brug ikke maskinen på hovedveje.
- Hold afstand til dyseåbningen, når maskinen er i drift. Hold omkringstående på afstand af dyseåbningen, og ret ikke det udblæste materiale mod omkringstående.
- Hvis bugseringskøretøjets motor sætter ud, eller maskinen mister fart og ikke kan nå op til toppen af en skråning, må du ikke vende maskinen. Bak altid bugseringskøretøjet langsomt lige nedad en skråning.
- **Løb ingen risici, der kan medføre personskader! Stop brug af maskinen, hvis en person eller et dyr uventet dukker op i eller nær anvendelsesområdet.** Skødesløs betjening kan i kombination med terrænets hældning, rikochetterede genstande eller forkert anbragte sikkerhedsafskærmninger føre til skader på grund af udslyngning af genstande. Genoptag ikke brugen, før området er ryddet.
- Kør ikke med en hastighed på over 30 km/t, når du transporterer blæsemaskinen.
- Berør ikke motoren eller lydpotten, mens motoren kører – heller ikke lige efter, at den er stoppet. Disse områder kan være varme nok til at forårsage forbrændinger.

Vigtigt: Hæv dysen, inden blæsemaskinen transporteres. Hvis dysen er i nedeposition under transport, kan dysen berøre jorden, og der kan ske skade på dysen.

Bemærk: Hvis det usandsynlige skulle ske, at der opstår en større udladning af statisk elektricitet, kan styreenheden sænke motorens hastighed til langsom tomgang. Fuld hastighed kan opnås igen ved at trykke på knappen hurtig (hare) på fjernbetjeningen.

Vedligeholdelse

Skema over anbefalet vedligeholdelse

Vedligeholdelsesintervaller	Vedligeholdelsesprocedure
Efter de første 8 timer	• Kontrol af remmens tilstand og spænding
Efter de første 10 timer	• Kontroller hjullåsemøtrikkernes tilspændingsmoment
Hver anvendelse eller dagligt	• Kontroller motoroliestanden. • Rengør motorskærmen og oliekøleren. • Kontroller dyseklemmen
For hver 25 timer	• Rengør skumluftfilteret, og kontroller, om papirindsatsen er beskadiget.
For hver 50 timer	• Kontrol af remmens tilstand og spænding
For hver 100 timer	• Udskift papirluftfilteret. • Skift motorolien.
For hver 200 timer	• Udskift oliefilteret. • Kontroller tændrørene.
For hver 500 timer	• Udskift brændstoffilteret.

Kontrolliste for daglig vedligeholdelse

Kopier denne side til rutinemæssig brug.

Vedligeholdelsespunkter	**I ugen:**						
	Man.	**Tirs.**	**Ons.**	**Tors.**	**Fre.**	**Lør.**	**Søn.**
Kontrol af instrumenternes funktion							
Kontroller brændstofstanden.							
Kontroller motoroliestanden.							
Rengøring af motorens luftkøleribber.							
Eftersyn af forfilteret.							
Kontroller for usædvanlige motorlyde.							
Kontroller for væskelækager.							
Kontroller dæktrykket.							
Kontrol af tilspændingen af dysens monteringsklemme							
Reparation af beskadiget maling.							

Bemærkninger om problemområder		
Eftersyn foretaget af:		
Punkt	Dato	Oplysninger

Eftersyn af luftfilteret

Eftersynsinterval: For hver 25 timer—Rengør skumluftfilteret, og kontroller, om papirindsatsen er beskadiget.

For hver 100 timer—Udskift papirluftfilteret.

Bemærk: Udfør service på luftfilteret hyppigere, hvis maskinen anvendes under meget støvede eller sandede forhold.

Afmontering af filtrene

1. Rengør området omkring luftfilteret for at forhindre snavs i at trænge ind i motoren og forårsage beskadigelse.
2. Skru knappen af, og fjern luftfilterdækslet (Figur 15).

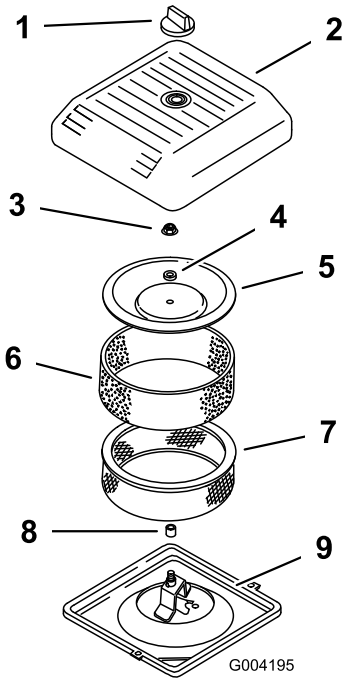

Figur 15

1. Skrue
2. Luftfilterdæksel
3. Dækselmøtrik
4. Afstandsklods
5. Dæksel
6. Skumforfilter
7. Papirfilter
8. Gummipakning
9. Luftfilterbund

3. Skub forsigtigt skumforfilteret ud af papirindsatsen (Figur 15).
4. Skru dækselmøtrikken af, og fjern dækslet, afstandsklodsen og papirfilteret (Figur 15).

Rengøring af skumforfilteret

Vigtigt: Udskift skumindsatsen, hvis den er slidt eller beskadiget.

1. Vask skumforfilteret i sæbe og varmt vand. Når det er rent, skal det skylles grundigt.
2. Tør forfilteret ved at klemme det i en ren klud (undgå at vride det).
3. Giv forfilteret (Figur 16) 29,6-59,1 ml olie.

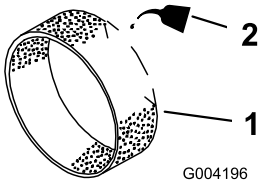

Figur 16

1. Skumindsats
2. Olie

4. Klem forfilteret for at fordele olien.
5. Efterse papirfilteret for revner, en olieagtig film og beskadigelse af gummipakningen (Figur 17).

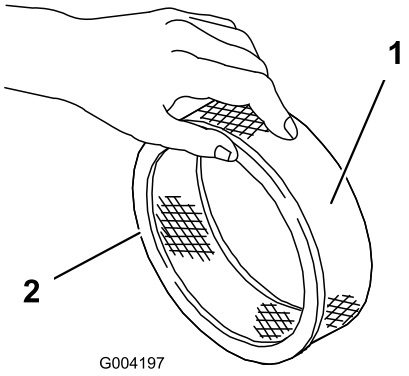

Figur 17

1. Papirindsats
2. Gummipakning

Vigtigt: Rengør aldrig papirindsatsen. Udskift papirindsatsen, hvis den er snavset eller beskadiget (dvs. efter ca. 100 driftstimer).

Montering af filtrene

Vigtigt: For at undgå motorskade skal der altid være monteret et komplet skum- og papirluftfilter, når motoren betjenes.

1. Skub forsigtigt skumforfilteret over på papirindsatsen (Figur 17).
2. Placer luftfilteret på luftfilterfoden (Figur 15).
3. Monter dækslet og afstandsklodsen, og fastgør det med dækselmøtrikken (Figur 15). Tilspænd møtrikken til 10,7 Nm.
4. Monter luftfilterdækslet, og fastgør det med knappen (Figur 15).

Serviceeftersyn af motorolien

Bemærk: Skift olie hyppigere, når maskinen anvendes under meget støvede og snavsede forhold.

Olietype: Selvrensende olie (API-service SG, SH, SJ eller højere)

Krumtaphusindhold: m/filter, 2 l

Viskositet: Se nedenstående tabel.

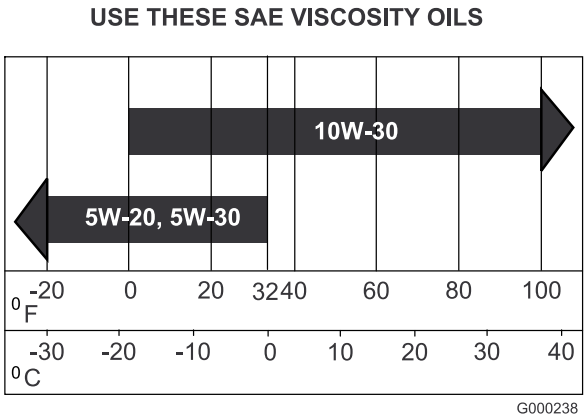

Figur 18

Kontrol af motoroliestanden

Eftersynsinterval: Hver anvendelse eller dagligt

Bemærk: Det bedste tidspunkt at kontrollere motorolien på er, når motoren er kold, og inden den startes første gang på en dag. Hvis motoren allerede har kørt, skal olien drænes tilbage i sumpen ca. 10 minutter før, der udføres kontrol. Hvis oliestanden er på eller under mærket ”add” på målepinden, skal du tilsætte olie for at bringe oliestanden op på mærket ”full”. FYLD IKKE FOR MEGET PÅ. Hvis oliestanden er mellem ”full”- og ”add”-mærket, skal der ikke fyldes mere olie på.

1. Parker maskinen på en plan flade.
2. Drej tændingsnøglen, så motoren slukkes, og tag nøglen ud.
3. Rengør området omkring målepinden (Figur 19), så der ikke trænger snavs ned i påfyldningshullet, hvilket kan beskadige motoren.

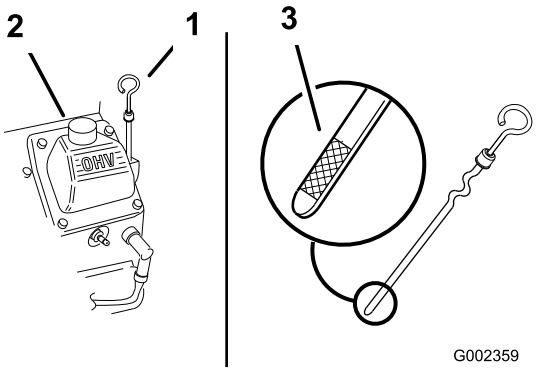

Figur 19

1. Målepind
2. Påfyldningsrør

4. Skru målepinden af, og tør enden ren (Figur 19).
5. Før målepinden helt ind i påfyldningsrøret, men skru den ikke fast på røret (Figur 19).
6. Træk målepinden ud, og kig på pindens metalende. Hvis oliestanden er lav, skal der kun langsomt påfyldes så meget olie i påfyldningsrøret, at oliestanden stiger til fuldmærket.

   Vigtigt: Fyld ikke for meget olie på krumptaphuset, og kør motoren. Det kan medføre beskadigelse af motoren.

Olieskift

Eftersynsinterval: For hver 100 timer

1. Start motoren, og lad den køre i fem minutter. På denne måde opvarmes olien, så den bliver lettere at aftappe.
2. Parker maskinen, så dræningssiden befinder sig lidt lavere end den modsatte side, så det sikres, at alt olie aftappes.
3. Stop motoren, fjern nøglen, og vent, til alle bevægelige dele er standset, før du forlader betjeningspositionen.
4. Placer en bakke under aftapningsproppen. Drej oliedræningsventilen, så olien kan løbe ud (Figur 20).

   Bemærk: Der kan indsættes en slange i aftapningsventilen for at styre olieflowet. Slangen medfølger ikke maskinen.

5. Når olien er helt aftappet, lukkes dræningsventilen igen.

   Bemærk: Bortskaf den brugte olie på et genbrugsanlæg.

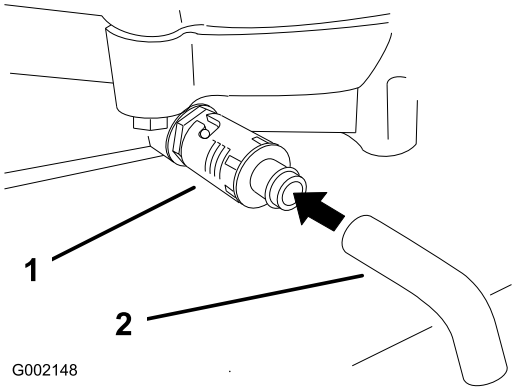

Figur 20

1. Oliedræningsventil
2. Olieaftapningsslange (**Medfølger ikke**)

6. Hæld langsomt ca. 80 % af den angivne olie i påfyldningsrøret (Figur 19).
7. Kontroller oliestanden. Se afsnittet Kontrol af motoroliestanden.
8. Tilsæt langsomt ekstra olie, så oliestanden når op til mærket **fuld**.

Skift af oliefilteret

Eftersynsinterval: For hver 200 timer

Bemærk: Skift oliefilteret hyppigere, når maskinen anvendes under meget støvede og snavsede forhold.

1. Dræn olien fra motoren. Se afsnittet om skift af motorolie.
2. Fjern det gamle filter, og aftør filteradapterens pakningsoverflade (Figur 21).

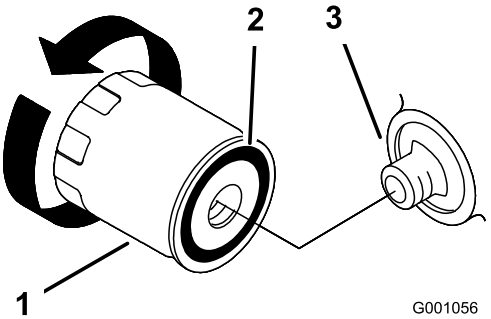

Figur 21

1. Oliefilter
2. Adapterpakning
3. Adapter

3. Påfør gummipakningen på det nye filter et tyndt lag ny olie (Figur 21).
4. Monter det nye oliefilter i filteradapteren, drej oliefilteret med uret, indtil gummipakningen berører filteradapteren. Spænd dernæst filteret yderligere 2/3–1 omgang (Figur 21).
5. Fyld krumtaphuset med den korrekte nye type olie. Se afsnittet Serviceeftersyn af motorolien.
6. Lad motoren køre i ca. 3 minutter, stop motoren, og kontroller, om der er olielækager ved oliefilteret.
7. Kontroller motoroliestanden, og påfyld om nødvendigt mere olie.

Synkronisering af fjerntransmitteren/styremodulet

Hvis fjernbetjeningen eller fjerntransmitteren på et tidspunkt udskiftes, skal fjernbetjeningen synkroniseres i forhold til modtageren igen.

1. Find den gule ledning med den sorte stribe, som er ført ind i ledningsnetrøret, der kommer fra ledningsstikket med seks ben, på modtageren (Figur 22). Træk ledningen ud af røret.

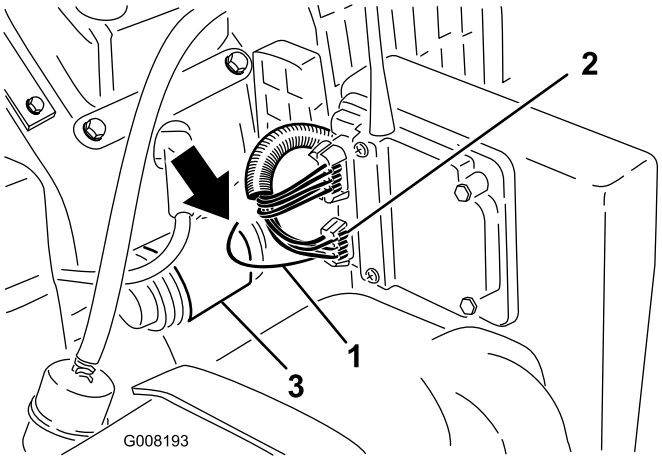

Figur 22

1. Gul ledning med sort stribe
2. Ledningsstik med seks ben
3. Motorens startmotor

2. Drej tændingsnøglen til positionen “START”, og sæt den hurtigt herefter i positionen “ON” Dette aktiverer modtageren.
3. Jordforbind ledningen til chassiset. Kontakt mellem ledningen og en af fastgørelsesboltene på motorens startmotor er en god jordforbindelse.
4. Mens ledningen jordforbindes til chassiset, skal du trykke på og holde knapperne på fjernbetjeningen nede.
5. Fjern ledningen fra jordforbindelsen, mens knappen på fjernbetjeningen holdes nede.
6. Slip knappen på fjernbetjeningen.
7. Tryk på en af udblæsningsretningsknapperne for at kontrollere, at den nye synkronisering blev gennemført.
8. Før ledningen tilbage i røret.

Serviceeftersyn af tændrørene

Sørg for, at gnistgabet mellem midter- og sideelektroden er korrekt, før tændrøret monteres. Brug en tændrørsnøgle til at afmontere og montere tændrørene og en søgelære til at kontrollere og justere gnistgabet. Monter om nødvendigt nye tændrør.

Type: Champion® RC12YC, Champion® Platinum 3071 eller lignende

Gnistgab: 0,76 mm

Kontrol af tændrørene

Eftersynsinterval: For hver 200 timer

1. Se på midten af tændrørene (Figur 23). Hvis der kan ses en lys brun eller grå farve på isolatoren, fungerer motoren korrekt. En sort belægning på isolatoren betyder normalt, at luftfilteret er snavset.

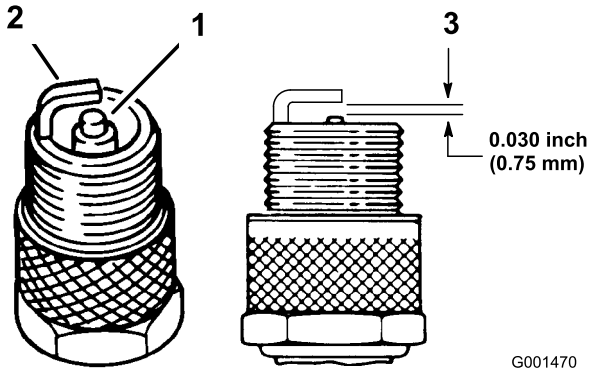

Figur 23

1. Midterelektrodens isolator
2. Sideelektrode
3. Gnistgab (ikke i korrekt målestoksforhold)

Vigtigt: Udskift altid tændrørene, når de har en sort belægning, slidte elektroder, oliefilm eller revner.

2. Kontroller gnistgabet mellem midter- og sideelektroden (Figur 23). Bøj sideelektroden (Figur 23), hvis gabet ikke er korrekt.

Afmontering af tændrørene

1. Stop motoren, fjern nøglen, og vent, til alle bevægelige dele er standset, før du forlader betjeningspositionen.
2. Kobl tændrørskablerne fra tændrørene (Figur 24).

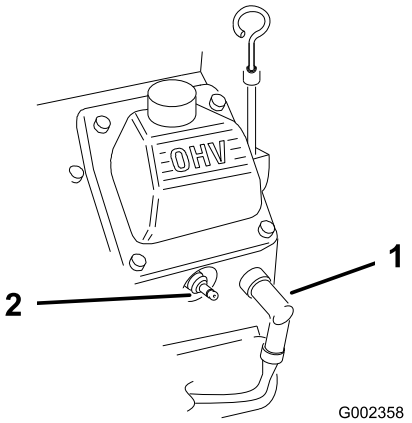

Figur 24

1. Tændrørskabel
2. Tændrør

3. Rengør området omkring tændrørene for at forhindre snavs i at trænge ind i motoren og forårsage beskadigelse.
4. Fjern tændrørene og metalskiverne.

Montering af tændrørene

1. Monter tændrørene og metalskiverne. Sørg for, at gnistgabet er indstillet korrekt.
2. Tilspænd tændrørene med 24,4 til 29,8 Nm.
3. Slut tændrørskablerne til tændrørene (Figur 23).

Udskiftning af brændstoffiltrene

Eftersynsinterval: For hver 500 timer

Monter aldrig et snavset filter, hvis det er fjernet fra brændstofledningen.

1. Stop motoren, fjern nøglen, og vent, til alle bevægelige dele er standset, før du forlader betjeningspositionen.
2. Lad maskinen køle af.
3. Klem slangeklemmernes ender sammen, og skub dem væk fra filteret (Figur 25).

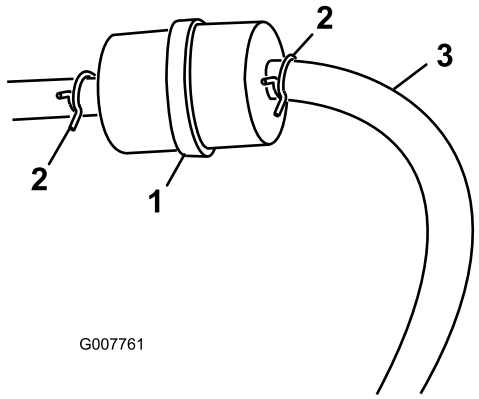

Figur 25

1. Brændstoffilter
2. Slangeklemme

4. Fjern filteret fra brændstofrørene.
5. Monter et nyt filter, og flyt slangeklemmerne hen til filteret (Figur 25).

Serviceeftersyn af brændstoftanken

⚠ FARE

Under visse forhold er benzin meget brandfarlig og yderst eksplosiv. En brand eller eksplosion forårsaget af benzin kan give dig eller andre forbrændinger samt medføre tingsskade.

- **Tap benzinen af brændstoftanken, når motoren er kold. Dette skal gøres udendørs på en åben plads. Tør eventuel spildt benzin op.**
- **Ryg aldrig, når du aftapper benzin, og hold dig på afstand af åben ild eller steder, hvor benzindampene kan antændes af en gnist.**

1. Parker maskinen på en plan overflade for at sikre, at brændstoftankene tømmes helt.
2. Stop motoren, og fjern nøglen.
3. Løsn slangeklemmen ved brændstoffilteret, og før den op ad brændstofrøret væk fra brændstoffilteret (Figur 25).
4. Træk brændstofrøret af brændstoffilteret (Figur 25).

   Bemærk: Lad benzinen løbe ud i en benzindunk eller et aftapningskar (Figur 25).

   Bemærk: Dette er det bedste tidspunkt at montere et nyt brændstoffilter på, da brændstoftanken er tom.
5. Monter brændstofrøret på brændstoffilteret. Før slangeklemmen hen til brændstofventilen for at fastgøre brændstofrøret (Figur 25).

Rengøring af motorskærm og oliekøler

Eftersynsinterval: Hver anvendelse eller dagligt

Kontroller og rengør motorskærm og oliekøler før hver anvendelse. Fjern eventuel ophobning af græs, snavs eller andet materiale fra oliekøleren og motorskærmen (Figur 26).

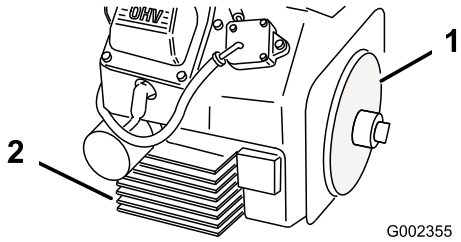

Figur 26

1. Motorskærm
2. Oliekøler

Kontrol af dyseklemmen

Eftersynsinterval: Hver anvendelse eller dagligt

Kontroller dyseklemmen (Figur 27) dagligt for at sikre, at den er stram. Hvis dysen er trukket henover forhindringer eller gennem områder med lavt terræn, kan den blive løsnet fra klemmen. Tilspænd klemmens fastgørelsesanordninger til 5,1-5,7 Nm.

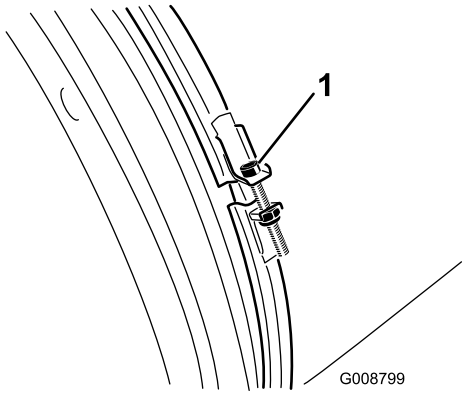

Figur 27

1. Dyseklemme

Justering af remmen

Eftersynsinterval: Efter de første 8 timer

For hver 50 timer

Hvis remmen glider, når dysen skifter retning, er justering af remmen påkrævet.

1. Løsn de bolte, der fastgør remskivens monteringsbeslag til blæsemaskinens stel (Figur 28).

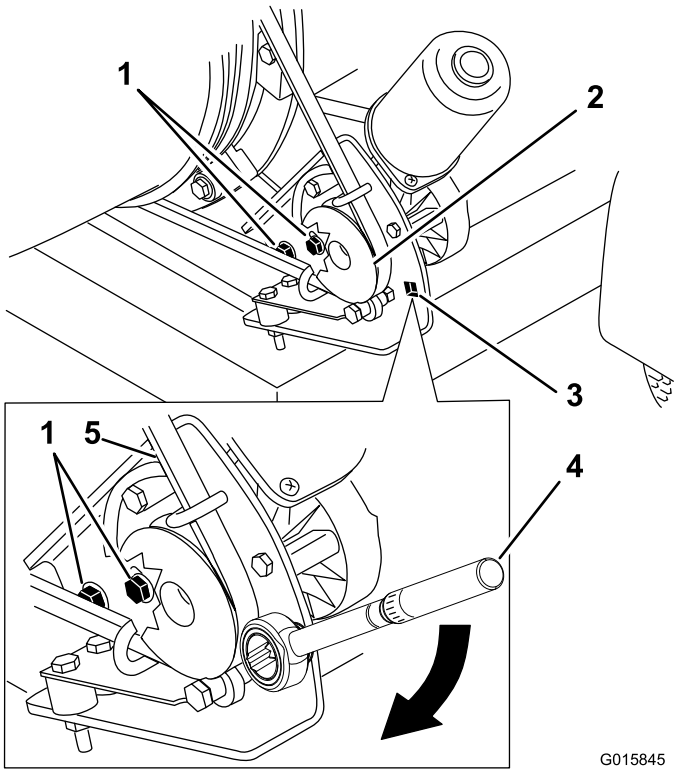

Figur 28

1. Monteringsbolte
2. Remskive
3. Hul til momentnøgle
4. Momentnøgle i remskivens monteringsbeslag (22,6 til 26,0 Nm)
5. Rem

2. Placer en momentnøgle i remskivens monteringsbeslag (Figur 28).
3. Drej remskivens monteringsbeslag væk fra dysen, indtil momentnøglen viser 22,6 til 26,0 Nm (Figur 28).
4. Tilspænd monteringsboltene.

Vedligeholdelse af det elektriske system

Vigtigt: Inden der foretages svejsning på maskinen, skal styreenheden og minuskablet kobles af batteriet for at forhindre skade på det elektriske system.

Sikring

En 15 A rørsikring er inkorporeret i maskinens ledningssystem (Figur 29).

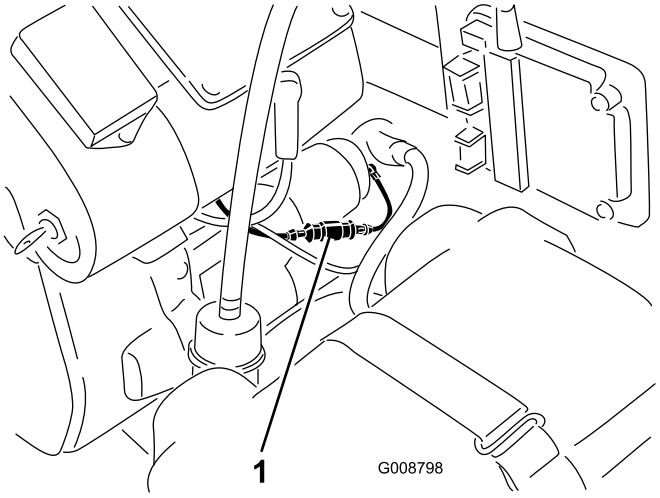

Figur 29

1. Sikring

Smeltesikring

En smeltesikring er inkorporeret i maskinens ledningssystem. Det er en grå ledning, der er placeret under rørsikringen.

Bortskaffelse af affald

Motorolie og batterier til motor og fjernbetjening forurener miljøet. Bortskaf disse i henhold til den lokale, gældende lovgivning.

Opbevaring

1. Drej nøglen til positionen FRA. Fjern tændrørskablet. Fjern herefter nøglen.
2. Fjern græsaffald, snavs og skidt fra maskinens eksterne dele, især motoren. Fjern snavs og avner fra ydersiden af motorens topstykke og blæserhuset.

   Vigtigt: Du kan vaske maskinen med et mildt rengøringsmiddel og vand. Udsæt ikke maskinen for højtryksrensning. Undgå overdreven brug af vand.
3. Efterse luftfilteret. Se afsnittet Eftersyn af luftfilteret.
4. Skift krumtaphusolie. Se afsnittet Serviceeftersyn af motorolien.
5. Kontroller dæktrykket. Se afsnittet Kontrol af dæktrykket.
6. Oplad batteriet. Se afsnittet Serviceeftersyn af batteriet.
7. Klargør maskinen til opbevaring, når den ikke har været i brug i mere end 30 dage. Klargør maskinen til opbevaring som følger.

A. Tilsæt en petroleumsbaseret stabilisator til brændstoffet i tanken. Følg blandingsvejledningen fra stabilisatorproducenten. Anvend ikke alkoholbaseret stabilisator (ethanol eller methanol).

Bemærk: En brændstofstabilisator er mest effektiv, når den blandes med frisk benzin og altid anvendes.

B. Kør motoren for at fordele brændstoffet tilsat stabilisator i hele brændstofsystemet (5 minutter).

C. Stop motoren, lad den køle af og tøm brændstoftanken. Se afsnittet Serviceeftersyn af brændstoftanken.

D. Start motoren igen, og kør den, indtil den stopper.

E. Giv motoren choker. Start, og kør motoren, indtil den standser.

F. Bortskaf brændstoffet på forsvarlig vis. Det kan genbruges i overensstemmelse med gældende retningslinjer.

Vigtigt: Opbevar ikke brændstofstabilisator i mere end 90 dage.

8. Fjern tændrøret/-ene, og kontroller deres tilstand. Se afsnittet Serviceeftersyn af tændrørene. Når tændrøret/-ene er fjernet fra motoren, skal der hældes to spiseskefulde motorolie i tændrørshullet. Brug nu starteren til at tørne motoren, og fordel olien i cylinderen. Monter tændrøret/-ene. Sæt ikke kablet på tændrøret/-ene.

9. Kontroller og tilspænd alle bolte, møtrikker og skruer. Reparer, eller udskift beskadigede eller defekte dele.

10. Mal alle ridsede eller blotlagte metaloverflader. Maling kan købes hos en autoriseret serviceforhandler.

11. Opbevar maskinen i en ren, tør garage eller på et passende sted. Tag nøglen ud af tændingskontakten, og opbevar den på et sted, der er utilgængeligt for børn eller andre uautoriserede brugere. Tildæk maskinen for at beskytte den og holde den ren.

Diagrammer

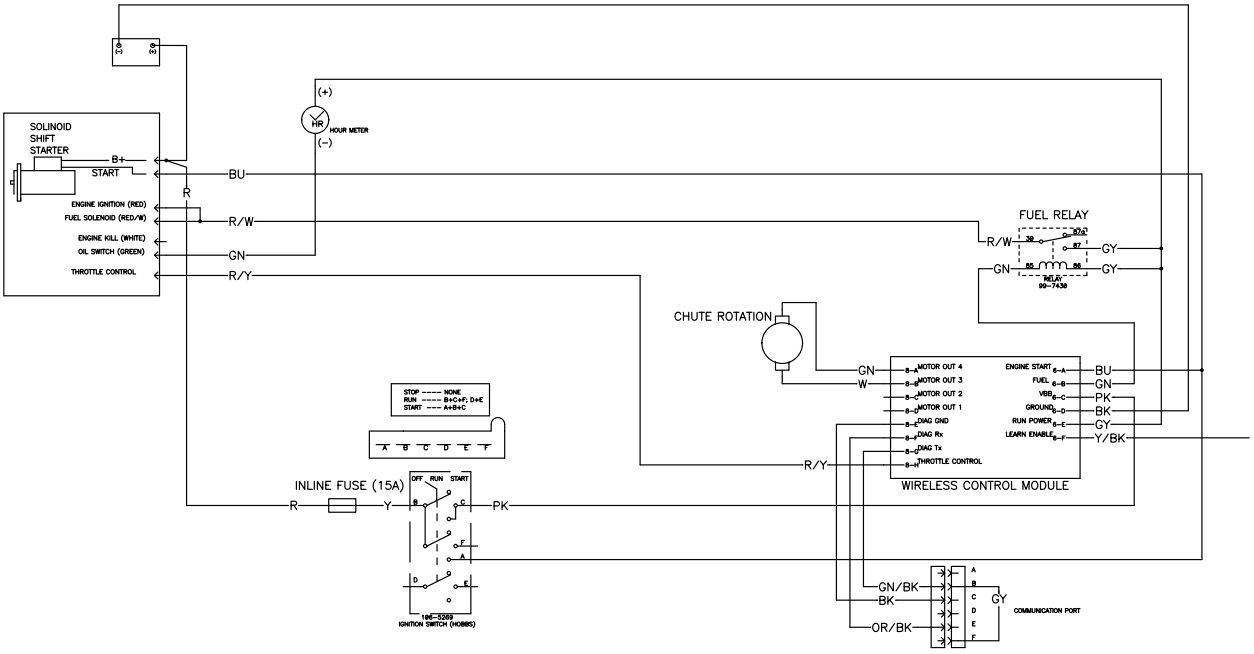

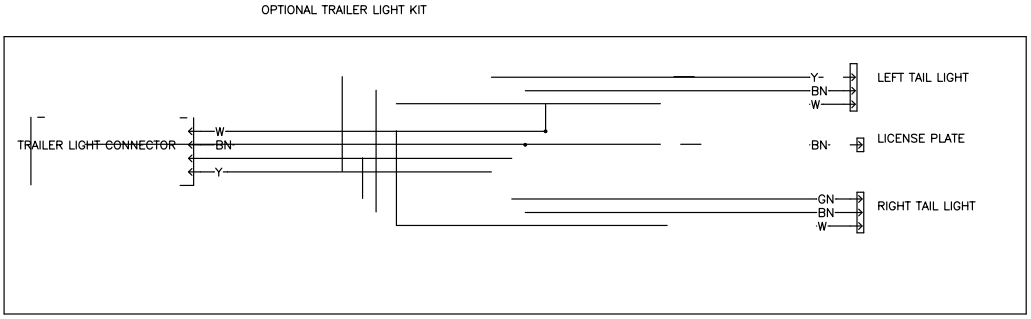

g012802

Ledningsdiagram (Rev. -)

Bemærkninger:

Toro Total dækningsgaranti

En begrænset garanti

Fejl og produkter, der er dækket

The Toro® Company og dets søsterselskab, Toro Warranty Company, garanterer i fællesskab i henhold til en aftale mellem dem, at dit Toro-produkt ("produktet") er frit for materialefejl og fejl i den håndværksmæssige udførelse i to år eller 1500 driftstimer*, hvad end der måtte indtræde først. Denne garanti gælder for alle produkter med undtagelse af dybdeluftere (se de separate garantierklæringer for disse produkter). Hvis der forekommer en fejl, som er dækket af garantien, vil vi reparere produktet uden omkostninger for dig. Dette inkluderer fejldiagnose, arbejdsløn, reservedele og transport. Denne garanti træder i kraft på den dato, produktet leveres til den person, som oprindeligt køber det i detailleddet.
* Produkt udstyret med timetæller.

Sådan får du udført service, der er dækket af garantien

Det påhviler dig at underrette produktforhandleren eller den autoriserede produktforhandler, som du har købt produktet hos, så snart du tror, der er opstået en fejl, som er dækket af garantien. Hvis du har brug for hjælp til at finde frem til en produktforhandler eller en autoriseret forhandler, eller hvis du har spørgsmål vedrørende dine rettigheder eller ansvar i henhold til garantien, kan du kontakte os her:

Commercial Products Service Department
Toro Warranty Company
8111 Lyndale Avenue South
Bloomington, MN 55420-1196, USA
E-mail: commercial.warranty@toro.com

Ejerens ansvar

Du er som ejer af produktet ansvarlig for at udføre den vedligeholdelse og de justeringer, som er nødvendige i henhold til din betjeningsvejledning. Hvis du ikke udfører den nødvendige vedligeholdelse og de nødvendige justeringer, kan dette danne grundlag for at afvise en reklamation i henhold til garantien.

Genstande og fejl, der ikke er dækket

Der er ikke alle produktfejl eller funktionsfejl, der måtte opstå i garantiperioden, som udgør materialefejl eller fejl i den håndværksmæssige udførelse. Denne garanti dækker ikke følgende:

- Produktfejl, som er en følge af brug af ikke-originale Toro-reservedele eller af installation og brug af ekstra eller modificeret eller ikke-originalt Toro-tilbehør og -produkter. Der kan medfølge en separat garantierklæring fra producenten af sådanne enheder.
- Produktfejl, som er en følge af manglende udførelse af anbefalet vedligeholdelse og/eller justeringer. Undladelse af at udføre korrekt vedligeholdelse af Toro-produkterne i henhold til skemaet over anbefalet vedligeholdelse i *betjeningsvejledningen* kan danne grundlag for afvisning af et garantikrav.
- Produktfejl, som er en følge af at have betjent produktet på en ødelæggende, uagtsom eller hensynsløs måde.
- Reservedele, som forbruges ved brug, medmindre de skønnes at være defekte. Eksempler på reservedele, som forbruges eller opbruges under normal betjening af produktet omfatter, men er ikke begrænset til, bremseklodser og -belægninger, koblingsbelægninger, skæreknive, knivcylindre, bundknive, piber, tændrør, styrehjul, dæk, filtre, remme samt visse sprøjtekomponenter såsom membraner, dyser og kontraventiler osv.
- Fejl, der forårsages af eksterne forhold. Forhold, der anses for at være eksterne forhold, omfatter, men er ikke begrænset til, vejrlig, opbevaringsforhold, forurening, brug af ikke-godkendte kølevæsker, smøremidler, tilsætningsstoffer, gødningsmidler, vand eller kemikalier osv.
- Normal støj, vibration, slid og ælde samt forringelse.
- Normalt slid omfatter, men er ikke begrænset til beskadigelse af sæder som følge af slitage eller afslidning, slid på malede overflader, ridsede mærkater eller vinduer osv.

Reservedele

Reservedele, der planmæssigt skal udskiftes i forbindelse med nødvendig vedligeholdelse, er kun dækket af garantien i tidsrummet frem til det planmæssige tidspunkt for udskiftning af den pågældende reservedel. Reservedele, der udskiftes i henhold til denne garanti, er dækket af garantien i den originale produktgarantis løbetid og bliver Toros ejendom. Toro træffer endelig beslutning om, hvorvidt en reservedel eller en samlet enhed skal repareres eller udskiftes. Toro har ret til at bruge fabriksrenoverede reservedele til reparationer, der er dækket af garantien.

Bemærkning vedrørende garanti for dybdeafladningsbatteri:

Dybdeafladningsbatterier kan levere et samlet, specificeret antal kilowatttimer i løbet af deres levetid. Brugs-, opladnings- og vedligeholdelsesteknikker kan forlænge eller forkorte den samlede batterilevetid. I takt med at batterierne i dette produkt forbruges, vil mængden af nyttigt arbejde mellem opladningsintervaller langsomt formindskes, indtil batteriet er helt faldt. Udskiftning af flade batterier efter almindeligt forbrug er produktejerens ansvar. Det kan være nødvendigt at udskifte batterier under produktets normale garantiperiode for ejerens regning.

Omkostninger til vedligeholdelse afholdes af ejeren

Motorjustering, smøring, rengøring og polering, udskiftning af genstande og fejl, der ikke er dækket, kølevæske og udførelse af anbefalet vedligeholdelse er eksempler på normal service, som Toro-produkter kræver, for hvilken omkostningerne afholdes af ejeren.

Generelle betingelser

Det eneste retsmiddel, du har til rådighed i henhold til nærværende garanti, er reparation hos en autoriseret Toro-forhandler.

Hverken The Toro Company eller Toro Warranty Company er ansvarlig for indirekte-, hændelige- eller følgeskader i forbindelse med brugen af de Toro-produkter, der er dækket af nærværende garanti, herunder omkostninger eller udgifter til at fremskaffe erstatningsudstyr eller service i de perioder, der med rimelighed medgår i forbindelse med funktionsfejl eller manglende rådighed over produktet, mens der udføres reparationer i henhold til garantien. Bortset fra den emissionsgaranti, der er nævnt nedenfor, og kun såfremt denne måtte finde anvendelse, gives ingen anden udtrykkelig garanti.

Alle underforståede garantier om salgbarhed og brugsegnethed er begrænset til denne udtrykkelige garantis varighed. I visse stater er det ikke tilladt at fragå ansvar for hændelige skader og følgeskader eller at begrænse tidsrummet for en underforstået garantis varighed, så ovenstående ansvarsfragåelser og begrænsninger gælder muligvis ikke for dig.

Denne garanti giver dig bestemte juridiske rettigheder, men derudover kan du også have andre rettigheder, som varierer fra stat til stat.

Bemærk vedrørende motorgaranti:

Emissionskontrolsystemet på dit produkt kan være dækket at en separat garanti, som overholder de krav, der er fastsat af det amerikanske miljøbeskyttelsesagentur (Environmental Protection Agency, EPA) og/eller rådet for luftressourcer i Californien (California Air Resources Board, CARB). De timemæssige begrænsninger, der er anført ovenfor, gælder ikke for garantien på emissionskontrolsystemet. *Der henvises til garantierklæringen om motoremissionsgaranti, som er trykt i betjeningsvejledningen eller indeholdt i motorfabrikantens dokumentation, for yderligere oplysninger*

Andre lande end USA og Canada

Kunder, som har købt Toro-produkter, der er eksporteret fra USA eller Canada, skal kontakte deres Toro-forhandler for at få en garantipolice, som gælder for deres land, provins eller stat. Såfremt du af en eller anden grund er utilfreds med din forhandlers service eller har problemer med at få oplysninger om garantien, bedes du kontakte Toro-importøren. Hvis alt andet svigter, kan du kontakte os hos Toro Warranty Company.

374-0253 Rev A