Form No. 3364-955 Rev D

TORO®

Count on it.

Bruksanvisning

Pro Force™-lövblås

Modellnr 44538—Serienr 310000001 och högre

Modellnr 44542—Serienr 310000001 och högre

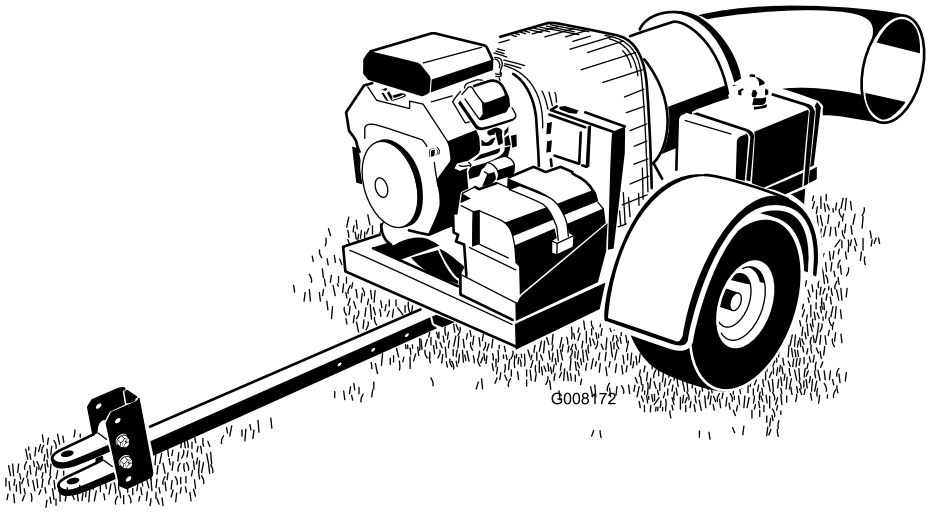

CE

Om du vill registrera din produkt eller hämta en bruksanvisning eller reservdelskatalog utan extra kostnad kan du gå till www.Toro.com.

Översättning av originalet (SV)

Denna produkt uppfyller alla relevanta europeiska direktiv. Mer information finns i den separata produktspecifika överensstämmelseförklaringen.

VARNING

KALIFORNIEN
Proposition 65 Varning

Motoravgaserna från denna produkt innehåller kemikalier som av den amerikanska delstaten Kalifornien anses orsaka cancer, fosterskador och andra fortplantningsskador.

Viktigt: Den här motorn är inte utrustad med gnistsläckare. Enligt avsnitt 4442 i Kaliforniens Public Resource Code är det ett brott att använda eller köra denna motor på skogs-, busk- eller grästäckt mark. Andra stater eller federala områden kan ha liknande lagar.

Elektromagnetisk kompatibilitet

Hushåll: Den här enheten uppfyller kraven i enlighet med del 15 i FCC-reglerna. Följande två villkor ställs för driften: (1) Den här enheten får inte orsaka störningar och (2) enheten måste tåla alla eventuella störningar som den kan utsättas för, inklusive störningar som kan orsaka oavsiktlig användning.

Den här utrustningen alstrar och använder radiofrekvensenergi. Om utrustningen inte installeras och används på rätt sätt, det vill säga helt i enlighet med tillverkarens anvisningar, kan den störa radio- och tv-mottagning. Utrustningen har typtestats och befunnits överensstämma med gränsvärdena för en dataenhet av FCC-klass B, i enlighet med specifikationerna i underavdelning J i del 15 av FCC-reglerna, vilka har utformats för att tillhandahålla rimligt skydd mot sådana störningar vid installation i bostadsområden. Det ges dock ingen garanti för att någon viss installation inte kommer att medföra störningar. Du kan prova om den här utrustningen stör radio- eller tv-mottagningen genom att starta och stänga av utrustningen. Om den orsakar störningar kan du försöka att avhjälpa problemet genom att vidta någon eller några av följande åtgärder:Rikta om mottagningsantennen, flytta fjärrkontrollsmottagaren i förhållande till radio-/tv-antennen eller anslut styrenheten till ett annat eluttag så att styrenheten och radion/tv-apparaten hamnar i olika grenkretsar.Kontakta återförsäljaren eller en erfaren radio/tv-tekniker om du behöver mer hjälp.Även följande broschyr från amerikanska Federal Communications Commission kan vara användbar: ”How to Identify and Resolve Radio-TV Interference Problems” (information om att identifiera och lösa problem med radio/tv-störningar). Du kan beställa broschyren från U.S. Government Printing Office, Washington, DC 20402, USA. Artikelnr: 004-000-00345-4.

FCC-ID: OF7PFB1

IC: 3575A-PFB1

Följande två villkor ställs för driften: (1) Den här enheten får inte orsaka störningar och (2) enheten måste tåla alla eventuella störningar som den kan utsättas för, inklusive störningar som kan orsaka oavsiktlig användning av enheten.

⚠ VAR FÖRSIKTIG

Användaren kan förlora rätten att använda utrustningen om han eller hon gör ändringar eller modifikationer som inte uttryckligen har godkänts av den part som ansvarar för överensstämmelsen.

Detta tändningssystem överensstämmer med bestämmelserna i kanadensiska ICES-002

Introduktion

Lövblåsen monteras bakom en åkmaskin och är avsedd att användas av yrkesförare som har anlitats för kommersiellt arbete. Den är främst konstruerad för att med hjälp av blåskraft rensa bort löv och skräp från större områden på väl underhållna parkgräsmattor, golfbanor, sportanläggningar och kommersiella anläggningar.

Läs den här informationen noga så att du lär dig att använda och underhålla produkten på rätt sätt, och för att undvika person- och produktskador. Du är ansvarig för att produkten används på ett korrekt och säkert sätt.

Kontakta gärna Toro direkt på www.Toro.com för information om produkter och tillbehör, hjälp med att hitta en återförsäljare eller för att registrera din produkt.

Kontakta en auktoriserad återförsäljare eller Toros kundservice och ha produktens modell- och serienummer till hands om du har behov av service, Toro-originaldelar eller ytterligare information. Figur 1 visar var du finner produktens modell- och serienummer. Skriv in numren i det tomma utrymmet.

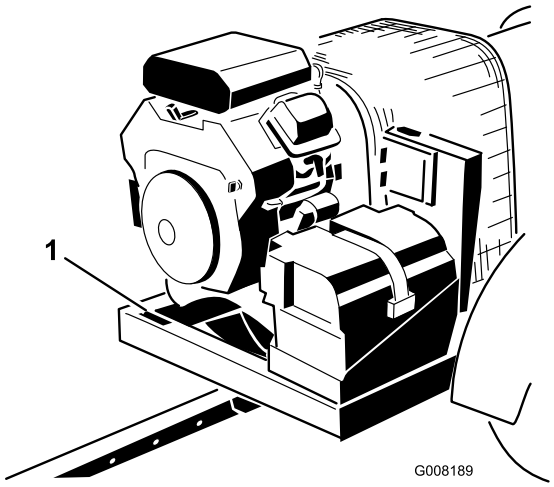

Figur 1

1. Modell- och serienummer

© 2011—The Toro® Company
8111 Lyndale Avenue South
Bloomington, MN 55420

Kontakta oss på www.Toro.com.
Tryckt i USA.
Med ensamrätt

Modellnr _____

Serienr _____

I den här bruksanvisningen anges potentiella risker och alla säkerhetsmeddelanden har markerats med en varningssymbol (Figur 2), som anger fara som kan leda till allvarliga personskador eller dödsfall om föreskrifterna inte följs.

Figur 2

1. Varningssymbol

Två andra ord används också i den här bruksanvisningen för att markera information. **Viktigt** anger speciell teknisk information och **Observera** anger allmän information värd att notera.

Innehåll

Introduktion 2
Säkerhet 4
- Säker användning 4
- Säkerhets- och instruktionsdekaler 6

Montering 7
- 1 Demontera, aktivera och ladda batteriet 8
- 2 Montera batteriet 9
- 3 Montera dragkroken på lövblåsen 9
- 4 Koppla lövblåsen till bogserfordonet 10

Produktöversikt 11
- Reglage 11

Körning 12
- Fylla på bränsle 12
- Kontrollera oljenivån i motorn 13
- Kontrollera däcktrycket 13
- Kontrollera hjulmuttrarnas åtdragning 14
- Starta och stänga av motorn 14
- Timeout för styrenheten 15
- Justera munstyckets riktning 15
- Arbetstips 15

Underhåll 17
- Rekommenderat underhåll 17
- Kontrollista för dagligt underhåll 18
- Serva luftrenaren 19
- Serva motoroljan 19
- Synkronisera fjärrsändaren och styrenheten 21
- Serva tändstiften 21
- Byta ut bränslefiltret 22
- Serva bränsletanken 22
- Rengöra motorfiltret och oljekylaren 23
- Kontrollera munstycksklämman 23
- Justera remmen 23
- Underhålla elsystemet 24
- Avfallshantering 24
- Förvaring 24

Scheman 25

Säkerhet

Förmågan att kontrollera risker och förebygga olyckor beror på hur medveten, ansvarsfull och välutbildad den personal är som använder, transporterar, underhåller och förvarar maskinen. Felaktig användning eller felaktigt underhåll av maskinen kan leda till personskador eller dödsfall. Följ nedanstående säkerhetsföreskrifter för att minska denna risk för skador eller dödsfall.

Säker användning

Nedanstående föreskrifter härrör från ANSI-standarden B71.4-2004.

Utbildning

- Läs bruksanvisningen och allt annat utbildningsmaterial. Om någon förare eller mekaniker inte kan läsa texten är det ägarens ansvar att förklara innehållet i materialet för honom eller henne.
- Lär dig hur man använder utrustningen på ett säkert sätt och bekanta dig med manöverorgan och säkerhetsskyltar.
- Alla förare och mekaniker måste få utbildning. Det är ägaren som ansvarar för att utbilda användarna.
- Låt aldrig barn eller personer som inte har fått nödvändig utbildning köra eller utföra underhåll på maskinen. Lokala föreskrifter kan begränsa användarens ålder.
- Ägaren/användaren kan förebygga och ansvarar för olyckor eller skador som han/hon utsätter sig själv och andra människor eller egendom för.

Förberedelser

- Undersök terrängen för att avgöra vilka tillbehör och redskap som krävs för att utföra arbetet på ett bra och säkert sätt. Använd endast tillbehör och redskap som har godkänts av tillverkaren.
- Bär lämpliga skyddskläder som hjälm, skyddsglasögon och hörselskydd. Långt hår och löst sittande kläder eller smycken kan fastna i rörliga delar.
- Inspektera området där maskinen ska köras ordentligt, och ta bort föremål som stenar, leksaker och ledningar som annars kan slungas omkring av maskinen.
- Se till så att kringstående håller sig på behörigt avstånd från arbetsområdet.
- Håll alla skydd och säkerhetsanordningar på plats. Om ett skydd eller en säkerhetsanordning inte fungerar eller om en dekal är skadad eller oläslig ska detta åtgärdas innan maskinen används. Dra också åt alla lösa muttrar, bultar och skruvar för att garantera att maskinen kan användas på ett säkert sätt.
- Var extra försiktig när du hanterar bensin och annat bränsle. Dessa bränslen är brandfarliga och dess ångor är explosiva.
  - Använd endast en godkänd behållare
  - Fyll aldrig på och tappa inte ur bränsle ur maskinen inomhus.
  - Ta aldrig bort tanklocket eller fyll på bensin när motorn är igång. Låt motorn svalna innan du tankar maskinen. Rök inte.
- Kontrollera att säkerhetsbrytarna och skydden sitter fast ordentligt och fungerar som de ska. Kör inte maskinen om dessa inte fungerar som de ska.

Användning

- Var uppmärksam, sänk farten och var försiktig när du svänger. Titta bakåt och åt sidan innan du ändrar körriktning.
- Var uppmärksam på munstyckets riktning och vänd inte munstycket mot någon.
- Var extra försiktig när du lastar maskinen på eller av en släpvagn eller lastbil.
- Var försiktig när du närmar dig hörn med skymd sikt, buskage, träd eller andra objekt som kan försämra sikten.
- Kör inte motorn i ett trångt utrymme utan lämplig ventilation och rikta inte heller munstycket mot ett sådant utrymme. Avgaser är farliga och kan orsaka dödsfall.
- Den här produkten kan överskrida bullernivåer på 85 dB(A) vid förarsätet. För längre arbetspass rekommenderas hörselskydd för att minska risken för permanenta hörselskador.
- Det krävs koncentration för att använda maskinen. Du undviker att tappa kontrollen genom att:
  - Kör bara maskinen i dagsljus eller i bra belysning.
  - Kör långsamt och se upp för hål och andra dolda faror.
  - Kör inte nära sandgropar, diken, bäckar eller andra faror.
  - Sänk farten när du ska göra tvära svängar och när du ska svänga i sluttningar.

- Undvik att starta och stanna plötsligt.
- Innan du börjar backa måste du titta bakåt och kontrollera att ingen befinner sig bakom maskinen.
- Se upp för trafik när du kör nära eller korsar vägar. Lämna alltid företräde.

- Gå inte nära munstycksöppningen när maskinen används. Se till så att kringstående håller sig på avstånd från munstycksöppningen och rikta inte munstycket mot kringstående.
- Kör inte maskinen om du är påverkad av alkohol, läkemedel eller andra droger.
- Blixtnedslag kan leda till allvarliga personskador eller dödsfall. Om det blixtrar eller åskar i området ska maskinen inte användas. Sök skydd.
- Vänd inte runt maskinen om bogserfordonet får motorstopp eller om maskinen tappar fart och inte kan köra ända uppför en backe. Backa alltid bogserfordonet långsamt rakt nedför sluttningen.
- **Riskera inte skador!** Avbryt arbetet **om en person eller ett djur utan förvarning dyker upp i eller i närheten av användningsområdet.** Vårdslös körning kombinerat med ojämn terräng, rikoschetter eller felaktigt placerade säkerhetsskydd kan leda till skador från kringslungade föremål. Återuppta inte arbetet förrän området är fritt.
- Rör inte motorn eller ljuddämparen medan motorn är igång eller kort efter att den har stängts av. Dessa delar kan vara så heta att de kan orsaka brännskador.

Underhåll och förvaring

- Låt motorn svalna innan du ställer maskinen i förvar, och förvara den inte i närheten av öppen eld.
- Stäng av bränsletillförseln vid förvaring och under transport. Förvara inte bränsle nära öppen eld och tappa inte ur bränsle inomhus.
- Parkera maskinen på ett plant underlag. Låt aldrig outbildade personer serva maskinen.
- Använd domkrafter för att stötta upp komponenter när det behövs.
- Koppla bort batteriet och lossa tändkablarna innan du utför några reparationer. Lossa minuskabelanslutningen först och pluskabelanslutningen sist. Återanslut plus först och minus sist.
- Ta ut nyckeln ur tändningslåset när maskinen ska servas, justeras eller förvaras, så att inte motorn startas av misstag.
- Utför endast det underhåll som beskrivs i den här bruksanvisningen. Kontakta en auktoriserad Toro-återförsäljare vid eventuellt behov av större reparationer eller assistans.
- Minska brandrisken genom att hålla motorn fri från fett, gräs, löv och smutsansamlingar. Tvätta aldrig en varm motor eller några elektriska delar med vatten.
- Se till att maskinen är säker att använda genom att dra åt muttrar, bultar och skruvar. Kontrollera monteringsbultarna och muttrarna på fläktaxelns lager regelbundet så att de säkert är åtdragna enligt specifikationerna.
- Om motorn måste vara igång för att ett visst underhåll ska kunna utföras, ska klädesplagg, händer, fötter och andra kroppsdelar hållas borta från fläkten och alla rörliga delar.
- Övervarva inte motorn genom att ändra varvtalsregulatorns inställning. Be en auktoriserad Toro-återförsäljare kontrollera motorns maxhastighet med en varvräknare för att säkerställa dess säkerhet och precision.
- Stäng av motorn innan du kontrollerar oljenivån eller fyller på olja i vevhuset.
- Håll händer och fötter borta från rörliga delar. Gör helst inga justeringar när motorn är igång.
- Ladda batterierna i ett öppet, välventilerat utrymme, på avstånd från gnistor och öppna lågor. Koppla bort laddaren från eluttaget innan du ansluter den till eller kopplar bort den från batteriet. Använd skyddskläder och isolerade verktyg.
- Håll alla delar i gott bruksskick och samtliga beslag åtdragna. Byt ut alla slitna eller skadade dekaler.
- Använd endast redskap som har godkänts av Toro. Garantin kan upphöra att gälla om redskap som ej har godkänts används.

Säkerhets- och instruktionsdekaler

Säkerhetsdekalerna och säkerhetsinstruktionerna är fullt synliga för föraren och finns nära alla potentiella farozoner. Dekaler som har skadats eller försvunnit ska bytas ut eller ersättas.

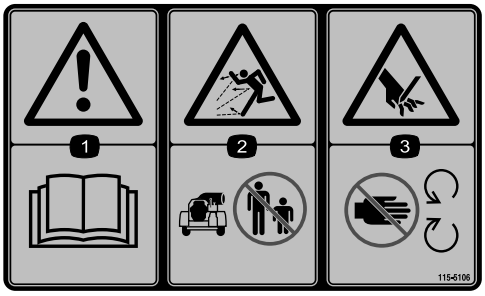

115-5106

1. Varning – läs *bruksanvisningen*.
2. Risk för utslungade föremål – håll kringstående på behörigt avstånd från maskinen.
3. Avkapnings-/avslitningsrisk för händer – håll avstånd till rörliga delar och se till att alla skydd sitter på plats.

115-5113

1. Varning – läs *bruksanvisningen* och använd hörsel- och ögonskydd.

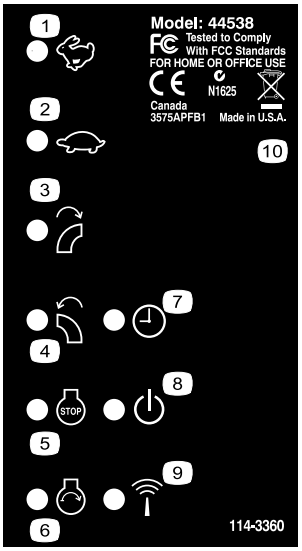

114-3360

1. Snabbt
2. Långsamt
3. Vrid munstycket åt höger
4. Vrid munstycket åt vänster
5. Motor – stopp
6. Motor – start
7. Timeout
8. Effekt
9. Radiofrekvensaktivitet
10. Innehåller återvinningsbara material – ska ej kasseras.

115-5105

1. Varning – läs *bruksanvisningen*.
2. Varning – använd inte maskinen om du inte har fått förarutbildning.
3. Varning – stäng av motorn, ta ut tändningsnyckeln och läs anvisningarna innan du utför service eller underhåll.
4. Risk för utslungade föremål – håll kringstående på behörigt avstånd från maskinen.
5. Varning – håll avstånd till rörliga delar och se till att alla skydd sitter på plats.
6. Varning – starta inte motorn när maskinen är bortkopplad från bogserfordonet. Koppla maskinen till bogserfordonet innan du startar motorn.

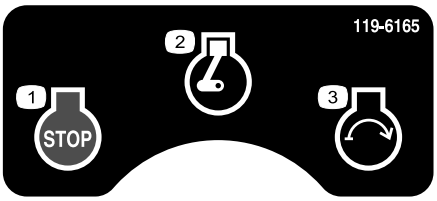

119–6165

1. Motor – stopp
2. Motor – kör
3. Motor – start

Montering

Lösa delar

Använd diagrammet nedan för att kontrollera att alla delar finns med.

Tillvägagångssätt	Beskrivning	Antal	Användning
1	Elektrolyt (medföljer ej)	Vid behov	Ladda batteriet.
2	Vaselin (medföljer ej)	Vid behov	Montera batteriet.
3	Lövblåsenhet Dragkrok Bult (3/8 x 3 tum) Flänsmutter (3/8 tum) Dragkroksklyka Bult (5/8 x 4–1/2 tum) Låsmutter (5/8 tum)	1 1 2 2 1 2 2	Montera dragkroken på lövblåsen
4	Hakbult Sprint-	1 1	Koppla lövblåsen till bogserfordonet

Media och extradelar

Beskrivning	Antal	Användning
Reservdelskatalog Bruksanvisning	1 1	Läses innan maskinen används.
Motorbruksanvisning	1	Används som referens för information om hur motorn fungerar och underhålls
Förarutbildningsmaterial	1	Ses innan maskinen tas i bruk.
Fjärrkontroll	1	Används för att fjärrstyra lövblåsen
Certifikat om överensstämmelse	1	Visar att maskinen följer CE-standarden.

Obs: Vänster och höger sida på maskinen är lika med förarens vänstra respektive högra sida vid normal körning.

1

Demontera, aktivera och ladda batteriet

Delar som behövs till detta steg:

Vid behov	Elektrolyt (medföljer ej)

Tillvägagångssätt

1. Om batteriet inte är fyllt med elektrolyt eller aktiverat, ska du köpa bulkelektrolyt med en specifik vikt på 1,260 från närmaste batteriförsäljare och fylla på batteriet.

⚠ FARA

Batterielektrolyt innehåller svavelsyra som är ett dödligt gift och som orsakar allvarliga brännskador.

- **Drick inte av elektrolyten och undvik kontakt med hud, ögon eller kläder. Använd skyddsglasögon för att skydda ögonen och gummihandskar för att skydda händerna.**
- **Fyll på batteriet på en plats där du har tillgång till rent vatten och kan skölja av huden.**

VARNING

KALIFORNIEN
Proposition 65 Varning

Batteripoler, kabelanslutningar och tillbehör till dessa innehåller bly och blykomponenter, kemikalier som staten Kalifornien anser orsaka cancer och fortplantningsskador. Tvätta händerna när du har hanterat batteriet.

2. Ta bort remmen som håller fast batterikåpan på batterilådan (Figur 3).

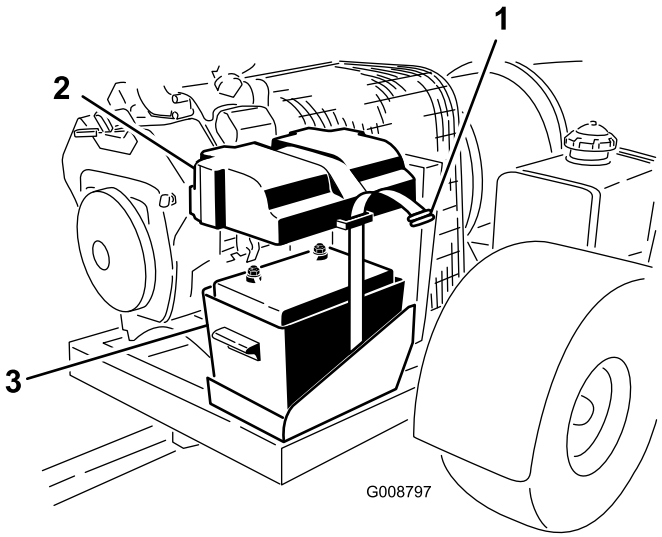

Figur 3

1. Batterirem
2. Batterikåpa
3. Batterilåda

3. Demontera kåpan och lyft upp batteriet ur batterilådan.
4. Rengör batteriets ovansida och ta bort luftarlocken (Figur 4).
5. Fyll försiktigt på varje cell med elektrolyt upp till korrekt nivå (Figur 4).

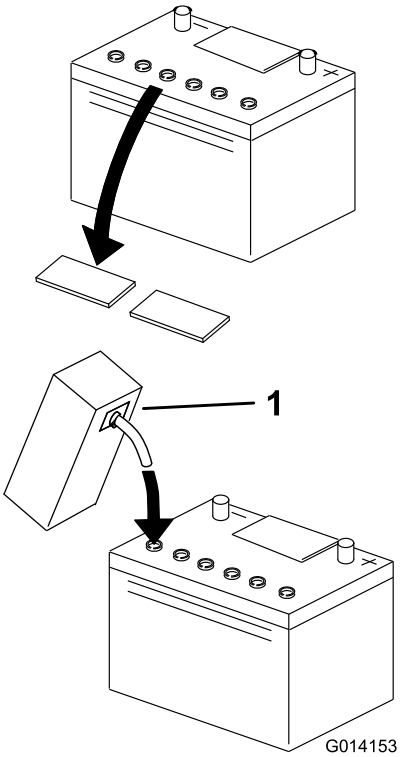

Figur 4

1. Elektrolyt

Viktigt: Fyll inte på batteriet för mycket. Elektrolyten kommer att rinna över på andra delar av maskinen och orsaka allvarlig korrosion och slitage.

6. Sätt tillbaka luftarlocken.
7. Anslut en 3 till 4 A batteriladdare till batteripolerna (Figur 5). Ladda batteriet med 3 till 4 ampere under 4 till 8 timmar.

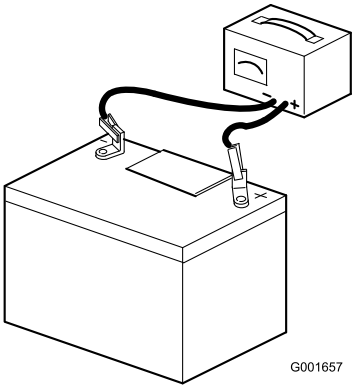

Figur 5

⚠ VARNING

När batteriet laddas bildas explosiva gaser.

Rök aldrig nära batteriet och håll det borta från gnistor och lågor.

8. När du har laddat batteriet tar du bort luftarlocken och kontrollerar elektrolytnivån.
9. Fyll vid behov på varje cell upp till korrekt nivå (Figur 4).
10. Koppla bort laddaren från eluttaget och batteripolerna när batteriet är laddat.

2

Montera batteriet

Delar som behövs till detta steg:

Vid behov	Vaselin (medföljer ej)

Tillvägagångssätt

1. Skjut in batteriet i batterilådan med polerna vända mot motorn.

⚠ VARNING

Batteripolerna eller verktyg av metall kan orsaka kortslutning mot metallkomponenter i processorn och skapa gnistor. Gnistor kan få batterigaserna att explodera, vilket kan leda till personskador.

- **Låt inte batterianslutningarna komma i kontakt med några av maskinens metalldelar när du monterar eller tar bort batteriet.**
- **Låt inte metallverktyg kortslutas mellan batteripolerna och maskinens metalldelar.**

2. Anslut minuskabeln (den svarta kabeln) till batteriets minuspol (–).

⚠ VARNING

Om batterikabeln dras fel kan lövblåsen och kablarna skadas och gnistor uppstå. Gnistorna kan få batterigaserna att explodera, vilket kan leda till personskador.

- **Lossa alltid batteriets minuskabel (svart) innan du lossar pluskabeln (röd).**
- **Anslut alltid pluskabeln (röd) innan du ansluter minuskabeln (svart).**

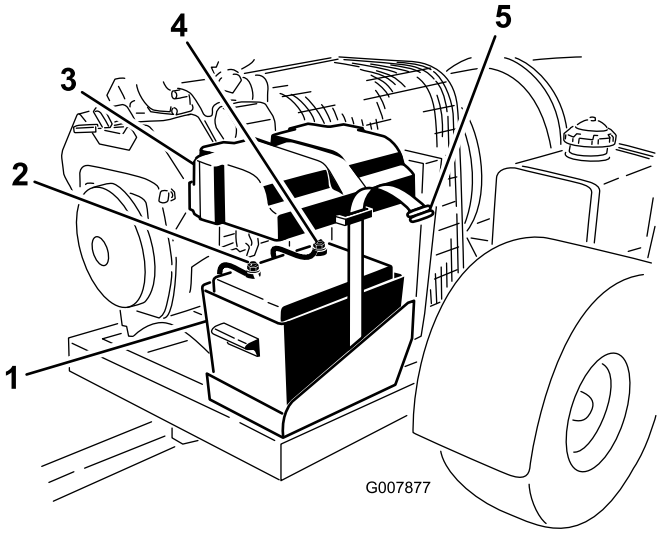

Figur 6

1. Batterilåda
2. Batteriets minuspol
3. Batterikåpa
4. Batteriets pluspol
5. Batterirem

3. Fäst pluskabeln (röd) på batteriets pluspol (+).
4. Fetta in polerna och monteringsfästena med vaselin för att förhindra korrosion.
5. Montera batterikåpan och fäst den med remmen.

3

Montera dragkroken på lövblåsen

Delar som behövs till detta steg:

1	Lövblåsenhet
1	Dragkrok
2	Bult (3/8 x 3 tum)
2	Flänsmutter (3/8 tum)
1	Dragkroksklyka
2	Bult (5/8 x 4–1/2 tum)
2	Låsmutter (5/8 tum)

Tillvägagångssätt

1. Ställ lövblåsen på en plan, jämn yta.
2. För in dragkroksröret i ramfästena (Figur 7). Fäst röret på ramen med två bultar (3/8 x 3 tum) och flänsmuttrar (3/8 tum).

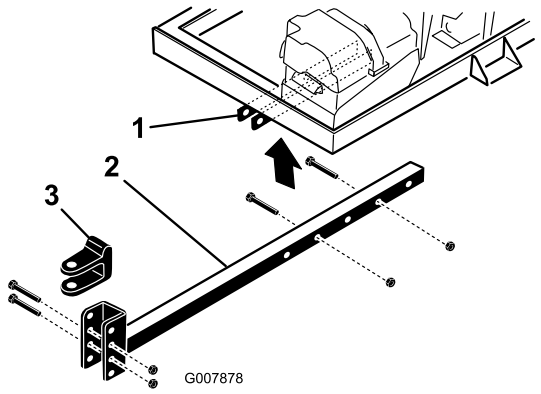

Figur 7

1. Ramfästen
2. Dragkroksrör
3. Dragkroksklyka

Obs: Det går att vrida dragkroksröret 180 grader så att det passar olika dragkrokshöjder.

4

Koppla lövblåsen till bogserfordonet

Delar som behövs till detta steg:

1	Hakbult
1	Sprint-

Tillvägagångssätt

1. Backa bogserfordonet mot lövblåsen.
2. Sätt lövblåsens dragkroksklyka på samma höjd som bogserfordonets dragkrok på följande sätt:
   - Sätt dragkroksröret på en domkraft så att det är parallellt mot marken.
   - Ta bort de bultar och låsmuttrar som håller fast dragkroksklykan (Figur 7) på dragkroksröret.
   - Höj eller sänk dragkroksklykan så att den är ungefär i jämnhöjd med bogserfordonets dragkrok.
   - Fäst klykan på dragkroken med de bultar och låsmuttrar som du tog bort tidigare. Kontrollera att lövblåsens ram är parallell mot marken.
3. Gör på följande vis för att justera dragkroksrörets längd så att inte lövblåsen kommer emot bogserfordonet när du svänger:
   - Lossa de bultar och muttrar som håller fast dragkroksröret på ramfästena (Figur 7).
   - Fäst röret på ramen med bultarna och flänsmuttrarna.
4. Koppla ihop lövblåsens dragkroksklyka och bogserfordonets dragkrok med hakbulten och klykan (Figur 8).

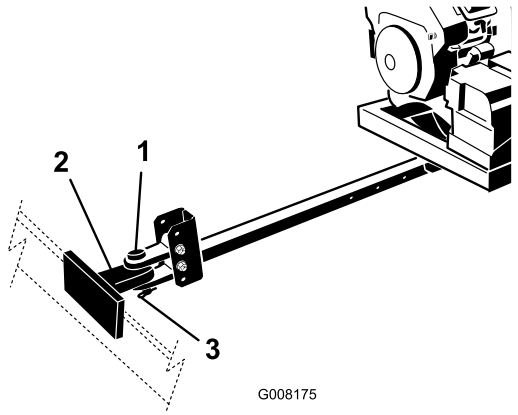

Figur 8

1. Hakbult
2. Bogserfordonets dragkrok
3. Sprint-

Produktöversikt

Reglage

Motor, stopp

Tryck på knappen ”Motor, stopp” för att stänga av motorn (Figur 9).

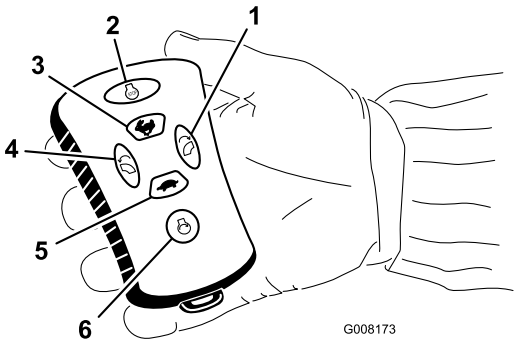

Figur 9

1. Munstycksriktning, höger
2. Motor, stopp
3. Gas, snabbt
4. Munstycksriktning, vänster
5. Gas, sakta
6. Motor, start

Motor, start

Slutför startsekvensen och tryck sedan på knappen ”Motor, start” för att starta motorn (Figur 9). Information om startsekvensen finns i Starta motorn.

Munstycksriktning

Tryck på den vänstra eller högra knappen för att vrida munstycket i önskad riktning (Figur 9).

Motorvarvtal

Tryck på knappen för ”Gas, snabbt” (kaninen) eller ”Gas, sakta” (sköldpaddan) för att öka eller minska motorns varvtal (Figur 9).

Tändningslås

Tändningslåset (Figur 10), som används för att starta och stänga av motorn, har tre lägen: OFF (av), RUN (kör) och START. Vrid nyckeln medurs till startläget för att aktivera startmotorn. Släpp nyckeln när motorn startar. Nyckeln går automatiskt tillbaka till det påslagna läget. Vrid nyckeln moturs till OFF (av) för att stänga av motorn.

Chokereglage

Flytta chokereglaget (Figur 10) till det aktiverade läget när du ska starta en kall motor.

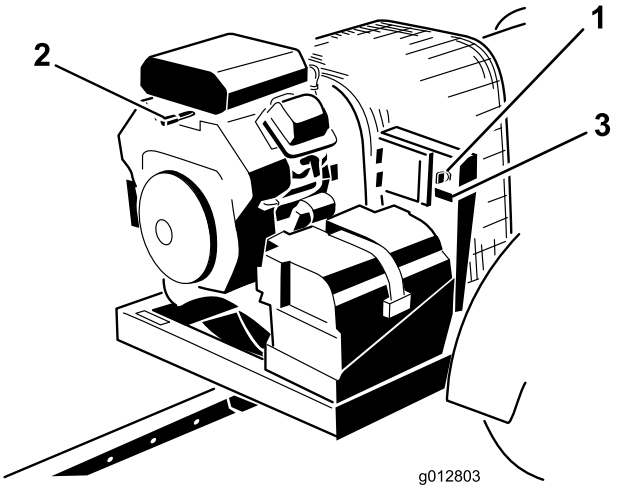

Figur 10

1. Tändningslås
2. Chokereglage
3. Timmätare

Timmätare

Timmätaren (Figur 10) visar det totala antalet timmar som maskinen har varit i drift.

Körning

Obs: Vänster och höger sida på maskinen är lika med förarens vänstra respektive högra sida vid normal körning.

Fylla på bränsle

Använd vanlig **blyfri** bensin för fordon (minst 85 oktan). Om du inte har tillgång till vanlig blyfri bensin kan du använda blyhaltig bensin. Bränsletanken rymmer 18,9 liter.

Viktigt: Använd aldrig metanol, bensin som innehåller metanol eller gasol som innehåller mer än 10 % etanol, eftersom det kan skada bränslesystemet. Blanda inte olja i bensinen.

⚠ FARA

Under vissa omständigheter är bensin extremt lättantändligt och högexplosivt. Brand eller explosion i bensin kan orsaka brännskador och materiella skador.

- **Fyll på tanken på en öppen plats utomhus, när motorn är kall. Torka upp utspilld bensin.**
- **Fyll aldrig på bränsletanken i en sluten släpvagn.**
- **Fyll inte tanken helt full. Fyll bränsletanken med bensin tills nivån ligger mellan 6 och 13 mm under påfyllningsrörets nedersta del. Det lediga utrymmet behövs för bensinens expansion.**
- **Rök aldrig när du handskas med bensin och håll dig borta från öppen eld eller platser där bensinångor kan antändas av gnistor.**
- **Förvara bensin i en godkänd dunk och håll den utom räckhåll för barn. Köp aldrig mer bensin än vad som går åt inom en månad.**
- **Kör inte utan att ha hela avgassystemet på plats och i gott fungerande skick.**

⚠ FARA

Under vissa förhållanden vid tankning kan statisk elektricitet frigöras och orsaka gnistor som kan antända bensinångorna. Brand eller explosion i bensin kan orsaka brännskador och materiella skador.

- **Ställ alltid bensindunkar på marken en bit bort från ditt fordon före påfyllning.**
- **Fyll inte på bensindunkar inne i ett fordon eller på lastbilsflak eller släp, eftersom plastmattor och liknande kan isolera dunken och förlänga urladdningstiden för eventuell statisk elektricitet.**
- **Lasta av bensindrivna maskiner från lastbilen eller släpet om så är praktiskt möjligt och fyll på bensin när maskinen står på marken.**
- **Fyll på maskinen från en dunk hellre än med munstycket på en bensinpump om det inte är möjligt att lasta av maskinen från lastbilen eller släpet.**
- **Håll hela tiden kontakt mellan munstycket på bensinpumpen och kanten på tank- eller dunköppningen tills tankningen är klar om tankning måste ske från bensinpump.**

⚠ VARNING

Bensin är skadligt eller dödligt om det förtärs. Längre exponering för bränsleångor kan orsaka allvarliga skador och sjukdom.

- **Undvik att andas in bränsleångor under en längre tid.**
- **Håll ansiktet borta från munstycket och bränsletanken eller stabilisatoröppningen.**
- **Håll bensin borta från ögon och hud.**

Använda stabiliserare/konditionerare

Använd en bränslestabiliserare/-konditionerare i maskinen för att få följande fördelar:

- Håller bensinen färsk vid förvaring upp till tre månader. För längre förvaring rekommenderas att bränsletanken töms.
- Rengör motorn under körning.
- Motverkar att gummiliknande beläggningar bildas i bränslesystemet, något som orsakar trög start.

Viktigt: Använd inte bränsletillsatser som innehåller metanol eller etanol.

Tillsätt rätt mängd stabiliserare/konditionerare till bensinen.

Obs: En stabiliserare/konditionerare fungerar effektivast när den blandas med färsk bensin. Använd alltid bränslestabiliserare så minimeras risken för avlagringar i bränslesystemet.

Fylla på bränsletanken

1. Stäng av motorn.
2. Rengör området runt tanklocket och ta av locket (Figur 11).

   Obs: På tanklocket finns en mätare som visar bränslenivån.

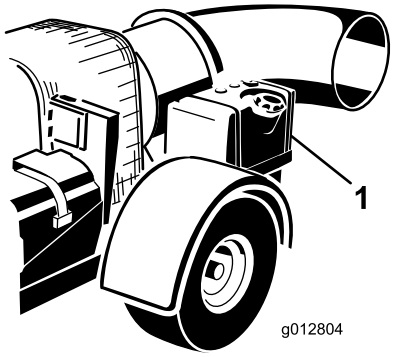

Figur 11

1. Bränsletank

3. Fyll bränsletanken med vanlig blyfri bensin tills nivån ligger mellan 6 och 13 mm under påfyllningsrörets nedersta del.

   Det tomma utrymmet behövs för att bensinen ska kunna expandera. Fyll inte tankarna helt fulla.
4. Sätt tillbaka tanklocket ordentligt.
5. Torka upp all eventuell utspilld bensin.

Kontrollera oljenivån i motorn

Kontrollera oljenivån i vevhuset innan du startar motorn och använder maskinen. Läs mer i Kontrollera oljenivån.

Kontrollera däcktrycket

Kontrollera däcktrycket (Figur 12).

Däcktrycket ska vara 96,5 kPa.

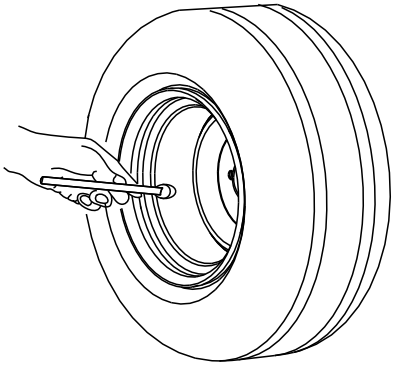

Figur 12

Kontrollera hjulmuttrarnas åtdragning

Serviceintervall: Efter de första 10 timmarna

Kontrollera hjulmuttrarnas åtdragning innan du tar maskinen i drift och efter de första 10 körtimmarna.

⚠ VARNING

Om hjulmuttrarna inte dras åt ordentligt kan hjulen lossna eller fungera felaktigt, vilket kan leda till personskador. Dra åt hjulmuttrarna till 5,1–7,3 Nm.

Starta och stänga av motorn

Starta motorn

⚠ VARNING

ROTERANDE DELAR KAN ORSAKA ALLVARLIGA PERSONSKADOR

- **Håll händer och fötter borta från maskinen när den är igång.**
- **Håll händer, fötter, hår och kläder borta från alla rörliga delar för att undvika personskador.**
- **Använd ALDRIG maskinen om några kåpor, höljen eller skydd har tagits bort.**

1. Koppla lövblåsen till bogserfordonet innan du startar den.
2. Flytta chokereglaget till det påslagna läget innan du startar en kall motor.

   Obs: En varm eller het motor behöver eventuellt **inte** chokas. Flytta chokereglaget till det avstängda läget när motorn har startats.

3. Vrid tändningsnyckeln till startpositionen och släpp den sedan snabbt i det påslagna läget. Därmed aktiveras mottagaren (Figur 13).

   Obs: Om nyckeln har varit i det påslagna läget en längre tid ska du föra den till det avslagna läget innan du fortsätter med startproceduren.

4. Använd följande startsekvens på fjärrkontrollen för att starta motorn:

   Obs: Om du gör det kan inte motorn startas av misstag med fjärrkontrollen.

   - Tryck på **STARTKNAPPEN**.
   - Tryck sedan på **knappen för att vrida åt vänster**.
   - Tryck därefter på **knappen för att vrida åt höger**.
   - Håll sedan ned **STARTKNAPPEN** tills motorn startas.

   Viktigt: Låt inte startmotorn gå i mer än 10 sekunder åt gången. Låt det gå 30 sekunder mellan startförsöken så att motorn hinner svalna, om motorn inte startar. Om du inte följer dessa anvisningar kan startmotorn brännas.

   Obs: Om STARTKNAPPEN trycks ned av misstag utan att startsekvensen har slutförts, fungerar inte knapparna för att vrida munstycket. Vänta i fem sekunder innan du trycker på knapparna för att vrida munstycket.

5. Flytta chokereglaget till det avstängda läget när motorn har startats. För tillbaka chokereglaget till det påslagna läget i några sekunder om motorn börjar hacka eller om den stannar, och för sedan gasreglaget till önskad position. Upprepa proceduren vid behov.

Stänga av motorn

1. Flytta gasreglaget till mittläget mellan långsamt och snabbt.
2. Låt motorn gå på tomgång i 20 sekunder.
3. Tryck på STOPPKNAPPEN på fjärrkontrollen.
4. Vrid nyckeln till det avstängda läget och ta ut den ur tändningen om du ska lämna maskinen utan uppsikt (Figur 13).

   Viktigt: Lamporna på styrmodulen förblir påslagna och utkastaren kan vridas i 2,5 timme

efter att nyckeln har vridits till det avstängda läget.

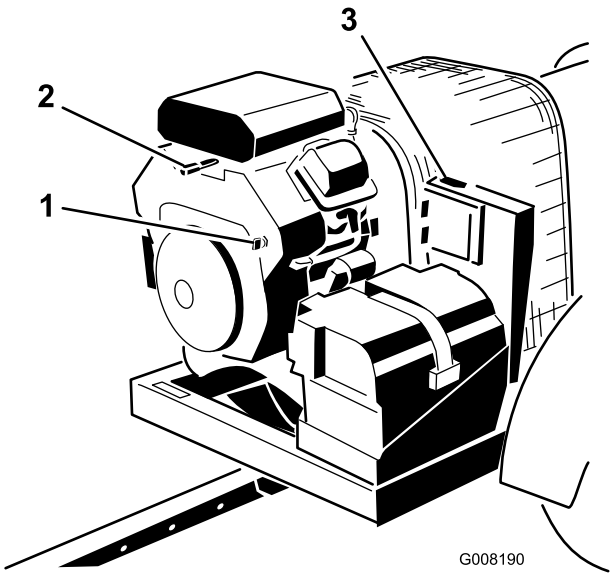

Figur 13

1. Tändningslås
2. Chokereglage
3. Timmätare

Timeout för styrenheten

Blåsaren är utrustad med en timeout-funktion för styrenheten. Timeout-funktionen aktiveras efter 2,5 timmes kontinuerlig **inaktivitet** i fjärrsändaren.

- I timeout-läget körs inte motorn (eller så stängs den av) och fjärrsändaren kontrollerar inte några funktioner.
- För att aktivera styrenheten i timeout-läget vrider du tändningsnyckeln till läget OFF och sedan tillfälligt till startläget (motorn vrids runt).
- Undvik timeout för styrenheten under drift genom att använda fjärrsändaren för att vrida utkastaren eller ändra motorns varvtal åtminstone var 2,5 timme.

Justera munstyckets riktning

Du kan växla munstycksöppningens riktning från höger till vänster genom att trycka på aktuell knapp på fjärrkontrollen (Figur 14).

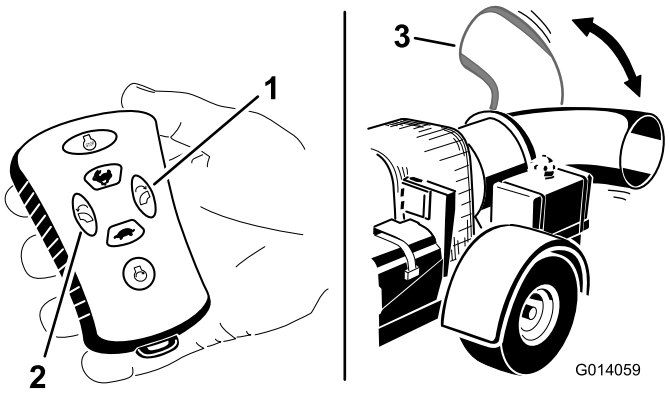

Figur 14

1. Munstycksriktning, höger
2. Munstycksriktning, vänster
3. Justerbart munstycke

Arbetstips

⚠ VARNING

Luften som blåses ut är kraftfull och kan orsaka skador eller göra så att användaren tappar fotfästet.

- **Gå inte nära munstycksöppningen när maskinen används.**
- **Håll kringstående på avstånd från munstycksöppningen när maskinen används.**

⚠ FARA

OM MASKINEN VÄLTER KAN DET ORSAKA ALLVARLIGA PERSONSKADOR ELLER DÖDSFALL.

- **Använd ALDRIG maskinen i branta backar.**
- **Kör rakt uppför och nedför backar, aldrig tvärgående.**
- **Starta och stanna inte plötsligt vid körning uppför eller nedför en backe.**
- **Se upp för hål i terrängen och andra dolda faror. Kör inte nära diken, bäckar eller stup för att undvika att maskinen välter eller att du förlorar kontrollen över den.**
- **Backa långsamt nedför sluttningen om bogserfordonet stannar när du kör uppför en backe. Försök inte vända.**

- Öva dig på att använda lövblåsen. Vi rekommenderar att du blåser skräpet i samma riktning som vinden blåser. På det viset förhindrar du att materialet blåser tillbaka in i det rensade området.

- Var uppmärksam, sänk farten och var försiktig när du svänger. Titta bakåt och åt sidan innan du ändrar körriktning.
- Var uppmärksam på munstyckets riktning och vänd inte munstycket mot någon.
- Var försiktig när du närmar dig hörn med skymd sikt, buskage, träd eller andra objekt som kan försämra sikten.
- Sänk farten när du ska göra tvära svängar och när du ska svänga i sluttningar.
- Titta bakåt och kontrollera att ingen befinner sig bakom maskinen innan du börjar backa.
- Kör inte motorn i ett trångt utrymme utan lämplig ventilation och rikta inte heller munstycket mot ett sådant utrymme. Avgaser är farliga och kan orsaka dödsfall.
- Kör motorn med full gas när du använder maskinen.
- Justera munstycksöppningen så att luften blåses under skräpet.
- Var försiktig när du blåser runt nyanlagda gräsmattor eftersom luftens kraft kan slita upp gräset.
- Använd inte lövblåsen på allmänna vägar.
- Gå inte nära munstycksöppningen när maskinen används. Se till så att kringstående håller sig på avstånd från munstycksöppningen och rikta inte munstycket mot kringstående.
- Vänd inte runt maskinen om bogserfordonet får motorstopp eller om maskinen tappar fart och inte kan köra ända uppför en backe. Backa alltid bogserfordonet långsamt rakt nedför sluttningen.
- **Riskera inte skador!** Avbryt arbetet **om en person eller ett djur utan förvarning dyker upp i eller i närheten av användningsområdet.** Vårdslös körning kombinerat med ojämn terräng, rikoschetter eller felaktigt placerade säkerhetsskydd kan leda till skador från kringslungade föremål. Återuppta inte arbetet förrän området är fritt.
- Kör inte fortare än 30 km/tim. när du transporterar lövblåsen.
- Rör inte motorn eller ljuddämparen medan motorn är igång eller kort efter att den har stängts av. Dessa delar kan vara så heta att de kan orsaka brännskador.

Viktigt: Höj upp munstycket innan du transporterar lövblåsen. Om du låter munstycket vara nedsänkt under en transport kan det stöta emot marken och skadas.

Obs: Det kan hända att styrenheten sänker motorns varvtal till låg tomgång om en större urladdning av statisk elektricitet mot förmodan skulle inträffa. Tryck på knappen för ”Gas, snabbt” (kaninen) på fjärrkontrollen, för att köra med full fart igen i så fall.

Underhåll

Rekommenderat underhåll

Underhållsintervall	Underhållsförfarande
Efter de första 8 timmarna	• Kontrollera remmens spänning och skick.
Efter de första 10 timmarna	• Kontrollera hjulmuttrarnas åtdragning.
Varje användning eller dagligen	• Kontrollera oljenivån i motorn. • Rengöra motorfiltret och oljekylaren. • Kontrollera munstycksklämman.
Var 25:e timme	• Rengör luftfiltrets skumplastinsats och kontrollera om pappersinsatsen är skadad.
Var 50:e timme	• Kontrollera remmens spänning och skick.
Var 100:e timme	• Byt ut luftfiltrets pappersinsats. • Byt oljan i motorn.
Var 200:e timme	• Byt ut oljefiltret. • Kontrollera tändstiften.
Var 500:e timme	• Byt ut bränslefiltret.

Kontrollista för dagligt underhåll

Kopiera sidan och använd den regelbundet.

Kontrollpunkt	**Vecka:**						
	Mån.	**Tis.**	**Ons.**	**Tors.**	**Fre.**	**Lör.**	**Sön.**
Kontrollera instrumentfunktionen							
Kontrollera bränslenivån.							
Kontrollera oljenivån i motorn.							
Rengör motorns luftkylflänsar.							
Inspektera luftfiltrets förrenare.							
Undersök ovanliga motorljud.							
Kontrollera om det läcker vätska någonstans.							
Kontrollera däcktrycket.							
Kontrollera åtdragningen på munstyckets monteringsklämma.							
Bättra på skadad lack.							

Anteckningar om särskilda problem		
Kontrollen utförd av:		
Artikel	Datum	Information

Serva luftrenaren

Serviceintervall: Var 25:e timme—Rengör luftfiltrets skumplastinsats och kontrollera om pappersinsatsen är skadad.

Var 100:e timme—Byt ut luftfiltrets pappersinsats.

Obs: Serva luftrenaren oftare vid extremt dammiga eller sandiga arbetsförhållanden.

Demontera filtren

1. Gör rent omkring luftrenaren så att inte smuts faller ned i motorn och orsakar skador.
2. Skruva av ratten och ta bort luftrenarkåpan (Figur 15).

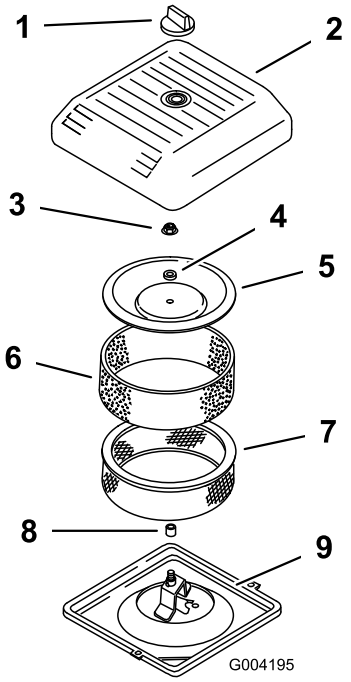

Figur 15

1. Ratt
2. Luftrenarkåpa
3. Mutter för kåpa
4. Distansbricka
5. Kåpa
6. Skumförfilter
7. Pappersfilter
8. Gummitätning
9. Luftrenarens bas

3. Skjut försiktigt bort skumförfiltret från pappersinsatsen (Figur 15).
4. Skruva bort kåpans mutter och ta bort kåpan, distansbrickan och pappersfiltret (Figur 15).

Rengöra skumförfiltret

Viktigt: Byt ut skumplastinsatsen om den är trasig eller sliten.

1. Tvätta skumförfiltret med flytande tvål och varmt vatten. Skölj filtret noga när du har gjort rent det.
2. Torka förfiltret genom att krama det i en ren trasa (vrid inte).
3. Häll 30 till 60 ml olja på förfiltret (Figur 16).

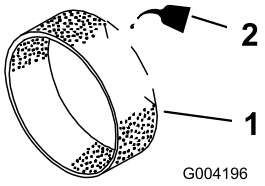

Figur 16

1. Skumplastinsats
2. Olja

4. Krama förfiltret så att oljan fördelas.
5. Inspektera pappersinsatsen och kontrollera om det finns några sprickor, en oljebeläggning eller skador på gummitätningen (Figur 17).

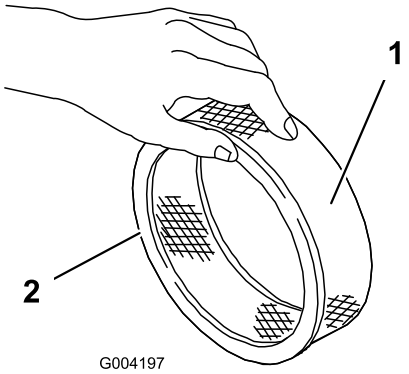

Figur 17

1. Pappersinsats
2. Gummitätning

Viktigt: Rengör aldrig pappersinsatsen. Byt ut pappersinsatsen om den är smutsig eller skadad (efter cirka 100 drifttimmar).

Montera filtren

Viktigt: Kör alltid motorn med både skumplast- och pappersinsatserna monterade för att undvika motorskador.

1. Skjut försiktigt dit skumförfiltret på pappersfiltret (Figur 17).
2. Sätt dit luftrenaren på luftrenarbasen (Figur 15).
3. Montera kåpan och distansbrickan, och fäst kåpan med kåpmuttern (Figur 15). Dra åt muttern till ett moment på 10,7 Nm.
4. Sätt tillbaka luftrenarkåpan och dra åt den med ratten (Figur 15).

Serva motoroljan

Obs: Byt olja oftare när arbetsförhållandena är extremt dammiga eller sandiga.

Oljetyp: Renande olja (API-service SG, SH, SJ eller högre)

Vevhusvolym: 2 liter med filter

Viskositet: Se tabellen nedan.

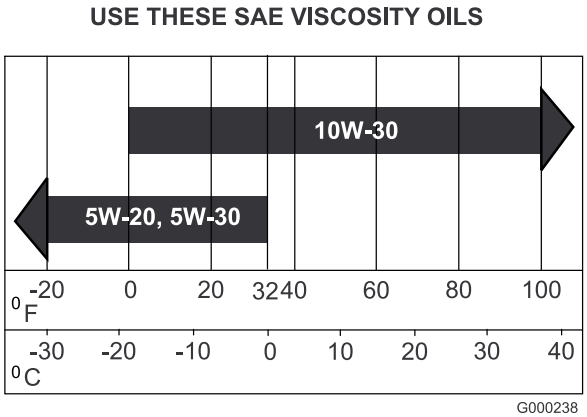

Figur 18

Kontrollera oljenivån i motorn

Serviceintervall: Varje användning eller dagligen

Obs: Det är bäst att kontrollera motoroljan när motorn är kall, innan den har startats för dagen. Låt oljan rinna tillbaka ned till sumpen i minst 10 minuter innan du kontrollerar den, om motorn redan har varit igång. Fyll på olja tills nivån når upp till markeringen ”full” på oljestickan om nivån ligger på eller under markeringen ”add”. FYLL INTE PÅ FÖR MYCKET. Du behöver inte fylla på olja om nivån ligger mellan markeringen ”full” och ”add”.

1. Parkera maskinen på en plan yta.
2. Vrid tändningsnyckeln till det avstängda läget och ta ut nyckeln.
3. Gör rent omkring oljestickan (Figur 19) så att smuts inte kan falla ned i påfyllningshålet och orsaka motorskador.

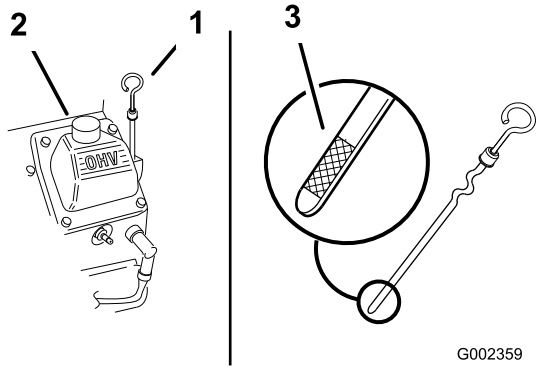

Figur 19

1. Oljesticka
2. Påfyllningsrör

4. Skruva loss oljestickan och torka ren änden (Figur 19).
5. Stick ned oljestickan så långt det går i påfyllningsröret, men skruva inte fast den (Figur 19).
6. Dra ut oljestickan och titta på metalländen. Fyll långsamt på mer olja i påfyllningsröret så att den når upp till markeringen Full.

Viktigt: Kör inte motorn om du har fyllt på för mycket olja i vevhuset. I så fall kan motorn skadas.

Byta oljan

Serviceintervall: Var 100:e timme

1. Starta motorn och låt den gå i fem minuter. Då värms oljan upp så att den rinner lättare.
2. Parkera maskinen så att tömningssidan är något lägre än den motsatta sidan så att tanken töms helt.
3. Stäng av motorn, ta ur nyckeln och vänta tills alla rörliga delar har stannat innan du lämnar förarplatsen.
4. Ställ ett kärl under tömningshålet. Rotera oljetömningsventilen så att oljan töms ut (Figur 20).

   Obs: Det går att sticka in en slang i tömningsventilen för att styra oljeflödets riktning. Slangen medföljer inte maskinen.
5. Stäng tömningsventilen när all olja har runnit ut.

   Obs: Kassera spilloljan på en återvinningsstation.

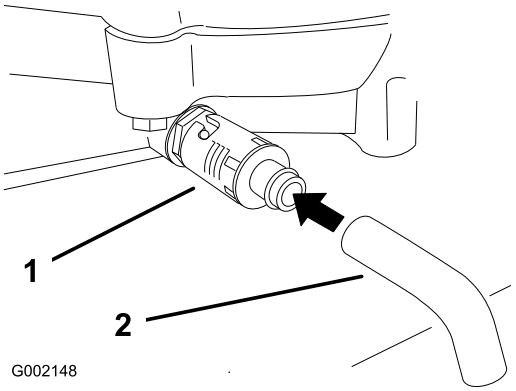

Figur 20

1. Oljetömningsventil
2. Oljetömningsslang (**Medföljer ej**)

6. Häll långsamt i cirka 80 % av den angivna oljan i påfyllningsröret (Figur 19).
7. Kontrollera oljenivån. Läs mer i Kontrollera oljenivån i motorn.
8. Tillsätt långsamt ytterligare olja så att nivån når upp till markeringen **Full**.

Byta ut oljefiltret

Serviceintervall: Var 200:e timme

Obs: Byt oljefilter oftare när arbetsförhållandena är extremt dammiga eller sandiga.

1. Tappa ur oljan från motorn. Läs mer i Byta ut motoroljan.
2. Ta bort det gamla filtret och torka av ytan på påfyllningsadapterns packning (Figur 21).

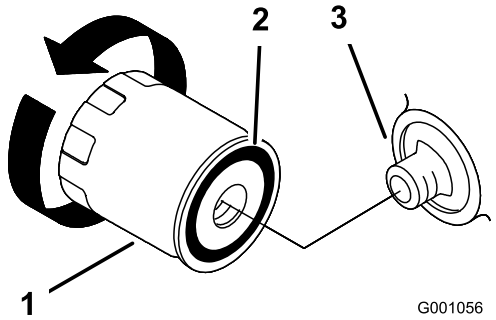

Figur 21

1. Oljefilter
2. Adapterpackning
3. Adapter

3. Stryk på ett tunt lager ny olja på utbytesfiltrets gummipackning (Figur 21).
4. Montera det nya oljefiltret på filteradaptern och vrid oljefiltret medsols tills gummipackningen kommer i kontakt med filteradaptern. Skruva sedan åt filtret ytterligare med två tredjedels varv till ett helt varv (Figur 21).
5. Fyll vevhuset med ny olja av rätt typ. Läs mer i avsnittet Serva motoroljan.
6. Kör motorn i cirka 3 minuter, stäng av motorn och kontrollera om det finns något oljeläckage runt oljefiltret.
7. Kontrollera motorns oljenivå och fyll på olja vid behov.

Synkronisera fjärrsändaren och styrenheten

Om du byter ut fjärrkontrollen eller sändaren måste fjärrkontrollen omsynkroniseras med mottagaren.

1. Leta reda på den gula ledningen med svart rand som finns i ledningsnätsröret från kontakten med sex stift vid mottagaren (Figur 22). Dra ut ledningen ur röret.

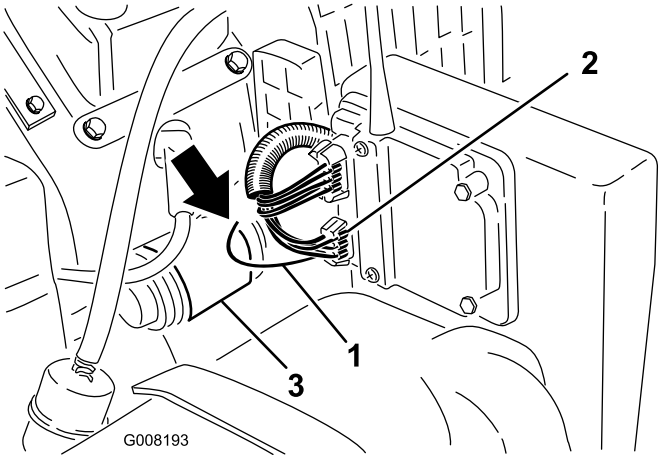

Figur 22

1. Gul ledning med svart rand
2. Kontakt med sex stift
3. Startmotor

2. Vrid tändningsnyckeln till startpositionen och släpp den sedan snabbt i det påslagna läget. Därmed aktiveras mottagaren.
3. Jorda ledningen mot chassit. Du får bra jordning om du kopplar ledningen till en av startmotorns fästdon.
4. Tryck på och håll ned någon av knapparna på fjärrkontrollen medan ledningen är jordad mot chassit.
5. Ta bort ledningen från jordningen medan du fortsätter att hålla ned knappen på fjärrkontrollen.
6. Släpp upp knappen på fjärrkontrollen.
7. Tryck på en av knapparna för att vrida munstycket för att kontrollera att omsynkroniseringen fungerade.
8. Stick in ledningsnätet i röret igen.

Serva tändstiften

Se till att luftgapet mellan mitt- och sidoelektroderna är rätt innan du monterar tändstiftet. Använd en tändstiftsnyckel för att demontera och montera tändstiften samt ett bladmått för att kontrollera och justera luftgapet. Montera nya tändstift vid behov.

Typ: Champion® RC12YC, Champion® Platinum 3071 (eller motsvarande)

Luftgap: 0,76 mm

Kontrollera tändstiften

Serviceintervall: Var 200:e timme

1. Titta mitt på tändstiften (Figur 23). Om isolatorn är ljusbrun eller grå fungerar motorn som den ska. En svart beläggning på isolatorn brukar betyda att luftrenaren är smutsig.

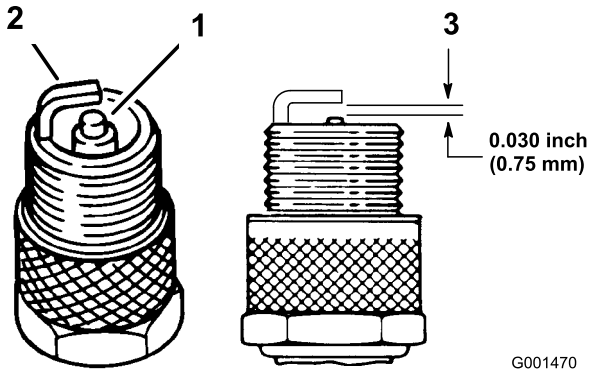

Figur 23

1. Mittelektrodsisolator
2. Sidoelektrod
3. Luftgap (ej i skala)

Viktigt: Byt alltid ut tändstiften om de har en svart beläggning, utslitna elektroder, en oljefilm eller sprickor.

2. Kontrollera avståndet mellan mitt- och sidoelektroderna (Figur 23). Böj sidoelektroden (Figur 23) om avståndet är felaktigt.

Ta bort tändstiften

1. Stäng av motorn, ta ur nyckeln och vänta tills alla rörliga delar har stannat innan du lämnar förarplatsen.
2. Lossa kablarna från tändstiften (Figur 24).

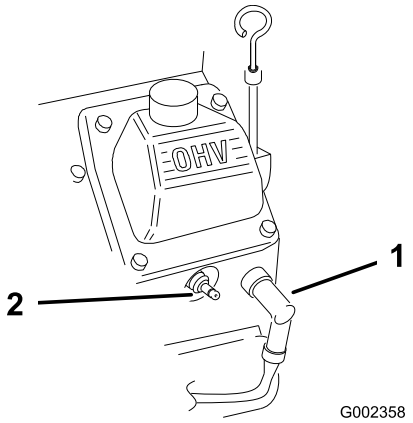

Figur 24

1. Tändkabel
2. Tändstift

3. Gör rent runt tändstiften så att inte smuts faller ned i motorn och orsakar skador.
4. Ta bort tändstiften och metallbrickorna.

Montera tändstiften

1. Montera tändstiften och metallbrickan. Se till att luftgapet är rätt inställt.
2. Dra åt tändstiften till mellan 24 och 30 Nm.
3. Anslut kablarna till tändstiften (Figur 23).

Byta ut bränslefiltret

Serviceintervall: Var 500:e timme

Sätt aldrig tillbaka ett smutsigt filter om det har tagits bort från bränsleslangen.

1. Stäng av motorn, ta ur nyckeln och vänta tills alla rörliga delar har stannat innan du lämnar förarplatsen.
2. Låt maskinen svalna.
3. Kläm ihop ändarna på slangklämmorna och dra bort dem från filtret (Figur 25).

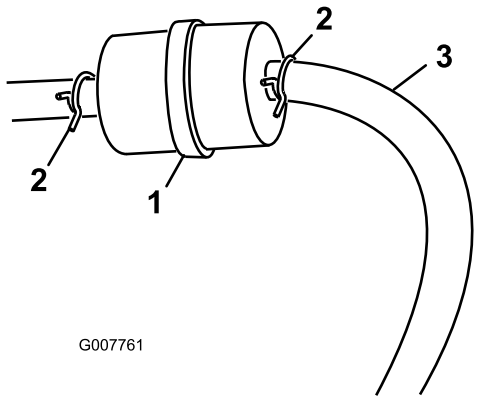

Figur 25

1. Bränslefilter
2. Slangklämma

4. Ta bort filtret från bränsleslangarna.
5. Montera ett nytt filter och för tillbaka slangklämmorna tätt intill filtret igen (Figur 25).

Serva bränsletanken

⚠ FARA

Under vissa omständigheter är bensin extremt lättantändligt och högexplosivt. Brand eller explosion i bensin kan orsaka brännskador och materiella skador.

- **Töm bränsletanken på bensin när motorn är kall. Gör det utomhus på en öppen plats. Torka upp utspilld bensin.**
- **Rök aldrig när du tömmer ut bensin och håll dig borta från öppen eld eller platser där bensinångorna kan antändas av gnistor.**

1. Parkera maskinen på ett jämnt underlag så att bränsletanken kan tömmas helt.
2. Stäng av motorn och ta ur tändningsnyckeln.

3. Lossa slangklämman vid bränslefiltret och skjut den uppåt längs bränsleslangen, bort från filtret (Figur 25).
4. Koppla loss bränsleslangen från bränslefiltret (Figur 25).

   Obs: Låt bensinen rinna ned i en bränsledunk eller ett avtappningskärl (Figur 25).

   Obs: Nu passar det bra att montera ett nytt bränslefilter eftersom tanken är tom.
5. Sätt bränsleslangen på bränslefiltret. Dra tillbaka slangklämman intill filtret för att säkra bränsleslangen (Figur 25).

Rengöra motorfiltret och oljekylaren

Serviceintervall: Varje användning eller dagligen

Kontrollera och rengör motorfiltret och oljekylaren före varje användningstillfälle. Ta bort alla eventuella ansamlingar av gräs, smuts eller annat skräp från oljekylaren och motorfiltret (Figur 26).

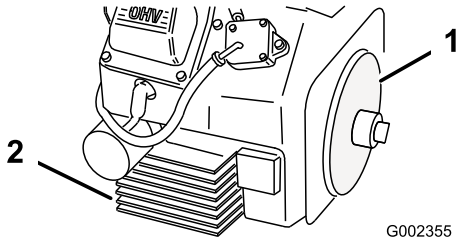

Figur 26

1. Motorfilter
2. Oljekylare

Kontrollera munstycksklämman

Serviceintervall: Varje användning eller dagligen

Kontrollera dagligen att munstycksklämman (Figur 27) sitter åt ordentligt. Om munstycket dras över hinder eller genom sänkor i terrängen kan det lossa från klämman. Dra åt klämmans fästdon till 5,1–5,7 Nm.

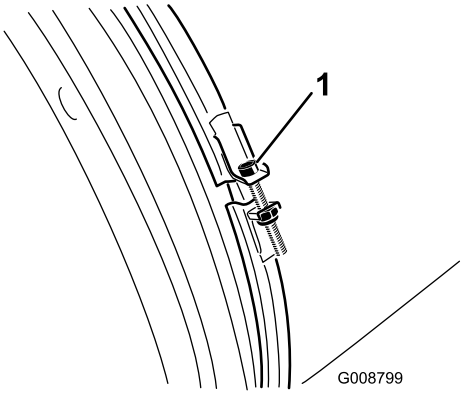

Figur 27

1. Munstycksklämma

Justera remmen

Serviceintervall: Efter de första 8 timmarna

Var 50:e timme

Remmen behöver justeras om den slirar när du byter riktning på munstycket.

1. Lossa de bultar som håller fast remskivans monteringsfäste på lövblåsens ram (Figur 28).

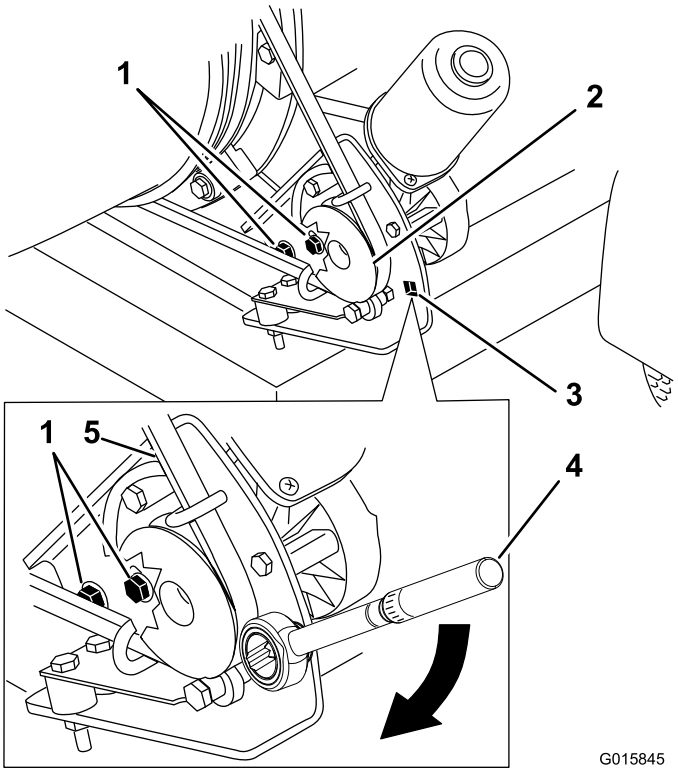

Figur 28

1. Monteringsbultar
2. Remskiva
3. Hål för skiftnyckel
4. Skiftnyckel i remskivans monteringsfäste (22,6–26,0 Nm)
5. Rem

2. Placera en skiftnyckel i remskivans monteringsfäste (Figur 28).
3. Sväng remskivans monteringsfäste bort från munstycket tills skiftnyckeln står på 22,6–26,0 Nm (Figur 28).
4. Dra åt fästbultarna.

Underhålla elsystemet

Viktigt: Koppla bort styrenheten och minuskabeln från batteriet innan du svetsar på maskinen, så att inte elsystemet skadas.

Säkring

En 15 A säkring är inbyggd i maskinens ledningsnät (Figur 29).

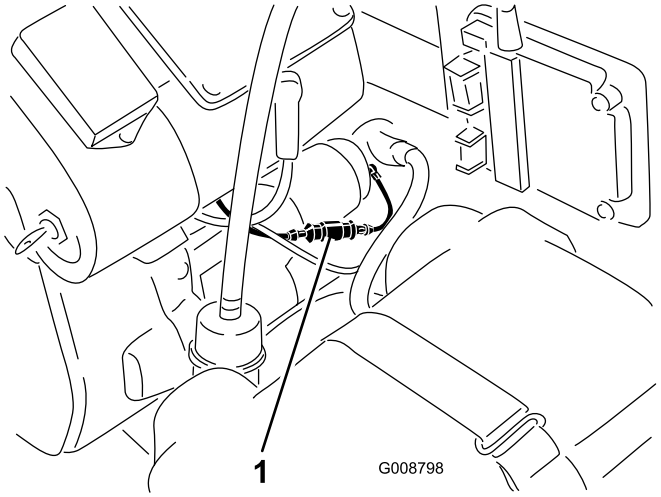

Figur 29

1. Säkring

Smältlänk

En smältlänk är inbyggd i maskinens ledningsnät. Det är en grå ledning som sitter under den inbyggda säkringen.

Avfallshantering

Motorolja, motor- och fjärrkontrollsbatterier förorenar miljön. Kassera dessa produkter i enlighet med gällande nationella och lokala föreskrifter.

Förvaring

1. Vrid nyckeln till det avstängda läget. Lossa tändkabeln. Ta ur nyckeln.
2. Avlägsna gräsklipp, smuts och smörja från maskinens utvändiga delar, särskilt motorn. Rensa bort smuts och beläggningar från utsidan av motorns kylflänsar och fläkthus.

   Viktigt: Tvätta maskinen med ett milt rengöringsmedel och vatten. Högtryckstvätta inte maskinen. Använd inte alltför mycket vatten.
3. Utför service på luftrenaren. Läs mer i Serva luftrenaren.
4. Byt olja i vevhuset. Läs mer i Serva motoroljan.
5. Kontrollera lufttrycket i däcken. Läs mer under Kontrollera däcktrycket.
6. Ladda batteriet. Läs mer i Serva batteriet.
7. Förbered maskinen för förvaring om den ska stå oanvänd i mer än 30 dagar. Förbered maskinen för förvaring enligt anvisningarna nedan.
   A. Fyll på en oljebaserad bränslestabiliserare/-konditionerare i bränsletanken. Följ blandningsanvisningarna från tillverkaren. Använd inte en alkoholbaserad stabiliserare (etanol eller metanol).

      Obs: En stabiliserare/konditionerare fungerar effektivast när den blandas med färsk bensin och alltid används.
   B. Kör motorn så att det stabiliserade bränslet fördelas i bränslesystemet (5 minuter).
   C. Stäng av motorn, låt den svalna och tappa ur bränsletanken. Läs mer i Serva bränsletanken.
   D. Starta motorn igen och låt den gå tills den stannar.
   E. Choka motorn. Starta och kör den tills den inte längre startar.
   F. Kassera bränslet på lämpligt sätt. Återvinn enligt lokala föreskrifter.

   Viktigt: Förvara inte stabiliserad bensin längre än tre månader.
8. Demontera tändstiftet/-stiften och kontrollera skicket. Läs mer i Serva tändstiften. Häll i två matskedar motorolja i tändstiftshålet när stiftet är borttaget. Kör sedan runt motorn med startmotorn så att oljan fördelas inuti cylindern. Montera tändstiftet/-stiften. Sätt inte fast tändkabeln.
9. Kontrollera och dra åt alla bultar, muttrar och skruvar. Reparera eller byt ut skadade eller defekta delar.
10. Måla i lackskador och bara metallytor. Färg finns att köpa hos din närmaste auktoriserade serviceverkstad.
11. Förvara maskinen i ett rent och torrt garage eller lagerutrymme. Ta ut nyckeln ur tändningslåset och förvara den utom räckhåll för barn eller andra obehöriga användare. Täck över maskinen för att skydda den och hålla den ren.

Scheman

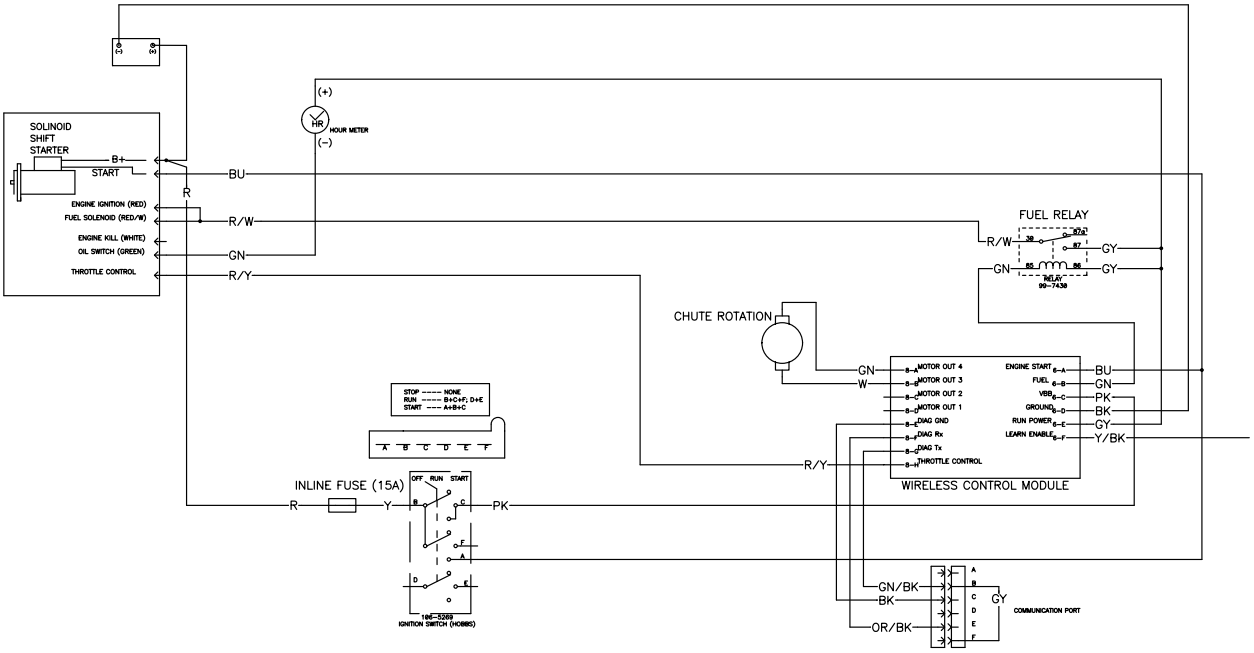

OPTIONAL TRAILER LIGHT KIT

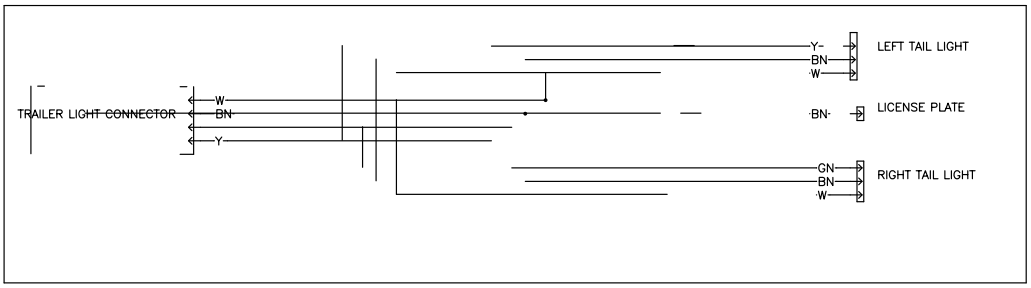

g012802

Elschema (Rev. -)

Anteckningar:

Anteckningar:

Toros heltäckande garanti

Begränsad garanti

Fel och produkter som omfattas

The Toro® Company och dess dotterbolag Toro Warranty Company garanterar gemensamt, och i enlighet med ett avtal dem emellan, att din Toro-produkt (”produkten”) är fri från material- och tillverkningsfel i två år eller 1 500 körtimmar*, beroende på vilket som inträffar först. Den här garantin gäller för alla produkter förutom luftare (och för dem finns det separata garantiförklaringar). Om ett fel som omfattas av garantin föreligger, kommer vi att reparera produkten utan kostnad. Detta omfattar feldiagnos, utförande av arbetet, reservdelar och transport. Denna garanti börjar gälla det datum då produkten levereras till den ursprungliga köparen i återförsäljarledet.
* Produkten är försedd med en timmätare.

Anvisningar för garantiservice

Du är ansvarig för att meddela produktdistributören eller den auktoriserade återförsäljaren som du köpte produkten av så snart du tror att ett fel som omfattas av garantin föreligger. Om du behöver hjälp med att hitta en produktdistributör eller auktoriserad återförsäljare, eller om du har några frågor som rör dina rättigheter och skyldigheter beträffande garantin, kan du kontakta oss på:

Commercial Products Service Department
Toro Warranty Company
8111 Lyndale Avenue South
Bloomington, MN 55420-1196 USA
E-post: commercial.warranty@toro.com

Ägarens ansvar

Som ägare till produkten är du ansvarig för att utföra nödvändigt underhåll och nödvändiga justeringar i enlighet med anvisningarna i bruksanvisningen. Om du inte utför det underhåll och de justeringar som krävs kan detta leda till att ett eventuellt garantianspråk inte godkänns.

Produkter och fel som inte omfattas

Det är inte alla produkt- eller funktionsfel som kan inträffa under garantiperioden som beror på material- eller tillverkningsfel. Den här garantin omfattar inte följande:

- Produktfel som orsakats av att andra reservdelar än Toro-originaldelar har använts eller av att extra, modifierade tillbehör och produkter som inte har tillverkats av Toro har monterats och använts. I vissa fall erbjuder tillverkaren en separat garanti för sådana produkter.
- Produktfel som orsakas av underlåtenhet att utföra det underhåll och/eller de justeringar som rekommenderas. Garantianspråk kan komma att underkännas om Toro-produkten inte underhålls i enlighet med anvisningarna i stycket Rekommenderat underhåll i *bruksanvisningen*.
- Produktfel som har orsakats av felaktig, slarvig eller vårdslös användning av produkten.
- Slitdelar som förbrukas vid användning, förutom om dessa visar sig vara defekta. Exempel på slitdelar som förbrukas eller slits ut vid normal användning av produkten omfattar, men är inte begränsade till, bromsklossar, bromsbelägg, lamellbelägg, knivar, cylindrar, underknivar, luftarpinnar, tändstift, svänghjul, däck, filter, remmar samt vissa sprutkomponenter som membran, munstycken och backventiler m.m.
- Fel som orsakats av yttre påverkan. Yttre påverkan omfattar, men är inte begränsat till, väder, förvaringsomständigheter, föroreningar, användning av kylvätskor, smörjmedel, tillsatser, konstgödningsmedel, vatten eller kemikalier m.m. som ej har godkänts.
- Normalt förekommande buller, vibrationer, slitage och försämringar.
- Normalt slitage omfattar, men är inte begränsat till, skador på säten till följd av slitage eller nötning, slitage på målade ytor, repor på dekaler eller fönster m.m.

Reservdelar

Reservdelar som planeras att bytas ut i förbindelse med nödvändigt underhåll omfattas endast av garantin under perioden fram till den planerade tidpunkten för utbytet av delen. Delar som byts ut i enlighet med den här garantin omfattas av garantin under hela den återstående produktgarantin och tillfaller Toro. Toro fattar det slutliga beslutet om huruvida en befintlig del eller enhet ska repareras eller bytas ut. Toro har rätt att använda omarbetade reservdelar vid garantireparationer.

Anmärkning om garantin för djupurladdningsbatterier:

Djupurladdningsbatterier kan leverera ett särskilt totalantal kilowatt-timmar under sin livslängd. Användnings-, laddnings- och underhållstekniker kan förlänga eller minska den totala batterilivslängden. I och med att batterierna i produkten används minskar gradvis mängden användbart arbete mellan laddningsintervallerna tills dess att batteriet är helt urladdat. Ansvaret för att ersätta urladdade batterier, på grund av normal användning, faller på produktens ägare. Batterierna måste kanske bytas ut under garantiperioden, och det sker då på ägarens bekostnad.

Ägaren bekostar underhållet

Den vanliga service som krävs för Toro-produkter omfattar bland annat att finjustera motorn, smörja, rengöra, polera, byta filter och kylvätska samt att utföra det underhåll som rekommenderas. Sådan service får ägaren själv bekosta.

Allmänna villkor

Reparation av en auktoriserad Toro-distributör eller Toro-återförsäljare är den enda kompensation som du har rätt till under denna garanti.

Varken The Toro Company eller Toro Warranty Company är ansvariga för indirekta eller oförutsedda skador eller följdskador i samband med användningen av de Toro-produkter som omfattas av denna garanti. Detta inkluderar alla kostnader eller utgifter för att tillhandahålla ersättningsutrustning eller service under rimliga perioder med funktionsfel eller avsaknad av möjlighet av använda produkten medan reparationer som omfattas av garantin utförs. Det finns ingen annan uttrycklig garanti, med undantag för den emissionsgaranti som nämns nedan, om tillämplig.

Alla indirekta garantier i fråga om säljbarhet och användningslämplighet är begränsade till denna uttryckliga garantis varaktighet. I vissa stater är det inte tillåtet att undanta oförutsedda skador eller följdskador, eller att tidsbegränsa en indirekt garantis varaktighet, och i dessa fall är det möjligt att ovanstående undantag och begränsningar inte gäller.

Denna garanti ger dig specifika juridiska rättigheter, och du kan även ha andra rättigheter som varierar från stat till stat.

Anmärkning om motorgarantin:

Produktens emissionskontrollsystem kan omfattas av en separat garanti som uppfyller de krav som fastställts av den amerikanska miljömyndigheten (Environmental Protection Agency, EPA) och/eller Kaliforniens luftskyddsmyndighet (California Air Resources Board, CARB). Tidsbegränsningarna som anges ovan är inte tillämpliga i fråga om garantin för emissionskontrollsystem. Se garantiförklaringen om emissionskontroll som finns i *bruksanvisningen* eller i motortillverkarens dokumentation för ytterligare information.

Andra länder än USA och Kanada

Kunder som har köpt Toro-produkter som har exporterats från USA eller Kanada ska kontakta sin Toro-distributör (återförsäljare) för att få garantipolicyn för sitt eget land eller sin provins eller stat. Om du av någon anledning är missnöjd med din distributörs service eller har svårt att få garantiupplysningar bör du kontakta Toro-importören. I sista hand är du även välkommen att kontakta oss på Toro Warranty Company.