Form No. 3369-698 Rev A

Ledningsnetsæt

Pro Sweep 5200-plænefejer

Modelnr. 120-6108

Monteringsvejledning

Montering

Løsdele

Brug skemaet herunder til at kontrollere, at alle dele er blevet leveret.

Beskrivelse	Antal	Anvendelse
Ledningsnet	1	Montering af ledningsnettet
Kabelbånd	2	

Montering af ledningsnettet

1. Kobl batteriet af køretøjet.
2. Slut ledningsnettets ringklemme til jordbolten ved køretøjets sikringsblok.
3. Stik netledningen ind i den røde ledning på sikringsblokkens bagside.

   Bemærk: Hvis Workman-køretøjet ikke har en åben sikringsindgang, skal du bestille og installere en Toro-sikringsblok, Toro-reservedelsnr. 92-2641.
4. Før ledningsnettet langs med hovedkøretøjets ledningsnet til køretøjets bagende (Figur 1).

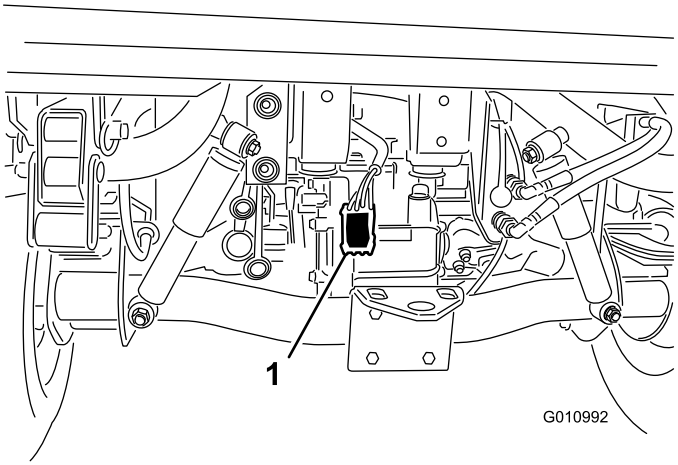

Figur 1

1. Ledningsnet

5. Fastgør ledningsnettet til køretøjet adskillelige steder med kabelbånd. Hold ledningsnettet på afstand af varme eller roterende komponenter.

Bemærk: Ledningsnettet er udstyret med et stik til det valgfrie bremsekontrolsæt.

6. Tilslut atter bilens batteri.

© 2011—The Toro® Company
8111 Lyndale Avenue South
Bloomington, MN 55420

Registrer dit produkt på www.Toro.com.

CE

Oversættelse af original (DA)
Trykt i USA.
Alle rettigheder forbeholdes