Form No. 3369-699 Rev A

Stromkabelbaumkit

Pro Sweep 5200 Turf Sweeper

Modellnr. 120-6108

Installationsanweisungen

Installation

Einzelteile

Prüfen Sie anhand der nachstehenden Tabelle, dass Sie alle im Lieferumfang enthaltenen Teile erhalten haben.

Beschreibung	Menge	Verwendung
Stromkabelbaum	1	Installieren Sie den Stromkabelbaum
Kabelbinde	2	

Installieren des Stromkabelbaums

1. Schließen Sie die Batterie vom Fahrzeug ab.
2. Schließen Sie die Ringbuchse des Stromkabelbaums an die Erdungsschraube in der Nähe des Fahrzeugsicherungsblocks an.
3. Stecken Sie den Kabelbaumdraht in den roten Draht hinten am Sicherungsblock.

   Hinweis: Wenn das Workman-Fahrzeug keinen freien Sicherungseinschub hat, kaufen und installieren Sie einen Toro Zubehörsicherungsblock, Toro Bestellnummer 92–2641.
4. Verlegen Sie den Kabelbaum am Hauptkabelbaum des Fahrzeugs entlang zum Heck des Fahrzeugs (Bild 1).

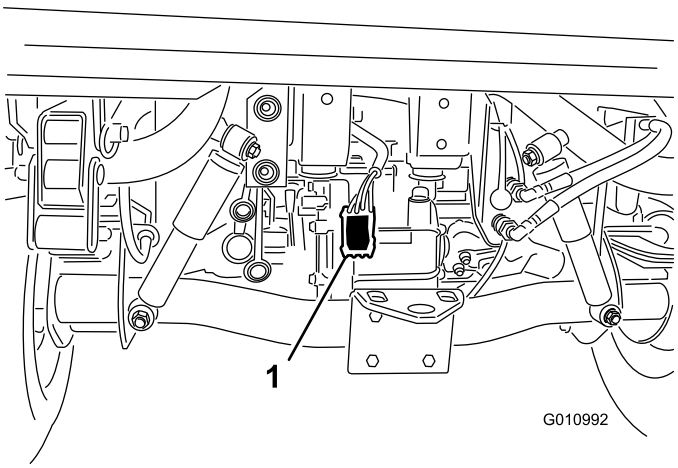

Bild 1

1. Stromkabelbaum

5. Befestigen Sie den Kabelbaum an mehreren Stellen mit Kabelbinden am Fahrzeug. Halten Sie den Kabelbaum von heißen oder beweglichen Teilen fern.

   Hinweis: Der Kabelbaum hat einen Anschluss für die optionale Bremssteuerung.
6. Schließen Sie die Fahrzeugbatterie wieder an.

© 2011—The Toro® Company
8111 Lyndale Avenue South
Bloomington, MN 55420

Registrieren Sie Ihr Produkt unter www.Toro.com.

CE

Originaldokuments (DE)
Druck: USA.
Alle Rechte vorbehalten