Form No. 3369-700 Rev A

Kit de arnés de alimentación

Barredora de césped Pro Sweep 5200

Nº de modelo 120-6108

Instrucciones de instalación

Instalación

Piezas sueltas

Utilice la tabla siguiente para verificar que no falta ninguna pieza.

Descripción	Cant.	Uso
Arnés de cables eléctricos	1	Instale el arnés de cables eléctricos
Sujetacables	2	

Instalación del arnés de cables eléctricos

1. Desconecte la batería del vehículo.
2. Conecte el terminal circular del arnés de cables al perno de masa situado cerca del bloque de fusibles del vehículo.
3. Conecte el cable del arnés al cable rojo de la parte trasera del bloque de fusibles.

   Nota: Si el vehículo Workman no tiene una ranura de fusible disponible, obtenga un Bloque de fusibles auxiliar de Toro, Pieza Toro Nº 92–2641.
4. Pase el arnés de cables junto al arnés principal del vehículo hasta la parte trasera del vehículo (Figura 1).

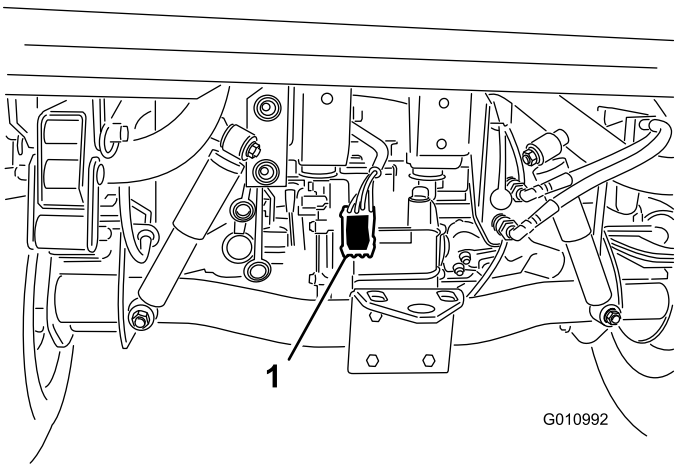

Figura 1

1. Arnés de cables eléctricos

5. Sujete el arnés de cables al vehículo en varios sitios con sujetacables. No coloque el arnés cerca de componentes calientes o giratorios.

   Nota: El arnés incorpora un conector para el kit de control de frenos opcional.
6. Vuelva a conectar la batería del vehículo.

© 2011—The Toro® Company
8111 Lyndale Avenue South
Bloomington, MN 55420

Registre su producto en www.Toro.com.

CE

Traducción del original (ES)
Impreso en EE.UU.
Reservados todos los derechos