Form No. 3369-701 Rev A

Virtajohdinsarja

Pro Sweep 5200 -nurmenlakaisija

Mallinro: 120-6108

Asennusohjeet

Asennus

Irralliset osat

Tarkista alla olevasta taulukosta, että kaikki osat on toimitettu.

Kuvaus	Määrä	Käyttökohde
Virtajohdinsarja	1	Virtajohdinsarjan asennus
Nippuside	2	

Virtajohdinsarjan asennus

1. Irrota akku ajoneuvosta.
2. Kiinnitä virtajohdinsarjan rengasliitin ajoneuvon sulakerasian lähellä olevaan maadoituspulttiin.
3. Kytke johdinsarja sulakerasian takana olevaan punaiseen johtoon.

   Huomaa: Jos Workman-ajoneuvossa ei ole vapaata sulakepaikkaa, hanki ja asenna ajoneuvoon Toron lisäsulakerasia (osanro 92–2641).
4. Vie johdinsarja ajoneuvon pääjohdinsarjaa pitkin ajoneuvon takaosaan (Kuva 1).

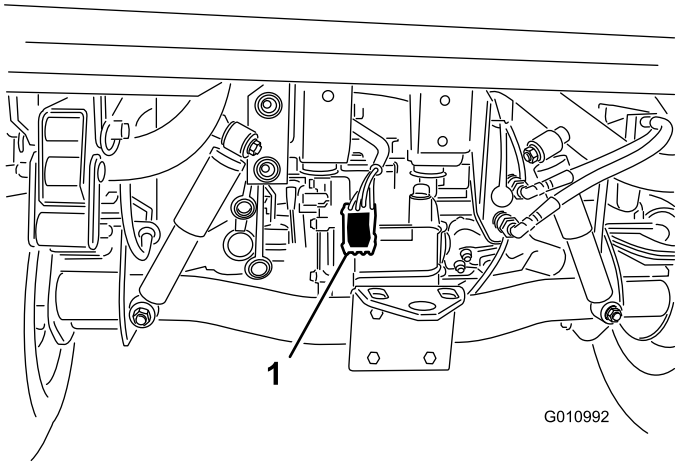

Kuva 1

1. Virtajohdinsarja

5. Kiinnitä johdinsarja ajoneuvoon useasta kohdasta nippusiteillä. Johdinsarjaa ei saa viedä kuumien tai pyörivien osien läheltä.

   Huomaa: Johdinsarja on varustettu liittimellä, joka on tarkoitettu lisävarusteena saatavaa jarrujen ohjaussarjaa varten.
6. Kytke ajoneuvon akku takaisin.

© 2011—The Toro® Company
8111 Lyndale Avenue South
Bloomington, MN 55420

Rekisteröi tuotteesi osoitteessa www.Toro.com.

CE

Käännös alkuperäisestä tekstistä (FI)
Painettu Yhdysvalloissa.
Kaikki oikeudet pidätetään