Form No. 3369-702 Rev A

Kit faisceau de câblage

Balai-ramasseur Pro Sweep 5200

N° de modèle 120-6108

Instructions de montage

Montage

Pièces détachées

Reportez-vous au tableau ci-dessous pour vérifier si toutes les pièces ont été expédiées.

Description	Qté	Utilisation
Faisceau de câblage électrique	1	Montez le faisceau de câblage.
Serre-câble	2	

Montage du faisceau de câblage

1. Débranchez la batterie du véhicule.
2. Fixez la cosse du faisceau de câblage au boulon de masse près de la boîte à fusibles.
3. Connectez le faisceau de câblage au câble rouge au dos de la boîte à fusibles.

   Remarque: Si le Workman ne possède pas d'emplacement pour les fusibles, procurez-vous et montez une boîte à fusibles auxiliaire Toro (réf. Toro 92–2641).
4. Acheminez le faisceau de câblage le long du faisceau de câblage principal du véhicule à l'arrière du véhicule (Figure 1).

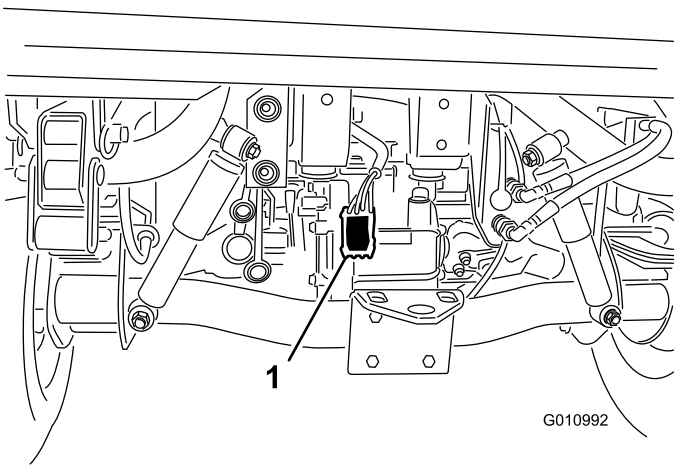

Figure 1

1. Faisceau de câblage électrique

5. Fixez le faisceau de câblage au véhicule en plusieurs points à l'aide de serre-câbles. N'approchez pas le faisceau de câblage des pièces chaudes ou rotatives.

   Remarque: Le faisceau de câblage est muni d'un connecteur pour le kit de commande frein optionnel.
6. Rebranchez la batterie du véhicule.

© 2011—The Toro® Company
8111 Lyndale Avenue South
Bloomington, MN 55420

Enregistrez votre produit à www.Toro.com.

CE

Traduction du texte d'origine (FR)
Imprimé aux États-Unis.
Tous droits réservés