Form No. 3369-703 Rev A

Kit cablaggio preassemblato di alimentazione

Spazzatrice per tappeto erboso Pro Sweep 5200

Nº del modello 120-6108

Istruzioni di installazione

Installazione

Parti sciolte

Verificate che sia stata spedita tutta la componentistica, facendo riferimento alla seguente tabella.

Descrizione	Qté	Uso
Cablaggio preassemblato di alimentazione	1	Montate il cablaggio preassemblato di alimentazione
Fascetta per cavi	2	

Montaggio del cablaggio preassemblato di alimentazione

1. Scollegate la batteria del veicolo.
2. Agganciate il terminale anulare del cablaggio preassemblato di alimentazione alla vite di massa vicina al portafusibili.
3. Collegate il cablaggio preassemblato al cavo rosso sul retro del portafusibili.

   Nota: Se il veicolo Workman non è provvisto di slot per fusibili aperto, procuratevi e installate un Portafusibili ausiliario Toro, n. catalogo Toro 92–2641.
4. Collocate il cablaggio preassemblato vicino al cablaggio principale del veicolo sulla parte posteriore del veicolo (Figura 1).

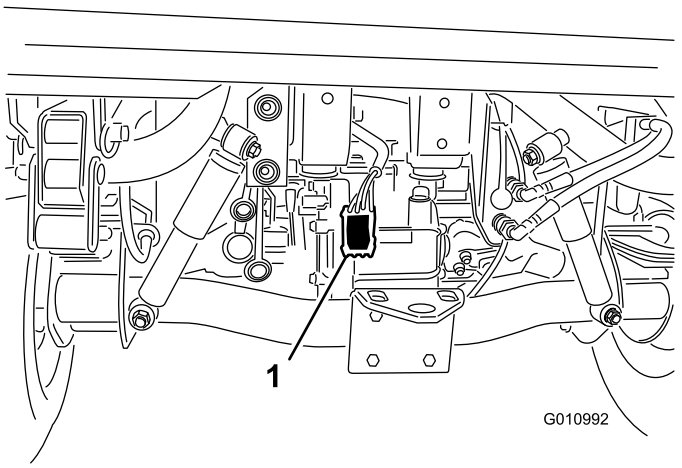

Figura 1

1. Cablaggio preassemblato di alimentazione

5. Fissate il cablaggio preassemblato al veicolo in più punti, per mezzo di fascette per cavi. Tenete il cablaggio preassemblato lontano da componenti caldi o rotanti.

   Nota: Il cablaggio preassemblato è dotato di un connettore per il kit di comando freni opzionale.
6. Ricollegate la batteria del veicolo.

© 2011—The Toro® Company
8111 Lyndale Avenue South
Bloomington, MN 55420

Registrate il vostro prodotto presso www.Toro.com.

CE

Traduzione dell'originale (IT)
Stampato negli USA.
Tutti i diritti sono riservati