Form No. 3369-704 Rev A

電源ハーネス
プロスイープ 5200 ターフ・スイーパ
モデル番号120-6108

取り付け要領

取り付け

付属部品

すべての部品がそろっているか、下の表で確認してください。

内容	数量	用途
パワー・ワイヤのハーネス	1	パワー・ワイヤ・ハーネスを取り付ける
ケーブル・タイ	2	

パワー・ワイヤ・ハーネスを取り付ける

1. 車両からバッテリーを外す。
2. パワー・ワイヤ・ハーネスのリング状の端子を牽引車両のヒューズ・ブロックの近くにあるアース用ボルトに取り付ける。
3. ハーネスのワイヤをヒューズ・ブロックの裏側にある赤いワイヤに接続する。

   注 ワークマンのヒューズ・ブロックに空きがない場合には、トロ社のアクセサリ・ヒューズ・ブロック（Toro Part no. 92-2641）を購入して取り付ける。
4. スイーパのワイヤ・ハーネスを、ワークマンのメイン・ワイヤ・ハーネスに沿って車両後部へ配線する（図 1）。

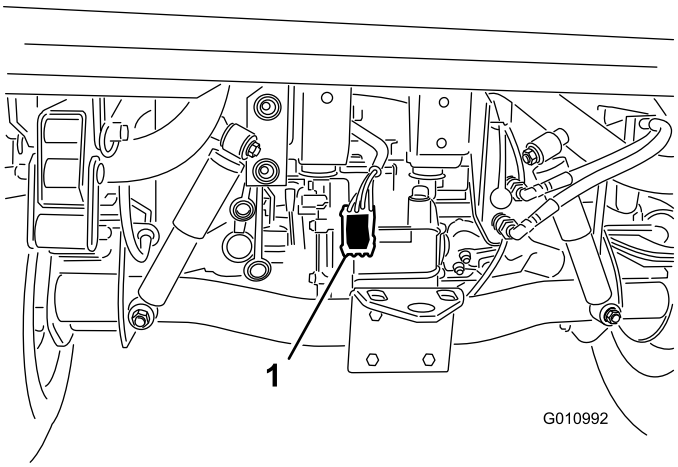

図 1

1. パワー・ワイヤのハーネス

5. 結束ひもを使って、ワイヤ・ハーネスを車両の数ヶ所に固定する。ハーネスは高温部や回転部から確実に離して配線してください。

   注 ハーネスには、オプションのブレーキ・コントロール・キットを接続するためのコネクタがついています。
6. 車両のバッテリーを元通りに取り付ける。

© 2011—The Toro® Company
8111 Lyndale Avenue South
Bloomington, MN 55420

製品の登録は：www.Toro.com.

CE

この文書は翻訳です。(JA)
Printed in the USA.
禁無断転載