Form No. 3369-705 Rev A

Voedingskabelboom

Pro Sweep 5200 pluggenruimer

Modelnr.: 120-6108

Installatie-instructies

Installatie

Losse onderdelen

Gebruik onderstaande lijst om te controleren of alle onderdelen zijn geleverd.

Omschrijving	Hoeveelheid	Gebruik
Kabelboom	1	Monteer de kabelboom
Kabelklemband	2	

Kabelboom monteren

1. Maak de batterij los van het voertuig.
2. Bevestig de pool van de kabelboom aan de aardingsbout bij de zekeringhouder van het voertuig.
3. Sluit de kabelboom aan op de rode draad aan de achterzijde van de zekeringhouder.

   Opmerking: Als de Workman geen open zekering heeft, schaf dan een extra zekeringhouder (Toro onderdeelnummer 92–2641) aan en monteer deze.
4. Leid de kabelboom langs de kabelboom van het hoofdvoertuig naar de achterzijde van het voertuig (Figuur 1).

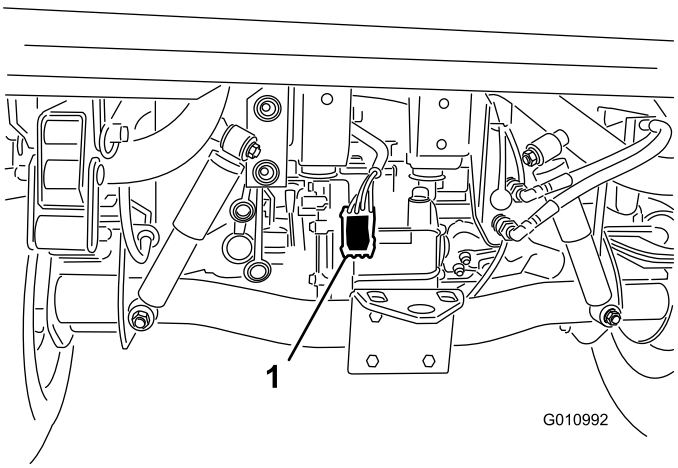

Figuur 1

1. Kabelboom

5. Bevestig de kabelboom op verschillende plaatsen aan het voertuig met kabelklembanden. Houd de kabelboom uit de buurt van hete of draaiende onderdelen.

   Opmerking: De kabelboom is voorzien van een aansluiting voor de optionele remset.
6. Sluit de accu van het voertuig weer aan.

© 2011—The Toro® Company
8111 Lyndale Avenue South
Bloomington, MN 55420

Registreer uw product op www.Toro.com.

CE

Vertaling van de oorspronkelijke tekst (NL)
Gedrukt in de VS.
Alle rechten voorbehouden