Form No. 3369-706 Rev A

Strømfastspennersett

Pro Sweep 5200-gressoppsamler

Modellnr. 120-6108

Installasjonsveiledning

Montering

Løse deler

Bruk diagrammet nedenfor som en sjekkliste for å kontrollere at alle delene er sendt.

Beskrivelse	Ant.	Bruk
Ledningsfastspenner	1	Monter ledningsfastspenneren
Kabelfeste	2	

Monter ledningsfastspenneren

1. Koble batteriet fra kjøretøyet.
2. Fest ringterminalen for ledningsfastspenneren til jordingsbolten, i nærheten av kjøretøyets sikringsblokk.
3. Sett fastspennerledningen inn i den røde ledningen bak på sikringsblokken.

   Merk: Hvis Workman-kjøretøyet ikke har åpen sikringsspor, må du få tak i og montere en sikringsblokk fra Toro-delnr. 92–2641.
4. Før ledningsfastspenneren langs kjøretøyets hovedfastspenner til bakre del av kjøretøyet (Figur 1).

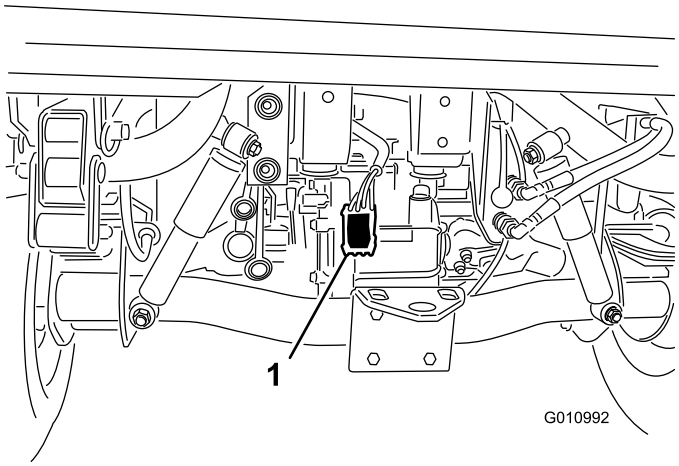

Figur 1

1. Ledningsfastspenner for strøm

5. Fest ledningsfastspenneren til kjøretøyet på flere steder med ledningsfestene. Hold fastspenneren unna eventuelle varme eller bevegelige deler.

   Merk: Fastspenneren er utstyrt med en kobler for valgfritt bremsekontrollsett.
6. Koble til kjøretøyets batteri på nytt.

© 2011—The Toro® Company
8111 Lyndale Avenue South
Bloomington, MN 55420

Registrer ditt produkt på www.Toro.com.

CE

Oversettelse av originalen (NO)
Trykt i USA.
Med enerett