Form No. 3369-707 Rev A

Kit de cablagem de alimentação

Vassoura para relvados Pro Sweep 5200

Modelo nº 120-6108

Instruções de instalação

Instalação

Peças soltas

Utilize a tabela abaixo para verificar se todas as peças foram enviadas.

Descrição	Quanti-dade	Utilização
Cablagem de alimentação	1	Instale a cablagem de alimentação
Cinta de cabo	2	

Instalação da cablagem de alimentação

1. Desligue a bateria do veículo.
2. Ligue o terminal em forma de anel da cablagem de alimentação ao parafuso terra próximo do bloco de fusíveis do veículo.
3. Ligue a cablagem ao fio vermelho na parte de trás do bloco dos fusíveis.

   Nota: Se o veículo Workman não tiver ranhura do fusível aberta, adquira e instale um Bloco de fusíveis acessório Toro, peça Toro n.º 92–2641.
4. Encaminhe a cablagem ao longo da cablagem do veículo principal até à parte de trás do veículo (Figura 1).

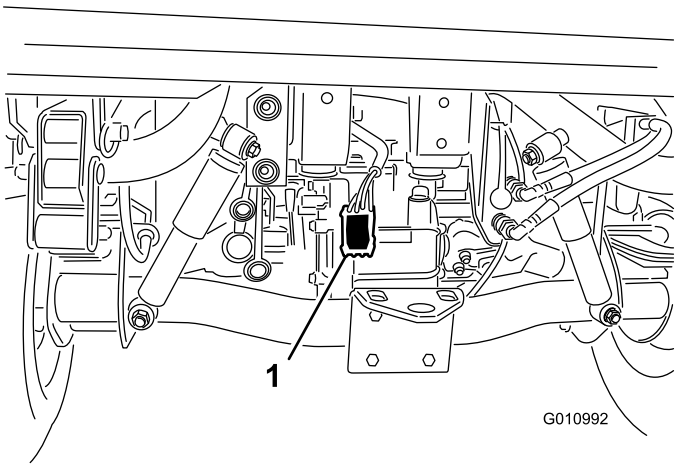

Figura 1

1. Cablagem de alimentação

5. Prenda a cablagem ao veículo em vários locais com cabos. Mantenha a cablagem afastada de quaisquer componentes quentes ou rotativos.

   Nota: A cablagem está equipada com um conector para o Kit de controlo de travões opcional.
6. Volte a ligar a bateria do veículo.

© 2011—The Toro® Company
8111 Lyndale Avenue South
Bloomington, MN 55420

Registe o seu produto em www.Toro.com.

CE

Tradução do original (PT)
Impresso nos E.U.A.
Todos os direitos reservados