Form No. 3369-708 Rev A

Elkablagesats

Pro Sweep 5200 Turf Sweeper

Modellnr 120-6108

Monteringsanvisningar

Montering

Lösa delar

Använd diagrammet nedan för att kontrollera att alla delar finns med.

Beskrivning	Antal	Användning
Strömkablage	1	Installera strömkablaget
Kabelband	2	

Installera strömkablaget

1. Koppla loss batteriet från fordonet.
2. Fäst strömkablagets ringkopplingsände på markbulten vid fordonets säkringsblock.
3. Anslut kablaget till den röda kabeln på säkringsblockets baksida.

   Obs: Om Workman-fordonet inte har en öppen säkringsplats ska du skaffa och montera ett extra Toro-säkringsblock, artikelnr 92–2641.
4. Dra kablaget längs huvudfordonets kablage till fordonets bakre del (Figur 1).

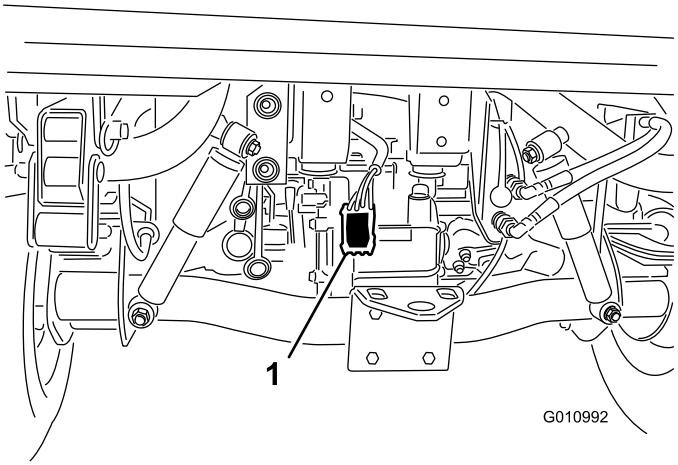

Figur 1

1. Strömkablage

5. Fäst kablaget på flera platser i fordonet med kabelband. Håll kablaget på avstånd från alla heta eller rörliga delar.

Obs: Kablaget är utrustat med en anslutning för det extra bromskitet.

6. Anslut batteriet igen.

© 2011—The Toro® Company
8111 Lyndale Avenue South
Bloomington, MN 55420

Registrera din produkt på www.Toro.com.

CE

Översättning av originalet (SV)
Tryckt i USA.
Med ensamrätt