Form No. 3369-789 Rev A

Kit de bloqueio da plataforma

Unidade de tracção Groundsmaster 4500-D/4700-D

Modelo nº 119-8633

Instruções de instalação

Instalação

1. Coloque a máquina numa superfície plana, baixe as plataformas de corte, engate o travão de mão, desligue o motor e retire a chave da ignição.
2. Utilizando as dimensões indicadas em Figura 1, localize, marque e faça (2) furos de 0,56 cm ou 0,57 cm (broca n.º 1 ou 2) no tubo da estrutura da unidade de tracção. Perfure apenas uma das paredes do tubo.

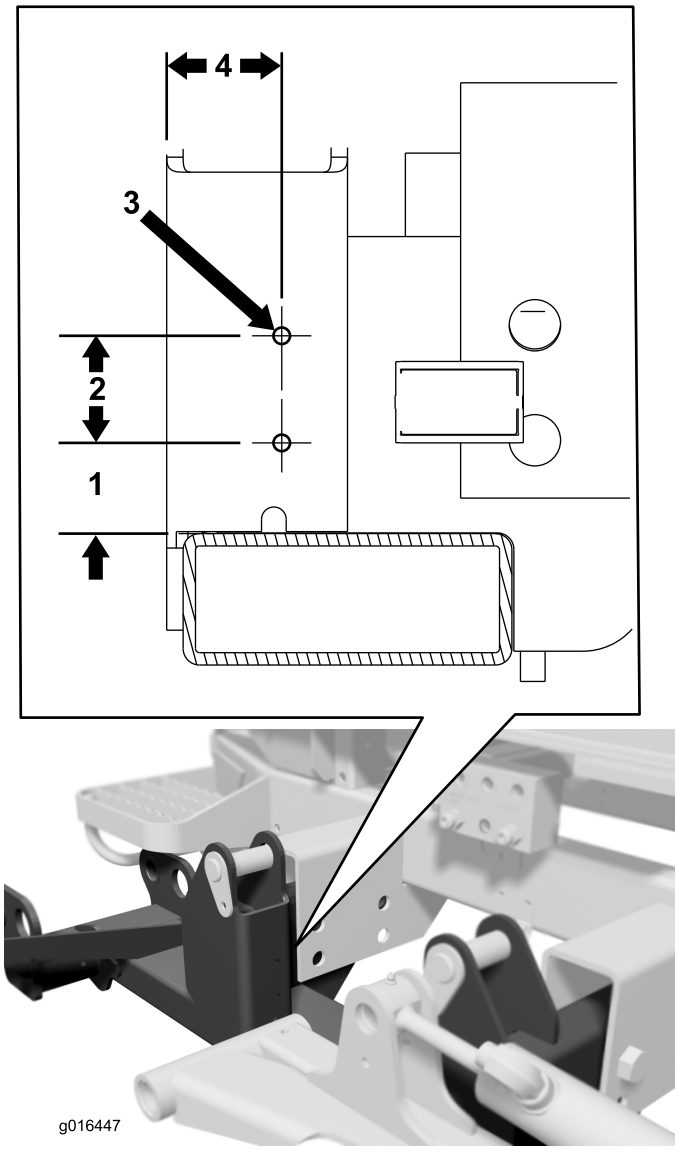

Figura 1

1. 3,51 cm
2. 4,14 cm
3. 0,56 ou 0,57 cm de diâmetro (2)
4. 4,45 cm

3. Monte o manípulo de bloqueio da plataforma no tubo da estrutura com os (2) parafusos auto-roscantes 1/4 x 1–3/4 pol. Posicione o manípulo como se indica em Figura 2.

© 2011—The Toro® Company
8111 Lyndale Avenue South
Bloomington, MN 55420

Registe o seu produto em www.Toro.com.

CE

Tradução do original (PT)
Impresso nos E.U.A.
Todos os direitos reservados

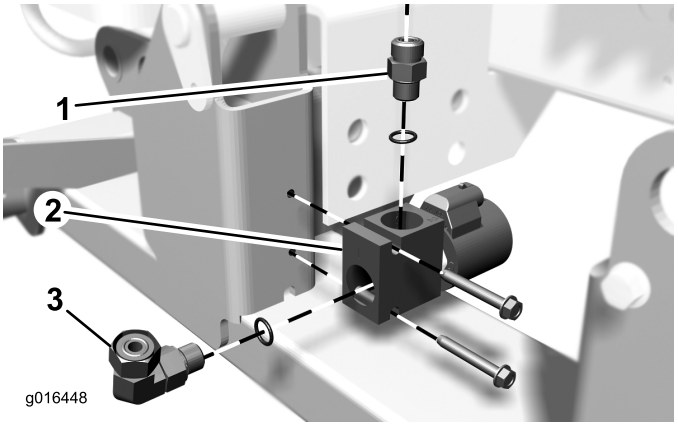

Figura 2

1. União hidráulica recta
2. Manípulo de bloqueio da plataforma
3. União hidráulica de 90 graus

4. Instale a união hidráulica recta na parte superior do manípulo (Figura 2).
5. Instale a união hidráulica de 90 graus na extremidade do manípulo (Figura 2).
6. Coloque um recipiente de escoamento debaixo do manípulo de junção (Figura 3).
7. Desligue o tubo hidráulico a partir da união **central inferior** no manípulo de junção (Figura 3).
8. Retire a união hidráulica a partir da porta **central inferior** no manípulo de junção (Figura 3).
9. Retire e deite fora o orifício da união hidráulica (Figura 3). Volte a instalar a porta central inferior no manípulo de junção.

   Nota: Certifique-se de que os anéis de retenção estão no sítio e lubrificados com óleo hidráulico antes da instalação.

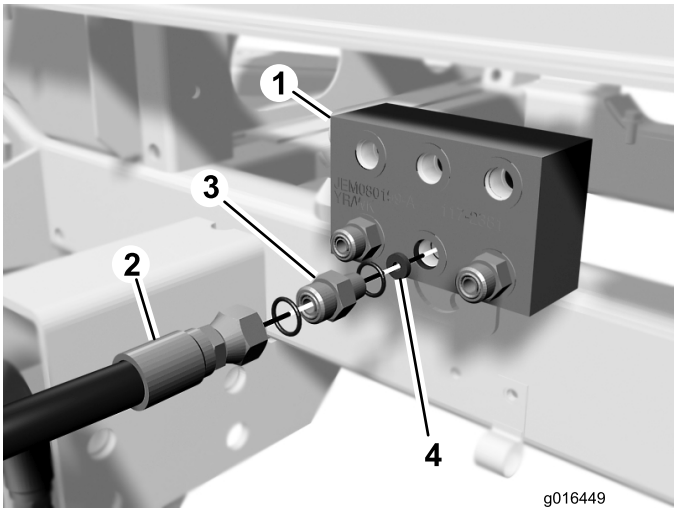

Figura 3

1. Manípulo de junção
2. Tubo hidráulico
3. União hidráulica
4. Orifício

10. Encaminhe e instale a extremidade do tubo desligado do manípulo de junção na parte superior da união no manípulo de bloqueio da plataforma (Figura 4).

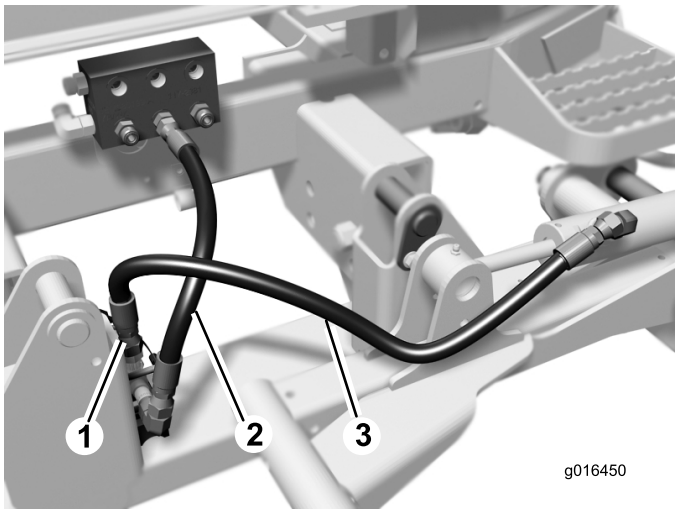

Figura 4

1. União superior do manípulo de bloqueio da plataforma
2. Tubo desligado
3. Novo tubo

11. Encaminhe e instale o novo tubo no manípulo de junção e uniões do manípulo de bloqueio da plataforma (Figura 4).

    Importante: Certifique-se de que o tubo no manípulo de junção no manípulo de bloqueio da plataforma não entra em contacto com o braço de elevação número um.

12. Destranque e levante o banco. Prenda o banco com a barra de apoio.

13. Desligue o conector eléctrico do solenóide S5 no manípulo de elevação (Figura 5) e ligue-o ao conector da cablagem de bloqueio da plataforma rotulada S5 HARNESS.

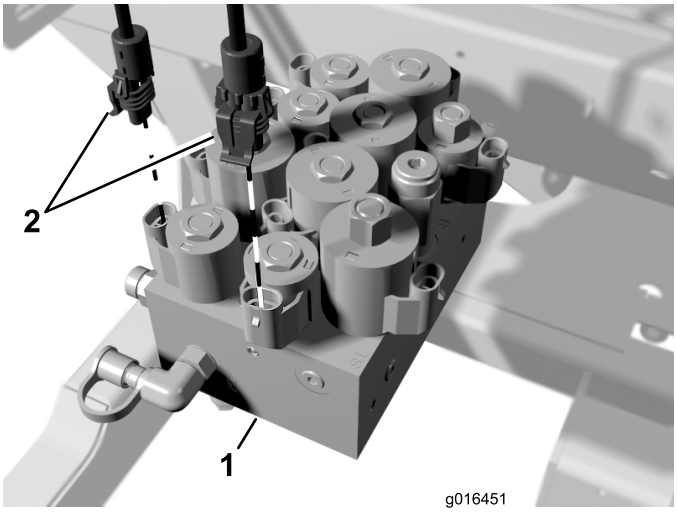

Figura 5

1. Manípulo de elevação
2. Conectores de cablagem

14. Ligue o conector na cablagem de bloqueio da plataforma rotulada S5 SOLENOID ao solenóide S5 no manípulo de elevação (Figura 5).
15. Desligue o conector eléctrico do solenóide S6 no manípulo de elevação (Figura 5) e ligue-o ao conector da cablagem de bloqueio da plataforma rotulada S6 harness.
16. Ligue o conector na cablagem de bloqueio da plataforma rotulada S6 SOLENOID ao solenóide S6 no manípulo de elevação.
17. Encaminhe e ligue o conector na cablagem de bloqueio da plataforma rotulado DECK LOCK SOLENOID ao solenóide na traseira do manípulo de bloqueio da plataforma.
18. Prenda a cablagem afastada de componentes afiados ou móveis com braçadeiras de cabos.
19. Desengate o apoio do banco e baixe o banco.



Count on it.