Form No. 3369-199 Rev B

Cortacésped e-Cycler inalámbrico de 51 cm (20 pulgadas)

Nº de modelo 20360—Nº de serie 310000001 y superiores

Nº de modelo 20360—Nº de serie 311000001 y superiores

Manual del operador

INSTRUCCIONES DE SEGURIDAD IMPORTANTES

Al utilizar un aparato eléctrico, debe tomar siempre unas precauciones básicas, incluyendo las siguientes:

ADVERTENCIA

LEA TODAS LAS INSTRUCCIONES ANTES DE UTILIZAR ESTE APARATO

GUARDE ESTAS INSTRUCCIONES

Para reducir el riesgo de incendio, descarga eléctrica o lesión, siga estas instrucciones de seguridad.

Este cortacésped cumple o supera los requisitos de seguridad de cuchillas CPSC para cortacéspedes giratorios dirigidos y las especificaciones B71.1 del Instituto Norteamericano de Estándares Nacionales en vigor en el momento de fabricación. Sin embargo, el uso o mantenimiento indebido por parte del usuario o propietario puede causar lesiones. Para reducir el riesgo de lesiones, cumpla estas instrucciones de seguridad y preste siempre atención al símbolo de alerta de seguridad ⚠, que significa CUIDADO, ADVERTENCIA o PELIGRO – "instrucción de seguridad personal". El incumplimiento de estas instrucciones puede dar lugar a lesiones personales. ADVERTENCIA: Para reducir el riesgo de incendio, descarga eléctrica y lesiones personales al usar cortacéspedes eléctricos, observe siempre estas precauciones básicas de seguridad.

GUARDE ESTAS INSTRUCCIONES

Prácticas de operación segura

Este producto es capaz de amputar manos y pies y de lanzar objetos al aire. Siga siempre todas las instrucciones de seguridad con el fin de evitar lesiones corporales graves e incluso la muerte.

Este cortacésped está diseñado para cortar y picar hierba, o, si está equipado con una bolsa de recortes, para recoger la hierba cortada. Si se utiliza para cualquier otro propósito, podría ser peligroso para el usuario y para otras personas.

Operación general

- Lea detenidamente este manual antes de utilizar el cortacésped. Familiarícese con los controles y con el uso correcto del cortacésped. Nunca permita a niños menores de 16 años utilizar el cortacésped. No permita que la máquina sea utilizada por adultos a menos que hayan recibido una formación adecuada.
- El operador del cortacésped es responsable de mantener a todo el mundo, especialmente a niños y animales domésticos, alejados de la zona de trabajo. El operador es responsable de cualquier accidente o peligro que afecte a otras personas o a su propiedad.
- Inspeccione cuidadosamente la zona en la que se utilizará el cortacésped y retire cualquier palito, piedra, alambre u otro residuo que podría ser recogido y arrojado por el cortacésped. Esté atento durante la siega a la presencia de objetos extraños. Si un objeto es golpeado por la cuchilla del cortacésped, puede causar lesiones personales graves.
- Lleve pantalón largo y calzado fuerte. No utilice el cortacésped estando descalzo, o con calzado abierto, joyas o bisutería, o ropa suelta. Se recomienda el uso de guantes y calzado de goma para trabajar al aire libre.
- Mantenga colocados todos los protectores, escudos, dispositivos de seguridad, recogehierbas o conducto de descarga lateral opcional. Repare o cambie cualquier pieza que esté deteriorada, incluyendo las pegatinas. No manipule nunca los dispositivos de seguridad. Compruebe regularmente que funcionan correctamente.
- El motor y la cuchilla están diseñados de tal forma que deben detenerse en el plazo de 3 segundos cuando usted suelta la barra de control. Compruebe que la barra de control funciona correctamente antes de cada uso del cortacésped. Si la cuchilla no se detiene en 3 segundos o si hay ruidos metálicos producidos por el roce cuando usted suelta la barra de control, póngase en contacto con un Servicio Técnico Autorizado para que ajuste correctamente o sustituya el sistema de encendido/apagado y el freno de las cuchillas.
- Antes del uso, realice siempre una inspección visual para asegurarse de que las cuchillas, los herrajes de sujeción de las cuchillas y el conjunto de corte no están desgastados o dañados. Sustituya cuchillas o herrajes gastados o dañados en juegos completos para no desequilibrar la máquina.
- Utilice únicamente los accesorios y aperos diseñados para ser usados con este producto. El uso de cualquier accesorio o apero no diseñado para este producto puede aumentar el riesgo de lesión. Consulte las instrucciones respecto a la instalación y operación correctas de los accesorios.

Durante el uso

- No introduzca la llave en el receptáculo del enchufe hasta que vaya a segar.
- No ponga en marcha el cortacésped en atmósferas que contengan gases explosivos. Las chispas normales producidas por el motor podrían incendiar los vapores.
- Ponga en marcha el motor con cuidado siguiendo las instrucciones y con los pies bien alejados de la cuchilla.
- Utilice el aparato apropiado – No utilice el cortacésped para trabajos para los que no fue diseñado.
- Esté alerta – Permanezca atento a lo que está haciendo. No haga funcionar el cortacésped si está cansado o bajo la influencia de drogas, alcohol o medicamentos.

© 2011—The Toro® Company
8111 Lyndale Avenue South
Bloomington, MN 55420

Registre su producto en www.Toro.com.

Traducción del original (ES)
Impreso en EE.UU.
Reservados todos los derechos

- Esté alerta y pare el cortacésped si entran niños en la zona.
- Tenga cuidado al acercarse a esquinas ciegas, arbustos, árboles u otros objetos que puedan dificultar la visión.
- No siegue cerca de terraplenes, fosas o taludes. El operador podría perder el equilibro o resbalar.
- Evite entornos peligrosos. No utilice nunca el cortacésped sobre hierba mojada o en lugares húmedos. No utilice el cortacésped si llueve.
- Pise siempre firmemente para no perder el equilibrio. Agarre firmemente el manillar y avance caminando; no corra nunca. Corte el césped solamente con luz natural o con una buena iluminación artificial.
- Siegue de través las cuestas y pendientes, nunca hacia arriba o hacia abajo. Extreme las precauciones al cambiar de dirección en cuestas o pendientes. No siegue pendientes y cuestas extremadamente empinadas. Lleve calzado antideslizante si trabaja en pendientes.
- No fuerce la postura – Mantenga la estabilidad y el equilibrio en todo momento.
- No fuerce el cortacésped. Funciona mejor y de forma más segura a la velocidad para la que fue diseñado.
- Lleve siempre gafas de seguridad o pantalla facial durante el uso para proteger los ojos de objetos extraños que podrían ser arrojados por la máquina. (Las gafas normales no son gafas de seguridad.)
- Lleve siempre una mascarilla antipolvo si utiliza la máquina en condiciones de mucho polvo.
- Mantenga las manos y los pies alejados de la carcasa del cortacésped y la cuchilla cuando el motor está en marcha. La cuchilla puede causar lesiones en las manos y los pies. Permanezca detrás del manillar hasta que se pare el motor.
- No dirija nunca el material descargado hacia nadie. Evite descargar material contra una pared u otra obstrucción. El material podría rebotar hacia el operador. Pare la cuchilla al cruzar superficies de grava.
- Extreme las precauciones al ir hacia atrás o tirar del cortacésped hacia usted. Antes de ir hacia atrás y mientras va hacia atrás, mire hacia atrás y hacia abajo.
- Puesto que la cuchilla sigue girando durante unos segundos después de soltarse la barra de control, permanezca detrás del manillar hasta que se detengan todas las piezas en movimiento.
- Después de golpear un objeto extraño o si se produce una vibración anormal, pare el motor y retire la llave del enchufe. Inspeccione el cortacésped y repare cualquier daño antes de volver a utilizar el cortacésped. Si se requieren reparaciones importantes o si usted necesita ayuda, póngase en contacto con un Servicio Técnico Autorizado de Toro.
- No utilice el cortacésped si ha caído al suelo o si está dañado. Repare cualquier desperfecto antes de utilizar el cortacésped.
- Pare el motor, espere a que se detengan todas las piezas en movimiento y retire la llave del enchufe antes de ajustar la altura de corte.
- Pare el motor antes de llevar el cortacésped fuera de la zona de césped.
- Pare el motor y retire la llave del enchufe antes de retirar el recogehierbas.
- Pare el motor antes de abandonar la posición del operador — detrás del manillar. Retire la llave del enchufe antes de dejar el cortacésped sin supervisar.
- Si es necesario levantar el cortacésped para su transporte, pare el motor, permanezca detrás del manillar hasta que se paren todas las piezas en movimiento y retire la llave del receptáculo del enchufe.

Mantenimiento y almacenamiento

- Realice solamente las operaciones de mantenimiento descritas en este manual. Si se requieren reparaciones importantes o si usted necesita ayuda, póngase en contacto con un Servicio Técnico Autorizado de Toro.
- Antes de limpiar, inspeccionar, mantener o ajustar el cortacésped, pare el motor y espere a que se detengan todas las piezas en movimiento. Retire la llave del enchufe.
- No cargue el cortacésped si está lloviendo o si el ambiente es húmedo.
- Para evitar descargas eléctricas durante la carga, repare o cambie inmediatamente cualquier cable eléctrico que estuviera dañado.

  Nota: El cargador de la batería se necesita únicamente para cargar la batería. No se utiliza para segar.
- No maltrate el cable durante la carga. No tire del cable para retirarlo del receptáculo del enchufe. Mantenga el cable alejado del calor, del aceite y de los bordes cortantes.
- Retire la llave antes de realizar tareas de mantenimiento o limpieza, o de retirar material del cortacésped.
- No tire baterías de plomo al fuego; las celdas pueden explosionar. Compruebe si la normativa local contiene instrucciones especiales sobre la eliminación de las baterías.
- No abra ni mutile las baterías. El electrolito liberado es corrosivo y puede causar daños en los ojos o la piel. Puede ser tóxico si es ingerido.
- Al manejar baterías, tenga cuidado de no hacer cortacircuito, es decir, no dejar que los bornes positivo y negativo toquen materiales conductores tales como anillos, pulseras o llaves. La batería o el conductor puede recalentarse y causar quemaduras.
- Para asegurar que el cortacésped está en condiciones seguras de funcionamiento, compruebe frecuentemente todos los pernos, tuercas, y tornillos y manténgalos bien apretados. Asegúrese de que el perno de la cuchilla está apretado a a 40–50 pies-libra (54–68 Nm).
- La cuchilla de su cortacésped debe mantenerse afilada. Antes de realizar tareas de mantenimiento en la cuchilla, consulte los procedimientos correctos de instalación y mantenimiento en la sección de mantenimiento de las cuchillas. Utilice únicamente cuchillas de repuesto idénticas.
- Para reducir el peligro de incendio, mantenga el motor libre de acumulaciones excesivas de hierba, hojas y suciedad.
- Inspeccione frecuentemente el recogehierbas por si existe desgaste o deterioro. Sustituya cualquier bolsa desgastada o deteriorada únicamente con una bolsa de recambio idéntica de Toro para su propia protección.
- Si no se está usando el cortacésped, retire la llave de contacto y guárdelo bajo llave en un lugar seco, fuera del alcance de los niños. Espere a que se enfríe el motor antes de guardar el cortacésped en un recinto cerrado.
- En el momento de la fabricación, la máquina cumplía las normas de seguridad entonces vigentes para cortacéspedes rotativos. Para asegurar un rendimiento óptimo y la continuada certificación de seguridad de la máquina, utilice piezas y accesorios genuinos Toro. Las piezas de recambio y accesorios de otros fabricantes pueden dar lugar a un incumplimiento de las normas de seguridad, lo que podría ser peligroso.

GUARDE ESTAS INSTRUCCIONES

Pegatinas de seguridad e instrucciones

AVISO **Hay pegatinas de seguridad e instrucciones colocadas cerca de zonas de potencial peligro. Sustituya cualquier pegatina que esté dañada o que falte.**

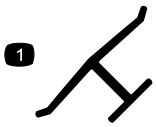

Marca del fabricante

1. Indica que la cuchilla ha sido identificada como pieza del fabricante original de la máquina.

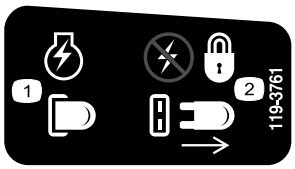

119-3761

1. Llave insertada - motor energizado
2. Llave retirada - sin energía, bloqueado



119-3760

1. Aleje la palanca de control del mecanismo de arranque.
2. Acerque la palanca de control al manillar para engranar las cuchillas.



119-3812

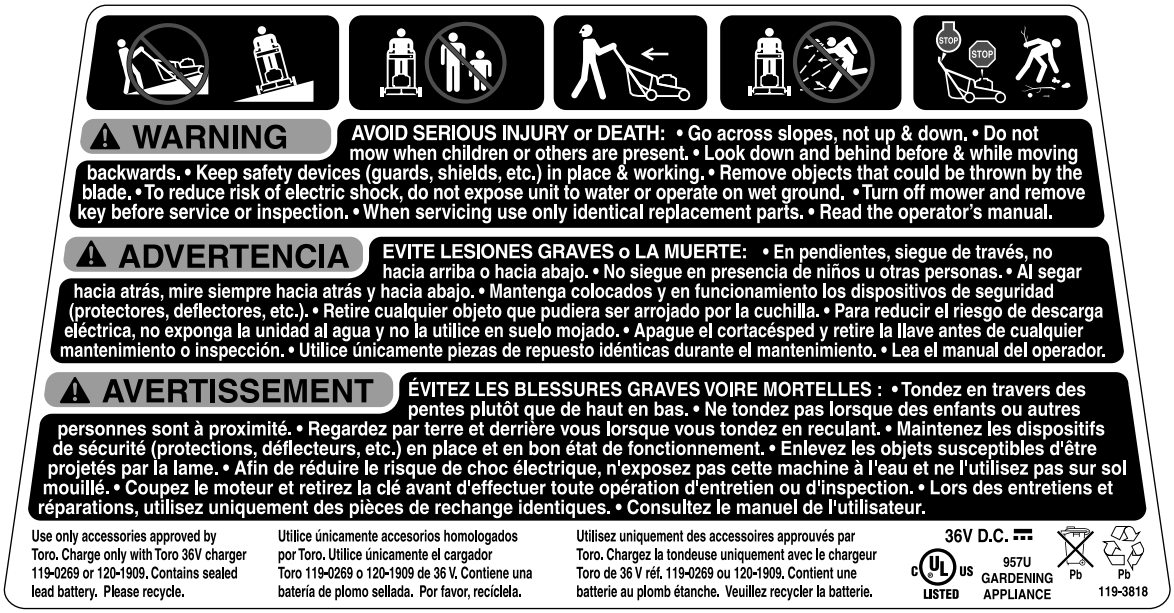

119-3818



119-7023

Montaje

Nota: Los lados derecho e izquierdo del cortacésped se determinan desde la posición del operador.

***AVISO* No introduzca la llave en el receptáculo hasta que haya ensamblado el cortacésped.**

1

Cómo desplegar el manillar

No se necesitan piezas

⚠ CUIDADO

Si pliega o despliega el manillar de forma incorrecta, pueden dañarse los cables, creando unas condiciones de operación inseguras.

- **No dañe los cables al plegar o desplegar el manillar.**
- **Si un cable está dañado, póngase en contacto con el Servicio Técnico Autorizado.**

1. Afloje los pomos del manillar (Figura 1).

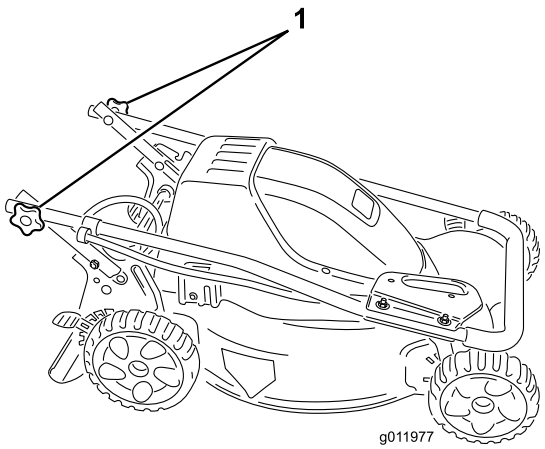

Figura 1

1. Pomo del manillar (2)

2. Mueva el manillar a la posición de operación (Figura 2).

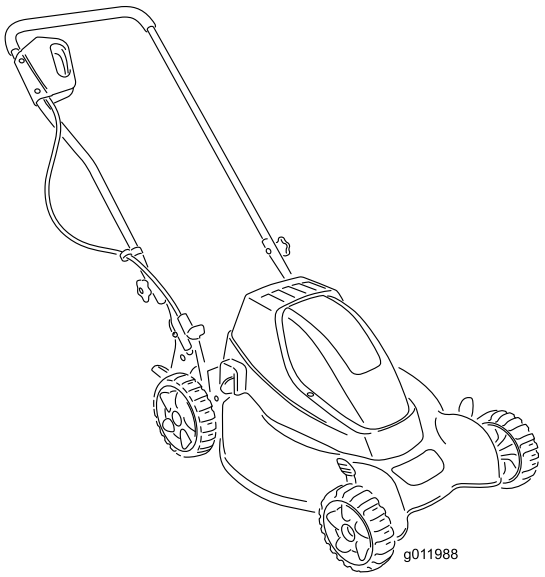

Figura 2

3. Apriete los pomos del manillar firmemente a mano.

2

Cómo cargar la batería

No se necesitan piezas

⚠ ADVERTENCIA

El contacto con el agua mientras se carga la batería o se maneja el cortacésped podría provocar una descarga eléctrica, la cual puede causar lesiones personales o la muerte.

No manipule el enchufe del cargador o el cortacésped con las manos mojadas o con los pies en agua.

***AVISO* Para obtener el mejor rendimiento, use solamente un cargador Toro de 36 voltios (Pieza Nº 119-0269 0 120-1909).**

Cargar una batería totalmente descargada requiere unas 12-16 horas. Cargue totalmente la batería antes de la primera siega de la temporada, después de cada uso y antes del almacenamiento estacional. El no cargar la batería después de cada uso acorta la vida de la misma. Cargue la batería incluso si utiliza el cortacésped sólo durante unos pocos minutos.

Nota: La batería se suministra cargada. No obstante, antes de utilizar el cortacésped por primera vez, cargue la batería y compruebe que tiene una carga completa antes de usar la máquina.

Para cargar la batería:

***AVISO* Siempre cargue la batería en un lugar seco protegido de la intemperie. Mantenga el cortacésped alejado del agua y de las sustancias inflamables.**

1. Si la llave está en el receptáculo del enchufe, retírela (Figura 3).

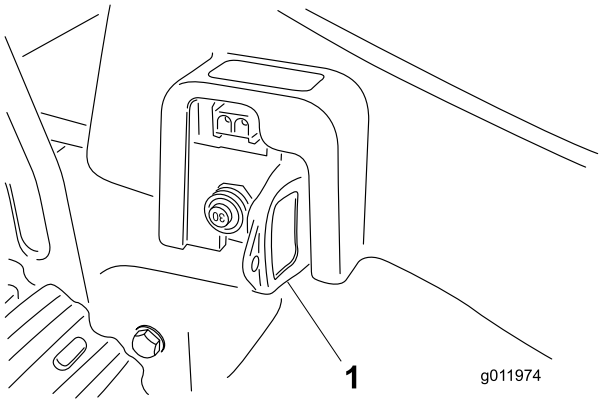

Figura 3

1. Llave (retirar antes de cargar la batería)

⚠ ADVERTENCIA

El cable del cargador de la batería podría estar dañado y podría provocar una descarga eléctrica o un incendio.

Inspeccione cuidadosamente el cable del cargador antes de cargar la batería. Si el cable está dañado, no cargue la batería. Repare o cambie cualquier cable dañado inmediatamente. Póngase en contacto con el Servicio Técnico Autorizado si necesita ayuda.

2. Introduzca el cable del cargador en el receptáculo del enchufe del cargador (Figura 4) y conecte el otro extremo a una toma de corriente doméstica estándar de 120 voltios.

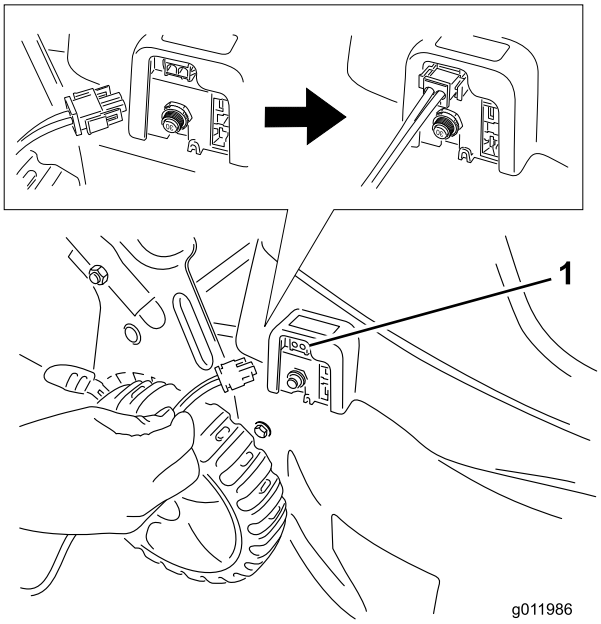

Figura 4

1. Receptáculo del enchufe del cargador

Nota: El cargador de la batería tiene una pantalla LED bicolor que indica los estados de carga siguientes:

—Una luz roja indica que el cargador está cargando la batería.

—Una luz verde indica que la batería está totalmente cargada; el cargador está cargando la batería lentamente para mantener la carga de la batería.

3. Cargue la batería durante al menos 16 horas.
4. Desenchufe el cable del cargador de la toma de corriente estándar y del receptáculo del enchufe del cargador del cortacésped.

Nota: No desenchufe el cable del cargador tirando del cable. Para desenchufar el cable, sujete el enchufe, no el cable.

AVISO **Este cortacésped tiene un cargador de batería que comprueba la carga de la batería y carga la batería solamente cuando es necesario. Toro recomienda desenchufar el cargador después de 24 horas de carga, aunque puede dejarlo enchufado en el cortacésped durante más tiempo sin dañar el sistema. Durante la temporada en que no se siega, puede desenchufar y almacenar el cortacésped durante hasta tres meses si la batería está totalmente cargada y el cortacésped se guarda en un lugar frío y seco.**

Operación

Cada vez que vaya a segar, asegúrese de que la barra de control funciona correctamente. Cuando usted suelta la barra de control de la cuchilla, la cuchilla debe detenerse. Si no, póngase en contacto con el Servicio Técnico Autorizado.

Uso de la llave

El cortacésped sólo funciona si la llave está introducida del todo en el receptáculo del enchufe (Figura 5). Para evitar un arranque accidental o el uso no autorizado del cortacésped, retire siempre la llave del receptáculo del enchufe cuando deje el cortacésped sin supervisar. Guarde la llave fuera del alcance de los niños.

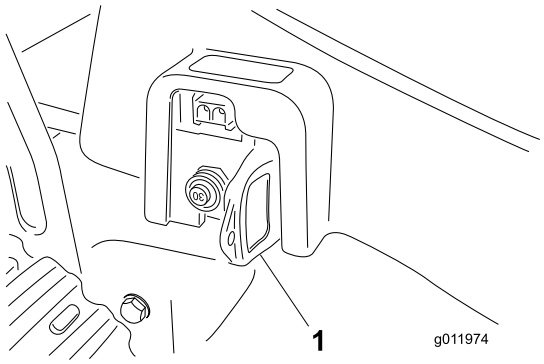

Figura 5

1. Llave

Arranque del cortacésped

1. Empuje el cortacésped hasta una superficie plana de hormigón o asfalto.

Nota: Si se arranca el cortacésped sobre césped abundante, podría atascarse.

2. Introduzca la llave a fondo en el receptáculo del enchufe (Figura 5).
3. Introduzca dos dedos en el hueco del mecanismo de arranque y empuje la palanca de control hacia el manillar (Figura 6).

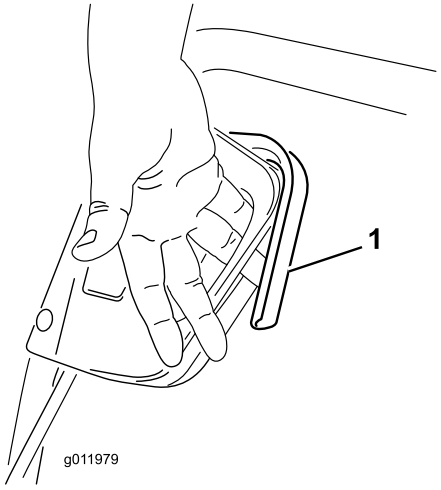

Figura 6

1. Palanca de control

4. Apriete la palanca de control contra el manillar.

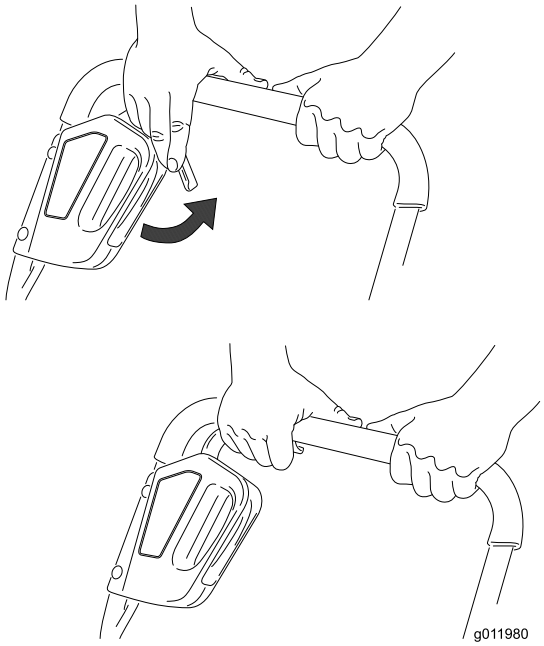

Figura 7

Nota: Mantenga el motor en marcha en los giros. El apagar el cortacésped durante los giros no ahorra la energía de la batería.

Cómo parar el cortacésped

1. Suelte la palanca de control.

⚠ ADVERTENCIA

Si la llave está en el receptáculo del enchufe, el cortacésped está operativo. Alguien podría ponerlo en marcha accidentalmente y causar lesiones graves a usted o a otras personas.

Retire siempre la llave del receptáculo del enchufe antes de dejar el cortacésped sin supervisar.

2. Retire la llave del receptáculo del enchufe si el cortacésped va a estar sin supervisión durante cualquier periodo de tiempo. Guarde la llave fuera del alcance de los niños.
3. Cargue la batería.

   ***AVISO* Cargue la batería siempre después de usar el cortacésped. Si no carga la batería después de cada uso, acortará la vida de la batería. Consulte Cómo cargar la batería.**

Ajuste de la altura de corte

⚠ ADVERTENCIA

Al ajustar la altura de corte, usted podría tocar la cuchilla en movimiento, lo que podría causarle graves lesiones.

- **Pare el motor y espere a que se detengan todas las piezas en movimiento.**
- **No ponga los dedos debajo de la carcasa al ajustar la altura de corte.**

Ajuste la altura de corte según desee. Ajuste las cuatro ruedas a la misma altura (Figura 8).

Nota: Mueva las palancas de altura de corte hacia adelante para elevar el cortacésped; mueva las palancas de altura de corte hacia atrás para bajar el cortacésped.

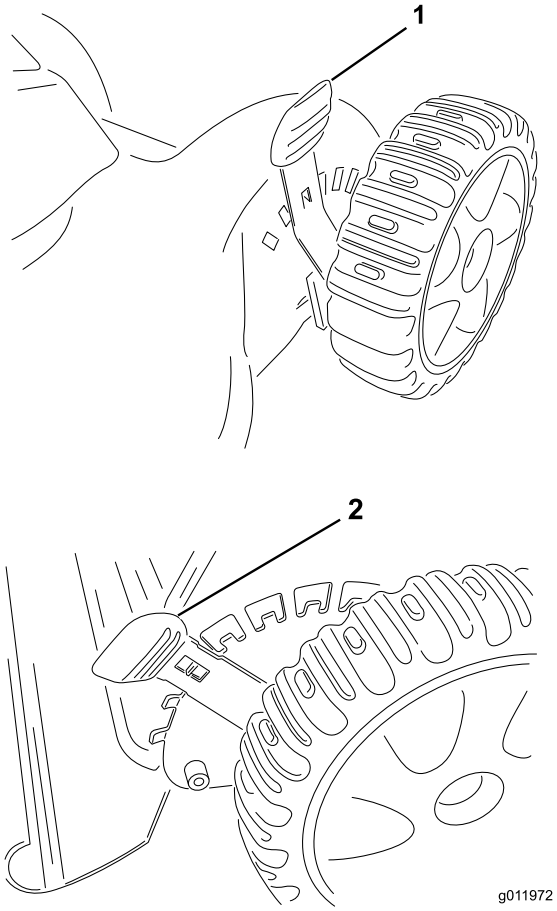

Figura 8

1. Palanca de altura de corte delantera (2)
2. Palanca de altura de corte trasera (2)

Nota: Las alturas de corte son 25 mm (1 pulgada); 38 mm (1-1/2 pulgada); 51 mm (2 pulgadas); 64 mm (2-1/2 pulgadas); 76 mm (3 pulgadas); 89 mm (3-1/2 pulgadas); y 102 mm (4 pulgadas).

Ensacado de los recortes

Utilice la bolsa de recortes si usted desea recoger los recortes de hierba y hojas del césped.

⚠ ADVERTENCIA

Si la bolsa de recortes está desgastada, pueden arrojarse pequeñas piedras y otros residuos similares a la zona donde está el operador u otra persona, provocando lesiones personales graves o la muerte al operador o a la otra persona.

Compruebe frecuentemente la bolsa de recortes. Si está dañada, cámbiela únicamente por una bolsa de recambio idéntica de Toro.

Instalación de la bolsa de recortes

1. Levante el deflector trasero (Figura 9).

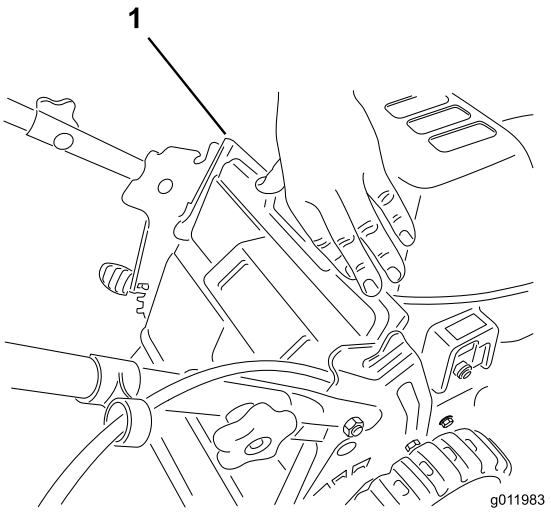

Figura 9

1. Deflector trasero

2. Introduzca el asa de la bolsa de recortes en las muescas de los soportes del manillar (Figura 10).

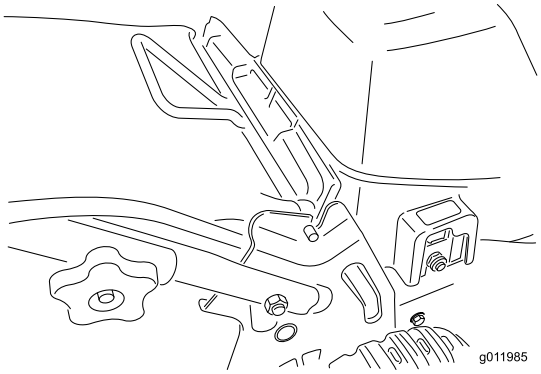

Figura 10

Cómo retirar la bolsa de recortes

1. Levante el deflector trasero.
2. Retire el asa de la bolsa de recortes de las muescas de los soportes del manillar y retire la bolsa del cortacésped.
3. Cierre el deflector trasero.

Cómo reiniciar el disyuntor de seguridad

Si el cortacésped funciona bajo una carga excesiva, el disyuntor de seguridad saltará. Siga estas instrucciones para reiniciar el disyuntor.

***AVISO* No reinicie nunca el disyuntor de seguridad si la llave está en el receptáculo y la palanca de control está apretado contra el manillar.**

1. Retire la llave del receptáculo del enchufe (Figura 3).
2. Espere 30 segundos, luego pulse el botón del disyuntor de seguridad (Figura 11).

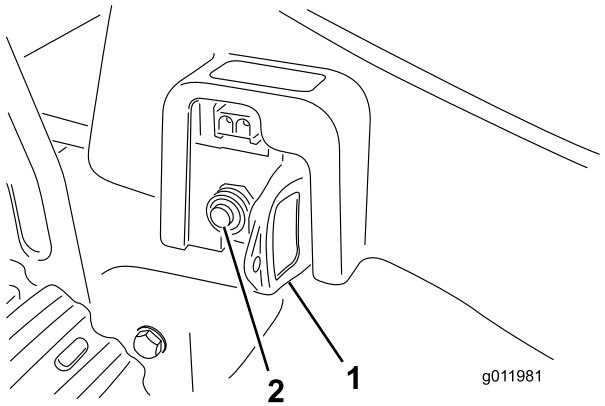

Figura 11

1. Llave (retirar antes de reiniciar el disyuntor de seguridad)
2. Disyuntor de seguridad

3. Introduzca la llave en el receptáculo del enchufe.
4. Empiece a segar de nuevo con una carga menor.

   Nota: Si el disyuntor salta repetidas veces, eleve la altura de corte o utilice el recogehierbas o el conducto de descarga lateral opcional.

Consejos de operación

Duración de la carga de la batería

Con un cortacésped a batería, la condición del césped y la forma de segar afectarán la duración de la carga de la batería en cada sesión de siega.

Los siguientes elementos, entre otros, afectarán a la duración de la carga de la batería:

- **Humedad del césped**—Cuanto más húmedo esté el césped, más rápidamente se agotará la batería.
- **Velocidad de paseo/siega**—Cuanto más rápido camine usted, más rápidamente se agotará la batería.
- **Modo de operación**—El picado del césped es el modo que más energía consume. El ensacado es el segundo en cuanto a consumo, y la descarga lateral utiliza la menor cantidad de energía.
- **Altura de corte**—Si la batería se descarga demasiado de prisa, eleve la altura de corte una muesca.

Consejos generales de picado (mulching)

Toro ha diseñado su cortacésped para que pique la hierba cortada si la puerta de mulching está totalmente cerrada. Para obtener los mejores resultados y el mejor aspecto de su césped al cortar hierba u hojas, siga estas instrucciones:

- Mantenga la **cuchilla afilada** durante toda la temporada de siega. De vez en cuanto, lime cualquier imperfección de la cuchilla.

- Siegue solamente hierba u hojas secas. La hierba mojada y las hojas mojadas tienden a pegarse al suelo, y pueden atascar el cortacésped o hacer que se cale el motor.

⚠ ADVERTENCIA

La hierba mojada o las hojas mojadas pueden hacer que usted resbale y toque la cuchilla, provocando lesiones personales graves.

Siegue solamente en condiciones secas.

- Retire la llave del receptáculo y limpie los recortes u hojas de los bajos de la plataforma del cortacésped después de cada uso. Utilice una herramienta de madera, no una metálica.
- La hierba crece a velocidades distintas según la estación del año. En el calor del verano, es mejor cortar la hierba usando los ajustes de altura de corte de 6,4 cm (2-1/2 pulgadas), 7,6 cm (3 pulgadas) o 8,9 cm (3-1/2 pulgadas). Corte solamente un tercio aproximadamente de la hoja de hierba. No corte con un ajuste inferior a 6,4 cm (2-1/2 pulgadas) a menos que la hierba sea escasa, o a finales del otoño cuando el ritmo de crecimiento de la hierba empieza a decaer.
- Cuando se cambia el ajuste de altura de corte desde una altura habitual a una altura de corte mayor, el césped puede tener un aspecto deshilachado o desigual hasta que se adapte a la nueva altura y recupere su aspecto normal.
- Cuando corte hierba de más de 15 cm (6 pulgadas) de alto, puede obtener buenos resultados si siega primero usando el recogehierbas o el conducto de descarga lateral opcional, o a una altura de corte más alta, andando despacio; luego siegue de nuevo a una altura menor para obtener el mejor aspecto de césped. Si la hierba es demasiado alta y las hojas se amontonan en el césped, el cortacésped puede atascarse y hacer que se cale el motor.
- Alterne la dirección de corte. esto ayuda a dispersar los recortes en todo el césped, dando una fertilización más homogénea.

Si el aspecto final del césped no es satisfactorio, pruebe a:

- Afilar la cuchilla.
- Caminar más despacio mientras siega.
- Elevar la altura de corte del cortacésped.
- Cortar el césped con más frecuencia.
- Solapar los pasillos de corte en lugar de cortar un pasillo completo en cada pasada.
- Ajustar la altura de corte una muesca menos en las ruedas delanteras que en las traseras. Por ejemplo, ajuste las ruedas delanteras a 6,4 cm (2-1/2 pulgadas) y las traseras a 7,6 cm (3 pulgadas).

Cómo cortar hojas

- Después de cortar las hojas, asegúrese de que la mitad del césped se ve a través de la cobertura de hojas cortadas. Es posible que tenga que hacer más de una pasada por encima de las hojas.
- Para una cobertura de hojas escasa, ajuste todas las ruedas a la misma altura de corte.
- Ande más despacio si las hojas no se pican lo bastante fino para quedar ocultas entre la hierba.
- Si usted corta muchas hojas de roble, añada cal al césped en primavera. La cal reduce la acidez de las hojas de roble.

Mantenimiento

⚠ ADVERTENCIA

Si la llave está en el receptáculo del enchufe, el cortacésped está operativo. Alguien podría ponerlo en marcha accidentalmente y causar lesiones graves a usted o a personas.

Retire la llave del receptáculo del enchufe antes de dejar el cortacésped sin supervisar, aunque sea por un tiempo corto.

Limpieza de la carcasa del cortacésped

Antes de limpiar el cortacésped, pare el motor, espere a que se detengan todas las piezas en movimiento y retire la llave del receptáculo del enchufe.

AVISO **No vierta ni rocíe agua sobre el cortacésped durante la limpieza. Puede quedar humedad dentro del cortacésped y causar la corrosión de las piezas internas.**

Limpieza después de cada uso

- Limpie los bajos de la carcasa del cortacésped. Tenga especial cuidado de mantener el hueco delantero libre de recortes de hierba y residuos. Retire la suciedad y los recortes de hierba con un rascador de madera dura. Evite tocar rebabas y bordes afilados.
- Con un cepillo, retire todos los residuos de la parte superior de la carcasa del cortacésped después de cada uso.

Limpieza después de cada sesión

- Retire la cubierta superior y elimine los recortes de hierba y residuos de debajo de la cubierta y de la zona de la batería utilizando aire comprimido, un aspirador, o un cepillo.

  AVISO **No utilice objetos metálicos para limpiar alrededor de la batería. Si un objeto metálico toca el borne positivo y el negativo de la batería al mismo tiempo, puede cortocircuitar la batería. La batería o el conductor pueden recalentarse y causar quemaduras.**
- Compruebe que los cables, la batería y los contactos de los interruptores no están descoloridos o chamuscados. Si están dañados, póngase en contacto con el Servicio Técnico Autorizado.

Mantenimiento de la cuchilla

Siegue siempre con la cuchilla afilada. Una cuchilla afilada corta limpiamente sin desgarrar o picar las hojas de hierba, que es lo que haría una cuchilla sin filo.

⚠ ADVERTENCIA

Si la llave está introducido en el receptáculo del enchufe, alguien podría poner el cortacésped en marcha accidentalmente y causar lesiones personales graves.

No intente inspeccionar, retirar o cambiar la cuchilla sin antes retirar la llave del receptáculo del enchufe.

⚠ ADVERTENCIA

La cuchilla está muy afilada; cualquier contacto con la cuchilla puede causar lesiones personales graves.

Siempre lleve guantes, o envuelva los bordes cortantes de la cuchilla con un trapo.

1. Pare el motor y espere a que se detengan todas las piezas en movimiento.
2. Retire la llave del receptáculo del enchufe.

3. Ponga el cortacésped de lado.
4. Retire la cuchilla girando el perno de la cuchilla en el sentido contrario a las agujas del reloj (Figura 12).

   Nota: Sujete el extremo de la cuchilla usando un paño o un guante grueso.

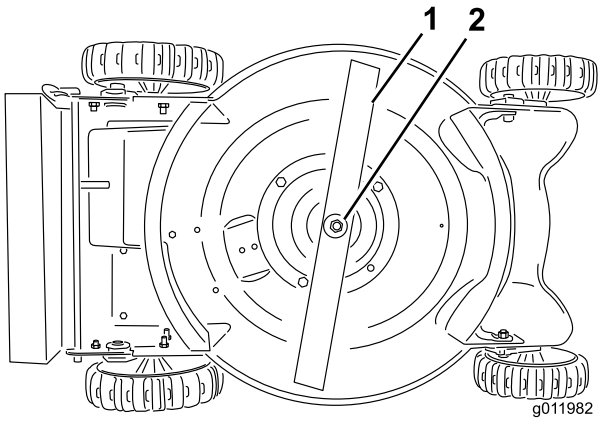

Figura 12

1. Cuchilla
2. Perno de la cuchilla y arandela

5. Retire el perno de la cuchilla, la arandela y la cuchilla.
6. Instale una cuchilla afilada y equilibrada, con la arandela y el perno de la cuchilla que retiró anteriormente.
7. Apriete el perno de la cuchilla a 40–50 pies-libra (54 a 68 N-m).

Cómo cambiar la batería

Para cambiar la batería, póngase en contacto con un Servicio Técnico Autorizado de Toro.

Cómo deshacerse de la batería usada

***AVISO* ¡No tire baterías usadas a la basura doméstica!**

***AVISO* Esta batería sellada de plomo (ácido) debe ser recogida, reciclada o eliminada de una manera ecológicamente correcta.**

La incineración, el enterramiento o la mezcla de baterías de plomo (ácido) selladas con los residuos sólidos municipales **está prohibido por la ley** en algunos estados.

Devuelva esta batería a un centro homologado de reciclaje de baterías de plomo (ácido) selladas. Puede ser el lugar donde compró el cortacésped.

Póngase en contacto con los responsables locales de basuras si desea más información sobre la recogida, reciclaje y eliminación ecológicos de la batería.

Mantenimiento

Toro ha diseñado este producto para que le proporcione años de funcionamiento sin problemas. Si el producto necesita mantenimiento, llévelo a un Servicio Técnico Autorizado de Toro, que ha recibido formación especial en la reparación de los productos Toro y se asegurará de que su Toro siga siendo "Todo" Toro.

Información sobre productos

Debajo de la tapa trasera del cortacésped hay una pegatina con el número de modelo y el número de serie. Haga referencia siempre a los números que aparecen en la pegatina en cualquier correspondencia o al pedir piezas de repuesto.

Almacenamiento

Almacene el cortacésped en un lugar fresco, limpio y seco, por ejemplo un garaje sin calefacción. No guarde el cortacésped a batería en un sótano con calefacción. Cubra el cortacésped para mantenerlo limpio y protegido.

1. Limpie la carcasa del cortacésped. Consulte *Limpieza de la carcasa del cortacésped*.
2. Elimine los recortes de hierba, la suciedad y la grasa de las piezas externas de la cubierta y la parte superior de la carcasa del cortacésped.
3. Compruebe la condición de la cuchilla. Consulte *Mantenimiento de la cuchilla*.
4. Apriete todos los pernos, tuercas y tornillos que estén sueltos.

***AVISO* Este cortacésped tiene un cargador de batería que comprueba la carga de la batería y carga la batería solamente cuando es necesario. Toro recomienda desenchufar el cargador después de 24 horas de carga, aunque puede dejarlo enchufado en el cortacésped durante más tiempo sin dañar el sistema. Durante la temporada en que no se siega, puede desenchufar y almacenar el cortacésped durante hasta tres meses si la batería está totalmente cargada y el cortacésped se guarda en un lugar frío y seco.**

Solución de problemas

Problema	Posible causa	Acción correctora
El motor no arranca.	1. La llave no está en el receptáculo del enchufe. 2. La carga de la batería es baja. 3. El disyuntor de seguridad ha saltado.	1. Introduzca la llave en el receptáculo del enchufe. 2. Cargue la batería. 3. Reinicie el disyuntor de seguridad.
El motor es difícil de arrancar o pierde potencia	1. Los bajos de la carcasa del cortacésped están llenos de recortes de hierba y/o residuos. 2. Está intentando arrancar el cortacésped sobre el césped.	1. Limpie los bajos de la carcasa del cortacésped. 2. Traslade el cortacésped a una zona pavimentada; no arranque el cortacésped sobre el césped.
El cortacésped o el motor vibra excesivamente.	1. La cuchilla no está equilibrada. 2. La tuerca de montaje de la cuchilla no está apretada. 3. Las tuercas de montaje del motor están sueltos.	1. Equilibre la cuchilla. 2. Apriete la tuerca de montaje de la cuchilla. 3. Apriete las tuercas de montaje del motor.
EL patrón de corte del césped no es homogéneo.	1. Las ruedas no están a la misma altura. 2. La cuchilla no está afilada y está desequilibrada. 3. Usted está segando repetidamente con el mismo patrón. 4. Los bajos de la carcasa del cortacésped están llenos de recortes de hierba y/o residuos.	1. Ajuste las cuatro ruedas a la misma altura. 2. Afile y equilibre la cuchilla. 3. Cambie el patrón de siega˙. 4. Limpie los bajos de la carcasa del cortacésped.
Se atasca el conducto de descarga.	1. La altura de corte es demasiado baja. 2. La hierba está húmeda. 3. Los bajos de la carcasa del cortacésped están llenos de recortes de hierba y/o residuos.	1. Eleve la altura de corte. 2. Deje que la hierba se seque antes de segar el césped. 3. Limpie los bajos de la carcasa del cortacésped.

La Garantía Toro de Cobertura Total

Una garantía completa de 2 años (no aplicable al uso comercial)

Condiciones y productos cubiertos

The Toro Company y su afiliada, Toro Warranty Company, bajo un acuerdo entre sí, prometen conjuntamente reparar los productos Toro citados a continuación y usados con propósitos residenciales* si tienen defectos de materiales o mano de obra o si dejan de funcionar debido al fallo de un componente.

Esta garantía cubre el coste de piezas y mano de obra, pero usted debe pagar los costes de transporte.

Los siguientes plazos son aplicables desde la fecha de la compra:

Productos	**Periodo de garantía**
Cortacéspedes inalámbricos de 20 pulgadas	Garantía completa de 2 años
Batería	Garantía completa de 2 años

Instrucciones para obtener asistencia bajo la garantía

Si usted cree que su producto Toro tiene un defecto de materiales o de mano de obra, siga este procedimiento:

1. Póngase en contacto con cualquier Distribuidor Autorizado Toro para concertar el mantenimiento en sus instalaciones. Para localizar un distribuidor cerca de usted, consulte las *Páginas Amarillas* telefónicas (mire en "cortacéspedes") o visite nuestro sitio web en www.Toro.com. También puede llamar a los números que aparecen en el apartado 3 para usar el sistema de localización de Distribuidores Toro las 24 horas al día.
2. Lleve el producto y su prueba de compra (recibo o factura de venta) al Distribuidor. El distribuidor diagnosticará el problema y determinará si está cubierto por la garantía.
3. Si por alguna razón usted no está satisfecho con el análisis del Distribuidor o con la asistencia recibida, póngase en contacto con nosotros en la dirección siguiente:

   Customer Care Department, RLC Division
   The Toro Company
   8111 Lyndale Avenue South
   Bloomington, MN 55420-1196
   Teléfono gratuito: 866-214-9807 (clientes de EE.UU.)
   Teléfono gratuito: 866-214-9808 (clientes de Canadá)

Responsabilidades del propietario

Usted debe mantener su Producto Toro siguiendo los procedimientos de mantenimiento descritos en el *Manual del operador*. Dicho mantenimiento rutinario, sea realizado por un distribuidor o por usted mismo, es por cuenta de usted.

Elementos y condiciones no cubiertos

No hay ninguna otra garantía expresa:

- Coste de mantenimiento regular o piezas, tales como afilado de cuchillas o cuchillas desgastadas.
- Cualquier producto o pieza que haya sido modificado o mal utilizado y que necesite ser sustituido o reparado debido a accidente o falta de mantenimiento adecuado
- Costes de recogida y entrega
- Mal uso, negligencia o accidentes
- Reparaciones o intentos de reparación por parte de personas no pertenecientes a un Distribuidor Autorizado Toro
- Reparaciones debidas a cuidados incorrectos de la batería, irregularidades en el suministro eléctrico, o no preparar adecuadamente el cortacésped antes de cualquier periodo de no utilización.

Condiciones generales

Todas las reparaciones cubiertas por estas garantías deben ser realizadas por un Servicio Técnico Toro usando piezas de repuesto aprobados por Toro. La reparación por un Distribuidor Autorizado Toro es su único remedio bajo esta garantía.

Ni The Toro Company ni Toro Warranty Company son responsables de daños indirectos, incidentales o consecuentes respecto al uso de los productos Toro cubiertos por estas garantías, incluyendo cualquier coste o gasto por la provisión de equipos de sustitución o servicio durante periodos razonables de mal funcionamiento o no utilización hasta la terminación de reparaciones bajo estas garantías.

Algunos estados no permiten exclusiones de daños incidentales o consecuentes, de manera que las exclusiones arriba citadas pueden no ser aplicables a usted.

Esta garantía le otorga a usted derechos legales específicos; es posible que usted tenga otros derechos que varían de un estado a otro.

Países fuera de Estados Unidos o Canadá

Los clientes que compraron productos Toro exportados de los Estados Unidos o Canadá deben ponerse en contacto con su Distribuidor Toro para obtener pólizas de garantía para su país, provincia o estado. Si por cualquier razón usted no está satisfecho con el servicio ofrecido por su distribuidor, o si tiene dificultad en obtener información sobre la garantía, póngase en contacto con el importador Toro. Si fallan todos los demás recursos, puede ponerse en contacto con nosotros en Toro Warranty Company.

* "Propósito residencial" significa el uso del producto en la misma parcela en que se encuentra su vivienda. El uso en más de un lugar, o el uso institucional o en alquiler, se considera como uso comercial y no habría ninguna garantía aplicable.