Form No. 3369-200 Rev B

E-Cycler Tondeuse sans fil de 51 cm (20 pouces)

N° de modèle 20360—N° de série 310000001 et suivants

N° de modèle 20360—N° de série 311000001 et suivants

Manuel de l'utilisateur

CONSIGNES DE SÉCURITÉ IMPORTANTES

L'utilisation d'un appareil électrique exige de prendre certaines précautions élémentaires, notamment :

ATTENTION

LIRE TOUTES LES INSTRUCTIONS AVANT D'UTILISER CET APPAREIL

CONSERVER CES INSTRUCTIONS

Respectez ces consignes de sécurité pour réduire le risque d'incendie, d'électrocution ou de blessures.

Cette machine est conforme aux ou dépasse les normes de sécurité CPSC relatives aux lames pour les tondeuses à conducteur marchant et les spécifications de la norme B71.1 de l'American National Standards Institute en vigueur au moment de la production. Elle peut cependant occasionner des accidents si elle est mal utilisée ou mal entretenue. Pour réduire les risques d'accidents et de blessures, respectez les consignes de sécurité qui suivent. Tenez toujours compte des mises en garde signalées par le symbole de sécurité ⚠ et la mention PRUDENCE, ATTENTION ou DANGER. Ne pas les respecter, c'est risquer de vous blesser. ATTENTION : Pour réduire le risque d'incendie, d'électrocution ou de blessures corporelles, respectez toujours ces consignes de sécurité quand vous utilisez une tondeuse à gazon électrique.

CONSERVEZ CES INSTRUCTIONS

Consignes de sécurité

Ce produit peut sectionner les mains ou les pieds et projeter des objets. Respectez toujours toutes les mesures de sécurité pour éviter des blessures graves, voire mortelles.

Cette tondeuse est conçue pour couper et déchiqueter l'herbe ou pour la ramasser si elle est équipée d'un bac à herbe. Tout autre usage peut s'avérer dangereux pour l'utilisateur ou les personnes à proximité.

Consignes générales d'utilisation

- Lisez attentivement ce manuel avant d'utiliser la tondeuse. Familiarisez-vous avec les commandes et l'utilisation de la tondeuse. N'autorisez jamais les enfants de moins de 16 ans à utiliser la tondeuse. N'autorisez jamais aucun adulte à utiliser la tondeuse sans instructions adéquates.
- L'utilisateur de la tondeuse doit tenir tout le monde à l'écart de la zone de travail, en particulier les enfants et les animaux domestiques. L'utilisateur est responsable des accidents et dommages causés aux autres personnes et à leurs possessions.
- Examinez attentivement la surface sur laquelle la tondeuse va être utilisée et enlevez les branches, pierres et autres débris qui pourraient être ramassés et éjectés par la tondeuse. Prenez garde aux obstacles lorsque vous utilisez la tondeuse. Les objets heurtés par la lame de la tondeuse peuvent causer de graves blessures corporelles.
- Portez un pantalon et des chaussures solides. N'utilisez pas la tondeuse chaussé de sandales, pieds nus, ne portez pas de bijoux ou de vêtements amples. Portez des gants en caoutchouc et des chaussures pour travailler à l'extérieur.
- Laissez toujours en place les protections, les capots, les dispositifs de sécurité, le bac à herbe ou l'éjecteur latéral optionnel. Réparez ou remplacez les pièces endommagées, y compris les autocollants. N'enlevez pas et ne modifiez pas les dispositifs de sécurité. Contrôlez régulièrement qu'ils fonctionnent bien.
- Le moteur et la lame sont conçus pour s'arrêter dans les 3 secondes suivant le relâchement de la barre de commande. Vérifiez que la barre de commande fonctionne correctement avant chaque utilisation de la tondeuse. Si la lame ne s'arrête pas en 3 secondes ou si vous entendez un frottement ou un raclement de métal contre métal lorsque vous relâchez la barre de commande, contactez un réparateur Toro agréé pour faire remplacer ou régler le frein de lame et la fonction “Marche/arrêt”.
- Avant d'utiliser la tondeuse, vérifiez toujours si les lames, les fixations des lames et l'ensemble de coupe ne sont pas usés ou endommagés. Remplacez les fixations et les lames usées ou endommagées par paires pour ne pas modifier l'équilibre.
- N'utilisez que les accessoires et outils prévus pour ce produit. L'utilisation d'accessoires ou outils non prévus pour ce produit peut accroître les risques de blessures. Reportez-vous aux instructions concernant l'utilisation et le montage d'accessoires.

Pendant l’utilisation

- N'insérez pas la clé dans la prise avant d'être prêt à tondre.
- N'utilisez pas la tondeuse dans une atmosphère gazeuse ou explosive. Les étincelles produites par le fonctionnement normal du moteur pourrait enflammer les vapeurs.
- Mettez le moteur en marche prudemment en vous conformant aux instructions et en évitant d'approcher les pieds de la lame.
- Utilisez le bon appareil pour le travail en main – N'utilisez la tondeuse que pour l'usage auquel elle est destinée.
- Restez vigilant – Regardez où vous allez et ce que vous faites. N'utilisez pas la tondeuse si vous être fatigué(e) ou sous l'emprise de l'alcool, de drogues ou de médicaments.
- Montrez-vous vigilant et coupez le moteur de la tondeuse si des enfants pénètrent dans la zone de travail.
- Redoublez de prudence à l'approche de tournants sans visibilité, de buissons, d'arbres ou d'autres objets susceptibles de masquer la vue.
- Ne tondez pas à proximité de dénivellations, fossés ou berges, au risque de glisser ou de perdre l'équilibre.
- Évitez les environnements dangereux. N'utilisez jamais la tondeuse sur de l'herbe ou dans des endroits humides. N'utilisez pas la tondeuse sous la pluie.

© 2011—The Toro® Company
8111 Lyndale Avenue South
Bloomington, MN 55420

Enregistrez votre produit à www.Toro.com.

Traduction du texte d'origine (FR)
Imprimé aux États-Unis
Tous droits réservés

- Veillez toujours à maintenir votre équilibre. Tenez fermement le guidon et avancez à une allure normale, ne courrez pas. Tondez uniquement à la lumière du jour ou avec un bon éclairage artificiel.
- Travaillez transversalement à la pente, jamais vers le haut ou vers le bas. Soyez extrêmement prudent lorsque vous changez de direction sur un terrain en pente. Ne tondez pas de pentes trop raides. Portez des chaussures à semelles antidérapantes pour travailler sur les pentes.
- Ne travaillez pas trop loin devant vous – Gardez toujours les pieds bien posés à terre et faites en sorte de ne pas perdre l'équilibre.
- Ne faites pas forcer la tondeuse. Son fonctionnement et sa sécurité sont optimaux à la vitesse pour laquelle elle a été conçue.
- Portez toujours des lunettes de sécurité ou une protection oculaire quand vous travaillez pour protéger vos yeux des objets pouvant être projetés par la machine. (les lunettes de vues ordinaires ne sont pas des lunettes de sécurité.)
- Portez toujours un masque anti-poussières agréé si vous utilisez la tondeuse dans une atmosphère très poussiéreuse.
- N'approchez pas le visage, les mains ou les pieds du carter du tablier de coupe ni de la lame quand le moteur est en marche. La lame peut vous blesser aux mains et aux pieds. Restez derrière le guidon jusqu'à l'arrêt complet du moteur.
- Ne dirigez jamais l'éjection vers qui que ce soit. N'éjectez pas l'herbe coupée contre un mur ou un obstacle. Elle pourrait être renvoyée vers l'opérateur. Arrêtez la lame quand vous passez sur du gravier.
- Soyez extrêmement prudent lorsque vous faites marche arrière ou que vous tirez la tondeuse vers vous. Avant et pendant la marche arrière, vérifiez toujours que la voie est libre juste derrière la machine et sur sa trajectoire.
- Les lames continuent de tourner pendant quelques secondes après le relâchement de la barre de commande ; pour cette raison, restez derrière le guidon jusqu'à l'arrêt complet de toutes les pièces en mouvement.
- Après avoir heurté un obstacle, ou si la tondeuse de façon anormale, arrêtez le moteur et retirez la clé de la prise. Vérifiez que la tondeuse n'est pas endommagée et effectuez les réparations nécessaires avant de la remettre en marche. Si la machine nécessite une réparation importante ou si vous avez besoin de renseignements, faites appel à un réparateur Toro agréé.
- N'utilisez pas la tondeuse si elle a fait une chute ou subi un quelconque dommage. Faites les réparations nécessaires avant d'utiliser la tondeuse.
- Arrêtez le moteur, attendez l'arrêt de toutes les pièces en mouvement et sortez la clé de la prise avant de régler la hauteur de coupe.
- Arrêtez le moteur avant de pousser la tondeuse hors de la pelouse.
- Arrêtez le moteur et enlevez la clé de la prise avant de retirer le bac à herbe.
- Arrêtez le moteur avant de quitter la position d'utilisation derrière le guidon. Enlevez la clé de la prise avant de laisser la tondeuse sans surveillance.
- Si la tondeuse doit être soulevée afin d'être transportée, arrêtez le moteur, restez derrière le guidon jusqu'à l'arrêt complet des pièces en mouvement et enlevez la clé de la prise.

Entretien et remisage

- N'effectuez que les opérations d'entretien décrites dans ce manuel. Si la machine nécessite une réparation importante ou si vous avez besoin de renseignements, faites appel à un réparateur Toro agréé.
- Avant toute opération de nettoyage, de contrôle, d'entretien ou de réglage, arrêtez le moteur et attendez l'arrêt de toutes les pièces en mouvement. Enlevez la clé de la prise.
- Ne chargez pas la tondeuse sous la pluie ou dans un lieu humide.
- Pour éviter les chocs électriques pendant la charge, réparez ou remplacez immédiatement tout cordon électrique endommagé.

  Remarque: Le chargeur de batterie est seulement nécessaire pour recharger la batterie. Il ne sert pas lors de la tonte.
- Ne malmenez pas le cordon électrique pendant la charge. Ne tirez pas sur le cordon pour le débrancher de la prise. Éloignez le cordon des surfaces chaudes, de la graisse et des arêtes vives.
- Retirez la clé avant de faire l'entretien, de nettoyer ou d'éliminer des matériaux sur la tondeuse.
- Ne jetez pas les batteries au feu, car les éléments pourraient exploser. Vérifiez si la réglementation locale impose applique des procédures de mise au rebut spéciales.
- N'ouvrez pas et n'endommagez pas les batteries. L'électrolyte est corrosif et peut causer des lésions oculaires et cutanées. Son ingestion peut être toxique.
- Manipulez les batteries avec précaution pour ne pas provoquer de court-circuit (contact des bornes positive et négative) au contact de baugues, bracelets et clé. La batterie ou le conducteur peuvent surchauffer et causer des brûlures.
- Pour maintenir la tondeuse en bon état de marche, vérifiez et corrigez fréquemment le couple de serrages des écrous, boulons et vis. Vérifiez que la lame est serrée à un couple de 54 à 68 Nm (40 à 50 pi-lb).
- La lame de la tondeuse doit toujours être bien affûtée. Lors de l'entretien de la lame, reportez-vous à la section consacrée à l'entretien pour connaître les procédure de pose et d'entretien correctes. Utilisez uniquement des lames de rechange identiques.
- Pour réduire les risques d'incendie, débarrassez le moteur de tout débris d'herbe, feuilles et saletés.
- Vérifiez fréquemment l'état et l'usure du bac à herbe. Pour garantir votre sécurité, remplacez toujours les bacs/sacs usés ou endommagés par des bacs Toro identiques.
- Lorsque la tondeuse n'est pas utilisée, enlevez la clé et remisez la tondeuse dans un local sec, fermé à clé, hors de portée des enfants. Laissez refroidir le moteur avant de ranger la machine dans un local fermé.
- Au moment de la production, la tondeuse est conforme aux normes de sécurité en vigueur pour les tondeuses rotatives. Pour garantir le meilleur rendement et la sécurité continue de la machine, utilisez toujours des pièces de rechange et accessoires Toro d'origine. Les pièces et accessoires d'autres constructeurs peuvent entraîner la non conformité aux normes de sécurité et l'annulation de la garantie.

CONSERVEZ CES INSTRUCTIONS

Autocollants de sécurité et d'instruction

***AVIS !* Les autocollants de sécurité et d'instruction sont placés près des endroits potentiellement dangereux. Remplacez les autocollants endommagés.**

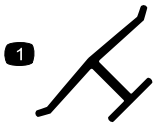

Marque du fabricant

1. Identifie la lame comme pièce d'origine.

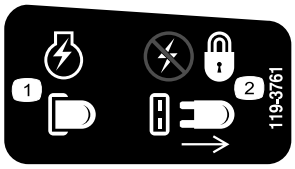

119-3761

1. Clé dans la prise – moteur sous tension
2. Clé hors de la prise – pas d'alimentation, verrouillage

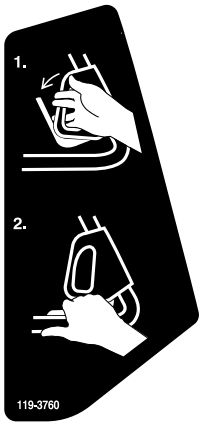

119-3760

1. Éloignez le levier de commande du démarreur
2. Maintenez le levier de commande contre le guidon pour engager les lames.



119-3812

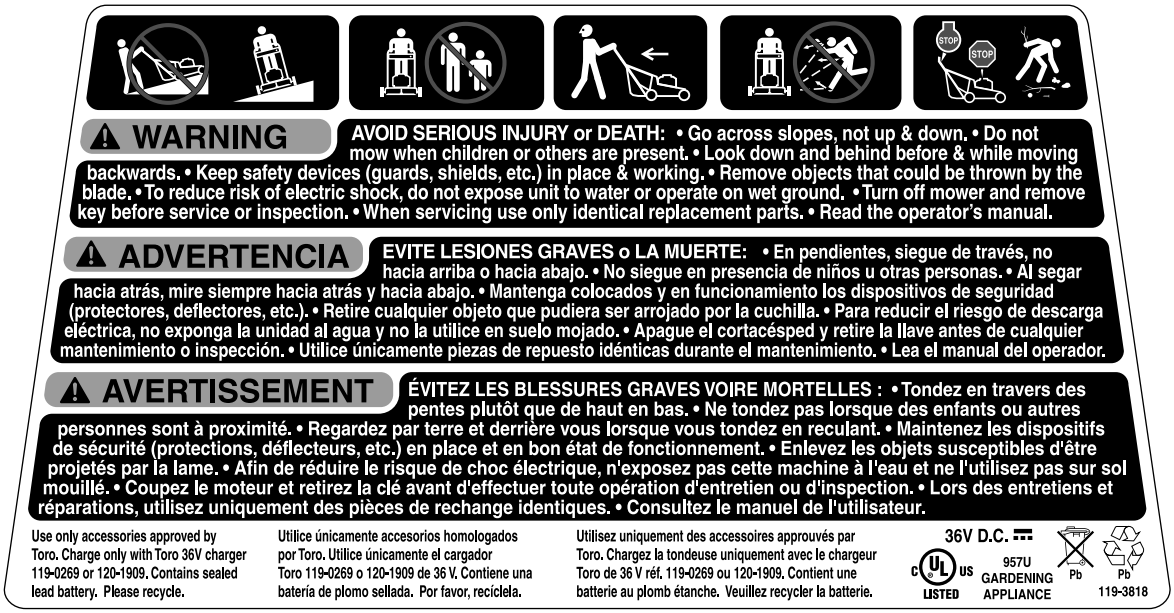

119-3818



119-7023

Mise en service

Remarque: Pour déterminer les côtés gauche et droit, tenez-vous derrière la tondeuse à la position de conduite.

***AVIS !* N'insérez pas la clé dans la prise avant d'avoir assemblé la tondeuse.**

1

Dépliage du guidon

Aucune pièce requise

⚠ PRUDENCE

Vous risquez d'endommager les câbles et de rendre la machine dangereuse à utiliser si vous pliez ou dépliez mal le guidon.

- **Veillez à ne pas endommager les câbles en pliant ou dépliant le guidon.**
- **Si un câble est endommagé, adressez-vous à un réparateur agréé.**

1. Desserrez les boutons du guidon (Figure 1).

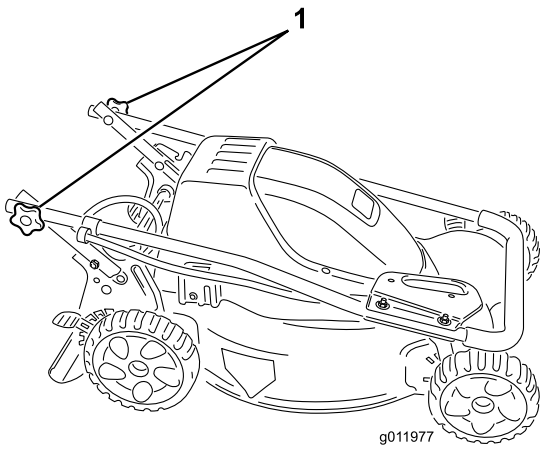

Figure 1

1. Bouton du guidon (2)

2. Placez le guidon en position d'utilisation (Figure 2).

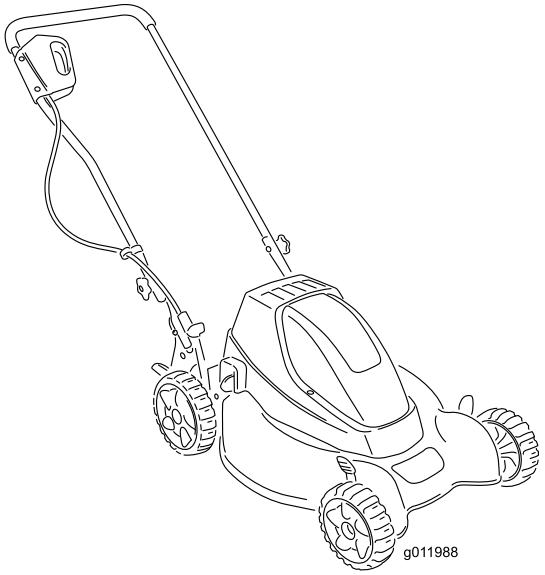

Figure 2

3. Serrez solidement les boutons du guidon à la main.

2

Charge de la batterie

Aucune pièce requise

⚠ ATTENTION

Un contact avec l'eau pendant la charge de la batterie ou l'utilisation de la tondeuse peut causer des blessures ou la mort par électrocution.

Ne manipulez pas le chargeur ou la tondeuse ou le connecteur si vous avez les mains mouillées ou les pieds dans l'eau.

***AVIS !* Pour de meilleurs résultats, utilisez uniquement un chargeur Toro de 36 V (réf. 119-0269 ou 120-1909).**

La charge d'une batterie à plat demande de 12 à 16 heures. Chargez la batterie au maximum avant la première tonte de la saison, puis après chaque utilisation et avant le remisage en fin de saison. La durée de service de la sera raccourcie si la batterie n'est pas rechargée après chaque utilisation. Chargez la batterie même après seulement quelques minutes d'utilisation.

Remarque: La batterie est chargée en usine. Toutefois, avant d'utiliser la tondeuse pour la première fois, chargez la batterie et vérifiez qu'elle est chargée au maximum avant l'utilisation.

Pour chargez la batterie, procédez comme suit :

***AVIS !* Chargez toujours la batterie dans un endroit sec à l'abri des intempéries. N'approchez jamais la tondeuse de l'eau et des substances inflammables.**

1. Si la clé est dans la prise, enlevez-la (Figure 3).

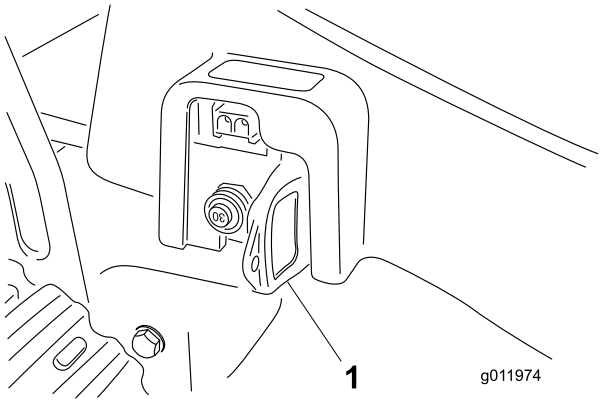

Figure 3

1. Clé (à retirer avant de charger la batterie)

⚠ ATTENTION

Le câble du chargeur de batterie peut être endommagé et causer un choc électrique ou un incendie.

Examinez soigneusement le câble du chargeur avant de charger la batterie. Si le câble est endommagé, ne chargez pas la batterie. Réparez ou remplacez immédiatement le câble d'alimentation s'il est endommagé. Adressez-vous à un réparateur agréé.

2. Insérez le câble du chargeur dans la prise de charge (Figure 4) et connectez l'autre extrémité à une prise standard de 120 V.

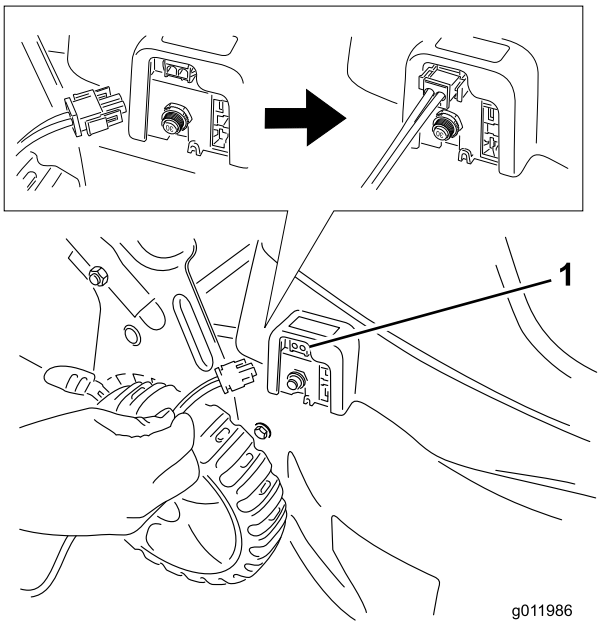

Figure 4

1. Prise de charge

Remarque: Le chargeur de batterie est doté d'une diode bicolore qui indique les états de charge suivants :

– Si la diode est rouge, cela signifie que le chargeur est en train de charger la batterie.

– Si la diode est verte, cela signifie que la batterie est chargée au maximum ou que le chargeur applique une charge lente à la batterie pour entretenir la charge.

3. Chargez la batterie pendant au moins 16 heures.
4. Débranchez le câble du chargeur de la prise murale et la prise de charge de la tondeuse.

   Remarque: Ne tirez pas sur le câble du chargeur pour le débrancher, mais en tenant la prise, pas le câble.

   ***AVIS !* Cette tondeuse est munie d'un chargeur de batterie qui contrôle l'état de charge de la batterie et la recharge au besoin. Toro recommande de débrancher le chargeur après 24 heures de charge, mais vous pouvez le laisser branché à la tondeuse sans risque pour le système. Pendant les mois d'hiver, vous pouvez débrancher et remiser la tondeuse pour une période maximale de trois mois si la batterie est chargée au maximum et si la tondeuse est placée dans un local frais et sec.**

Utilisation

Avant chaque utilisation de la tondeuse, vérifiez que la barre de commande fonctionne correctement. Lorsque vous relâchez la barre de commande, la lame et le moteur doivent s'arrêter. Si ce n'est pas le cas, consultez un dépositaire agréé.

Utilisation de la clé

La tondeuse ne fonctionne que si la clé est bien enfoncée dans la prise (Figure 5). Pour éviter tout démarrage accidentel ou utilisation non autorisée de la tondeuse, enlevez toujours la clé de la prise avant de laisser la tondeuse sans surveillance. Rangez la clé hors de portée des enfants.

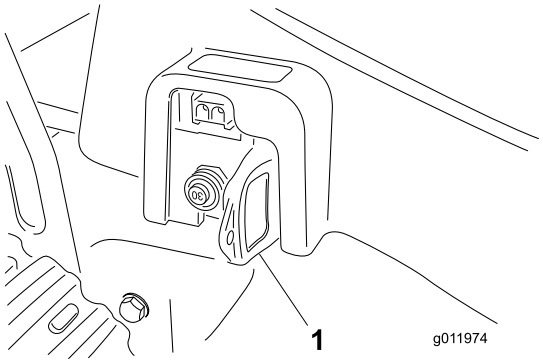

Figure 5

1. Clé

Démarrage de la tondeuse.

1. Poussez la tondeuse sur une surface plate bétonnée ou revêtue.

   Remarque: La tondeuse peut être obstruée si elle est mise en marche dans le l'herbe épaisse.

2. Insérez la clé au fond de la prise (Figure 5).
3. Introduisez deux doigts dans l'ouverture du démarreur et poussez le levier de commande vers le guidon (Figure 6).

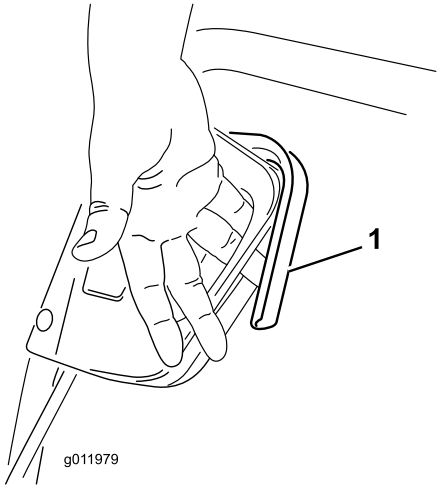

Figure 6

1. Levier de commande

4. Serrez le levier de commande contre le guidon.

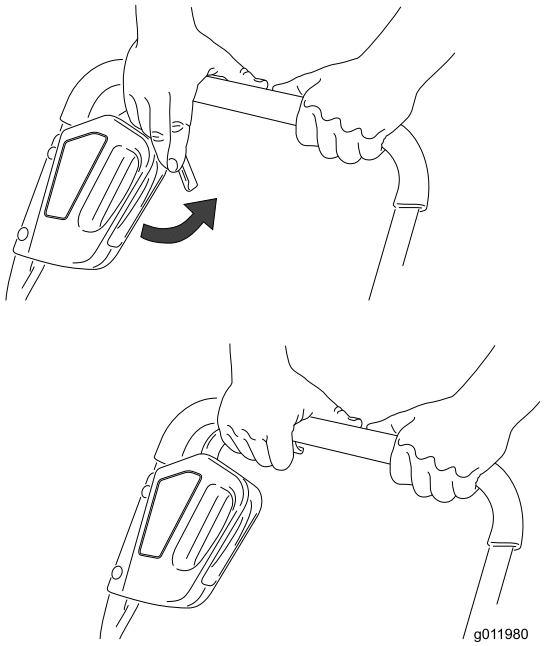

Figure 7

Remarque: Laissez la tondeuse en marche quand vous changez de direction. Arrêter la tondeuse avant de changer de direction n'économise pas la batterie.

Arrêt de la tondeuse

1. Relâchez le levier de commande.

⚠ ATTENTION

La tondeuse est opérationnelle quand la clé se trouve dans la prise. Un démarrage accidentel peut causer des blessures graves aux personnes à proximité.

Enlevez toujours la clé de la prise si vous laissez la tondeuse sans surveillance, ne serait-ce qu'un instant.

2. Retirez la clé de la prise si la tondeuse est laissée sans surveillance pendant une durée prolongée. Rangez la clé en lieu sûr, hors de portée des enfants.
3. Chargez la batterie.

   ***AVIS !* Charge toujours la batterie immédiatement après l'utilisation de la tondeuse La durée de service de la batterie sera réduite si vous ne la chargez pas après chaque utilisation (voir Charge de la batterie).**

Réglage de la hauteur de coupe

⚠ ATTENTION

Pendant le réglage de la hauteur de coupe, vous risquez de toucher la lame en mouvement et de vous blesser gravement.

- **Arrêtez le moteur et attendez l'arrêt de toutes les pièces mobiles.**
- **Ne mettez pas les doigts sous le carter du tablier de coupe quand vous réglez la hauteur de coupe.**

Choisissez la hauteur de coupe voulue. Réglez les quatre roues à la même hauteur (Figure 8).

Remarque: Avancez les leviers de hauteur de coupe pour élever le tablier de coupe et en arrière pour l'abaisser.

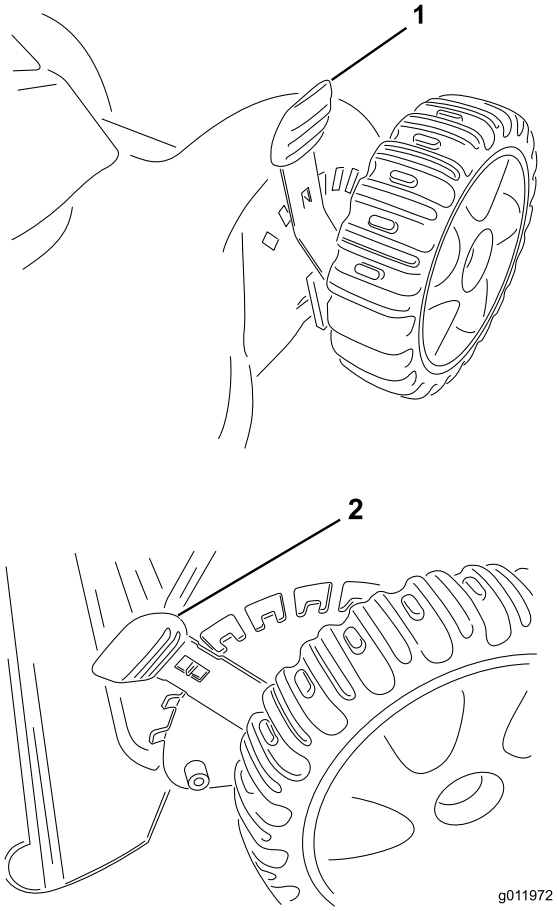

Figure 8

1. Levier de hauteur de coupe avant (2)
2. Levier de hauteur de coupe arrière (2)

Remarque: Les hauteurs de coupe suivantes sont disponibles : 25 mm (1"), 38 mm (1,5"), 51 mm (2"), 64 mm (2,5"), 76 mm (3"), 89 mm (3,5") et 102 mm (4").

Ramassage de l'herbe coupée

Utilisez le bac à herbe pour recueillir l'herbe et les feuilles coupées à la surface de la pelouse.

⚠ ATTENTION

Si le bac à herbe est usé, des gravillons ou autres débris similaires risquent d'être projetés vers l'utilisateur ou des personnes à proximité, et de causer des blessures graves ou mortelles.

Examinez fréquemment le bac. S'il est endommagé, remplacez-le toujours par un bac Toro identique.

Montage du bac à herbe

1. Soulevez le déflecteur arrière (Figure 9).

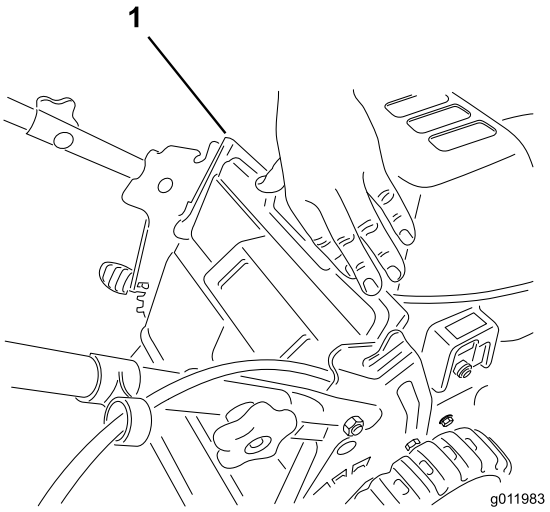

Figure 9

1. Déflecteur arrière

2. Insérez la poignée du bac à herbe dans les crans des supports du guidon (Figure 10).

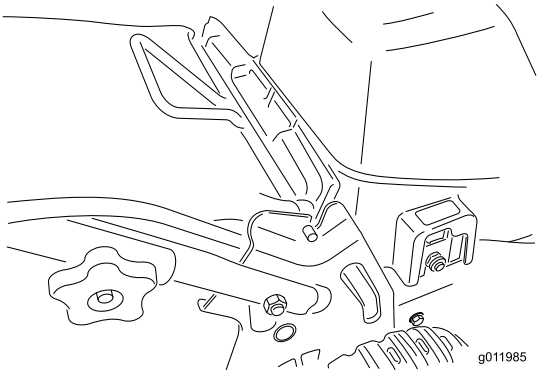

Figure 10

Retrait du bac à herbe

1. Soulevez le déflecteur arrière.
2. Sortez la poignée du bac à herbe des crans des supports et déposez le bac de la tondeuse.
3. Refermez le déflecteur arrière.

Réarmement du coupe-circuit

Si la tondeuse fonctionne en supportant une charge trop élevée, le coupe-circuit se déclenche. Suivez ces instructions pour réarmer le coupe-circuit.

***AVIS !* Ne réarmez jamais le coupe-circuit quand la clé se trouve dans la prise et quand le levier de commande est serré contre le guidon.**

1. Enlevez la clé de la prise (Figure 3).
2. Patientez 30 secondes, puis appuyez sur le bouton du coupe-circuit (Figure 11).

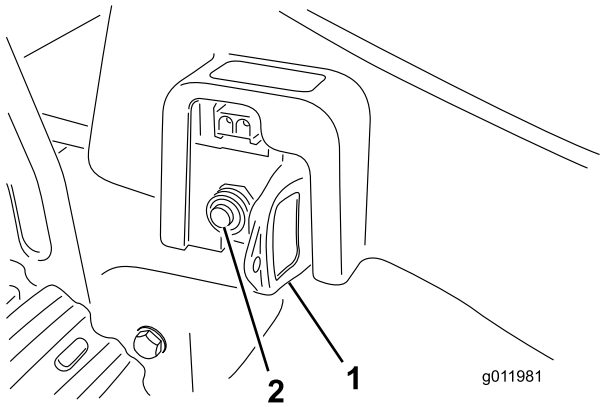

Figure 11

1. Clé (la retirer avant de réarmer le coupe-circuit)
2. Coupe-circuit

3. Insérez la clé dans la prise.
4. Recommencez à tondre avec une charge plus légère.

   Remarque: Si le coupe-circuit se déclenche systématiquement, élevez la hauteur de coupe ou utilisez le bac à herbe ou l'éjecteur latéral.

Conseils d'utilisation

Autonomie de la batterie

Avec une tondeuse à batterie, l'état de l'herbe et la méthode de tonte affectent l'autonomie de la batterie sur une seule charge à chaque opération de tonte.

Certains des facteurs qui affectent l'autonomie de la batterie sont énumérés ci-dessous :

- **Humidité de l'herbe** – Plus l'herbe est humide, plus la batterie se décharge rapidement.
- **Vitesse de marche/tonte** Plus vous marchez rapidement, plus la batterie se décharge rapidement.
- **Mode de fonctionnement** – Le déchiquetage de l'herbe sollicite le plus la batterie. Le ramassage est le deuxième consommateur de l'énergie de la batterie et l'éjection latérale est le dernier.
- **Hauteur de coupe** – Si la batterie se décharge trop rapidement, élevez la hauteur de coupe d'un cran.

Conseil généraux de déchiquetage

Toro a conçu la tondeuse pour déchiqueter le herbe avec le volet de déchiquetage complètement fermé. Pour obtenir des résultats optimaux, suivez ces instructions pour couper l'herbe ou les feuilles :

- Maintenez la lame **bien affûtée** tout au long de la saison de tonte. De temps à autre, limez les ébréchures de la lame.

- Ne tondez que si l'herbe ou les feuilles sont sèches. L'herbe et les feuilles humides ont tendance à s'agglomérer sur la pelouse et peuvent obstruer la tondeuse et faire caler le moteur.

⚠ ATTENTION

Vous pouvez glisser sur l'herbe ou les feuilles humides et toucher la lame en tombant, vous blessant gravement.

Ne tondez que si l'herbe est sèche.

- Enlevez la clé de la prise et nettoyez les débris d'herbe ou les feuilles agglomérées sur le dessous du tablier de coupe après chaque tonte. Utilisez un outil en bois pour cette opération, pas un en métal.
- L'herbe pousse à une vitesse différente selon les saisons. Pendant les grosses chaleurs, il est préférable de régler la hauteur de coupe à 6,4 cm (2,5"), 7,6 cm (3") ou 8,9 cm (3,5"). Ne coupez l'herbe que d'un tiers de sa hauteur. N'utilisez pas une hauteur de coupe inférieure à 6,4 cm (2,5"), sauf si l'herbe est clairsemée ou à la fin de l'automne quand la pousse commence à ralentir
- Lorsque vous levez la hauteur de coupe après une utilisation prolongée de la même hauteur de coupe, l'herbe peut sembler déchiquetée ou irrégulière au début, car elle doit s'habituer à la nouvelle hauteur de coupe avant de reprendre son aspect normal.
- Si l'herbe est haute de plus de 15 cm (6"), il peut être préférable d'effectuer un premier passage avec le bac à herbe ou l'éjection latérale, ou de choisir une hauteur de coupe plus élevée et de ralentir le rythme. Effectuer ensuite un second passage à une hauteur de coupe inférieure pour améliorer la finition. L'herbe trop longue se dépose en paquets sur la pelouse et risque d'obstruer la tondeuse et de faire caler le moteur.
- Alternez la direction de la tonte. Cela permet de disperser les déchets plus uniformément et d'obtenir une fertilisation plus homogène.

Si l'aspect de la pelouse tondue n'est pas satisfaisant, essayez une ou plusieurs des solutions suivantes :

- Aiguisez la lame.
- Tondez en avançant plus lentement.
- Augmentez la hauteur de coupe.
- Tondez plus souvent.
- Empiétez sur les passages précédents pour ne tondre qu'une largeur de bande réduite.
- Réglez la hauteur de coupe des roues avant un cran en dessous de celle des roues arrière. Par exemple, réglez les roues avant à 7,6 cm (2-1/4") et les roues arrière à 6,4 cm (3").

Hachage de feuilles

- Après le hachage, 50% de la pelouse doit être visible sous la couche de feuilles hachées. Plusieurs passages peuvent être nécessaires pour arriver à ce résultat.
- Si la couche de feuilles est mince, réglez toutes les roues à la même hauteur.
- Si les feuilles ne sont pas hachées assez menu pour disparaître dans l'herbe, tondez en avançant plus lentement.
- Si vous hachez beaucoup de feuilles de chêne, il peut être utile de chauler la pelouse au printemps pour compenser l'acidité des feuilles.

Entretien

⚠ ATTENTION

La tondeuse est opérationnelle quand la clé se trouve dans la prise. Quelqu'un pourrait la mettre en marche par inadvertance et vous blesser gravement ou blesser des personnes à proximité.

Enlevez la clé de la prise si vous laissez la tondeuse sans surveillance, ne serait-ce qu'un instant.

Nettoyage du carter du tablier de coupe

Avant de nettoyer la tondeuse, arrêtez le moteur, attendez l'arrêt de toute les pièces en mouvement et retirez la clé de la prise.

***AVIS !* Ne versez pas et ne pulvérisez pas d'eau sur la tondeuse pendant son nettoyage. De l'humidité pourrait subsister à l'intérieur et entraîner la corrosion des pièces internes.**

Nettoyage après chaque utilisation

- Nettoyez le dessous du carter du tablier de coupe. Veillez tout particulièrement à maintenir la cavité avant dégagée de débris d'herbe et autres. Enlevez les saletés et les débris d'herbe collés au carter du tablier de coupe à l'aide d'un racloir en bois. Prenez garde aux bavures et aux bords tranchants.
- Enlevez à la brosse les débris d'herbe et autre déposés sur le dessus de la tondeuse après chaque utilisation.

Nettoyage saisonnier

- Retirez le carter supérieur et nettoyez les débris d'herbe et autre qui sont accumulés dessous ainsi qu'autour de la batterie avec de l'air comprimé, un aspirateur ou une brosse.

  ***AVIS !* N'utilisez pas de 'objet métallique pour nettoyer la zone autour de la batterie. Les objets métalliques pourraient entrer en contact avec les bornes positive et négative en même temps et provoquer un court-circuit de la batterie. La batterie ou le conducteur peuvent surchauffer et causer des brûlures.**
- Vérifier qu'aucun fil n'est décoloré ou brûlé et vérifiez les contacts de la batterie et des contacteurs. En cas de dommages, demandez à un réparateur agréé d'effectuer les réparations nécessaires.

Entretien de la lame

Gardez toujours la lame bien affûtée. Au contraire d'une lame émoussée, une lame bien aiguisée assure une coupe nette, sans arracher l'herbe ni la déchiqueter.

⚠ ATTENTION

Si la clé se trouve dans la prise, la tondeuse pourrait être mise en marche accidentellement et causer de graves blessures.

N'essayez pas d'examiner, de déposer ou de remplacer la lame avant d'avoir enlevé la clé de la prise.

⚠ ATTENTION

La lame est tranchante et vous risquez de vous blesser gravement à son contact.

Portez toujours des gants ou enveloppez la lame d'un chiffon.

1. Arrêtez le moteur et attendez l'arrêt de toutes les pièces mobiles.
2. Enlevez la clé de la prise.
3. Basculez la tondeuse sur le côté.
4. Déposez la lame en tournant le boulon dans le sens antihoraire (Figure 12).

Remarque: Tenez la lame à son extrémité avec un chiffon ou un gant épais.

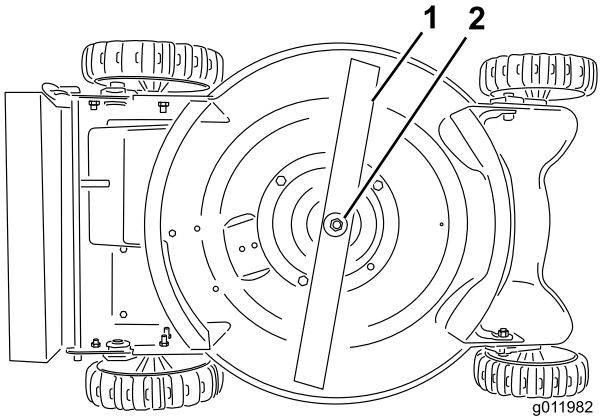

Figure 12

1. Lame
2. Boulon et rondelle de la lame

5. Retirez le boulon de lame, la rondelle et la lame.
6. Montez une lame affûtée et équilibrée au moyen de la rondelle et du boulon retirés précédemment.
7. Serrez le boulon de la lame à un couple de 54 à 68 Nm (40 à 50 pi-lb).

Remplacement du bloc-batterie

Pour remplacer le bloc-batterie, contactez un centre de service Toro agréé.

Mise au rebut de l'ancien bloc-batterie

***AVIS !* Ne placez pas les batteries usées avec vos déchets ménagers!**

***AVIS !* Cette batterie au plomb (acide) scellée doit être récupérée, recyclée ou mise au rebut de manière respectueuse de l'environnement.**

L'incinération, le dépôt en décharge ou l'incorporation de batteries au plomb (acide) scellées aux résidus urbains solides sont **interdits par la loi** dans la plupart des régions.

Renvoyez cette batterie à un centre de recyclage de batteries au plomb (acide) scellées agréé. Ce peut être le point de vente de la tondeuse.

Pour tout renseignement complémentaire sur le ramassage, le recyclage et l'élimination de la batterie en conformité avec la réglementation sur l'environnement, contactez votre organisme local de gestion des déchets.

Entretien

Toro a conçu ce produit pour vous offrir des années de bons et loyaux services. Lorsqu'un entretien est nécessaire, confiez l'appareil à un réparateur Toro agréé. Celui-ci possède les compétences voulues pour réparer les produits Toro et saura garder votre appareil Toro “exclusivement” Toro.

Informations sur le produit

Un autocollant portant les numéros de modèle et de série est collé sous le volet arrière de la tondeuse. Indiquez toujours les numéros figurant sur l'autocollant dans toute correspondance et lors de la commande de pièces détachées.

Remisage

Remisez la tondeuse dans un local frais, propre et sec, comme un garage non chauffé. Ne rangez pas les tondeuses à batteries dans un sous-sol chauffé. Couvrez la tondeuse pour la garder propre et la protéger.

1. Nettoyez le carter du tablier de coupe (voir *Nettoyage du carter du tablier de coupe*).
2. Enlevez les déchets d'herbe, la saleté et la crasse déposés à l'extérieur du capot et sur le dessus du carter du tablier de coupe.
3. Vérifiez l'état de la lame (voir *Entretien de la lame*).
4. Serrez tous les écrous, boulons et vis qui en ont besoin.

***AVIS !* Cette tondeuse est munie d'un chargeur de batterie qui contrôle l'état de charge de la batterie et la recharge au besoin. Toro recommande de débrancher le chargeur après 24 heures de charge, mais vous pouvez le laisser branché à la tondeuse sans risque pour le système. Pendant les mois d'hiver, vous pouvez débrancher et remiser la tondeuse pour une période maximale de trois mois si la batterie est chargée au maximum et si la tondeuse est placée dans un local frais et sec.**

Dépistage des défauts

Problème	Cause possible	Mesure corrective
Le moteur ne démarre pas.	1. La clé n'est pas dans la prise. 2. La batterie est déchargée. 3. Le coupe-circuit s'est déclenché.	1. Insérez la clé dans la prise. 2. Rechargez la batterie. 3. Réarmé le coupe-circuit.
Le moteur démarre difficilement ou perd de la puissance.	1. Des débris d'herbe et autres sont accumulés sur le dessous du carter du tablier de coupe. 2. Vous essayez de démarrer la tondeuse sur la pelouse.	1. Nettoyez le dessous du carter du tablier de coupe. 2. Ramenez la tondeuse sur une surface revêtue ; ne démarrez pas la tondeuse dans l'herbe.
La tondeuse ou le moteur vibre excessivement.	1. La lame n'est pas équilibrée. 2. L'écrou de fixation de la lame est desserré. 3. Les écrous de fixation du moteur sont desserrés.	1. Équilibrez la lame. 2. Serrez l'écrou de fixation de la lame. 3. Serrez les écrous de fixation du moteur.
La tonte n'est pas uniforme.	1. Les roues ne sont pas toutes réglées à la même hauteur. 2. La lame est émoussée et déséquilibrée. 3. Vous tondez en suivant le même parcours chaque fois. 4. Des débris d'herbe et autres sont accumulés sur le dessous du carter du tablier de coupe.	1. Réglez les 4 roues à la même hauteur. 2. Affûtez et équilibrez la lame. 3. Modifiez votre parcours. 4. Nettoyez le dessous du carter du tablier de coupe.
L'éjecteur se bouche.	1. La hauteur de coupe est trop basse. 2. L'herbe est humide. 3. Des débris d'herbe et autres sont accumulés sur le dessous du carter du tablier de coupe.	1. Augmentez la hauteur de coupe. 2. Laissez séchez l'herbe avant de la tondre. 3. Nettoyez le dessous du carter du tablier de coupe.

La garantie intégrale Toro

Une garantie intégrale de 2 ans (ne s'applique pas à l'usage commercial)

Sans fil de 20 pouces
Tondeuses

Conditions et produits couverts

La société The Toro Company et sa filiale, la société Toro Warranty, en vertu de l'accord passé entre elles, s'engagent conjointement à réparer les produits Toro ci-dessous s'ils sont utilisés à des fins résidentielles normales* s'ils présentent un défaut de fabrication ou de matériau ou cessent de fonctionner suite à la défaillance d'un composant.

Cette garantie couvre le coût des pièces et de la main-d'œuvre, mais le transport est à votre charge.

Durées de la garantie à partir de la date d'achat :

Produits	**Période de garantie**
Tondeuses sans fil de 20 pouces	Garantie intégrale de 2 ans
Batterie	Garantie intégrale de 2 ans

Comment faire intervenir la garantie ?

Si vous pensez que votre produit Toro présente un défaut de fabrication ou de matériau, procédez comme suit :

1. Demandez à un dépositaire ou réparateur Toro agréé de prendre en charge votre produit. Pour savoir où se trouve le dépositaire ou le réparateur le plus proche, consultez les *Pages Jaunes* (sous "Tondeuses à gazon") ou rendez-vous sur notre site web à www.Toro.com. Vous pouvez aussi appeler les numéros indiqués au point 3 pour consulter notre système permanent de localisation des dépositaires.
2. Lorsque vous vous rendez chez le réparateur, apportez le produit et une preuve d'achat (reçu). Le réparateur diagnostiquera le problème et déterminera s'il est couvert par la garantie.
3. Si, pour une raison quelconque, vous n'êtes pas satisfait du diagnostic de votre réparateur ou des conseils prodigués, n'hésitez pas à nous contacter à l'adresse suivante :

   Customer Care Department, RLC Division
   The Toro Company
   8111 Lyndale Avenue South
   Bloomington, MN 55420-1196
   Numéro vert : 866-214-9807 (aux États-Unis)
   Numéro vert : 866-214-9808 (au Canada)

Responsabilités du propriétaire

Votre produit Toro doit être entretenu en suivant les procédures d'entretien décrites dans le *Manuel de l'utilisateur*. Cet entretien courant est à vos frais, qu'il soit effectué par vous ou par un dépositaire.

Ce que la garantie ne couvre pas

Il n'existe aucune autre garantie expresse :

- Les frais normaux d'entretien et de remplacement de pièces d'usure, comme l'affûtage des lames ou les lames usées.
- Les produits ou pièces ayant subi des modifications ou un usage abusif, et nécessitant un remplacement ou une réparation en raison d'un accident ou d'un défaut d'entretien.
- Les frais de prise à domicile et de livraison.
- Tout dégât dû à un usage abusif, à un mauvais traitement ou à des accidents.
- Les réparations ou tentatives de réparation par quiconque autre qu'un réparateur Toro agréé
- Les réparations requises en raison d'un mauvais entretien de la batterie, de pannes d'alimentation électrique ou d'une mauvaise préparation de la tondeuses avant toute période de non utilisation.

Conditions générales

Toutes les réparations couvertes par ces garanties doivent être effectuées par un réparateur Toro agréé, à l'aide de pièces de rechange agréées par Toro. La réparation par un réparateur Toro agréé est le seul dédommagement auquel cette garantie donne droit.

La société The Toro Company et la société Toro Warranty déclinent toute responsabilité en cas de dommages secondaires ou indirects liés à l'utilisation des produits Toro couverts par ces garanties, notamment quant aux coûts et dépenses encourus pour se procurer un équipement ou un service de substitution durant une période raisonnable pour cause de défaillance ou d'indisponibilité en attendant la réparation sous garantie.

L'exclusion de la garantie des dommages secondaires ou indirects n'est pas autorisée dans certains états ou pays, et peut donc ne pas s'appliquer dans votre cas.

Cette garantie vous accorde des droits spécifiques, auxquels peuvent s'ajouter d'autres droits qui varient selon les états.

Autres pays que les États-Unis et le Canada

Pour les produits Toro exportés des États-Unis ou du Canada, demandez à votre distributeur (dépositaire) Toro la police de garantie applicable dans votre pays, région ou état. Si, pour une raison quelconque, vous n'êtes pas satisfait des services de votre distributeur, ou si vous avez du mal à vous procurer les informations de garantie, adressez-vous à l'importateur Toro. En dernier recours, adressez-vous à la société Toro Warranty.

*L'usage résidentiel normal désigne l'utilisation du produit sur le terrain où se trouve votre maison. L'utilisation dans plusieurs lieux ou par des institutions ou la location est considérée comme un usage commercial, et n'est couvert par aucune garantie.