Form No. 3369-799 Rev A

Kit di supporto del cavo

Trattori Greensmaster® 3300, 3320, 3400 e 3420 TriFlex™

Nº del modello 120-2018

Nº del modello 120-2019

Nº del modello 120-2020

Istruzioni di installazione

Rimozione dei componenti dalla vecchia piastra di supporto del cavo

Nota: Conservate i componenti rimossi dalla piastra di supporto del cavo esistente per poterli installare sulla nuova piastra.

1. Rimuovete lo smorzatore e la bulloneria dalla piastra di supporto del cavo esistente.
2. Rimuovete il cavo di trazione dalla piastra di supporto del cavo esistente.
3. Rimuovete il dispositivo di centraggio in folle e la molla dalla piastra di supporto del cavo esistente.

Sostituzione della piastra di supporto del cavo

1. Rimuovete i 2 bulloni che fissano la piastra di supporto del cavo esistente all'idrostato.

   Nota: Non eliminate i bulloni, conservateli per installare la nuova piastra di supporto del cavo.

2. Rimuovete ed eliminate la piastra di supporto del cavo esistente.
3. Montate la nuova piastra di supporto del cavo sull'idrostato con i 2 bulloni tolti in precedenza.

   Nota: Applicate del lubrificante Never Seize (componente Toro 505-181) sulla boccola del perno (Figura 1 o Figura 2).

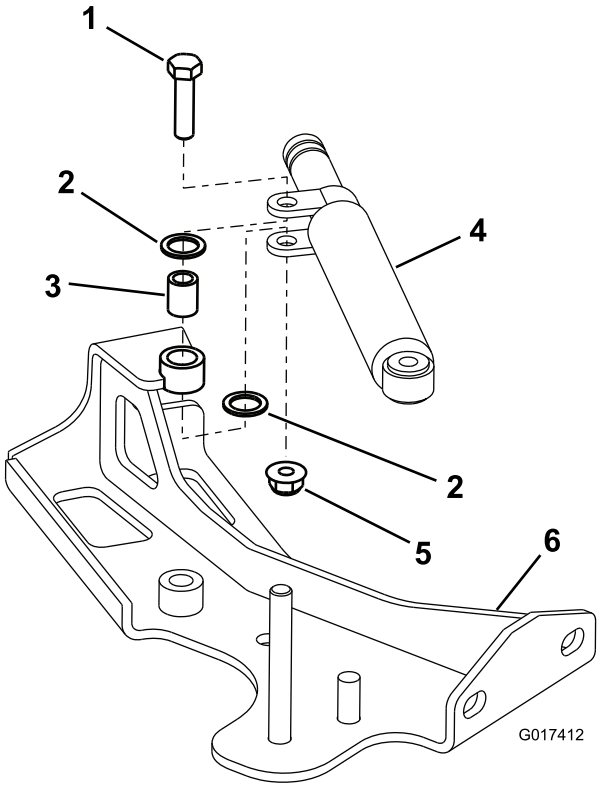

Figura 1

Solo per modelli diesel

1. Vite a testa esagonale
2. Rondella di nylon
3. Boccola del perno
4. Smorzatore
5. Dado flangiato
6. Piastra di supporto del cavo

© 2011—The Toro® Company
8111 Lyndale Avenue South
Bloomington, MN 55420

Registrate il vostro prodotto presso www.Toro.com.

CE

Traduzione dell'originale (IT)
Stampato negli USA
Tutti i diritti sono riservati

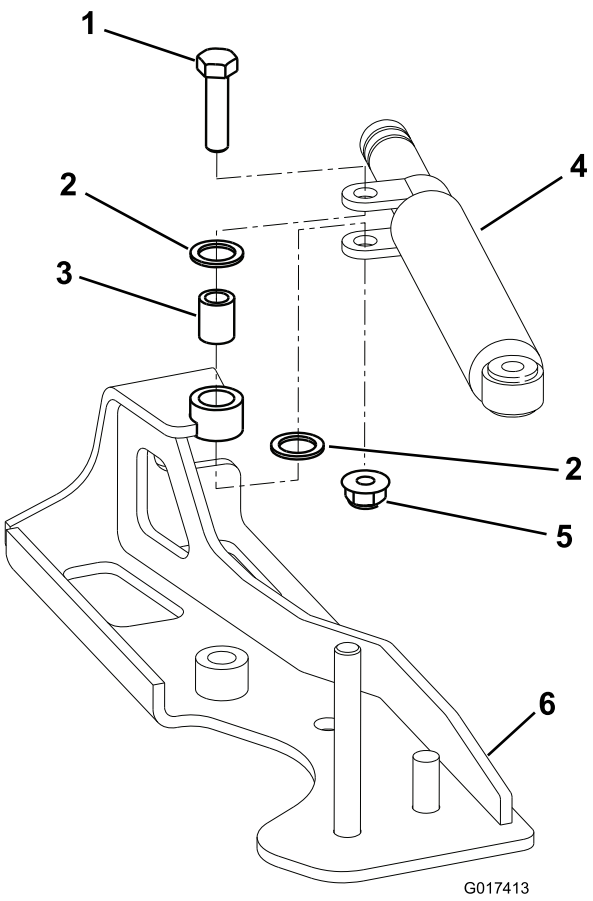

Figura 2

Solo per modelli benzina

1. Vite a testa esagonale
2. Rondella di nylon
3. Boccola del perno
4. Smorzatore
5. Dado flangiato
6. Piastra di supporto del cavo

Installazione dei componenti sulla nuova piastra di supporto del cavo

1. Installate il cavo di trazione sulla nuova piastra di supporto del cavo.
2. Installate lo smorzatore sulla nuova piastra di supporto del cavo come mostrato in Figura 1 o Figura 2.
3. Installate il dispositivo di centraggio in folle sulla nuova piastra di supporto del cavo.

Impostazione o taratura del dispositivo di centraggio

Installate la molla sulla nuova piastra di supporto del cavo e impostate la molla; fate riferimento al *Manuale dell'operatore*.

Regolazione della trasmissione in folle

Se la macchina si sposta lentamente quando il pedale di comando della trazione è in folle, regolate il meccanismo di ritorno in folle.

1. Collocate un blocco sotto il telaio in modo da sollevare da terra una delle ruote anteriori.

   Nota: Se la macchina è dotata di kit di trazione a 3 ruote, sollevate e bloccate anche la ruota posteriore.
2. Avviate il motore, mettete l'acceleratore in posizione Slow e controllate che la ruota anteriore sia sollevata da terra e non giri.
3. Se la ruota gira, spegnete il motore e procedete come segue.

   A. Allentate il dado che fissa l'eccentrico alla parte superiore dell'idrostato (Figura 3).

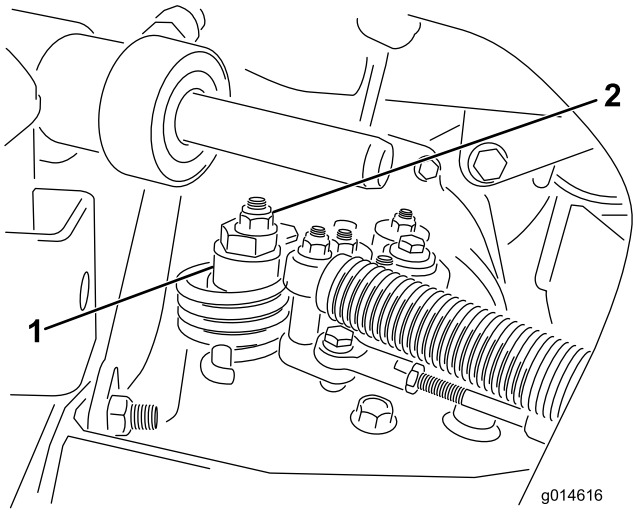

Figura 3

1. Eccentrico
2. Dado di bloccaggio

   B. Mettete in folle la leva di comando delle funzioni e l'acceleratore in posizione Slow.

   C. Avviate il motore.

   D. Fate girare l'eccentrico finché non riscontrate movimenti in alcuna direzione. Quando la ruota cessa di girare, serrate il dado di bloccaggio dell'eccentrico per mantenere la messa a punto (Figura 3).

   E. Verificate la regolazione portando l'acceleratore in posizione Slow e Fast.

   Nota: In caso di rotazione della ruota quando l'eccentrico è in regolazione massima, contattate il Distributore autorizzato oppure fate riferimento al *Manuale di manutenzione* per ulteriori regolazioni.