Form No. 3366-953 Rev B

Kit éclairage de route

Groundsmaster 360 à usages multiples sans cabine pour le marché nord-américain

N° de modèle 30513

Instructions de montage

Montage

Pièces détachées

Reportez-vous au tableau ci-dessous pour vérifier si toutes les pièces ont été expédiées.

Procédure	Description	Qté	Utilisation
1	Aucune pièce requise	–	Préliminaires
2	Aucune pièce requise	–	Trou d'accès du panneau de plancher
3	Support de colonne Fixation de support de colonne Vis de carrosserie 3/8" x 1" Écrou à embase 3/8" Couvercle de colonne Vis	1 1 2 2 1 2	Montez les interrupteurs
4	Centrale clignotante à double fréquence Vis à tête-embase 10 x 3/4" Écrou à embase, #10	1 2 2	Posez la centrale clignotante à double fréquence
5	Phare Vis à tête-embase 3/8 x 1-3/4" Écrou à embase 3/8"	2 2 2	Montez les phares
6	Centrale clignotante arrière droite Centrale clignotante arrière gauche Étrier fileté Contre-écrou 3/8"	1 1 4 8	Montez les centrales clignotantes arrière
7	Faisceau de câblage Passe-câble Serre-câble 184 mm (7–1/4") Serre-câble 368 mm (14–1/2")	1 1 13 2	Installez le faisceau de câblage
8	Triangle de véhicule lent Barrette de support Vis à métaux (14 x 3/4") Écrou à embase 1/4"	1 1 3 3	Mettez en place le triangle de véhicule lent
9	Aucune pièce requise	–	Procédures de fin

Médias et pièces supplémentaires

Description	Qté	Utilisation
Instructions de montage	1	Pour la mise en place du kit
Catalogue de pièces	1	Pour obtenir les numéros de référence des pièces

© 2011—The Toro® Company
8111 Lyndale Avenue South
Bloomington, MN 55420

Enregistrez votre produit à www.Toro.com.

Traduction du texte d'origine (FR)
Imprimé aux États-Unis.
Tous droits réservés

1

Préliminaires

Aucune pièce requise

Procédure

1. Garez la machine sur une surface plane et horizontale, arrêtez le moteur, serrez le frein de stationnement et enlevez la clé de contact.
2. Débranchez le câble négatif (–) de la batterie.

⚠ ATTENTION

Portez des lunettes de sécurité et des gants en caoutchouc pour manipuler des batteries. Ces gaz étant explosifs, tenez les batteries à l'écart des flammes nues ou sources d'étincelles. Ne fumez pas.

3. Enfoncez la pédale de la colonne de direction, pivotez la tour de direction aussi loin que possible et relâchez la pédale.
4. Déplacer le verrou du siège, situé sur le côté gauche du siège, vers l'arrière pour déverrouiller le siège et tirez le haut du siège en avant jusqu'à ce que le verrou s'enclenche sur le panneau de siège (Figure 1).

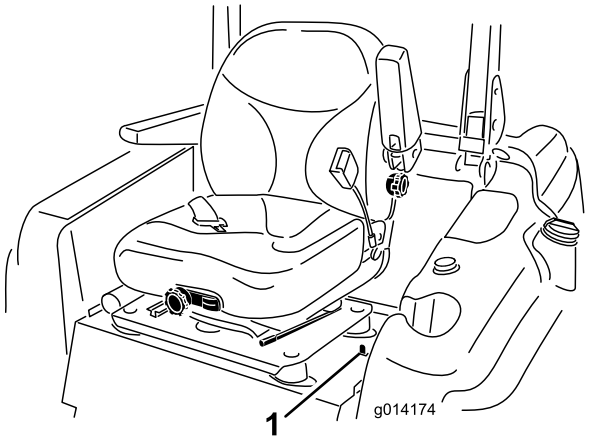

Figure 1

1. Verrou du siège

5. Levez et fixez le capot comme suit :
   - Ouvrez les verrous du capot.
   - Soulevez le capot jusqu'à ce que la béquille puisse être placée derrière le tube du châssis (Figure 2).

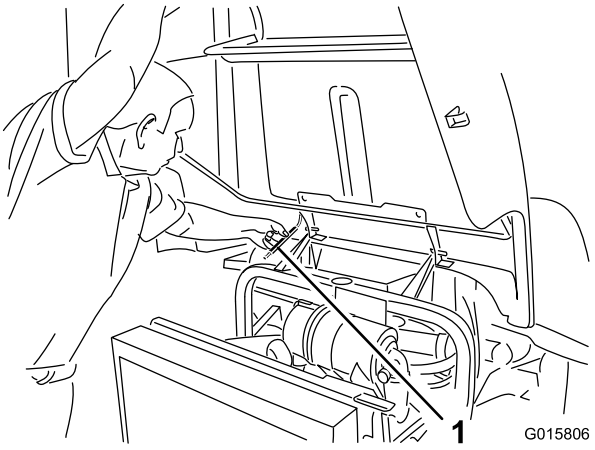

Figure 2

1. Béquille

   - Abaissez le capot jusqu'à ce la béquille se trouve devant et en appui contre le tube de châssis.

2

Trou d'accès du panneau de plancher

Aucune pièce requise

Procédure

1. Retirez le cache amovible situé entre la pédale de frein et la colonne de direction dans le panneau de plancher (Figure 3). Si le panneau de plancher ne comporte pas de cache amovible, passez à l'étape suivante pour les instructions de perçage.

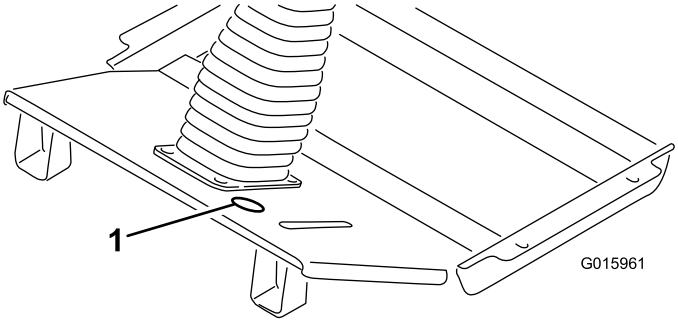

Figure 3

1. Emplacement du cache amovible

2. En vous aidant des dimensions données à la Figure 4, localisez, repérez et percez un trou de 51 mm (2") de diamètre dans le panneau de plancher.

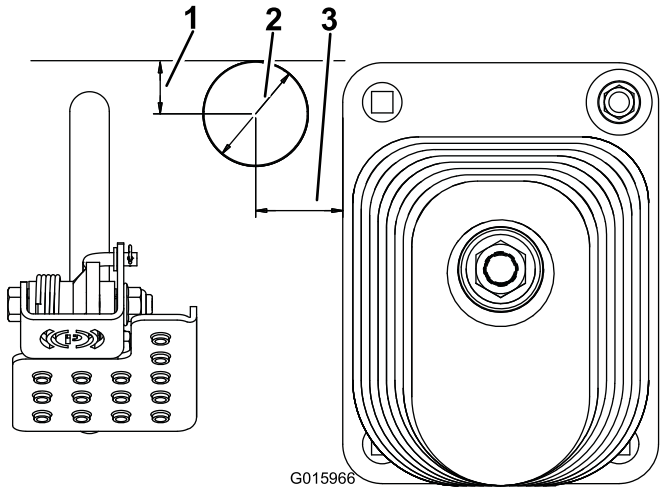

Figure 4

1. 25 mm (1")
2. Trou de 51 mm (2") de diamètre
3. 41 mm (1–5/8")

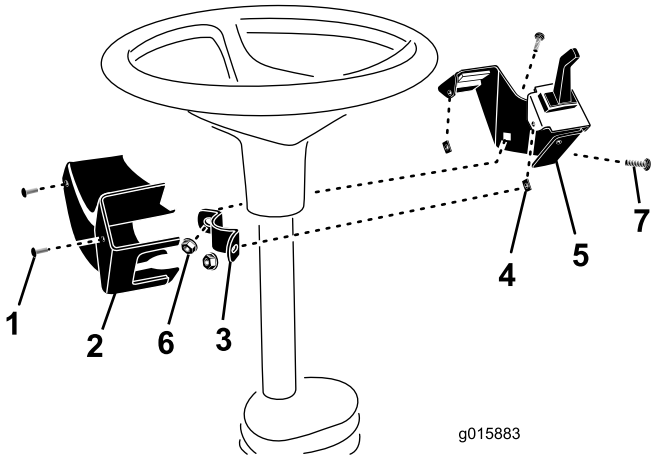

Figure 5

1. Vis (2)
2. Couvercle de colonne
3. Fixation de support de colonne
4. Écrou de verrouillage (2)
5. Support de colonne
6. Écrou à embase
7. Vis de carrosserie

3

Montage des interrupteurs

Pièces nécessaires pour cette opération:

1	Support de colonne
1	Fixation de support de colonne
2	Vis de carrosserie 3/8" x 1"
2	Écrou à embase 3/8"
1	Couvercle de colonne
2	Vis

Procédure

1. Montez le support de colonne sur la colonne de direction avec la fixation, (2) vis de carrosserie 3/8" x 1" et écrous à embase 3/8". Positionnez le support de colonne aussi haut que possible sur la colonne de direction, comme illustré à la Figure 5. Le support de la colonne de direction ne doit pas gêner le volant.

   Remarque: Ne serrez pas excessivement les vis de carrosserie et les écrous à embase, car cela pourrait déformer le support et empêcher la pose du couvercle.

2. Après avoir connecté le faisceau de câblage, posez les écrous de verrouillage qui fixent le couvercle au support de colonne avec deux vis (Figure 5).

4

Pose de la centrale clignotante à double fréquence

Pièces nécessaires pour cette opération:

1	Centrale clignotante à double fréquence
2	Vis à tête-embase 10 x 3/4"
2	Écrou à embase, #10

Procédure

1. Placez la centrale clignotante à double fréquence sous le panneau de siège en l'alignant sur les trous du panneau (Figure 6).

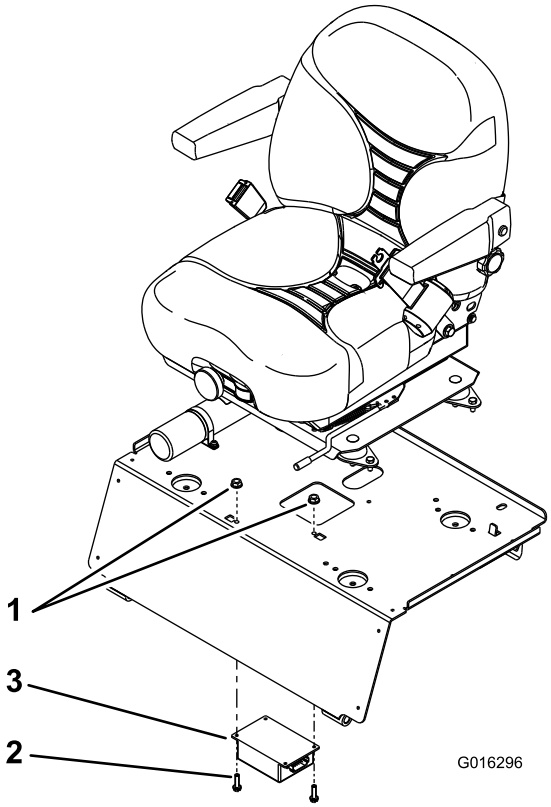

Figure 6

1. Écrou à embase
2. Boulon à embase
3. Centrale clignotante à double fréquence

2. Fixez la centrale clignotante à double fréquence au panneau de siège avec (2) vis à embase 10 x 3/4" (Figure 6).

5

Montage des phares

Pièces nécessaires pour cette opération:

2	Phare
2	Vis à tête-embase 3/8 x 1-3/4"
2	Écrou à embase 3/8"

Procédure

Fixez les supports des phares à la plate-forme avec (2) vis à tête-embase 3/8 x 1-3/4" et écrous à embase 3/8", comme illustré à la Figure 7.

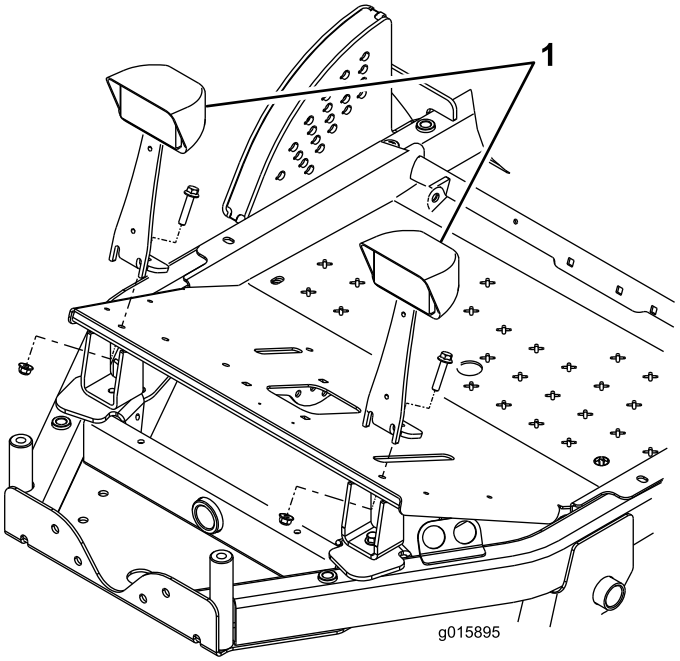

Figure 7

1. Phares

6

Montage des centrales clignotantes arrière

Pièces nécessaires pour cette opération:

1	Centrale clignotante arrière droite
1	Centrale clignotante arrière gauche
4	Étrier fileté
8	Contre-écrou 3/8"

Procédure

Montez chaque support d'éclairage à l'intérieur de la structure ROPS avec (2) étriers filetés et (2) contre-écrous (3/8–16) dans la position illustrée à la Figure 8. Le verre noir doit être orienté vers l'avant de la machine. Serrez les contre-écrous uniformément pour ne pas déformer les support des éclairages.

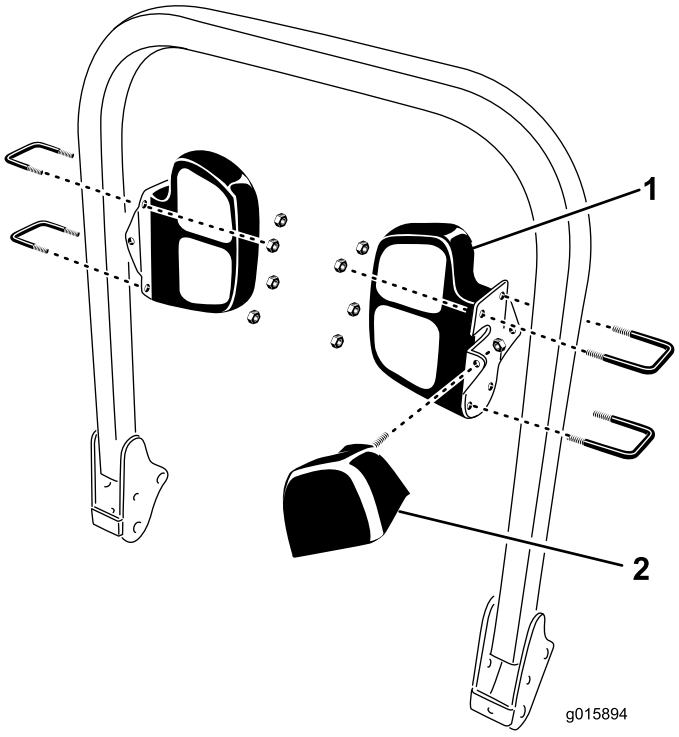

Figure 8

1. Centrale clignotante arrière
2. Projecteur de travail

Remarque: Le projecteur de travail peut être monté à l'arrière du support pour éclairer derrière la machine, à l'avant du support pour éclairer devant la machine ou être orienté sur le côté pour éclairer sur le côté du plateau de coupe.

Remarque: Les éclairages ne sont pas protégés lorsqu'ils sont montés sur le côté des supports. Faites attention aux branches d'arbres.

Remarque: Montez les éclairages aussi haut que possible sur la structure ROPS. Il faudra éventuellement déplacer les éclairages si un abri est installé.

7

Installation du faisceau de câblage

Pièces nécessaires pour cette opération:

1	Faisceau de câblage
1	Passe-câble
13	Serre-câble 184 mm (7–1/4")
2	Serre-câble 368 mm (14–1/2")

Procédure

Acheminez, connectez et fixez le faisceau de câblage comme suit :

- En commençant à l'avant de la machine et sous le panneau de plancher, acheminez l'extrémité du faisceau avec les (2) connecteurs à travers le trou ouvert dans le panneau de plancher et le long de la colonne de direction jusqu'aux interrupteurs des indicateurs de direction et des phares (Figure 9). Branchez les connecteurs du faisceau de câblage aux interrupteurs appropriés.

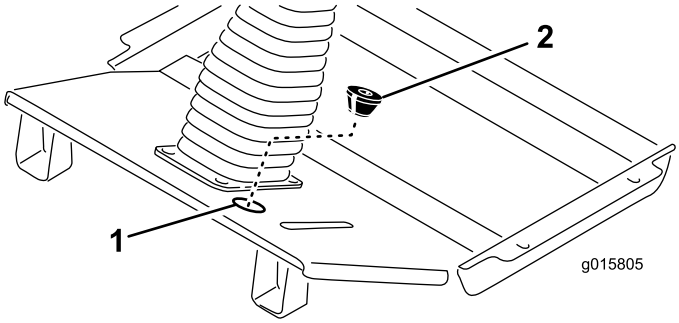

Figure 9

1. Emplacement du cache amovible
2. Passe-câble

- Faites une entaille dans le passe-câble fourni et découpez l'ouverture inférieure (Figure 9). Tournez le cône du passe-câble vers le bas, passez-le autour du faisceau et insérez-le dans le trou ouvert du panneau de plancher.
- Acheminez les connecteurs de faisceau gauche et droit autour de l'avant de la plate-forme et vers le dos de chaque support de phare, et insérez les clips de faisceau dans les trous inférieurs des supports de phares. Branchez les connecteurs de faisceau aux phares et utilisez les clips et serre-câbles fournis pour

fixer le faisceau aux trous supérieurs des supports de phares.

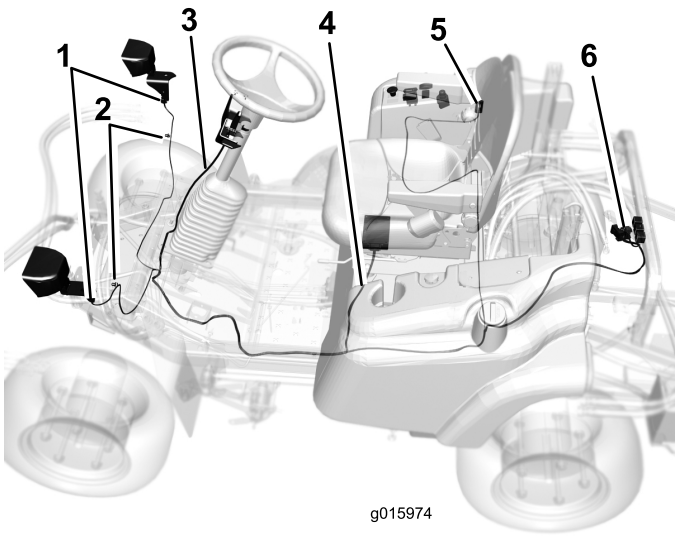

Figure 10

1. Connexions des phares
2. Clip de faisceau de câblage
3. Connexions d'interrupteur
4. Connexion de centrale clignotante à double fréquence
5. Connexion de câble d'accessoire
6. Connexions de centrale clignotante et projecteur de travail arrière

- Acheminez le faisceau le long du faisceau de câblage existant et sous la plate-forme jusqu'à la centrale clignotante à double fréquence. Attachez le faisceau au faisceau de câblage existant près de chaque clip. Branchez le connecteur à la centrale clignotante à double fréquence.
- Suivez le faisceau de câblage existant et acheminez le faisceau sous le support de siège jusqu'au panneau de commande sur le côté droit de la machine.
- Retirez les (5) vis de fixation du panneau de commande au couvercle de réservoir.
- Levez le panneau de commande et localisez le connecteur du faisceau de câblage portant la mention **Accessory**.
- Amenez et branchez le connecteur du faisceau au connecteur auxiliaire.
- Posez le panneau de commande sur le couvercle de réservoir avec les vis retirées précédemment. Serrez les vis à 2,8 Nm (25 lb-po) **Ne serrez pas les vis excessivement.**
- Acheminez le faisceau de la centrale clignotante arrière droite vers et le long du tube droit de la structure ROPS et faites-le passer entre le compartiment de rangement et le couvercle du réservoir hydraulique.
- Branchez les connecteurs du faisceau de câblage à la centrale clignotante droite. Fixez le faisceau au tube de la structure ROPS à l'aide des serre-câbles.
- Acheminez le faisceau de la centrale clignotante arrière gauche vers et le long du tube gauche de la structure ROPS et faites-le passer entre le compartiment de rangement et le réservoir de carburant.
- Branchez les connecteurs de faisceau dans la centrale clignotante gauche et le projecteur de travail. Fixez le faisceau au tube de la structure ROPS à l'aide des serre-câbles.

Important: Tenez le faisceau à l'écart des composants chauds, coupants ou mobiles.

8

Mise en place du triangle de véhicule lent

Pièces nécessaires pour cette opération:

1	Triangle de véhicule lent
1	Barrette de support
3	Vis à métaux (14 x 3/4")
3	Écrou à embase 1/4"

Procédure

1. Retirez les (2) vis qui fixent le support du boîtier de rangement au cadre de la machine (Figure 11).

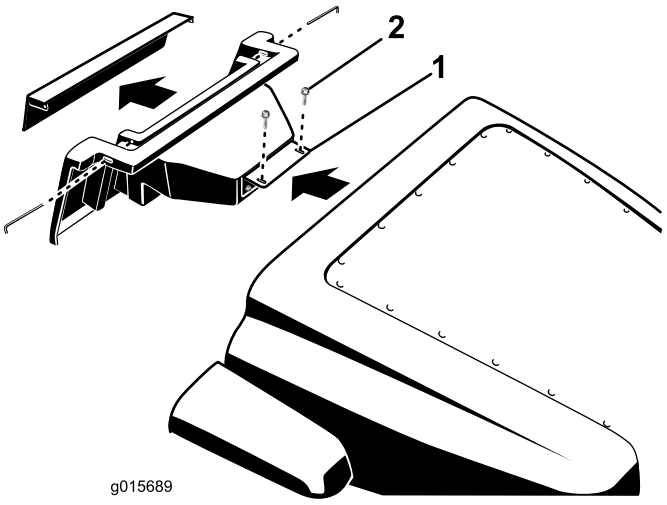

Figure 11

1. Support de boîtier de rangement
2. Vis de montage

2. Déposez le boîtier de rangement de la machine.
3. En vous servant du support de triangle de véhicule lent comme guide, localisez, marquez et percez (3) trous de 5/16" de diamètre dans l'avant du boîtier de rangement, comme illustré à la Figure 12.

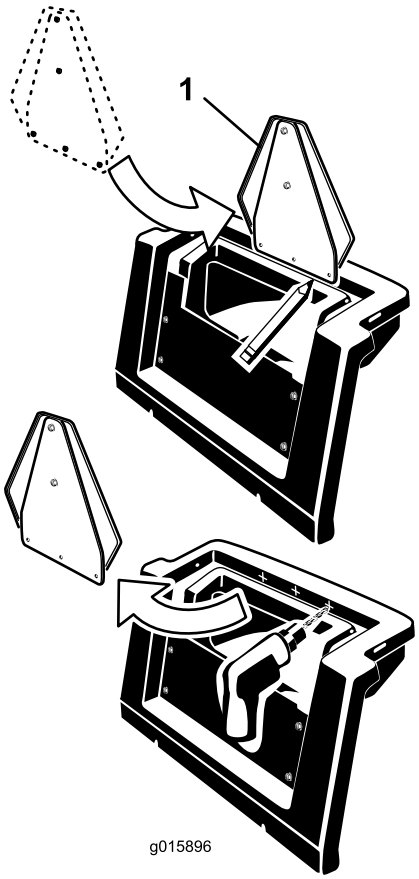

Figure 12

1. Support de triangle de véhicule lent

4. Montez le support de triangle de véhicule lent sur le boîtier de rangement au moyen de la barrette, de (3) vis à métaux 1/4 x 3/4" et (3) écrous à embase 1/4" (Figure 13).

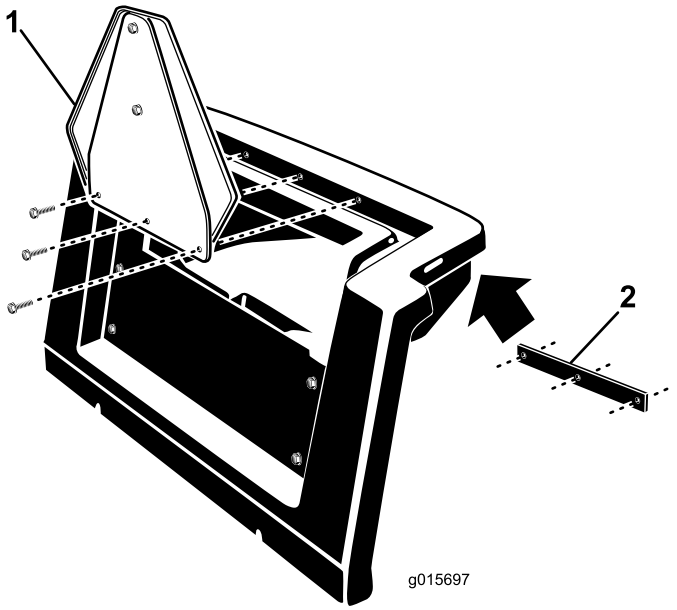

Figure 13

1. Triangle pour véhicule lent
2. Barrette de support

5. Reposez le boîtier de rangement et fixez le support au cadre de la machine avec les fixations retirées précédemment. Veillez à engager les crans au bas du boîtier de rangement sur les (2) boulons du cadre.

9

Procédures de fin

Aucune pièce requise

Procédure

1. Tirez sur la barre de déblocage du verrou de siège et abaissez le siège en position verrouillée.
2. Branchez le câble négatif de la batterie à la borne de la batterie.
3. Relevez le capot jusqu'à ce que la béquille puisse être élevée au-dessus du tube du bâti, puis abaissez le capot. Fermez les verrous du capot.

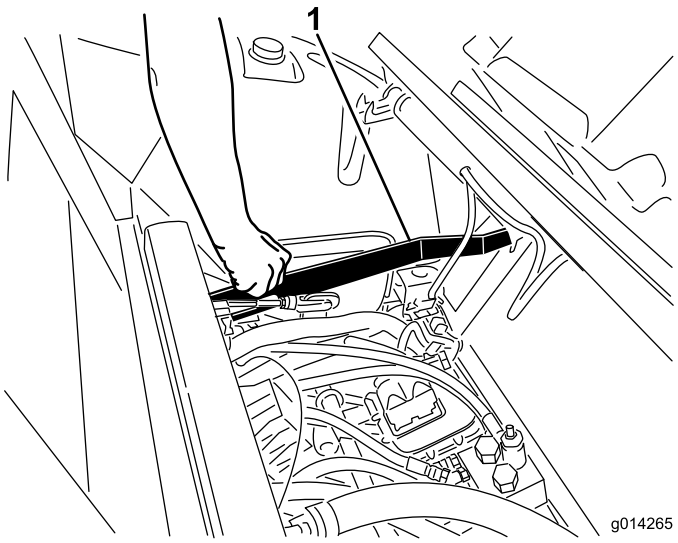

Figure 14

1. Barre de déblocage du verrou de siège

Utilisation

Le kit d'éclairage de route comprend 2 phares, 2 combinés feu avertisseur/indicateur de direction/feu arrière et un projecteur de travail monté sur la structure ROPS (barre antiretournement).

Interrupteur d'éclairage

Appuyez sur l'avant de l'interrupteur d'éclairage (Figure 15) pour allumer les phares et les centrales clignotantes arrière.

Appuyez sur l'arrière de l'interrupteur d'éclairage (Figure 15) pour allumer les feux de croisement (avant) et les projecteurs de travail arrière. Les centrales clignotantes ne s'allumeront pas.

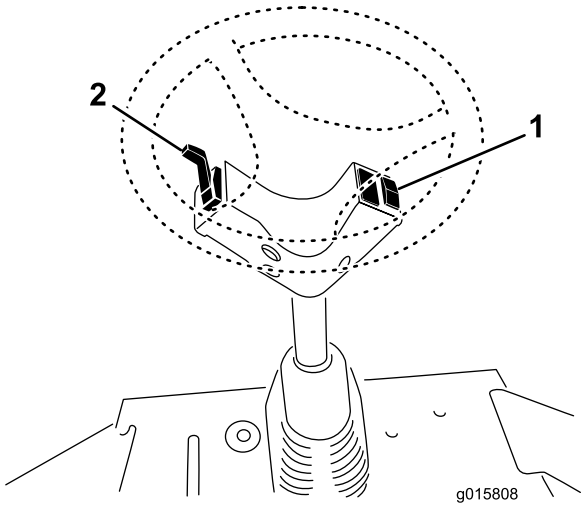

Figure 15

1. Interrupteur d'éclairage
2. Indicateur de direction

Indicateur de direction

Poussez sur la manette des indicateurs de direction vers le bas (Figure 15) pour allumer l'indicateur de direction gauche.

Poussez sur la manette des indicateurs de direction vers le haut (Figure 15) pour allumer l'indicateur de direction droit.

Pour tourner à GAUCHE :

Le combiné feu avertisseur/indicateur de direction/feu arrière gauche s'allume comme suit :

- Le feu jaune clignote.

- Le feu de position arrière rouge de basse intensité s'allume en continu.
- Le feu de position arrière rouge de haute intensité clignote rapidement.

Le combiné feu avertisseur/indicateur de direction/feu arrière droit s'allume comme suit :

- Le feu jaune s'allume en continu.
- Le feu de position arrière rouge (haute et basse intensité) s'allume en continu.

Pour tourner à DROITE :

Le combiné feu avertisseur/indicateur de direction/feu arrière droit s'allume comme suit :

- Le feu jaune clignote.
- Le feu de position arrière rouge de basse intensité s'allume en continu.
- Le feu de position arrière rouge de haute intensité clignote rapidement.

Le combiné feu avertisseur/indicateur de direction/feu arrière gauche s'allume comme suit :

- Le feu jaune s'allume en continu.
- Le feu de position arrière rouge (haute et basse intensité) s'allume en continu.

Réglage des phares

1. Desserrez les écrous de fixation et positionnez chaque phare de sorte à diriger le faisceau droit devant. Serrez l'écrou de fixation juste suffisamment pour maintenir le phare dans cette position.
2. Placez un bout de tôle plat sur la face du phare.
3. Montez un rapporteur magnétique sur la tôle. Tout en maintenant l'ensemble en place, inclinez délicatement le phare de 3 degrés vers le bas, puis serrez l'écrou.
4. Procédez de même pour l'autre phare.

Remarques:

Remarques:



Count on it.