Form No. 3369-932 Rev A

Косачка Recycler® 53 см

Номер на модела20995—Сериен номер310000001и следващ
Номер на модела20995—Сериен номер311000001и следващ
Номер на модела20996—Сериен номер311000001и следващ
Номер на модела20996—Сериен номер310000001и следващ

Ръководство за оператора

Въведение

Тази роторна косачка за тревни площи е предназначена за употреба от собственици на имоти. Косачката е предназначена основно за косене на тревата на добре поддържани тревни площи в жилищни райони. Тя не е предназначена за рязане на храсти или за употреба в селското стопанство.

Прочетете внимателно представената тук информация, за да научите как да работите и да поддържате правилно изделието и да избягвате наранявания и повреди. Отговорността за правилната и безопасна работа с изделието е изцяло ваша.

За по-подробна информация за продукта и принадлежностите му, за съдействие при намиране на дилър или за регистрацията на продукта, можете да се свържете с фирмата Toro директно на уеб адреса й www.Toro.com.

Във всички случаи, когато се нуждаете от сервизно обслужване, от оригинални резервни части на Toro или от допълнителна информация, се свържете с упълномощен за сервизно обслужване дилър на Toro или с Центъра за обслужване на клиентите на Toro, като не забравяйте да укажете модела и серийните номера на вашето изделие. Фигура1 идентифицира местоположението на модела и серийните номера на изделието.

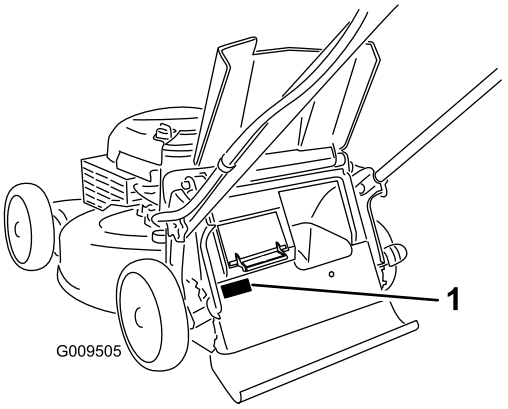

Фигура1

1. Табелка с модела и серийния номер

Изпишете модела на изделието и серийните номера в полето по-долу:

Номер на модела_____

Сериен номер_____

В настоящото ръководство са идентифицирани потенциалните опасности и то включва съобщения за безопасна работа, които се обозначават със символ, предупреждаващ за опасност (Фигура2), която сигнализира за риск от сериозни наранявания или даже смъртни случаи, ако не изпълнявате препоръчваните предпазни мерки.



Фигура2

1. Предупредителен символ за опасност

За подчертаване на информацията в настоящото ръководство се използват две думи. **Важна информация** привлича вниманието върху специална техническа информация и **Забележка**, която набляга на общата информация, заслужаваща специално внимание.

© 2011—The Toro® Company
8111 Lyndale Avenue South
Bloomington, MN 55420

Регистрирайте се нawww.Toro.com.

Оригинални указания (БГ)
Отпечатано в САЩ
Всички права запазени

Настоящият продукт отговаря на всички съответни Европейски директиви. За по-подробна информация вижте отделния информационен лист, съдържащ конкретната за продукта Декларация за съответствие (DOC).

За моделите, при които конските сили на двигателя са указани, общата мощност на двигателя в конски сили е определена по лабораторен път от производителя на двигателя и в съответствие със SAE J1940. При конфигурирането на машината в съответствие с изискванията за безопасност, емисии и експлоатация, действителната мощност на двигателя в конски сили за този клас косачки ще е значително по-малка.

Не нарушавайте настройките на органите за управление на машината и не променяйте оборотите на регулатора, защото това може да създаде условия за нарушаване на безопасността, а в резултат да доведе до телесни наранявания.

Безопасност

Неправилната употреба или поддръжка на тази косачка може да доведе до наранявания. За намаляване на потенциалните възможности за телесни наранявания, спазвайте дадените по-долу инструкции за безопасна работа.

Фирмата Toro е проектирала и изпитала тази косачка за безопасната й експлоатация в разумни граници, но неизпълнението на дадените по-долу инструкции може да доведе до причиняване на телесни наранявания.

За осигуряване на максимална безопасност и възможно най-добри технически показатели, както и за щателното запознаване с настоящия продукт, от първостепенна важност е както вие, така и всеки друг оператор на косачката, да прочетете и усвоите съдържанието на настоящото ръководство, преди даже да сте пуснали двигателя. Обръщайте специално внимание на предупредителния символ за опасност (Фигура2), който означава Внимание, Предупреждение или Опасност – инструкция за лична безопасност“. Прочетете и разберете тази инструкция, защото тя се отнася пряко до безопасността. Неизпълнението на тази инструкция може да доведе до телесни наранявания.

Общи правила за безопасна работа с косачката за трева

Дадените по-долу инструкции са адаптирани от EN 836.

Тази режеща машина може да ампутира ръце или крака, както и да изхвърля най-различни предмети. Неизпълнението на дадените по-долу инструкции за безопасна работа може да доведе до сериозни телесни наранявания или даже до смъртни случаи.

Обучение

- Прочетете внимателно инструкциите. Запознайте се добре с органите за управление на машината и с правилната им употреба.
- Никога не допускайте използването на косачката от деца или от други хора, които не са запознати с настоящите инструкции. Възможно е местните разпоредби да ограничават възрастта на оператора.
- Имайте предвид също и че операторът или потребителят носят отговорност за нещастни случаи и рискове, понесени от други хора, или за нанесени вреди върху тяхна собственост.
- Разберете обясненията за всички пиктограми, използвани върху косачката или дадени в инструкциите.

Бензин

ПРЕДУПРЕЖДЕНИЕ – Бензинът е силно запалима течност. Вземете следните предпазни мерки.

- Съхранявайте горивото в контейнери, които са специално проектирани за това.
- Презареждайте само на открито и не пушете по време на презареждане.
- Зареждайте с гориво, преди да запалите двигателя. При работещ или при горещ двигател никога не отваряйте капачката на резервоара за гориво и не зареждайте с бензин.
- Ако разлеете бензин, не се опитвайте да запалвате двигателя, а преместете косачката далеч от участъка на разлива и до разсейване на бензиновите пари избягвайте създаване на източници на запалване.
- Завъртайте надеждно всички капачки на резервоара на гориво и на контейнерите.

Подготовка

- При косене винаги носете здрави обувки и дълги панталони. Не работете с машината боси или обути със сандали.
- Старателно проверете участъка, в който ще се използва машината, и премахнете всички камъни, съчки, клони, проводници, кости и други чужди тела.
- Преди употреба на машината винаги проверявайте визуално дали всички предпазни съоръжения като дефлектори или кошове за трева са на място, както и дали работят правилно.
- Преди употреба на машината винаги проверявайте визуално дали ножовете, болтовете на ножовете и възелът на режещия инструмент не са износени или повредени. За да запазите баланса, сменяйте износените или повредени ножове и болтове в комплект.

Стартиране

- При стартиране на двигателя не накланяйте косачката, освен ако накланянето не се налага за стартирането й. В такъв случай не наклонявайте косачката повече, отколкото е абсолютно наложително, и вдигайте само тази част на машината, която е далеч от оператора.
- Стартирайте двигателя внимателно, като спазвате инструкциите. Краката ви трябва да са извън обсега на ножа (ножовете) и да не са пред улея за изхвърляне на отпадъците.

Действие

- Никога не косете, ако в близост има хора, и по-специално деца или домашни любимци.
- Косете само на дневна светлина или на добро изкуствено осветление.
- Внимавайте винаги за дупки по терена или за други скрити опасности.
- Не поставяйте ръцете или краката си в близост до въртящи се части или под тях. Винаги стойте извън обсега на отвора за изхвърляне на отпадъците.
- Никога не вдигайте и не пренасяйте косачка, чийто двигател работи.
- При обръщане или изтегляне на ръчно управлявана косачка към вас, внимавайте изключително много.
- Ходете, никога не тичайте.
- Наклони:
  - Не косете по много стръмни наклони.
  - При работа с косачката по наклон внимавайте изключително много.
  - Косете напречно на лицевата част на наклоните и никога нагоре или надолу, като при смяна на посоката на косене по наклон внимавайте изключително много.
  - При работа с косачката по наклон бъдете сигурни в устойчивостта на краката си.
- При зацепване на съединителя за задвижването на машината подавайте малко газ, и по-специално при работа на по-високите предавки. За да предотвратите преобръщането на косачката и загубата на контрол върху нея, при работа по наклони и при вземане на остри завои намалете скоростта.
- Ако косачката трябва да се наклони при преминаване през незатревени площи или при транспортирането й от и към подлежащия на окосяване участък, спрете ножовете.
- Не оставяйте двигателят да работи в ограничени пространства, където могат да се натрупат опасни изпарения от въглероден оксид.
- Спирайте двигателя
  - във всички случаи, когато се налага да оставите косачката.
  - преди презареждане на машината.
  - преди сваляне на коша за отпадъците.
  - преди регулиране на височината на косачката, освен ако тази настройка може да се извърши от мястото на оператора.
- Спирайте двигателя и откачайте кабела на свещта.
  - преди почистване на задръствания или освобождаване на запушен улей за отпадъци.
  - преди проверка, почистване или работа по косачката.
  - след удар по чуждо тяло проверявайте косачката за повреди и преди рестартирането й и работата с нея, извършете необходимите ремонти.
  - в случай че косачката започне да вибрира необичайно (проверете причината веднага).
- Гръмотевичните удари могат да причинят сериозни телесни наранявания и даже смъртни случаи. Ако в участъка, в който работите, видите светкавици или чуете наближаваща буря, не работете с машината, а потърсете подслон.
- При пресичане на пътища или в близост до тях, внимавайте за преминаващия трафик.

Поддръжка и съхранение

- Поддържайте добре затегнати всички гайки, болтове и винтове, за да сте сигурни, че машината е в добро работно състояние.
- За почистването на машината не използвайте работещи под налягане съоръжения за почистване.
- Никога не съхранявайте машината с бензин в резервоара й, както и във вътрешността на сгради, където до бензиновите пари може да достигне открит пламък или искра.
- Преди съхранение на машината под подслон оставете двигателят й да изстине.
- За да сведете опасността от пожар до минимум, поддържайте двигателя, шумозаглушителя, отделението на акумулатора и склада за бензин чисти от трева, листа или прекомерно натрупване на грес.
- Проверявайте често компонентите на коша за трева и предпазителя за отпадъци и в случай на нужда ги сменяйте с препоръчваните от производителя части.
- За осигуряване на безопасността, сменяйте износените или повредени части.
- Сменяйте повредените шумозаглушители.
- Ако се налага източване на резервоара за гориво, направете това навън.
- Не променяйте настройката на регулатора на двигателя и не принуждавайте двигателят да работи на високи обороти. Работата на двигателя на прекомерно високи обороти може да увеличи риска от телесни наранявания.
- При работа с косачки с много ножове особено внимавайте, тъй като завъртането на един от ножовете може да завърти и други.
- При настройките на косачката за тревни площи внимавайте, за да предотвратите захващането на пръстите си между движещите се ножове и фиксираните части на косачката.
- **За да осигурите възможно най-добри технически показатели и степен на безопасност, купувайте единствено оригинални резервни части и принадлежности на Toro. Не използвайте части, които *могат да станат*; те могат да създадат рискове за безопасността.**

Звуково налягане

При работа с тази машина, при слуховите органи на оператора е измерено ниво на звуково налягане от 89 dBA, което включва погрешност (K) от 1 dBA. Нивото на звуково налягане е определено в съответствие с описаните в EN 836 процедури.

Звукова мощност

Тази машина е с гарантирано ниво на звукова мощност от 98 dBA, което включва погрешност (K) от 1 dBA. Нивото на звукова мощност е определено в съответствие с описаните в ISO 11094 процедури.

Вибрации, предавани върху ръцете до китката и нагоре

Измерено ниво на вибрациите за лявата ръка = 4,8 m/s^2

Измерено ниво на вибрациите за дясната ръка = 5,1 m/s^2

Стойност на неопределеността (K) = 2,0 m/s^2.

Измерените стойности са определени в съответствие с описаните в EN 836 процедури.

Етикети с указания за безопасност и инструкции

Важно: **В близост до зоните на потенциални опасности са поставени лепенки с правила за безопасност и с инструкции. Сменете повредените лепенки.**

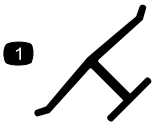

Маркировка на производителя

1. Указва, че ножовете се идентифицират като част на производителя на оригиналната машина.

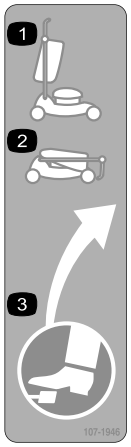

107-1946

1. Ръкохватката сочи нагоре
2. Ръкохватката е прибрана
3. Отпуснете крачния превключвател, за да приберете ръкохватката



108-7450

1. Височина на рязане



108-7451

1. Височина на рязане

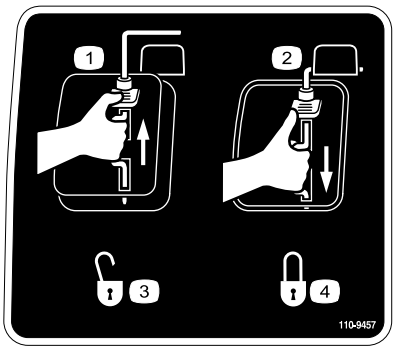

110-9457

1. Изключен двигател
2. Включен двигател
3. Отключен
4. Заключен

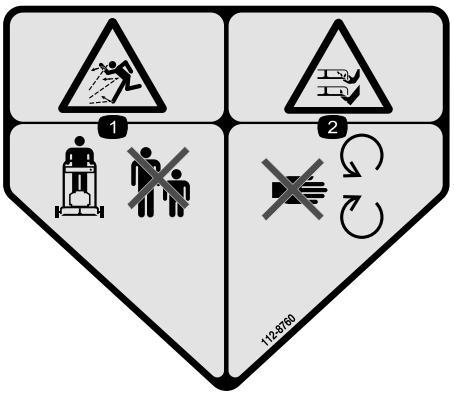

112-8760

1. Опасност от изхвърляне на предмети – страничните наблюдатели трябва да са на безопасно разстояние от машината.
2. Срязване/разчленяване на ръка или крак – стойте настрани от движещите се части.

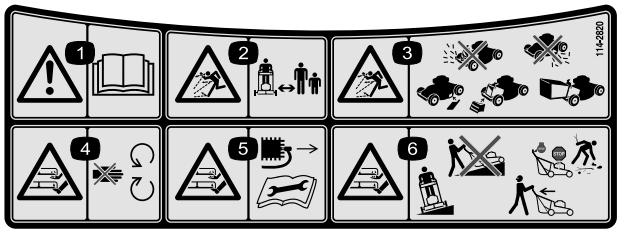

114-2820

1. Предупреждение – прочетете *Ръководството за експлоатация*.
2. Опасност от изхвърляне на предмети – страничните наблюдатели трябва да са на безопасно разстояние от машината.
3. Опасност от изхвърляне на предмети — не работете с косачката, ако запушалката на задния отвор за изхвърляне или кошът не са поставени; не работете с косачката, ако капакът на страничния отвор за изхвърляне или дефлекторът не са поставени.
4. Опасност от сръзване/откъсване на ръка или крак, нож на косачката – стойте настрани от движещите се части.
5. Риск от сръзване/откъсване на ръка или крак, нож на косачката – преди сервизно обслужване или поддръжка на машината, извадете ключа за запалването и прочетете инструкциите.
6. Риск от сръзване/откъсване на ръка или крак, нож на косачката - не работете по нагорнища или надолнища; косете само напряко, когато работите по склонове; спрете двигателя преди напускане на работното положение; гледайте зад себе си, ако работите на заден ход.

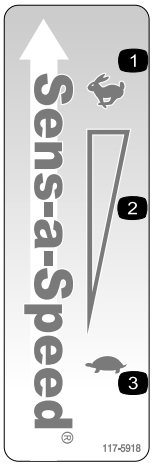

117-5918

1. Бързо
2. Настройка с постоянно променяща се скорост
3. Бавно

Настройка

Важно: Свалете и изхвърлете защитното пластмасово фолио, което обхваща двигателя.

1

Разгъване на ръкохватката

Не са необходими части

Процедура

1. Изкарайте ръкохватката както е показано на Фигура3 и Фигура4.

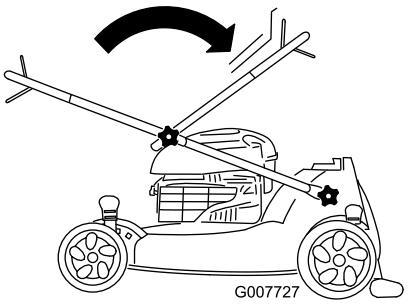

Фигура3
Показан е Модел 20995

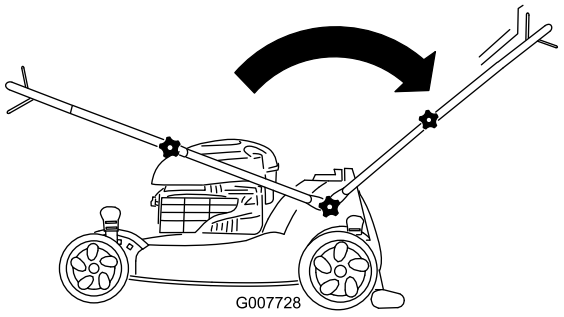

Фигура4
Показан е Модел 20995

2. Затегнете всички глави на ръкохватката.
3. Преместете горната ръкохватка в желаното положение и затегнете здраво главата на горната ръкохватка (само модел 20996) (Фигура5).

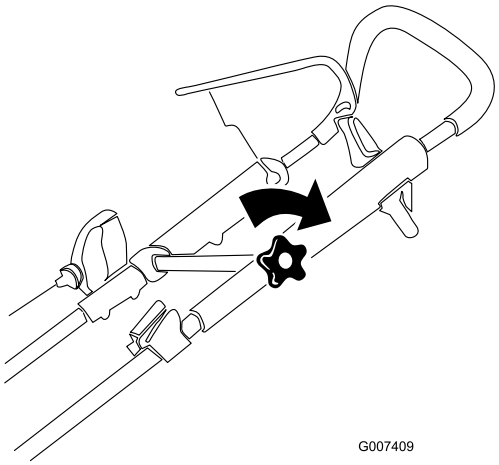

Фигура5

2

Зареждане на двигателя с масло

Не са необходими части

Процедура

Важно: При доставяне в двигателя на косачката няма масло.

1. Извадете маслоизмервателната щека(Фигура6).

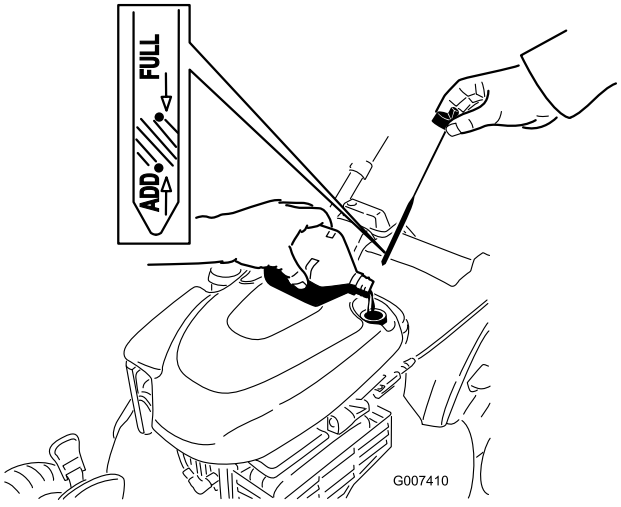

Фигура6

2. Налейте **бавно** масло в тръбата за пълнене, докато нивото на маслото достигне до чертата **Пълно** върху маслоизмервателната щека(Фигура6). **Не препълвайте.** (Максимално запълване: 0,6 литра, тип: SAE 30 детергентно масло с класификация по API - SF, SG, SH, SJ, SL или по-висока категория.)

   Забележка:Ако препълнете двигателя, излейте част от маслото според указанията в Смяна на маслото на двигателя.

3. Поставете надеждно маслоизмервателната щека.

   Важно: ***Сменете маслото след първите 5 работни часа*****; след това го сменяйте ежегодно. Погледнете раздела Смяна на маслото на двигателя.**

3

Поставете запушалката за мулчирането или коша за тревата

Не са необходими части

Процедура

Запушалката за мулчирането (за мулчиране или странично изхвърляне) или кошът за тревата (за събиране на тревата) трябва да бъдат поставени правилно, в противен случай **двигателят няма да може да бъде пуснат**.

Косачката притежава авариен изключвател, разположен в долната част на намиращ се отгоре и отдясно в задната част на косачката канал, който не допуска работа на косачката без запушалка за мулча или кош за тревата. Така се предотвратява изхвърлянето на материали от косачката към оператора през задния улей.

За да може изключвателят да открие наличието на запушалка за мулча, горната част на лоста на запушалката за мулча трябва да **лежи изцяло** в **долната част на канала** (Фигура7).

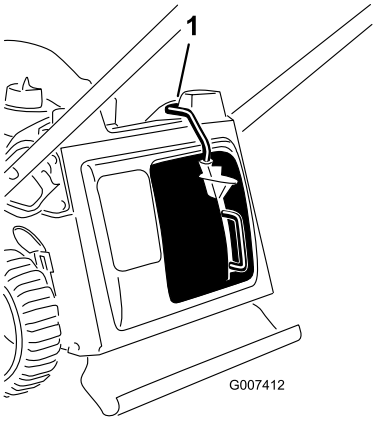

Фигура7

1. Горната част на лоста на запушалката за мулча в канала на изключвателя

1. Вкарайте запушалката за мулча в косачката, ако все още не е поставена (Фигура8).

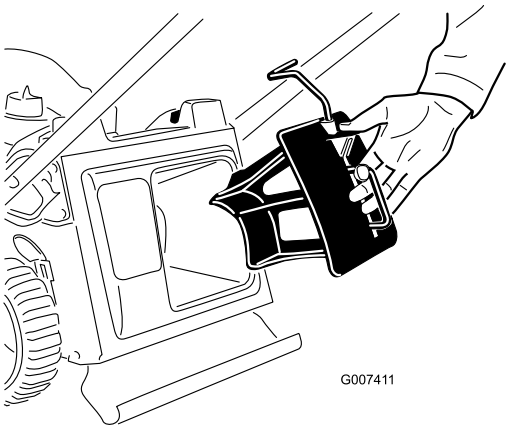

Фигура8

2. Притиснете долната част на лоста с палеца си и вкарайте запушалката за мулча изцяло в отвора (Фигура9).

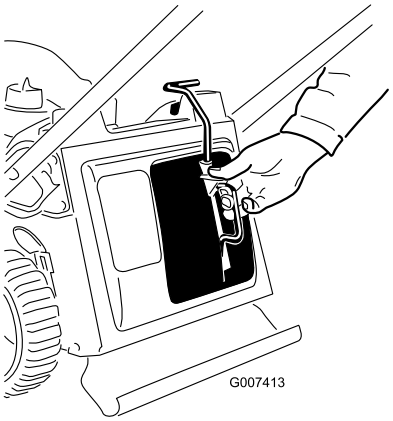

Фигура9

3. Отпуснете бутона върху лостчето и се убедете, че горната част на лостчето лежи изцяло в канала на изключвателя (Фигура10). **Ако горната част на лостчето не е в канала на изключвателя, косачката няма да може да бъде пусната!**

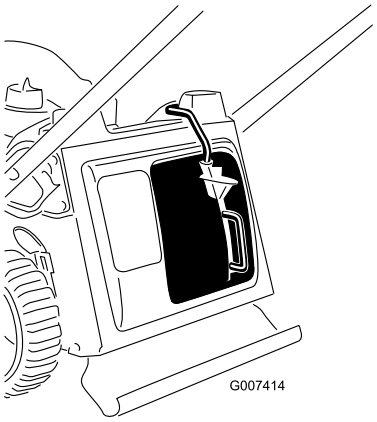

Фигура10

Забележка: Ако лостът не зацепва както трябва, откачете кабела от запалната свещ и проверете за натрупал се в тунела отпадъчен материал, след което го отстранете.

Преглед на продукта

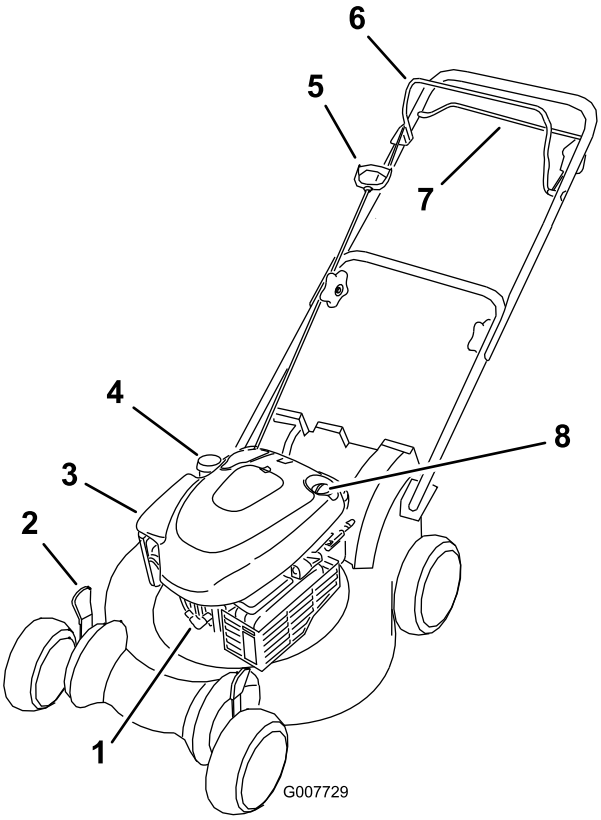

Фигура11

Модел 20995

1. Свещ
2. Лостче за височина на косене
3. Въздушен филтър
4. Капачка на резервоара за гориво
5. Дръжка за ръчно стартиране на двигателя
6. Лостче за контрол на ножа
7. Лостче за самоходно придвижване на косачката
8. Пълнене с масло/маслоизмервателна щека

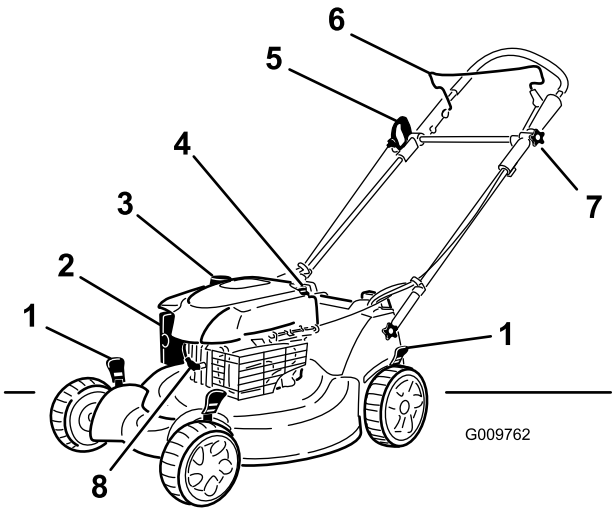

Фигура12

Модел 20996

1. Лостче за височина на косене (4)
2. Въздушен филтър
3. Капачка на резервоара за гориво
4. Пълнене с масло/маслоизмервателна щека
5. Дръжка за ръчно стартиране на двигателя
6. Лостче за контрол на ножа
7. Глава на горната ръкохватка
8. Свещ

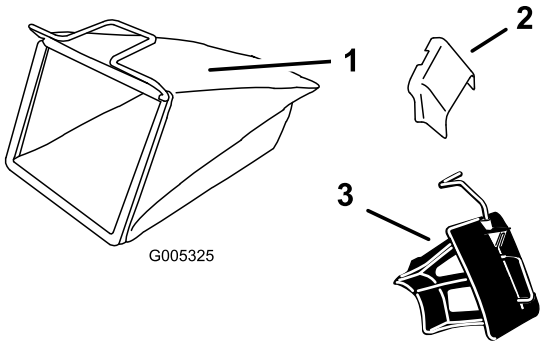

Фигура13

1. Кош за отпадна трева
2. Улей за странично изхвърляне
3. Запушалка за мулча (поставена)

Технически данни

Модел	Тегло	Дължина	Широчина	Височина
20995	34 kg	145 cm	56 cm	99 cm
20996	37 kg	157 cm	56 cm	112 cm

Действие

Зареждане на резервоара за гориво

⚠ ОПАСНОСТ

Бензинът е изключително запалима и експлозивна течност. Предизвиканите от бензин пожар или експлозия могат да изгорят както вас, така и други хора.

- **За да предотвратите възпламеняването на бензина от статичен разряд, преди зареждане поставете контейнера и/или косачката директно върху земята, а не на превозно средство или върху някой друг предмет.**
- **Зареждайте резервоара навън и при студен двигател. Избърсвайте разлетия бензин.**
- **Когато пушите или се намирате в близост до открит пламък или искри, не боравете с бензин.**
- **Съхранявайте бензина в одобрен за целта контейнер за гориво и далеч от досег с деца.**

Заредете резервоара за гориво със свеж безоловен нормален бензин от реномирана верига бензиностанции (Фигура14).

Важно: За да сведете проблемите по стартиране на двигателя до минимум, към горивото добавете всесезонен стабилизатор на гориво, като го смесвате с бензин, не по-стар от 30 дни.

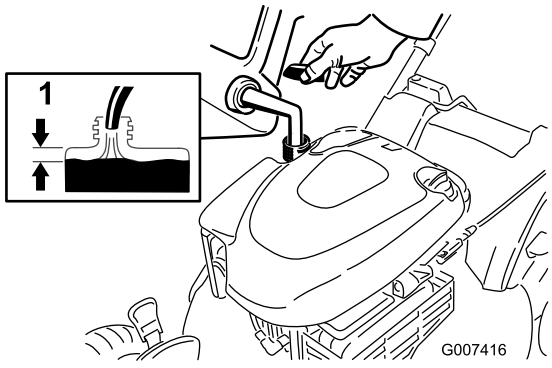

Фигура14

1. 1 cm

Проверка на нивото на маслото на двигателя

Интервал на сервизното обслужване: Преди всяка употреба или ежедневно

1. Свалете маслоизмервателната щека, избършете я, докато стане суха и я поставете правилно (Фигура15).

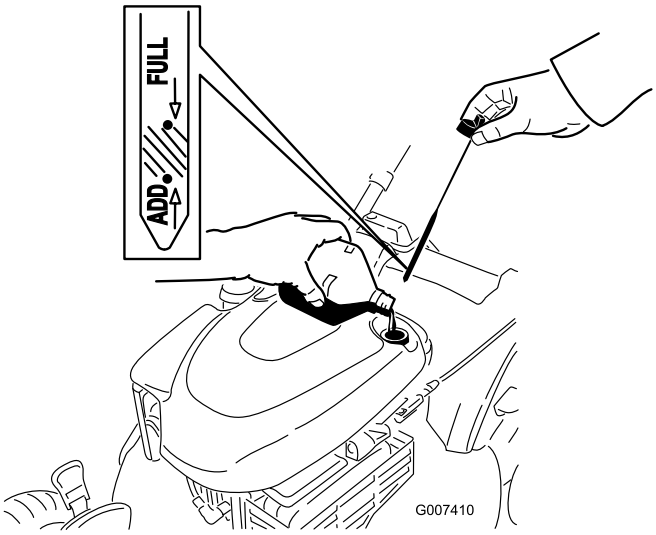

Фигура15

2. Извадете маслоизмервателната щека и проверете нивото на маслото (Фигура15). Ако нивото на маслото е под марката **Добави** върху маслоизмервателната щека, налейте бавно масло в тръбата за пълнене, за да повишите нивото на маслото до марката **Пълно** върху маслоизмервателната щека. **Не препълвайте.** (Максимално запълване: 0,6 литра, тип: SAE 30 детергентно масло с класификация по API - SF, SG, SH, SJ, SL или по-висока категория.)
3. Поставете надеждно маслоизмервателната щека.

Регулиране на височината на косене

⚠ ВНИМАНИЕ

Регулирането на височината на косене може да доведе до съприкосновение с въртящ се нож, което да причини сериозни наранявания.

- **Спрете двигателя и изчакайте спирането на всички движещи се части.**
- **При регулиране на височината на косене не пъхайте пръстите си под корпуса на машината.**

⚠ ПРЕДУПРЕЖДЕНИЕ

Ако двигателят е работил, ауспухът ще е горещ и може сериозно да ви изгори. Не се доближавайте до горещ ауспух.

Регулирайте височината на косене до постигане на желаната от вас височина. Регулирайте всичките четири колела на една и съща височина.

Забележка: За да повдигнете косачката, преместете всичките 4 лостчета за височината на рязането напред; за да спуснете косачката, ги преместете назад (Фигура16).

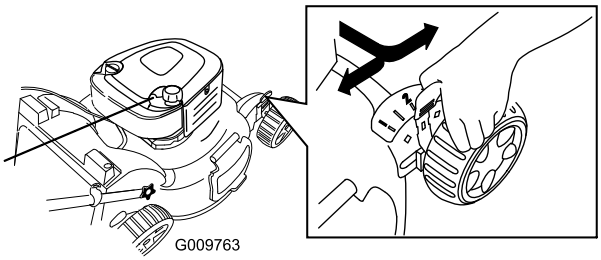

Фигура16

Забележка: Стъпките за регулиране на височината на косене са 25 mm; 38 mm; 51 mm; 64 mm; 76 mm; 89 mm; 102 mm и 114 mm.

Регулиране на височината на горната ръкохватка

Само Модел 20996

Можете да повдигнете или спуснете горната ръкохватка до удобно за вас положение.

Забележка: Не можете да повдигнете горната ръкохватка над положение, при което бива надхвърлен ъгълът на долната ръкохватка.

1. Разхлабете главата на горната ръкохватка (Фигура17).

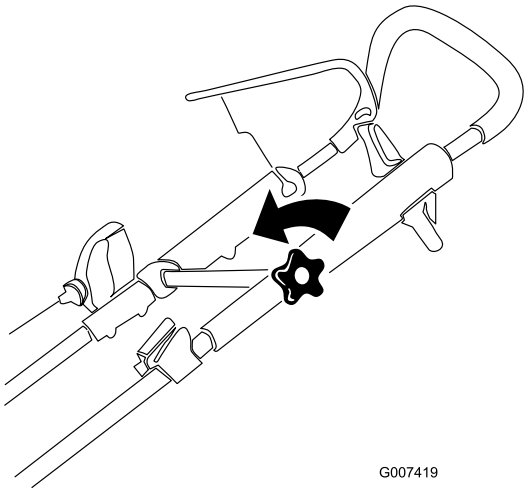

Фигура17

2. Преместете горната ръкохватка в желаното положение (Фигура18).

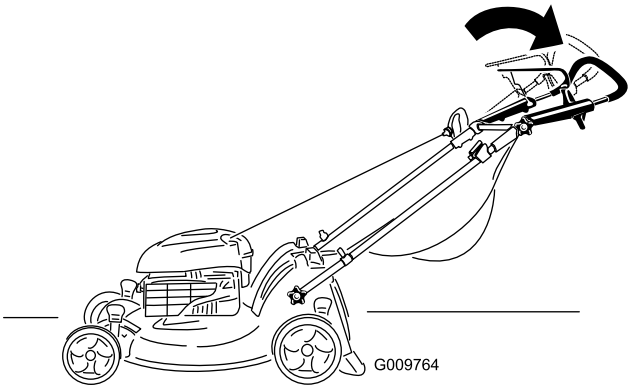

Фигура18

3. Затегнете здраво главата на горната ръкохватка (Фигура19).

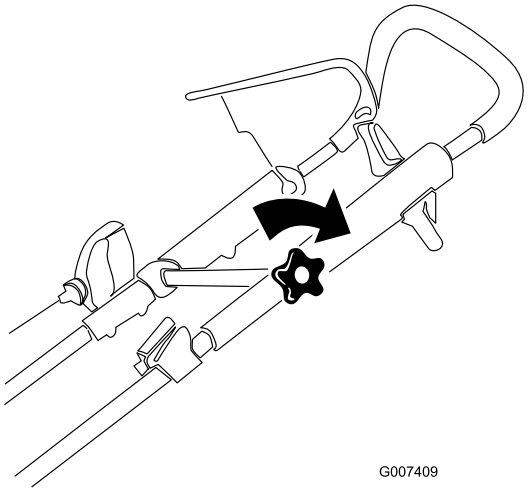

Фигура19

Стартиране на двигателя

Важно: Косачката притежава защитна система, която предотвратява пускането на косачката, докато запушалката за мулча или кошът за тревата не бъдат поставени надеждно върху косачката.

1. Поставете запушалката за мулча (Фигура20) или коша за тревата (Фигура21) върху косачката.

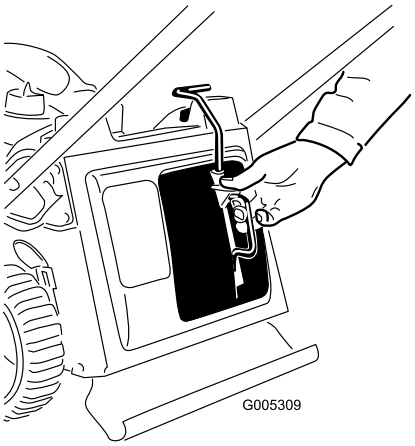

Фигура20

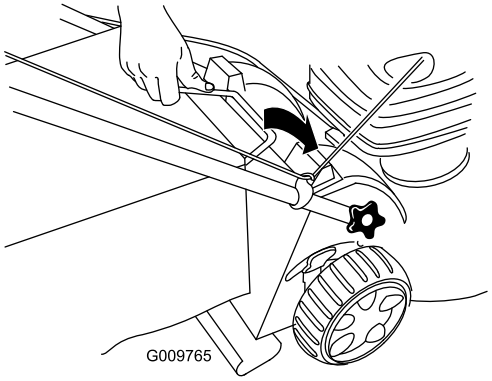

Фигура21

2. Придържайки лостчето за регулиране на ножа към ръкохватката, издърпайте ръчния стартер (Фигура22 или Фигура23).

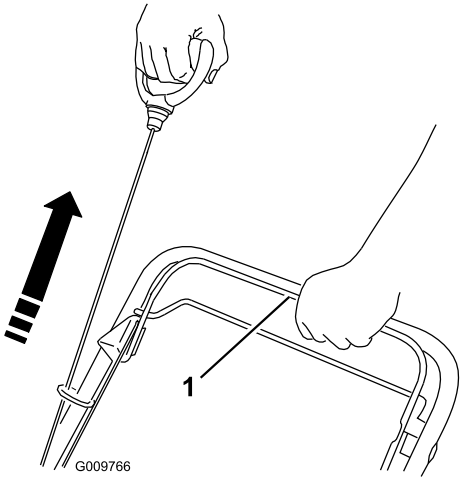

Фигура22
Само Модел 20995

1. Лостче за контрол на ножа

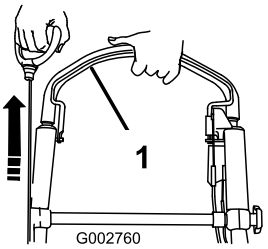

Фигура23
Само Модел 20996

1. Лостче за контрол на ножа

Забележка: Ако все още не можете да пуснете косачката, свържете се с упълномощен за сервизно обслужване дилър.

3. Тествайте системата за безопасност на косачката; погледнете Тестване на системата за безопасност на косачката в Съхранение.

Използване на самоходното придвижване

Само Модел 20995

За да задействате самоходното придвижване, стиснете лостчето за самоходно придвижване (Фигура24) към ръкохватката и го задръжте.

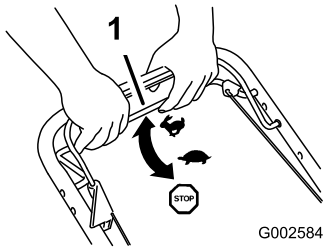

Фигура24

1. Лостче за самоходно придвижване на косачката

За да освободите самоходното придвижване, пуснете лостчето за самоходно придвижване.

Забележка: Максималната скорост на самоходно придвижване е фиксирана. За да намалите скоростта на придвижване, увеличете пространството между лостчето за самоходно придвижване и ръкохватката.

Използване на самоходното придвижване

Само Модел 20996

За задействане на самоходното задвижване, просто повървете с ръце върху горната ръкохватка и лакти отстрани на тялото ви, при което косачката ще поддържа автоматично скоростта ви (Фигура25 и Фигура26).

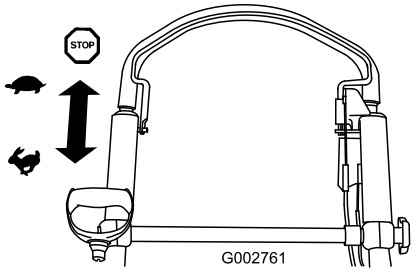

Фигура25

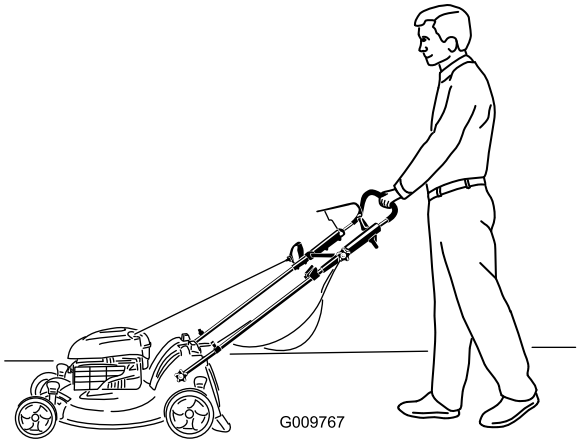

Фигура26

Забележка: Ако, след привеждане в самоходен режим, косачката не се движи безпрепятствено назад, спрете да вървите, поставете ръцете си на място и осигурете на косачката възможност да се придвижи няколко инча (сантиметра) напред, за да изключите колесното задвижване. Можете, също така, да се опитате да бръкнете под ръкохватката за личната скорост към металната ръкохватка и да избутате косачката няколко инча (сантиметра) напред. Ако косачката все още не се движи назад както трябва, свържете се с упълномощен за сервизно обслужване дилър.

Спиране на двигателя

Интервал на сервизното обслужване: Преди всяка употреба или ежедневно—Убедете се, че двигателят спира в рамките на 3 секунди след пускане на лостчето за контрол на ножа.

За да спрете двигателя, пуснете лостчето за контрол на ножа (Фигура27).

Важно: Когато пуснете лостчето за контрол на ножа, както двигателят, така и ножът трябва да спрат в рамките на 3 секунди. Ако те не спират по подходящия начин, веднага преустановете работа с косачката и се свържете с упълномощен за сервизно обслужване дилър.

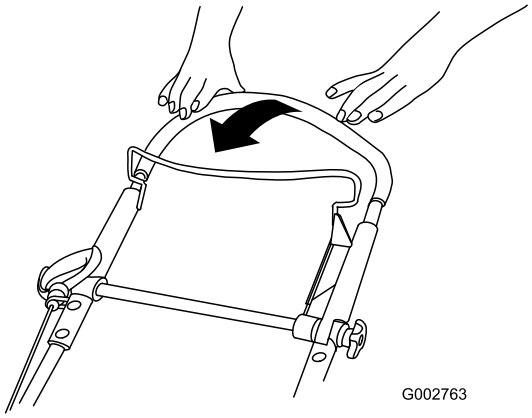

Фигура27
Показан е Модел 20996

Мулчиране на отпадните отрезки

Вашата косачка се доставя от производителя готова за мулчиране на отпадните отрезки от трева и листа обратно в тревната площ.

Ако кошът за трева е сложен на косачката, свалете го (погледнете Сваляне на коша за тревата) преди мулчиране на отпадните отрезки. Ако улеят за странично изхвърляне е върху косачката, свалете го и заключете вратата за странично изхвърляне (погледнете Сваляне на улея за странично изхвърляне), преди да мулчирате отпадните отрезки.

Важно: Косачката притежава авариен изключвател, който предотвратява пускането на косачката преди запушалката за мулча да е надеждно поставена върху косачката (Фигура28).

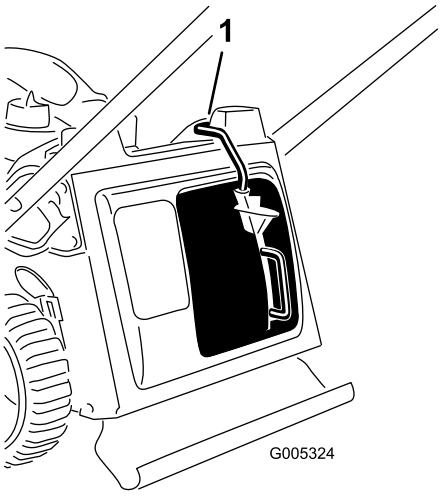

Фигура28

1. Горната част на лоста на запушалката за мулча в канала на изключвателя

Събиране на отрезките в кош

Когато искате да съберете отпадните отрезки от трева и листа от тревната площ, използвайте коша за трева.

Ако улеят за странично изхвърляне е върху косачката, свалете го и заключете вратата на страничното изхвърляне (погледнете Сваляне на улея за странично изпускане), преди да вкарате отпадните отрезки в коша.

⚠ ВНИМАНИЕ

Ножът е остър; контактът с него може да доведе до сериозни телесни наранявания.

Преди да напуснете мястото на оператора, спрете двигателя и изчакайте спирането на всички движещи се части.

Монтаж на коша за трева

1. Свалете запушалката за мулча(Фигура29).

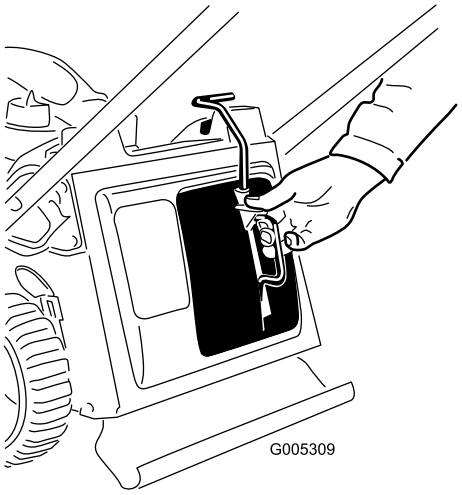

Фигура29

2. Прекарайте пусковото въженце около долния водач за въженцето (Фигура30).

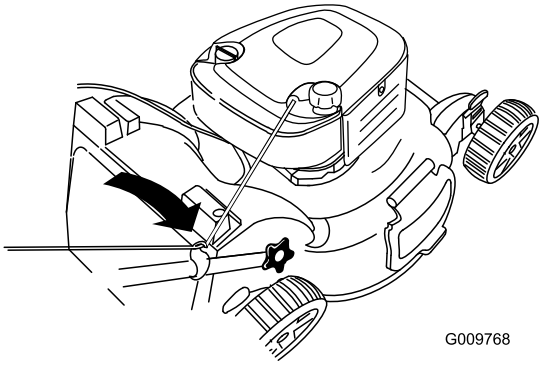

Фигура30

Забележка: Долният водач за въженцето освобождава пусковото въженце, когато издърпате ръкохватката за ръчно пускане.

3. Вкарайте коша за тревата в жлебовете в горната част на косачката (Фигура31).

Важно: Косачката притежава авариен изключвател, който предотвратява пускането на косачката преди коша за тревата да е надеждно поставен върху косачката.

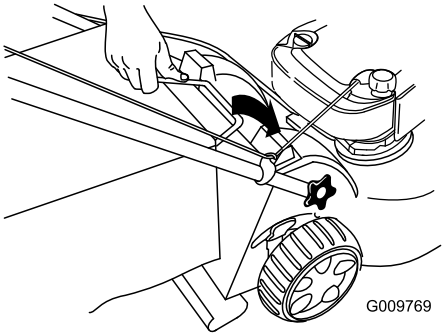

Фигура31

Демонтаж на коша за трева

1. Прекарайте пусковото въженце около долния водач за въженцето (Фигура32).

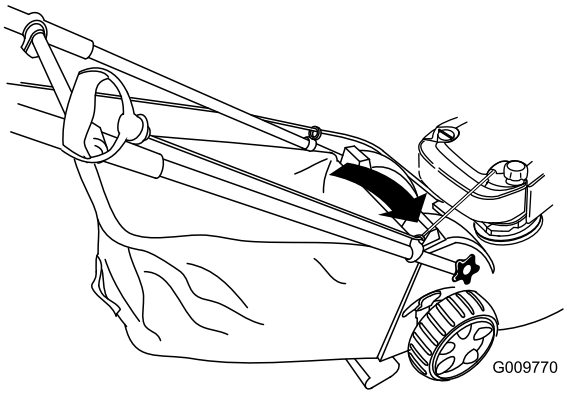

Фигура32

2. Вдигнете дръжката на коша за трева от жлебовете в горната част на косачката и свалете коша от косачката (Фигура33).

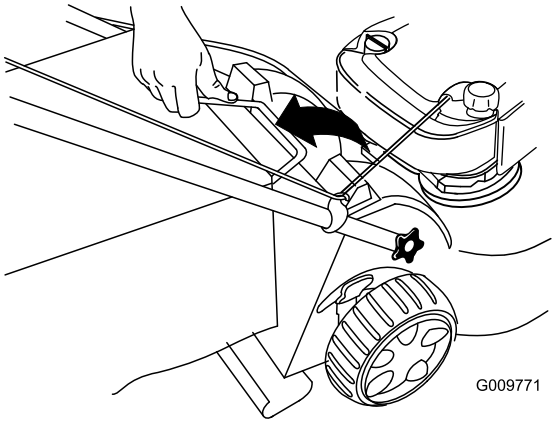

Фигура33

3. Вкарайте запушалката за мулча(Фигура34).

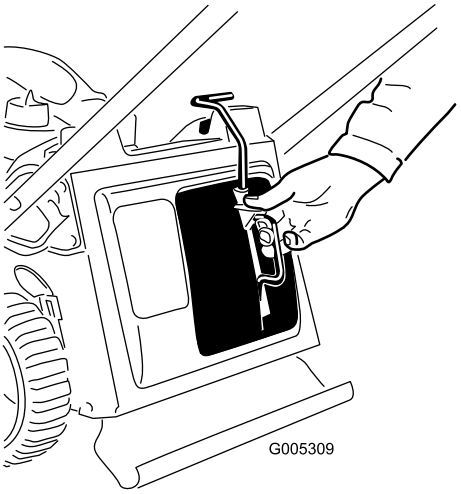

Фигура34

Странично изхвърляне на отпадните отрезки

Използвайте страничното изхвърляне при косене на много висока трева.

Ако кошът за трева е сложен на косачката, свалете го и вкарайте запушалката за мулча (виж Сваляне на коша за тревата) преди странично изхвърляне на отпадните отрезки.

Важно: Косачката притежава авариен изключвател, който предотвратява пускането на косачката преди запушалката за мулча да е надеждно поставена върху косачката (виж Мулчиране на отпадните отрезки).

Поставяне на улея за странично изхвърляне

1. Отключете вратата на страничното изхвърляне (Фигура35).

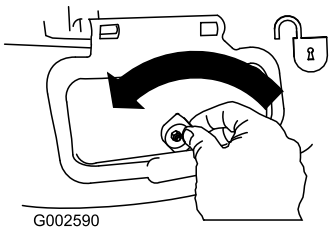

Фигура35

2. Отворете чрез повдигане вратата на страничното изхвърляне (Фигура36).

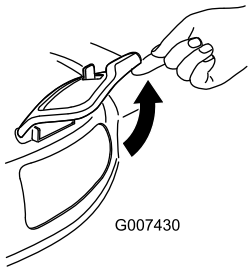

Фигура36

3. Поставете улея за странично изхвърляне и затворете вратата върху улея (Фигура37).

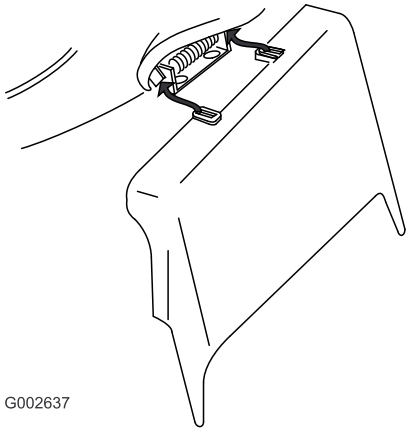

Фигура37

Сваляне на улея за странично изхвърляне

За да свалите улея за странично изхвърляне, изпълнете описаните по-горе стъпки в обратен ред.

Важно: Заключете вратата на страничното изхвърляне, след като я затворите (Фигура38).

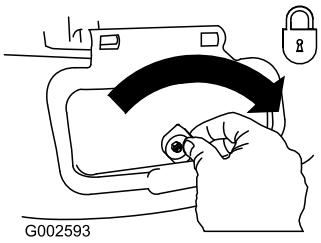

Фигура38

Съвети за ползване

Общи съвети за косене

- Почистете участъка от пръчки, камъни, проводници и други дребни отпадъци, в които може да се удари ножът.
- Избягвайте удрянето на ножа по солидни обекти. Никога не косете умишлено над който и да е обект.
- Ако косачката удари в някакъв обект или започне да вибрира, спрете веднага двигателя, откачете кабела от свещта и проверете косачката за повреди.
- За получаване на възможно най-добри резултати, преди началото на сезона за косене монтирайте нов нож.
- Когато се налага, сменяйте ножа с резервен нож на Toro.

Косене на трева

- Косете само до една трета от ножа за трева. Не косете под задание от 51 mm (2 инча), освен ако тревата е рядка, или през късна есен, когато растежът на тревата е забавен. Погледнете Регулиране на височината на косене.
- За да постигнете най-добър външен вид на тревната си площ, при косене на трева с височина над 15 cm косете при заданието за най-голяма височина на косене и ходете бавно; след това косете отново на по-ниска степен на настройка. Ако тревата е много дълга, машината може да се задръсти и двигателят да се задави.
- Косете само суха трева и листа. Мокрите трева и листа имат склонност да се групират по двора и могат да задръстят машината или да задавят двигателя.

⚠ ВНИМАНИЕ

Ако се подхлъзнете по мокри трева и листа и се докоснете до ножа, това може да доведе до сериозни телесни наранявания. Косете само в сухо време.

- Сменяйте посоката на косене. Това помага за разпръскването на отпадните отрезки по тревната площ за равномерното й наторяване.
- Ако външният вид на окосената тревна площ е незадоволителен, опитайте някой от следните подходи:
  - Сменете ножа или го занесете да ви го наточат.
  - При косене ходете бавно.
  - Повдигнете височината на косене на косачката си.
  - Косете тревата по-често.
  - Припокривайте полосите на тревните откоси, вместо да окосявате една пълна полоса на всеки ход.
  - Задайте височина на косене на предните колела, която да е с един прорез по-ниска от тази на задните колела. Като пример, установете предните колела на 51 mm, а задните на 64 mm.

Косене на листа

- След като окосите тревната площ, се убедете, че половината от нея се показва през капака за косене на листа. Може да се наложи да направите още един преход по листата.
- Ако по тревната площ има над 13 cm листа, задайте предната височина на косене с един или два прореза по-високо от задната.
- Забавете скоростта си на косене, ако машината не коси достатъчно прецизно листата.

Поддръжка

Забележка:Определете лявата и дясната част на машината спрямо нормалното й работно положение.

Препоръчителен график (-ци) за поддръжка

Интервал на техническо обслужване	Процедура по поддръжка
След първите 5 часа	• Сменете маслото на двигателя.
Преди всяка употреба или ежедневно	• Проверете нивото на маслото на двигателя • Убедете се, че двигателят спира в рамките на 3 секунди след пускане на лостчето за контрол на ножа. • Почистете попадналите под машината окосена трева и мръсотия.
На всеки 25 часа	• Сменете въздушния филтър; при запрашени условия на работа го сменяйте по-често.
Преди съхранение	• Преди ремонт и в подготовка на следсезонното съхранение на машината, изпразнете резервоара за гориво според указанията.
Годишно	• Сменете маслото на двигателя. • Смазвайте предавките на колелата. • Смазвайте горната ръкохватка. • Сменете ножа или го дайте да ви го заточат (ако ножът се затъпява бързо, правете това по-често). • Погледнете вашата Инструкция за експлоатация на двигателя за допълнителна информация относно годишната поддръжка.

Важно: Погледнете вашата *Инструкция за експлоатация на двигателя* за допълнителна информация относно поддръжката.

Подготовка за поддръжка на машината

1. Спрете двигателя и изчакайте спирането на всички движещи се части.
2. Преди изпълнение на каквито и да са процедури по поддръжка на машината, първо откачете кабела на свещта (Фигура39).

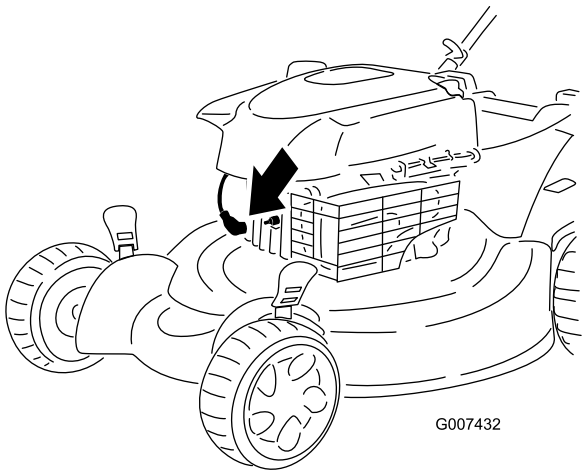

Фигура39

3. След изпълнение на процедурите по поддръжка, свържете кабела на свещта към нея.

Важно: Преди накланяне на косачката за смяна на маслото или смяна на ножа, осигурете възможност на резервоара за горивото да се изпразни в условия на нормална работа. Ако се налага да наклоните косачката преди изчерпване на горивото, изкарайте горивото с помощта на ръчна

помпа за гориво. Винаги накланяйте косачката настрани, като въздушният й филтър сочи нагоре.

⚠ ВНИМАНИЕ

Наклоняването на косачката може да предизвика изтичането на гориво. Бензинът е лесно запалима и експлозивна течност, която може да причини телесни наранявания.

Работете с машината, докато бензинът свърши или го източете с ръчна помпа, но никога с фуния.

Смяна на въздушния филтър

Интервал на сервизното обслужване: На всеки 25 часа

Сменяйте въздушния филтър ежегодно; при запрашени условия на работа го сменяйте по-често. Виж Подготовка за поддръжка.

1. Отворете капака на въздушния филтър с помощта на отвертка (Фигура40).

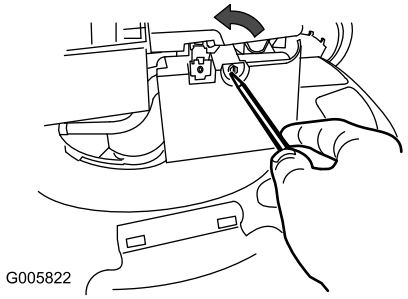

Фигура40

2. Сменете въздушния филтър (Фигура41).

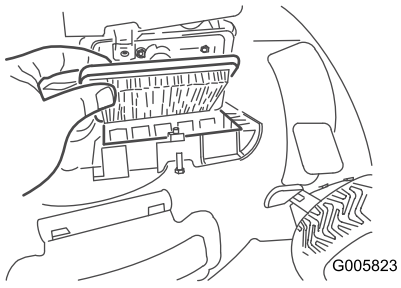

Фигура41

3. Сложете капака.

Смяна на маслото на двигателя

Интервал на сервизното обслужване: След първите 5 часа

Годишно

Преди да смените маслото на двигателя, го оставете да поработи малко, за да загрее маслото. Загрятото масло тече по-добре и пренася повече от замърсителите в него.

1. Изпълнете предвидените преди поддръжка процедури; погледнете Подготовка за поддръжка.
2. Извадете маслоизмервателната щека(Фигура42).

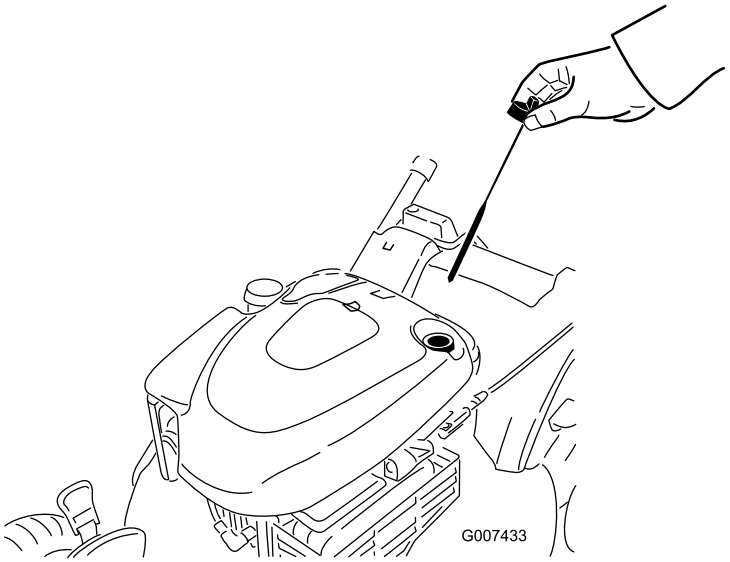

Фигура42

3. Наклонете косачката настрани, като въздушният филтър сочи нагоре, за да източите отработеното масло през тръбата за пълнене (Фигура43).

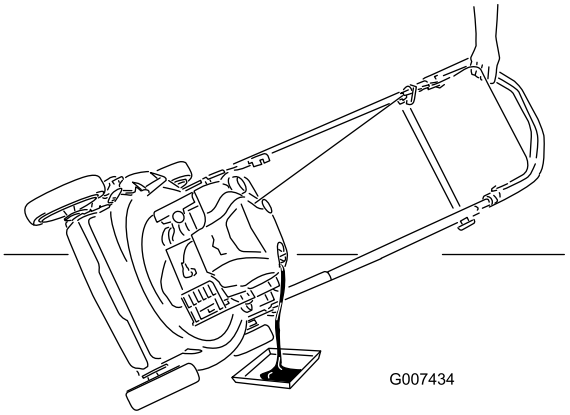

Фигура43

4. Налейте **бавно** масло в тръбата за пълнене, докато нивото на маслото достигне до

чертата **Пълно** върху маслоизмервателната щека(Фигура44). **Не препълвайте.** (Максимално запълване: 0,6 литра, тип: SAE 30 детергентно масло с класификация по API - SF, SG, SH, SJ, SL или по-висока категория.)

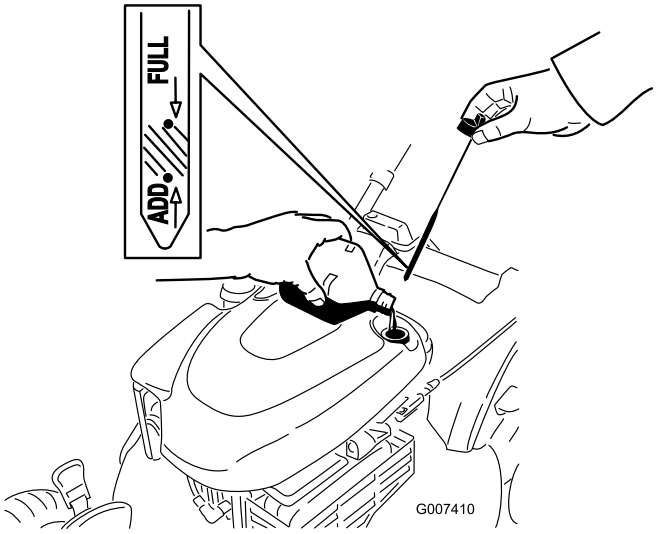

Фигура44

5. Поставете надеждно маслоизмервателната щека.
6. Изхвърлете отработеното масло по правилния начин в местния център за рециклиране на масла.

Смазване на предавките на колелата

Интервал на сервизното обслужване: Годишно

1. Свалете болта на колелото в центъра на всяко **задно** колело и свалете задните колела.
2. Нанесете смазка върху вътрешната и външната страна на предавката, както е показано на Фигура45.

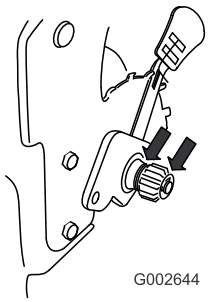

Фигура45

3. Поставете задните колела.

Смазване на горната ръкохватка

Интервал на сервизното обслужване: Годишно

Само Модел 20996

Смазвайте лявата и дясната страна на горната ръкохватка със силиконова спрей-смазка с нисък вискозитет ежегодно или според необходимостта.

1. Напръскайте външния пластмасов край на вътрешната ръкохватка (Фигура46).

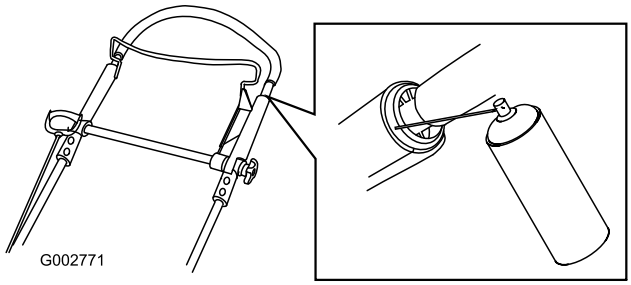

Фигура46

Забележка:Използвайте тръбичката, доставяна заедно с флакона за спрея, за да насочите струята.

2. Избутайте горната ръкохватка изцяло надолу и напръскайте вътрешната пластмасова повърхност на външната ръкохватка (Фигура47).

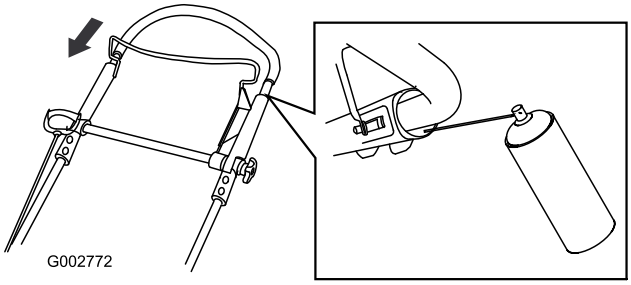

Фигура47

Регулиране на жилото за самоходно придвижване

Само Модел 20995

Във всеки случай на монтаж на ново жило за самоходно придвижване или ако то се нуждае от пренастройване, регулирайте го.

1. Разхлабете фиксиращата жилото гайка (Фигура48).

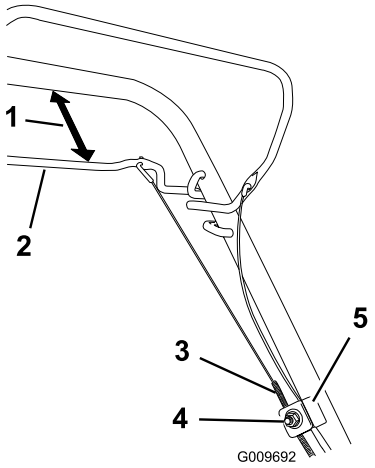

Фигура48

1. 25 до 38 mm
2. Лостче за самоходно придвижване на косачката
3. Броня на жилото
4. Гайка за фиксиране на жилото
5. Опора на жилото

2. Задръжте лостчето за самоходно придвижване на 25 до 38 mm от ръкохватката (Фигура48).
3. Издърпайте надолу бронята на жилото (в посока към косачката), докато оберете луфта на жилото (Фигура48).
4. Затегнете гайката на опората на жилото.
5. Пуснете лостчето за самоходно придвижване и се убедете, че жилото е отпуснато.

   Забележка:В свободно положение на лостчето за самоходно придвижване жилото трябва да е отпуснато, защото в обратен случай при отпускане на лостчето машината може бавно да се задвижи.

Регулиране на самоходното придвижване

Само Модел 20996

Ако самоходното придвижване на косачката не функционира правилно, отрегулирайте жилото на самоходното придвижване.

1. Разхлабете гайката на опората на жилото (Фигура49).

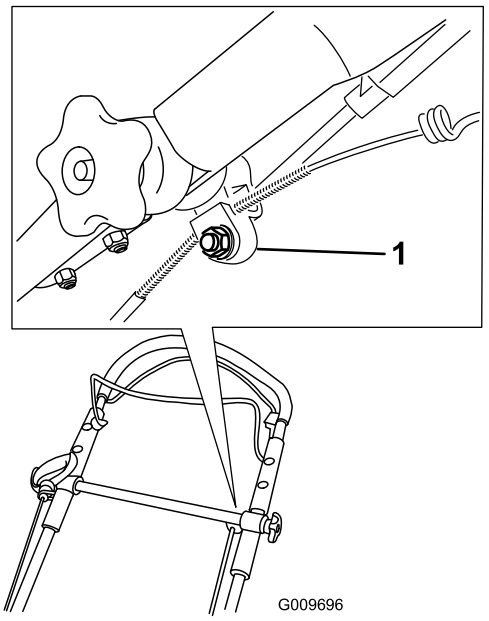

Фигура49

1. Опора на жилото

2. Изтеглете горната ръкохватка изцяло назад.

   Забележка:Ако ръкохватката не се премества плавно, извършете справка с раздела Смазване на горната ръкохватка.
3. Издърпайте надолу бронята на жилото, докато отстраните провисването на откритото жило (Фигура50).

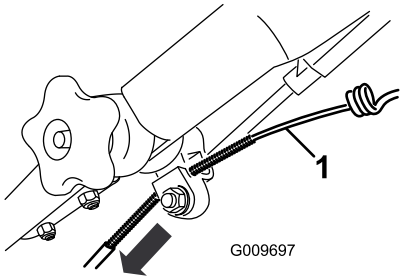

Фигура50

1. Открито жило

4. Изтеглете бронята на жилото нагоре на 1/8 инча (3 мм).

   Забележка:Можете да поставите линийка срещу горната страна на черната опора на жилото и да измерите докъде се придвижва горният край на бронята на жилото (Фигура51).

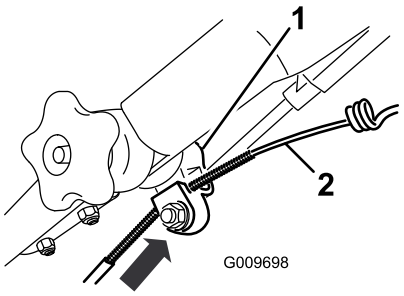

Фигура51

1. Опора на жилото
2. Броня на жилото

Забележка: Преместването на бронята на жилото нагоре намалява скоростта спрямо земната повърхност; преместването на бронята надолу увеличава скоростта спрямо земната повърхност.

5. Затегнете здраво гайката.
6. Пуснете косачката и проверете регулирането.

Забележка: Ако самоходното придвижване не е правилно регулирано, повторете тази процедура.

Смяна на нож

Интервал на сервизното обслужване: Годишно

Важно: ***За правилния монтаж на ножа ще се нуждаете от динамометричен ключ.*** **Ако нямате такъв ключ или не се чувствате подготвени за изпълнението на подобна процедура, свържете се с упълномощен за сервизно обслужване дилър.**

При всяко свършване на бензина проверявайте ножа. Ако той е повреден или по него има пукнатини, сменете го веднага. Ако ръбът на ножа е затъпен или нащърбен, заточете го или го сменете.

⚠ ВНИМАНИЕ

Ножът е остър; контактът с него може да доведе до сериозни телесни наранявания.

При сервизното обслужване на ножа носете ръкавици.

1. Откачете кабела от свещта. Виж Подготовка за поддръжка.
2. Наклонете косачката настрани, като въздушният филтър сочи нагоре.
3. За стабилното фиксиране на ножа използвайте дървено трупче (Фигура52).

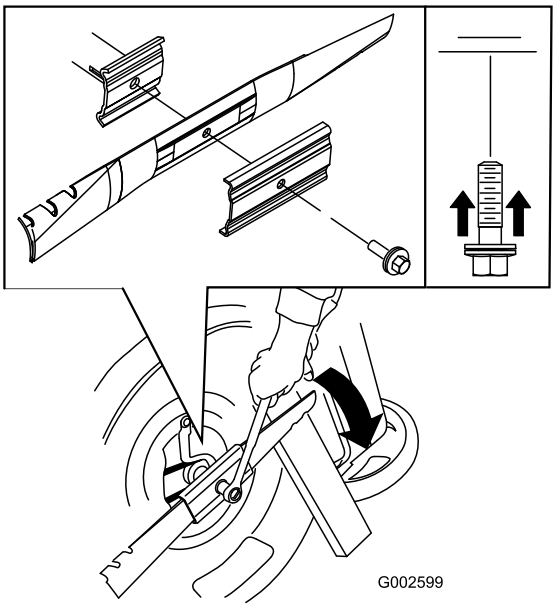

Фигура52

4. Свалете ножа и съхранете всички монтажни елементи (Фигура52).
5. Поставете новия нож и всички монтажни елементи (Фигура52).

Важно: Позиционирайте закривените краища на ножа така, че да сочат към корпуса на косачката.

6. **За затягането на болта на ножа на 82 N-m използвайте динамометричен ключ.**

Важно: Затегнатият до 82 Nm болт е много стегнат. Задържайки ножа с помощта на дървено трупче, приложете цялата си тежест върху храповика на ключа и затегнете добре болта. Пренатягането на болта е много трудно.

Почистване на машината

Интервал на сервизното обслужване: Преди всяка употреба или ежедневно

⚠ ВНИМАНИЕ

Косачката може да изкара материал под корпуса си.

- **Носете предпазни очила.**
- **Стойте на мястото на оператора (зад машината).**
- **Не допускайте странични наблюдатели в работния участък.**

1. Закарайте машината на хоризонтална павирана повърхност и при работещ двигател напръскайте

с маркуч вода пред **дясното** задно колело (Фигура53).

Забележка:Водата ще се разпръсне по пътя на ножа и ще почисти окосената трева.



Фигура53

2. След като почистите окосената трева, спрете водата и преместете машината на сухо място.
3. Оставете двигателят да работи няколко минути, за да може да изсуши корпуса и да предотврати появата на ръжда.

Съхранение

Съхранявайте машината на хладно, чисто и сухо място.

Подготовка на машината за съхранение

⚠ ВНИМАНИЕ

Бензиновите пари могат да експлодират.

- **Не съхранявайте бензин над 30 дни.**
- **Не съхранявайте косачката на закрито място в близост до открит пламък.**
- **Преди съхранението на машината оставете време на двигателя да изстине.**

1. При последното презареждане с гориво през годината, към него добавете стабилизатор на гориво, изпълнявайки указанията на производителя на двигателя.
2. Оставете машината да работи, докато двигателят й спре поради липса на гориво.
3. Залейте двигателя и го стартирайте отново.
4. Оставете го да поработи, докато отново спре. Когато вече не можете да стартирате двигателя, той ще е достатъчно сух.
5. Откачете кабела от запалната свещ и го поставете върху ограничителния пост.
6. Свалете свещта, добавете 30 ml масло през отвора на свещта и неколкократно дръпнете **бавно** въжето на стартера, за да разпределите равномерно маслото в цилиндъра и да предотвратите възникването на корозия през мъртвия сезон.
7. Поставете запалната свещ в хлабаво положение.
8. Затегнете всички гайки, болтове и винтове.
9. Заредете батерията в продължение на 24 часа, след което откачете зарядното устройство за батерията и оставете косачката на съхранение в неотопляем участък. Ако се налага да съхранявате косачката в отопляем участък, трябва да зареждате батерията на всеки 90 дни.

Прибиране на ръкохватката

⚠ ВНИМАНИЕ

Неправилното разгъване и прибиране на ръкохватката може да повреди кабелите, което да доведе до възникване на опасни работни условия.

- **При прибиране и разгъване на ръкохватката не повреждайте кабелите.**
- **Ако повредите някой кабел, се свържете с упълномощен за сервизна дейност дилър.**

1. Развийте главите на ръкохватката, докато горната ръкохватка започне да се движи свободно (Фигура54).

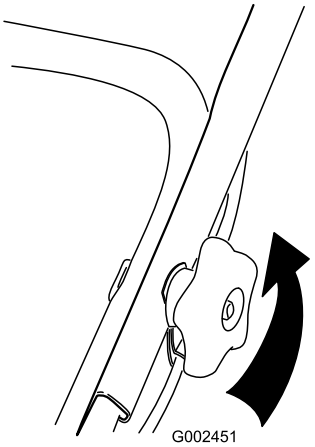

Фигура54

2. Приберете горната ръкохватка напред, както е показано на Фигура55.

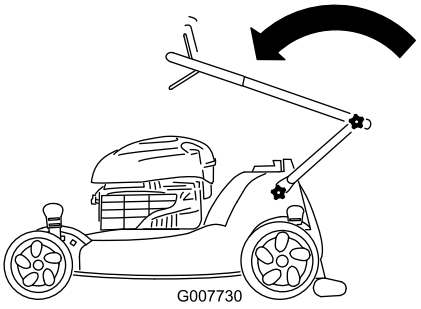

Фигура55

Показан е Модел 20995

3. За да изкарате ръкохватката, изпълнете горните стъпки в обратна последователност.

Изваждане на косачката от съхранение

1. Свалете запалната свещ и завъртете двигателя бързо с помощта на стартера, за да издухате излишното масло от цилиндъра.
2. Монтирайте свещта обратно и я затегнете с динамометричен ключ до 20 N-m.
3. Свържете кабела към свещта.
4. Тествайте системата за безопасност на косачката; погледнете Тестване на системата за безопасност на косачката.

Тестване на системата за безопасност на косачката

1. Преместете машината на хоризонтална повърхност.
2. Спрете двигателя на косачката и изчакайте спирането на всички движещи се части.
3. Ако кошът за тревата не е сложен на косачката, свалете запушалката за изхвърлянето и монтирайте коша за тревата.
4. Пуснете двигателя; погледнете раздела Пускане на двигателя в *Инструкцията за експлоатация*.
5. Докато двигателят работи, повдигнете горния десен заден ъгъл на коша за тревата, докато теленият скелет на коша в горната дясна предна част на коша за тревата излезе напълно от десния слот (Фигура56). **Двигателят трябва да спре.**

   Забележка:В десния слот има аварийна система за изключване.

   Важно: Не напускайте работното положение при изпълнението на тази стъпка.

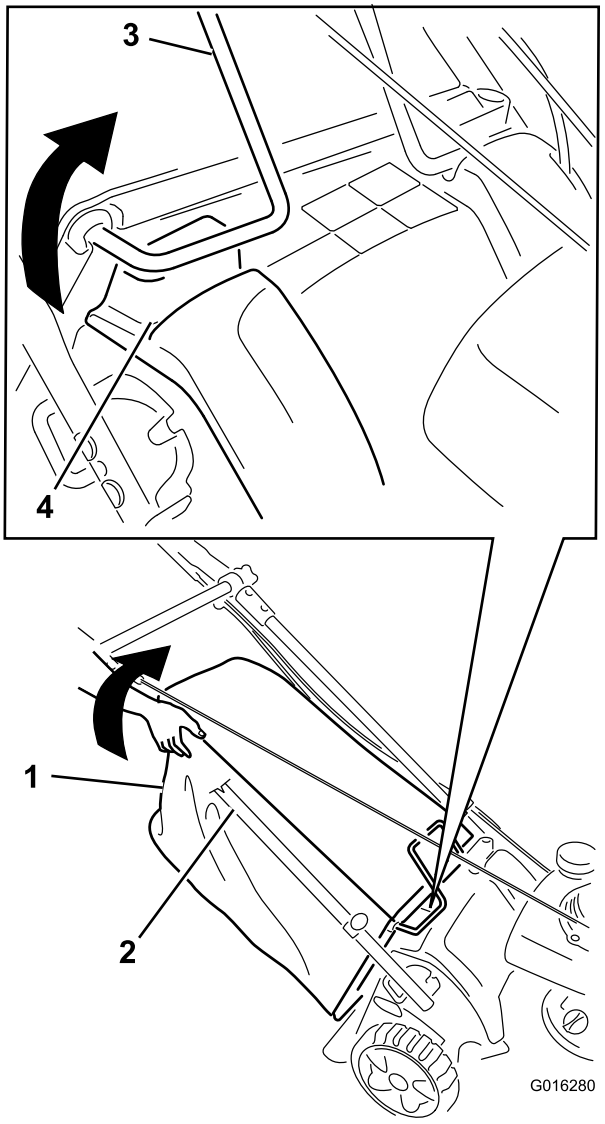

Фигура56

1. Кош за отпадна трева
2. Дясната страна на ръкохватката не е показана за по-голяма яснота.
3. Телен скелет на коша
4. Слот

6. Ако двигателят не спре, когато изпълните този тест, освободете регулиращото лостче върху ръкохватката, за да спрете двигателя, изчакайте, докато всички движещи се части спрат и отнесете вашата косачка при упълномощен за сервизно обслужване дилър на Toro, за да може системата за безопасност да бъде надлежно отремонтирана.

Бележки:

Бележки:

Списък на национални дистрибутори

Дистрибутор:	Държава:	Телефон:
Atlantis Su ve Sulama Sisstemleri Lt	Турция	90 216 344 86 74
Balama Prima Engineering Equip.	Хонконг	852 2155 2163
B-Ray Corporation	Корея	82 32 551 2076
Casco Sales Company	Пуерто Рико	787 788 8383
Ceres S.A.	Коста Рика	506 239 1138
CSSC Turf Equipment (pvt) Ltd.	Шри Ланка	94 11 2746100
Cyril Johnston & Co.	Северна Ирландия	44 2890 813 121
Equiver	Мексико	52 55 539 95444
Femco S.A.	Гватемала	502 442 3277
G.Y.K. Company Ltd.	Япония	81 726 325 861
Geomechaniki of Athens	Гърция	30 10 935 0054
Guandong Golden Star	Китай	86 20 876 51338
Hako Ground and Garden	Швеция	46 35 10 0000
Hako Ground and Garden	Норвегия	47 22 90 7760
Hayter Limited (U.K.)	Обединеното кралство	44 1279 723 444
Hydroturf Int. Co Dubai	Обединени арабски емирства	97 14 347 9479
Hydroturf Egypt LLC	Египет	202 519 4308
Ibea S.P.A.	Италия	39 0331 853611
Irriamc	Португалия	351 21 238 8260
Irrigation Products Int'l Pvt Ltd.	Индия	86 22 83960789
Jean Heybroek b.v.	Холандия	31 30 639 4611
Lely (U.K.) Limited	Обединеното кралство	44 1480 226 800
Maquiver S.A.	Колумбия	57 1 236 4079
Maruyama Mfg. Co. Inc.	Япония	81 3 3252 2285
Metra Kft	Унгария	36 1 326 3880
Mountfield a.s.	Чешка република	420 255 704 220
Munditol S.A.	Аржентина	54 11 4 821 9999
Oslinger Turf Equipment SA	Еквадор	593 4 239 6970
Oy Hako Ground and Garden Ab	Финландия	358 987 00733
Parkland Products Ltd.	Нова Зеландия	64 3 34 93760
Prochaska & Cie	Австрия	43 1 278 5100
RT Cohen 2004 Ltd.	Израел	972 986 17979
Riversa	Испания	34 9 52 83 7500
Roth Motorgeräte GmbH & Co.	Германия	49 7144 2050
Sc Svend Carlsen A/S	Дания	45 66 109 200
Solvert S.A.S.	Франция	33 1 30 81 77 00
Spypros Stavrinides Limited	Кипър	357 22 434131
Surge Systems India Limited	Индия	91 1 292299901
T-Markt Logistics Ltd.	Унгария	36 26 525 500
Toro Australia	Австралия	61 3 9580 7355
Toro Europe BVBA	Белгия	32 14 562 960

Гаранции на Toro

Условия и покривани от гаранциите продукти

Компанията The Toro® Company и нейният филиал, Toro Warranty Company, съгласно сключено между тях споразумение, съвместно се задължават да ремонтират изброените по-долу продукти на Toro ако се използват за битови цели* и в тях се открият дефекти, дължащи се на използвани материали или изработка.

Считано от датата на покупката са приложими следните срокове:

Продукти	Гаранционен срок
Ръчни мощни косачки	2-годишна ограничена гаранция
Райдери със заден двигател	2-годишна ограничена гаранция
Трактори за тревни площи и градини	2-годишна ограничена гаранция
Ръчни електрически изделия	2-годишна ограничена гаранция
Снегопочистващи машини	2-годишна ограничена гаранция
Маневрени косачки с нулев радиус на косене	2-годишна ограничена гаранция

*Оригинален купувач означава личността, която първа е закупила продукта на Toro.

*Битови цели означава, че продуктът се използва за домашни нужди. Употребата му на повече от едно място или институционалната му употреба, или отдаване под наем, се считат за комерсиална употреба, за което трябва да е приложима гаранцията за комерсиални цели.

Ограничена гаранция за търговски цели

Toro Потребителските продукти и приставки, които се използват за търговски или институционални цели, или за отдаване под наем, се гарантират по отношение на дефекти в материалите и изработката за следните срокове, считано от датата на оригиналната покупка:

Продукти	Гаранционен срок
Ръчни мощни косачки	90-дневна гаранция
Райдери със заден двигател	90-дневна гаранция
Трактори за тревни площи и градини	90-дневна гаранция
Ръчни електрически изделия	90-дневна гаранция
Снегопочистващи машини	90-дневна гаранция
Маневрени косачки с нулев радиус на косене	45-дневна гаранция

Инструкции за получаване на гаранционно обслужване

Ако считате, че вашият продукт на Toro е с дефект, дължащ се на използвани в него материали или на неговата изработка, следвайте описаната по-долу процедура:

1. Свържете се с продавача на изделието, за да уредите сервизното му обслужване. Ако по някаква причина не можете да се свържете с продавача, за уреждане на сервизното обслужване можете да се свържете и с всеки упълномощен от Toro дистрибутор.
2. Донесете продукта и доказателството за неговата покупка (касова бележка) на упълномощения за сервизно обслужване дилър. Ако по някаква причина сте недоволен от анализа на дилъра или от оказаното от него съдействие, свържете се с нас на следния адрес:

   Customer Care Department, Consumer Division
   The Toro Company
   8111 Lyndale Avenue South
   Bloomington, MN 55420-1196
   Manager: Technical Product Support: 001–952–887–8248

   Виж приложения списък на дистрибуторите

Отговорности на собственика

Собственикът трябва да поддържа своя продукт на компанията Toro, като за целта изпълнява описаните в *Ръководството за експлоатация* процедури по поддръжката му. Тази рутинна поддръжка е на ваши разноски, независимо дали се изпълнява от вас или от дилъра.

Позиции и условия, които не се покриват от гаранцията

Тази експресна гаранция не покрива следното:

- Разходите за сервизното обслужване за нормалната поддръжка на продукта или износването на неговите части, като роторни ножове (лопатки), скреперни остриета, ремъци, гориво, смазочни материали, смяна на масло, свещи, настройки на кабели/свръзки или на спирачки.
- Всеки един продукт или негова част, които са били променяни или неправилно използвани, поради което се налага тяхна смяна или ремонт, дължащи се на аварии или липса на правилна поддръжка.
- Ремонти, които са се наложили поради използване на застояло гориво (по-старо от един месец) или неправилната подготовка на изделието преди период на съхранението му, надвишаващ един месец.
- Двигател и трансмисия. Тези части се покриват от гаранциите на съответните производители, за които има отделни срокове и условия.

Всички покривани от тези гаранции ремонти трябва да се изпълнят от упълномощен за сервизно обслужване дилър, който да използва одобрени от Toro резервни части.

Общи условия

Интересите на купувача са защитени от националните закони на всяка отделна страна. С настоящата гаранция не се ограничават правата, които купувачът има съобразно тези закони.