Form No. 3369-933 Rev A

50-сантиметрова косачка за тревни площи със заден кош за рециклиране на отпадъците

Номер на модела29639—Сериен номер310000001и следващ

Ръководство за оператора

Въведение

Тази роторна косачка за тревни площи е предназначена за употреба от собственици на имоти и от специално наети за целта професионални оператори. Косачката е предназначена основно за косене на тревата на добре поддържани тревни площи в жилищни или търговски райони. Тя не е предназначена за рязане на храсти или за употреба в селското стопанство.

За да избегнете както телесни наранявания, така и повреждането на машината, прочетете внимателно представената тук информация, за да научите как да работите и да поддържате правилно машината. Отговорността за правилната и безопасна работа с машината е изцяло ваша.

За по-подробна информация за продукта и принадлежностите му, за съдействие при намиране на дилър или за регистрацията на продукта, можете да се свържете с фирмата Toro директно на уеб адреса й www.Toro.com.

Във всички случаи, когато се нуждаете от сервизно обслужване, от оригинални резервни части на Toro или от допълнителна информация, се свържете с упълномощен за сервизно обслужване дилър на Toro или с Центъра за обслужване на клиентите на Toro, като не забравяйте да укажете модела и серийните номера на вашата машина. Фигура1 идентифицира местоположението на модела и серийните номера на машината. Запишете номерата в предвиденото за целта място.

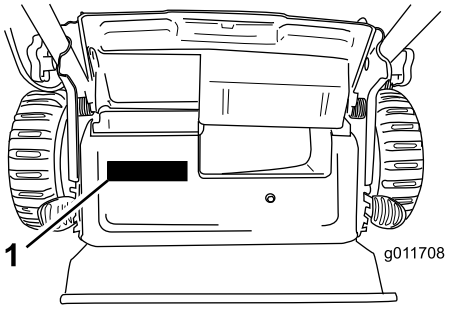

Фигура1

1. Табелка с модела и серийния номер

Номер на модела_____

Сериен номер_____

В настоящото ръководство са идентифицирани потенциалните опасности и то включва съобщения за безопасна работа, които се обозначават със символ, предупреждаващ за опасност (Фигура2), която сигнализира за риск от сериозни наранявания или даже смъртни случаи, ако не изпълнявате препоръчваните предпазни мерки.



Фигура2

1. Предупредителен символ за опасност

За подчертаване на информацията в настоящото ръководство се използват две думи. **Важна информация** привлича вниманието върху специална техническа информация и **Забележка**, която набляга на общата информация, заслужаваща специално внимание.

Настоящият продукт отговаря на всички съответни Европейски директиви. За по-подробна информация вижте отделния информационен лист, съдържащ конкретната за продукта Декларация за съответствие (DOC).

За моделите, при които конските сили на двигателя са указани, общата мощност на двигателя в

© 2011—The Toro® Company
8111 Lyndale Avenue South
Bloomington, MN 55420

Регистрирайте се нawww.Toro.com.

CE

Оригинални указания (БГ)
Отпечатано в САЩ
Всички права запазени

конски сили е определена по лабораторен път от производителя на двигателя и в съответствие със SAE J1940. При конфигурирането на машината в съответствие с изискванията за безопасност, емисии и експлоатация, действителната мощност на двигателя в конски сили за този клас косачки ще е значително по-малка.

Не нарушавайте настройките на органите за управление на машината и не променяйте оборотите на регулатора, защото това може да създаде условия за нарушаване на безопасността, а в резултат да доведе до телесни наранявания.

Безопасност

Неправилната употреба или поддръжка на тази косачка може да доведе до наранявания. За намаляване на потенциалните възможности за телесни наранявания, спазвайте дадените по-долу инструкции за безопасна работа.

Фирмата Toro е проектирала и изпитала тази косачка за безопасната й експлоатация в разумни граници, но неизпълнението на дадените по-долу инструкции може да доведе до причиняване на телесни наранявания.

За осигуряване на максимална безопасност и възможно най-добри технически показатели, както и за щателното запознаване с настоящия продукт, от първостепенна важност е както вие, така и всеки друг оператор на косачката, да прочетете и усвоите съдържанието на настоящото ръководство преди даже да сте пуснали двигателя. Обръщайте специално внимание на предупредителния символ за опасност (Фигура2), който означава Внимание, Предупреждение или Опасност – инструкция за лична безопасност“. Прочетете и разберете тази инструкция, защото тя се отнася пряко до безопасността. Неизпълнението на тази инструкция може да доведе до телесни наранявания.

Общи правила за безопасна работа с косачката за трева

Дадените по-долу инструкции са адаптирани от EN 836.

Тази режеща машина може да ампутира ръце или крака, както и да изхвърля най-различни предмети. Неизпълнението на дадените по-долу инструкции за безопасна работа може да доведе до сериозни телесни наранявания или даже до смъртни случаи.

Обучение

- Прочетете внимателно инструкциите. Запознайте се добре с органите за управление на машината и с правилната им употреба.
- Никога не допускайте използването на косачката от деца или от други хора, които не са запознати с настоящите инструкции. Възможно е местните разпоредби да ограничават възрастта на оператора.
- Имайте предвид също и че операторът или потребителят носят отговорност за нещастни случаи и рискове, понесени от други хора, или за нанесени вреди върху тяхна собственост.
- Разберете обясненията за всички пиктограми, използвани върху косачката или дадени в инструкциите.

Бензин

ПРЕДУПРЕЖДЕНИЕ – Бензинът е силно запалима течност. Вземете следните предпазни мерки.

- Съхранявайте горивото в контейнери, които са специално проектирани за това.
- Презареждайте само на открито и не пушете по време на презареждане.
- Зареждайте с гориво, преди да запалите двигателя. При работещ или при горещ двигател никога не отваряйте капачката на резервоара за гориво и не зареждайте с бензин.
- Ако разлеете бензин, не се опитвайте да запалвате двигателя, а преместете косачката далеч от участъка на разлива и до разсейване на бензиновите пари избягвайте създаване на източници на запалване.
- Завъртайте надеждно всички капачки на резервоара на гориво и на контейнерите.

Подготовка

- При косене винаги носете здрави обувки и дълги панталони. Не работете с машината боси или обути със сандали.
- Старателно проверете участъка, в който ще се използва машината, и премахнете всички камъни, съчки, клони, проводници, кости и други чужди тела.
- Преди употреба на машината винаги проверявайте визуално дали всички предпазни

съоръжения като дефлектори или кошове за трева са на място, както и дали работят правилно.

- Преди употреба на машината винаги проверявайте визуално дали ножовете, болтовете на ножовете и възелът на режещия инструмент не са износени или повредени. За да запазите баланса, сменяйте износените или повредени ножове и болтове в комплект.

Стартиране

- Преди да стартирате двигателя, изключете всички съединители за ножове и движение на машината и превключете на неутрална скорост.
- При стартиране на двигателя или включване на мотора не накланяйте косачката, освен ако накланянето не се налага за стартирането й. В такъв случай не наклонявайте косачката повече, отколкото е абсолютно наложително, и вдигайте само тази част на машината, която е далеч от оператора.
- Стартирайте двигателя или включете мотора внимателно, като спазвате инструкциите. Краката ви трябва да са извън обсега на ножа (ножовете) и да не са пред улея за изхвърляне на отпадъците.

Действие

- Никога не косете, ако в близост има хора, и по-специално деца или домашни любимци.
- Косете само на дневна светлина или на добро изкуствено осветление.
- Внимавайте винаги за дупки по терена или за други скрити опасности.
- Не поставяйте ръцете или краката си в близост до въртящи се части или под тях. Винаги стойте извън обсега на отвора за изхвърляне на отпадъците.
- Никога не вдигайте и не пренасяйте косачка, чийто двигател работи.
- При обръщане или изтегляне на ръчно управлявана косачка към вас, внимавайте изключително много.
- Ходете, никога не тичайте.
- Наклони:
  - Не косете по много стръмни наклони.
  - При работа с косачката по наклон внимавайте изключително много.
  - Косете напречно на лицевата част на наклоните и никога нагоре или надолу, като при смяна на посоката на косене по наклон внимавайте изключително много.
  - При работа с косачката по наклон бъдете сигурни в устойчивостта на краката си.
- При зацепване на съединителя за задвижването на машината подавайте малко газ, и по-специално при работа на по-високите предавки. За да предотвратите преобръщането на косачката и загубата на контрол върху нея, при работа по наклони и при вземане на остри завои намалете скоростта.
- Ако косачката трябва да се наклони при преминаване през незатревени площи или при транспортирането й от и към подлежащия на окосяване участък, спрете ножовете.
- Не оставяйте двигателят да работи в ограничени пространства, където могат да се натрупат опасни изпарения от въглероден оксид.
- Спирайте двигателя
  - във всички случаи, когато се налага да оставите косачката.
  - преди презареждане на машината.
  - преди сваляне на коша за отпадъците.
  - преди регулиране на височината на косачката, освен ако тази настройка може да се извърши от мястото на оператора.
- Спирайте двигателя и откачайте кабела на свещта.
  - преди почистване на задръствания или освобождаване на запушен улей за отпадъци.
  - преди проверка, почистване или работа по косачката.
  - след удар по чуждо тяло проверявайте косачката за повреди и преди рестартирането й и работата с нея, извършете необходимите ремонти.
  - в случай че косачката започне да вибрира необичайно (проверете причината веднага).
- Гръмотевичните удари могат да причинят сериозни телесни наранявания и даже смъртни случаи. Ако в участъка, в който работите, видите светкавици или чуете наближаваща буря, не работете с машината, а потърсете подслон.
- При пресичане на пътища или в близост до тях, внимавайте за преминаващия трафик.

Поддръжка и съхранение

- Поддържайте добре затегнати всички гайки, болтове и винтове, за да сте сигурни, че машината е в добро работно състояние.

- За почистването на машината не използвайте работещи под налягане съоръжения за почистване.
- Никога не съхранявайте машината с бензин в резервоара й, както и във вътрешността на сгради, където до бензиновите пари може да достигне открит пламък или искра.
- Преди съхранение на машината под подслон оставете двигателят й да изстине.
- За да сведете опасността от пожар до минимум, поддържайте двигателя, шумозаглушителя, отделението на акумулатора и склада за бензин чисти от трева, листа или прекомерно натрупване на грес.
- Проверявайте често компонентите на коша за трева и предпазителя за отпадъци и в случай на нужда ги сменяйте с препоръчваните от производителя части.
- За осигуряване на безопасността, сменяйте износените или повредени части.
- Сменяйте повредените шумозаглушители.
- Ако се налага източване на резервоара за гориво, направете това навън.
- Не променяйте настройката на регулатора на двигателя и не принуждавайте двигателят да работи на високи обороти. Работата на двигателя на прекомерно високи обороти може да увеличи риска от телесни наранявания.
- При работа с косачки с много ножове особено внимавайте, тъй като завъртането на един от ножовете може да завърти и други.
- При настройките на косачката за тревни площи внимавайте, за да предотвратите захващането на пръстите си между движещите се ножове и фиксираните части на косачката.
- **За да осигурите възможно най-добри технически показатели и степен на безопасност, купувайте единствено оригинални резервни части и принадлежности на Toro. Не използвайте части, които *могат да станат*; те могат да създадат рискове за безопасността.**

Звуково налягане

При работа с тази машина, при слуховите органи на оператора е измерено ниво на звуково налягане от 90 dBA, което включва погрешност (K) от 1 dBA. Нивото на звуково налягане е определено в съответствие с описаните в EN 836 процедури.

Звукова мощност

Тази машина е с гарантирано ниво на звукова мощност от 98 dBA, което включва погрешност (K) от 1 dBA. Нивото на звукова мощност е определено в съответствие с описаните в ISO 11094 процедури.

Вибрации, ръце

Тази машина не надвишава нива на вибрациите при ръцете от 3,6 m/s^2 за дясната страна и 3,6 m/s^2 за лявата страна, включващи погрешност (K) от 1,8 m/s^2. Измерените стойности са определени в съответствие с описаните в EN 836 процедури.

Етикети с указания за безопасност и инструкции

Важно: В близост до зоните на потенциални опасности са поставени лепенки с правила за безопасност и с инструкции. Сменете повредените лепенки.

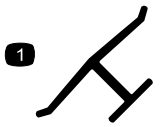

Маркировка на производителя

1. Указва, че ножовете се идентифицират като част на производителя на оригиналната машина.

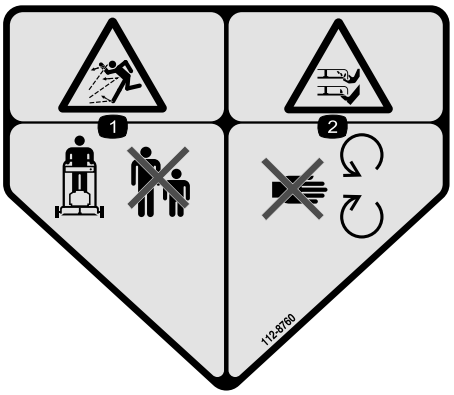

112-8760

1. Опасност от изхвърляне на предмети – страничните наблюдатели трябва да са на безопасно разстояние от машината.
2. Срязване/разчленяване на ръка или крак – стойте настрани от движещите се части.

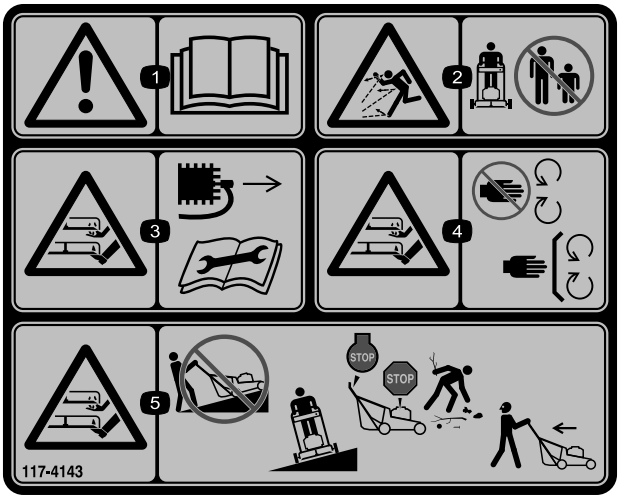

117-4143

1. Предупреждение – прочетете *Ръководството за експлоатация*.
2. Опасност от изхвърляне на предмети – страничните наблюдатели трябва да са на безопасно разстояние от машината.
3. Риск от срязване/разчленяване на ръка или крак, нож на косачката – преди сервизно обслужване или поддръжка на машината, откачете кабела на свещта и прочетете инструкциите.
4. Риск от срязване/разчленяване на ръка или крак, нож на косачката – стойте надалеч от движещи се части и оставяйте на мястото им всички щитове и екрани.
5. Риск от срязване/разчленяване на ръка или крак, нож на косачката – не косете нагоре и надолу по наклони, косете само напряко на наклона; спрете косачката и двигателя, преди работа съберете отпадъците, а при работа на заден ход се огледайте зад вас и надолу.

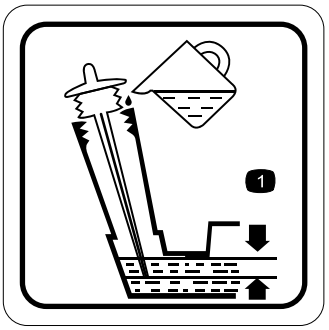

117-9368

1. Оптимално ниво на маслото

Настройка

Разгъване на ръкохватката

⚠ ВНИМАНИЕ

Неправилното разгъване и прибиране на ръкохватката може да повреди кабелите, което да доведе до възникване на опасни работни условия.

- **При прибиране и разгъване на ръкохватката не повреждайте кабелите.**
- **Ако повредите някой кабел, се свържете с упълномощен за сервизна дейност дилър.**

1. Разхлабете главите на ръкохватката (Фигура3).

   Важно: При монтажа на ръкохватката прекарайте кабелите от външната ѝ страна.

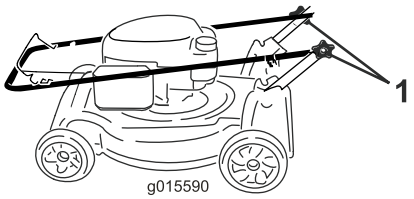

Фигура3

1. Глава на ръкохватката (2)

2. Преместете ръкохватката в работно положение.

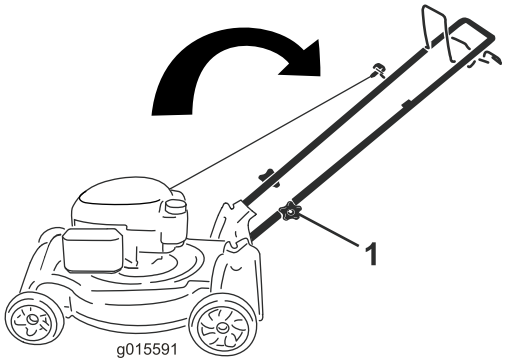

Фигура4

3. Завийте добре на ръка главите на ръкохватката (Фигура3).

Зареждане на двигателя с масло

Важно: При доставката на машината в двигателя ѝ няма масло. Преди да стартирате двигателя, го напълнете с масло.

Максимално пълнене: 0,59 l, тип: SAE 30 или SAE 10W-30 детергентно масло със сервизна класификация по API от SF, SG, SH, SJ, SL, или по-висока.

1. Преместете машината на хоризонтална повърхност.
2. Извадете маслоизмервателната щека(Фигура5).

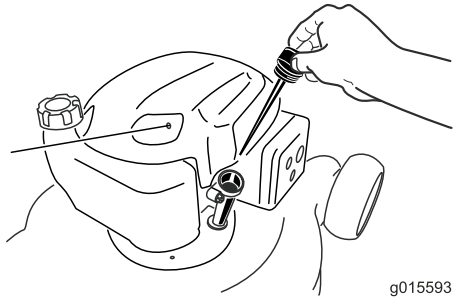

Фигура5

3. **Бавно** налейте масло в гърловината за пълнене с масло, изчакайте няколко минути, след което проверете нивото на маслото с маслоизмервателната щека, като я избършете, преди да вмъкнете, **без да завивате**, капачката за пълнене с масло в отвора.

   Забележка:Напълнете двигателя с масло, докато маслоизмервателната щека укаже, че нивото на маслото в двигателя е правилно, както това е показано на Фигура6. Ако препълните двигателя с масло, изтеглете излишното масло, следвайки указанията в Смяна на маслото на двигателя (Страница 13).



Фигура6

1. Нивото на маслото е много ниско
2. Нивото на маслото е много високо
3. Нивото на маслото е нормално

4. Сложете обратно маслоизмервателната щека и я завийте добре на ръка.

Важно: ***Сменете маслото след първите 5 работни часа*; след това го сменяйте ежегодно; виж Смяна на маслото на двигателя (Страница 13).**

Преглед на продукта

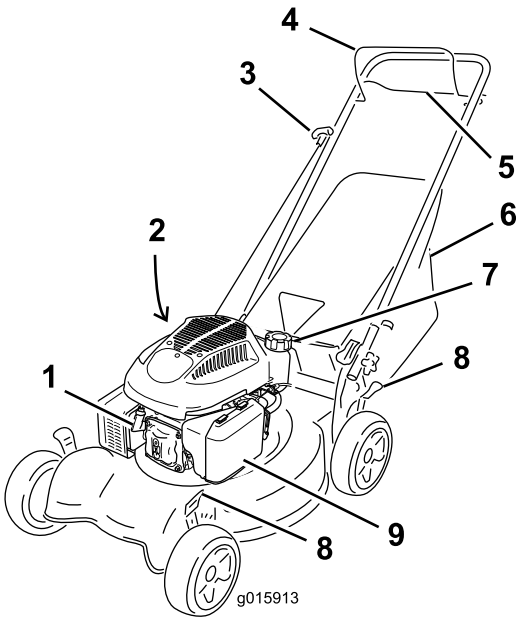

Фигура7

1. Свещ
2. Пълнене с масло/маслоизмервателна щека (не е показана)
3. Дръжка за ръчно стартиране на двигателя
4. Лостче за контрол на ножа
5. Лостче за самоходно придвижване на косачката
6. Кош за отпадна трева
7. Капачка на резервоара за гориво
8. Въздушен филтър
9. Лостчета за височина на косене (4)

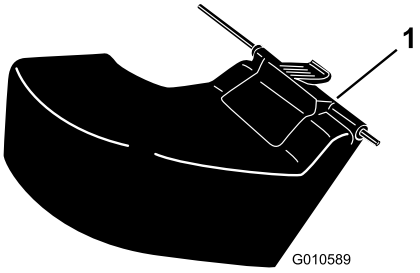

Фигура8

1. Дефлектор за задно изхвърляне **(опция)**

Технически данни

Модел	Тегло	Дължина	Широчина	Височина
29639	34 kg	144 cm	54 cm	145 cm

Действие

Зареждане на резервоара за гориво

⚠ ОПАСНОСТ

Бензинът е изключително запалима и експлозивна течност. Предизвиканите от бензин пожар или експлозия могат да изгорят както вас, така и други хора.

- **За да предотвратите възпламеняването на бензина от статичен разряд, преди зареждане поставете контейнера и/или косачката директно върху земята, а не на превозно средство или върху някой друг предмет.**
- **Зареждайте резервоара навън и при студен двигател. Избърсвайте разлетия бензин.**
- **Когато пушите или се намирате в близост до открит пламък или искри, не боравете с бензин.**
- **Съхранявайте бензина в одобрен за целта контейнер за гориво и далеч от досег с деца.**

Заредете резервоара за гориво от утвърдена верига бензиностанции със свеж безоловен нормален бензин с октаново число 87, или близо до негоФигура9.

Важно: Не използвайте гориво E85 или E20. Употребата на алтернативни горива с високо съдържание на алкохол могат да доведат до затруднено стартиране на двигателя, до влошаване на работата му, както и до вътрешни повреди на двигателя.

Важно: За да сведете проблемите по стартиране на двигателя до минимум, към горивото добавете всесезонен стабилизатор на гориво, като го смесвате с бензин, не по-стар от 30 дни.

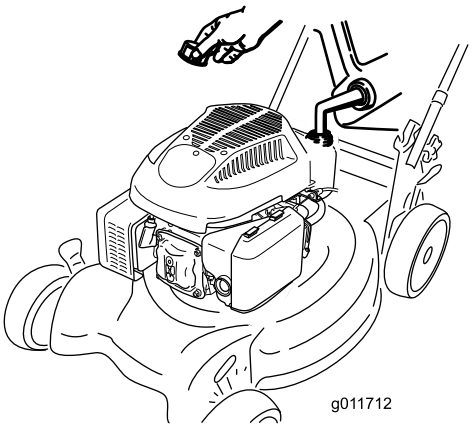

Фигура9

Проверка на нивото на маслото на двигателя

Интервал на сервизното обслужване: Преди всяка употреба или ежедневно

1. Преместете машината на хоризонтална повърхност.
2. Свалете маслоизмервателната щека и я избършете с чиста кърпа.
3. Вмъкнете, **но не завивайте** маслоизмервателната щека в отвора за пълнене с масло.
4. Извадете маслоизмервателната щека и я проверете.
5. За да проверите правилното ниво на маслото по маслоизмервателната щека, вижте Фигура10



Фигура10

1. Нивото на маслото е много ниско
2. Нивото на маслото е много високо
3. Нивото на маслото е нормално

6. Ако нивото на маслото е ниско, налейте**бавно** масло в гърловината за пълнене с масло, изчакайте няколко минути, след което проверете нивото на маслото с маслоизмервателната щека, като я избършете, преди да вмъкнете, **без да завивате,** капачката за пълнене с масло в отвора.

   Забележка:Максимално пълнене: 0,59 l, тип: SAE 30 или SAE 10W-30 детергентно масло със

сервизна класификация по API от SF, SG, SH, SJ, SL, или по-висока.

Забележка:Напълнете картера на двигателя с масло, докато маслоизмервателната щека укаже, че нивото на маслото в двигателя е правилно, както това е показано на Фигура10. Ако препълните двигателя с масло, изтеглете излишното масло, следвайки указанията в Смяна на маслото на двигателя (Страница 13).

7. Сложете обратно маслоизмервателната щека и я завийте добре на ръка.

Важно: ***Сменете маслото след първите 5 работни часа*****; след това го сменяйте ежегодно; виж Смяна на маслото на двигателя (Страница 13).**

Регулиране на височината на косене

⚠ ВНИМАНИЕ

Регулирането на височината на косене може да доведе до съприкосновение с въртящ се нож, което да причини сериозни наранявания.

- **Спрете двигателя и изчакайте спирането на всички движещи се части.**
- **При регулиране на височината на косене не пъхайте пръстите си под корпуса на машината.**

⚠ ПРЕДУПРЕЖДЕНИЕ

Ако двигателят е работил, ауспухът ще е горещ и може сериозно да ви изгори. Не се доближавайте до горещ ауспух.

Регулирайте височината на косене до постигане на желаната от вас височина. Установете всички колела на една и съща височина, освен ако специални обстоятелства налагат друго, както е описано в настоящото ръководство.

Забележка:За повдигането на машината преместете всички лостчета за височина на косене напред (Фигура11); а за спускане на машината ги преместете назад (Фигура12).

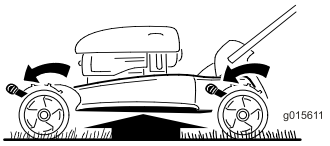

Фигура11
Повдигане на машината

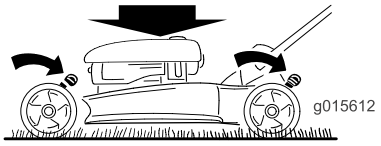

Фигура12
Спускане на машината

Забележка:Стъпките за регулиране на височината на косене са 1 инч (25 mm); 1-1/2 инч (38 mm); 2 инча (51 mm); 2-1/2 инча (64 mm); 3 инча (76 mm); 3-1/2 инча (89 mm); и 4 инча (102 mm).

Стартиране на двигателя

1. Задръжте лостчето за контрол на ножа (Фигура13) към ръкохватката.

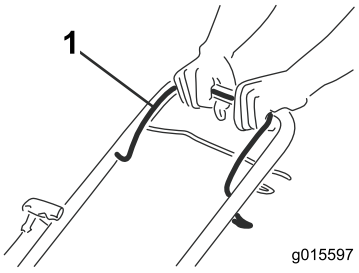

Фигура13

1. Лостче за контрол на ножа

2. Издърпайте дръжката за ръчно стартиране на двигателя (Фигура14).

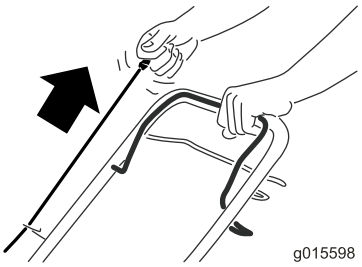

Фигура14

Забележка:Ако след няколко опита машината не заработи, свържете се с упълномощен за сервизно обслужване дилър.

Използване на самоходното придвижване

За да задействате самоходното придвижване, стиснете лостчето за самоходно придвижване (Фигура15) към ръкохватката и го задръжте (Фигура16).

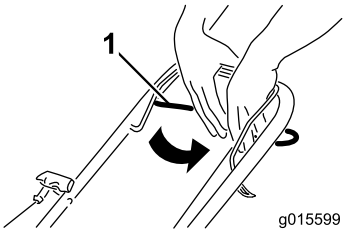

Фигура15

1. Лостче за самоходно придвижване на косачката

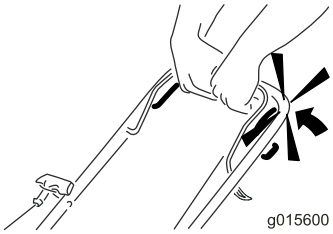

Фигура16

За да освободите самоходното придвижване, пуснете лостчето за самоходно придвижване.

Забележка: Максималната скорост на самоходно придвижване е фиксирана. За да намалите скоростта на придвижване, увеличете пространството между лостчето за самоходно придвижване и ръкохватката.

Спиране на двигателя

Интервал на сервизното обслужване: Преди всяка употреба или ежедневно

За да спрете двигателя, пуснете лостчето за контрол на ножа (Фигура17).

Важно: Когато пуснете лостчето за контрол на ножа, както двигателят, така и ножът трябва да спрат в рамките на 3 секунди. Ако те не спират по подходящия начин, веднага преустановете работа с машината и се свържете с упълномощен за сервизно обслужване дилър.

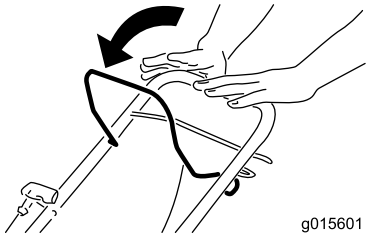

Фигура17

Рециклиране на отпадните отрезки

Тази машина се доставя от производителя готова за рециклиране на отпадните отрезки от трева и листа обратно в тревната площ.

Ако кошът за трева е сложен на машината, го свалете (виж Демонтаж на коша за трева (Страница 10)) преди рециклиране на отпадните отрезки.

Събиране на отрезките в кош

Когато искате да съберете отпадните отрезки от трева и листа от тревната площ, използвайте коша за трева.

⚠ ВНИМАНИЕ

Един износен кош за трева може да допусне изхвърлянето на малки камъни и други подобни отпадъци към оператора или към странични наблюдатели, в резултат на което да се получат сериозни телесни наранявания, а даже и смъртни случаи.

Проверявайте често коша за трева. Ако е повреден, монтирайте нов резервен кош на Toro.

⚠ ВНИМАНИЕ

Ножът е остър; контактът с него може да доведе до сериозни телесни наранявания.

Преди да напуснете мястото на оператора, спрете двигателя и изчакайте спирането на всички движещи се части.

Монтаж на коша за трева

1. Вдигнете нагоре задния дефлектор (Фигура18).

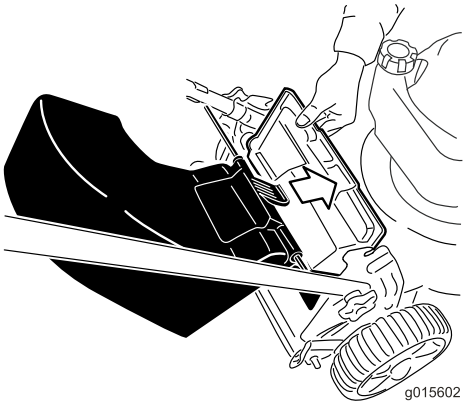

Фигура18

1. Заден дефлектор

2. Вмъкнете дръжката на коша за трева в прорезите на скобите на ръкохватката (Фигура19).



Фигура19

Демонтаж на коша за трева

1. Вдигнете нагоре задния дефлектор (Фигура18).
2. Вдигнете дръжката на коша за трева извън прорезите на скобите на ръкохватката и свалете коша от машината.
3. Затворете задния дефлектор.

Изхвърляне на отпадните отрезки

За косене на много висока трева използвайте дефлектора за задно разтоварване (опция).

Монтаж на дефлектора за задно разтоварване

1. Ако кошът е монтиран на машината, свалете го.
2. Вдигнете нагоре задния дефлектор и го задръжте (Фигура20).

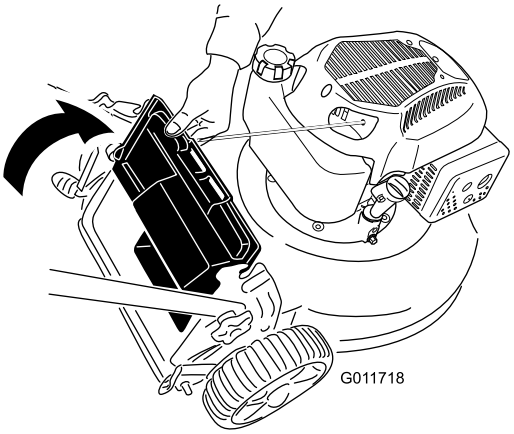

Фигура20

3. Вмъкнете ухото на дефлектора за задно разтоварване в десния прорез на задния дефлектор (Фигура21).

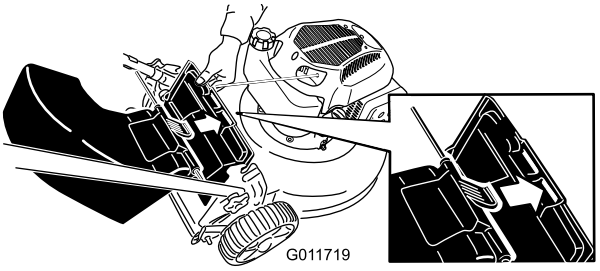

Фигура21

4. Вмъкнете стержена на дефлектора за задно разтоварване в прорезите на машината (Фигура22).

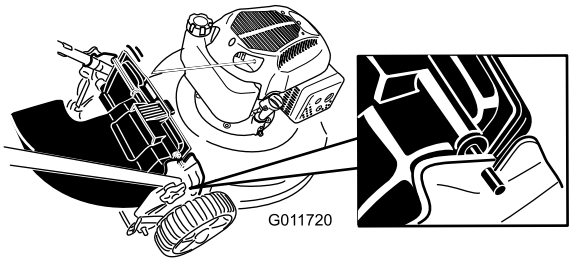

Фигура22

Демонтаж на дефлектора за задно разтоварване

За демонтажа на дефлектора за задно разтоварване изпълнете описаните по-горе стъпки в обратен ред.

Съвети за ползване

Общи съвети за косене

- Почистете участъка от пръчки, камъни, проводници и други дребни отпадъци, в които може да се удари ножът.
- Избягвайте удрянето на ножа по солидни обекти. Никога не косете умишлено над който и да е обект.
- Ако машината удари в някакъв обект или започне да вибрира, спрете веднага двигателя, откачете кабела от свещта и проверете машината за повреди.
- За получаване на възможно най-добри резултати, преди началото на сезона за косене монтирайте нов нож.
- Когато се налага, сменяйте ножа с резервен нож на Toro.

Косене на трева

- Косете само до една трета от ножа за трева. Не косете под задание от 51 mm (2 инча), освен ако тревата е рядка, или през късна есен, когато растежът на тревата е забавен, виж Регулиране на височината на косене (Страница 8).
- За да постигнете най-добър външен вид на тревната си площ, при косене на трева с височина над 15 cm косете при заданието за най-голяма височина на косене и ходете бавно; след това косете отново на по-ниска степен на настройка. Ако тревата е много дълга, машината може да се задръсти и двигателят да се задави.
- Косете само суха трева и листа. Мокрите трева и листа имат склонност да се групират по двора и могат да задръстят машината или да задавят двигателя.

⚠ ВНИМАНИЕ

Ако се подхлъзнете по мокри трева и листа и се докоснете до ножа, това може да доведе до сериозни телесни наранявания. Косете само в сухо време.

- Сменяйте посоката на косене. Това помага за разпръскването на отпадните отрезки по тревната площ за равномерното й наторяване.
- Ако външният вид на окосената тревна площ е незадоволителен, опитайте някой от следните подходи:
  - Сменете ножа или го занесете да ви го наточат.
  - При косене ходете бавно.
  - Повдигнете височината на косене на косачката си.
  - Косете тревата по-често.
  - Припокривайте полосите на тревните откоси, вместо да окосявате една пълна полоса на всеки ход.
  - Задайте височина на косене на предните колела, която да е с един прорез по-ниска от тази на задните колела. Като пример, установете предните колела на 51 mm (2 инча), а задните на 64 mm (2,5 инча).

Косене на листа

- След като окосите тревната площ се убедете, че половината от нея се показва през капака за косене на листа. Може да се наложи да направите още един преход по листата.
- Ако по тревната площ има над 13 cm листа, задайте предната височина на косене с един или два прореза по-високо от задната.
- Забавете скоростта си на косене, ако машината не коси достатъчно прецизно листата.

Поддръжка

Забележка:Определете лявата и дясната част на машината спрямо нормалното й работно положение.

Препоръчителен график (-ци) за поддръжка

Интервал на техническо обслужване	Процедура по поддръжка
След първите 5 часа	• Сменете маслото на двигателя.
Преди всяка употреба или ежедневно	• Проверете нивото на маслото на двигателя • Убедете се, че двигателят спира в рамките на 3 секунди след пускане на лостчето за контрол на ножа. • Почистете попадналите под машината окосена трева и мръсотия.
На всеки 100 часа	• Проверете свещта и ако е необходимо, я сменете.
Преди съхранение	• Преди ремонт и в подготовка на следсезонното съхранение на машината, изпразнете резервоара за гориво според указанията. • Почистете охладителната система, отстранете отрезките от окосена трева, боклуците или мръсотията от охлаждащите ребра на двигателя и от стартера. При тежки условия на работа или при косене на висока трева, почиствайте машината по-често.
Годишно	• Сменете въздушния филтър; при запрашени условия на работа го сменяйте по-често. • Сменете маслото на двигателя. • Сменете ножа или го дайте да ви го заточат (ако ножът се затъпява бързо, правете това по-често).

Подготовка за поддръжка на машината

1. Спрете двигателя и изчакайте спирането на всички движещи се части.
2. Преди изпълнение на каквито и да са процедури по поддръжка на машината, първо откачете кабела на свещта (Фигура23).

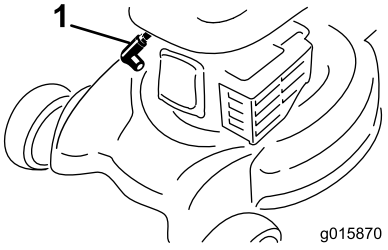

Фигура23

1. Кабел на свещта

3. След изпълнение на процедурите по поддръжка, свържете кабела на свещта към нея.

⚠ ВНИМАНИЕ

Наклоняването на косачката може да предизвика изтичането на гориво. Бензинът е лесно запалима и експлозивна течност, която може да причини телесни наранявания.

Работете с машината, докато бензинът свърши или го източете с ръчна помпа, но никога с фуния.

Важно: Винаги наклонявайте машината настрани, като маслоизмервателната щека сочи надолу.

Смяна на въздушния филтър

Интервал на сервизното обслужване: Годишно

1. Натиснете надолу защракващите палци от горната страна на капака на въздушния филтър (Фигура24).

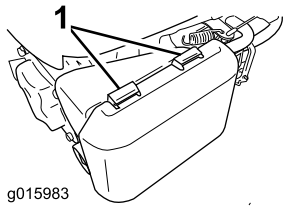

Фигура24

1. Защракващи палци

2. Отворете капака.
3. Свалете хартиения елемент на въздушния филтър и дунапреновия предварителен филтър (Фигура25).

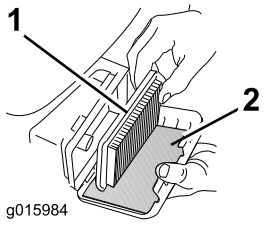

Фигура25

1. Хартиен елемент на въздушния филтър
2. Дунапренов предварителен филтър

4. Проверете дунапреновия предварителен филтър и ако е увреден или много мръсен, го сменете.
5. Проверете хартиения елемент на въздушния филтър.
   A. Ако той е увреден или измокрен с масло или гориво, сменете го.
   B. Ако хартиеният елемент на въздушния филтър е мръсен, почукайте го неколкократно върху твърда повърхност или от страната, сочеща към двигателя, го продухайте със сгъстен въздух с налягане под 30 psi (207 kPa).

   Забележка: Не изчетквайте мръсотията от филтъра; изчеткването ще набие мръсотията във фибро материала.
6. С влажен парцал почистете мръсотията по тялото и капака на въздушния филтър. **Не забърсвайте мръсотия във въздуховода.**
7. Вмъкнете дунапреновия предварителен филтър и хартиения елемент във въздушния филтър.
8. Сложете капака.

Смяна на маслото на двигателя

Интервал на сервизното обслужване: След първите 5 часа

Годишно

1. Уверете се, че в резервоара за гориво има малко гориво или е празен, така че при наклоняването на машината настрана, от него да не протече гориво.
2. Преди да смените маслото на двигателя, го оставете да поработи малко, за да загрее маслото.

   Забележка: Загрятото масло тече по-добре и пренася повече от замърсителите в него.
3. Откачете кабела от свещта; виж Подготовка за поддръжка на машината (Страница 12)
4. Извадете маслоизмервателната щека.
5. Наклонете машината настрани, като маслоизмервателната щека сочи надолу, за да източите маслото през тръбата за пълнене на двигателя с масло (Фигура26).

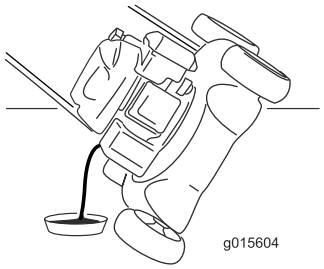

Фигура26

6. Върнете машината в работно положение.
7. Напълнете двигателя с масло, както това е описано в Проверка на нивото на маслото на двигателя (Страница 1
8. Сложете обратно маслоизмервателната щека и я завийте добре на ръка.
9. Изхвърлете отработеното масло по правилния начин в местния център за рециклиране на масла.

Обслужване на свещта

Интервал на сервизното обслужване: На всеки 100 часа

Проверявайте свещта на всеки 100 работни часа. Използвайте свещ **Champion RN9YC** или неин еквивалент.

1. Спрете двигателя и изчакайте спирането на всички движещи се части.
2. Откачете кабела от свещта.
3. Почистете участъка около свещта.
4. Свалете свещта от главата на цилиндъра.

Важно: Ако тя е напукана или замърсена, сменете я. Не почиствайте горната част на свещта, защото попадналите в цилиндъра песъчинки могат да повредят двигателя.

5. Установете луфта на свещта на 0,76 mm (Фигура27).

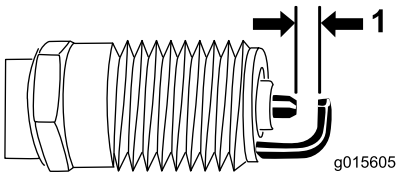

Фигура27

1. Луфт на свещта (не е в мащаб)

6. Монтирайте свещта и уплътняващата гарнитура.
7. Завийте свещта до усукващ момент от 20 N-m.
8. Свържете кабела към свещта.

Смяна на нож

Интервал на сервизното обслужване: Годишно

Важно: ***За правилния монтаж на ножа ще се нуждаете от динамометричен ключ.*** **Ако нямате такъв ключ или не се чувствате подготвени за изпълнението на подобна процедура, свържете се с упълномощен за сервизно обслужване дилър.**

При всяко свършване на бензина проверявайте ножа. Ако той е повреден или по него има пукнатини, сменете го веднага. Ако ръбът на ножа е затъпен или нащърбен, заточете го или го сменете.

⚠ ВНИМАНИЕ

Ножът е остър; контактът с него може да доведе до сериозни телесни наранявания.

- **Откачете кабела от свещта.**
- **При сервизното обслужване на ножа носете ръкавици.**

1. Откачете кабела от свещта. Виж Подготовка за поддръжка.
2. Наклонете машината настрани, като въздушният й филтър сочи нагоре.
3. За стабилното фиксиране на ножа използвайте дървено трупче.
4. Демонтирайте ножа (завъртете болта на ножа в посока обратна на часовниковата стрелка) и съхранете цялата монтажна арматура.
5. Монтирайте нов нож (завъртете болта на ножа по часовниковата стрелка) и цялата монтажна арматура (Фигура28).

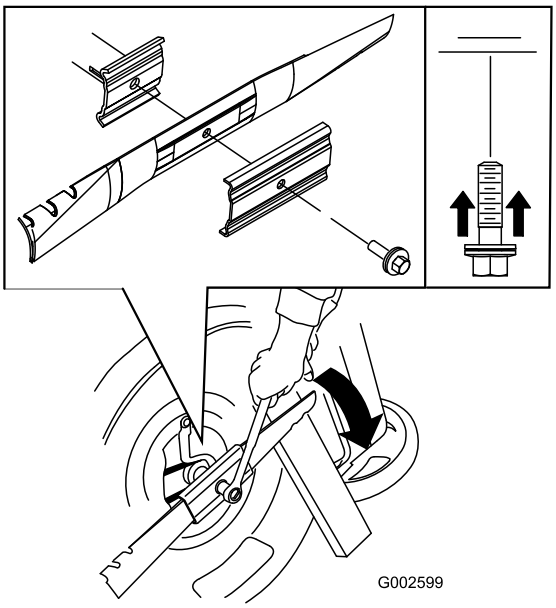

Фигура28

Важно: Позиционирайте закривените краища на ножа така, че да сочат към корпуса на машината.

6. **За затягането на болта на ножа на 82 N-m използвайте динамометричен ключ.**

Важно: Затегнатият до 82 N-m е много стегнат. Задържайки ножа с помощта на дървено трупче, приложете цялата си тежест върху храповика на ключа и затегнете добре болта. Пренатягането на болта е много трудно.

Регулиране на жилото за самоходно придвижване

Във всеки случай на монтаж на ново жило за самоходно придвижване или ако то се нуждае от пренастройване, регулирайте го.

1. Разхлабете фиксиращата жилото гайка (Фигура29).

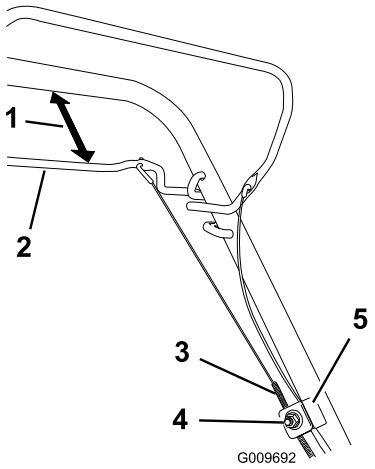

Фигура29

1. 25 до 38 mm
2. Лостче за самоходно придвижване на косачката
3. Броня на жилото
4. Гайка за фиксиране на жилото
5. Опора на жилото

2. Задръжте лостчето за самоходно придвижване на 25 до 38 mm от ръкохватката (Фигура29).
3. Издърпайте надолу бронята на жилото (в посока към косачката), докато оберете луфта на жилото (Фигура29).
4. Затегнете гайката на опората на жилото.
5. Пуснете лостчето за самоходно придвижване и се убедете, че жилото е отпуснато.

   Забележка: В свободно положение на лостчето за самоходно придвижване жилото трябва да е отпуснато, защото в обратен случай при отпускане на лостчето машината може бавно да се задвижи.

Почистване на машината

Интервал на сервизното обслужване: Преди всяка употреба или ежедневно

⚠ ВНИМАНИЕ

Косачката може да изкара материал под корпуса си.

- **Носете предпазни очила.**
- **Стойте на мястото на оператора (зад машината).**
- **Не допускайте странични наблюдатели в работния участък.**

1. Закарайте машината на хоризонтална павирана повърхност и при работещ двигател напръскайте с маркуч вода пред **дясното** задно колело (Фигура30).

   Водата ще се разпръсне по пътя на ножа и ще почисти окосената трева.

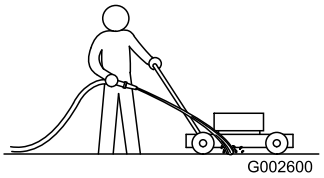

Фигура30

2. След като почистите окосената трева, спрете водата и преместете машината на сухо място.
3. Оставете двигателят да работи няколко минути, за да може да изсуши корпуса и да предотврати появата на ръжда.

Съхранение

Съхранявайте машината на хладно, чисто и сухо място.

Подготовка на машината за съхранение

⚠ ВНИМАНИЕ

Бензиновите пари могат да експлодират.

- **Не съхранявайте бензин над 30 дни.**
- **Не съхранявайте косачката на закрито място в близост до открит пламък.**
- **Преди съхранението на машината оставете време на двигателя да изстине.**

1. При последното презареждане с гориво през годината, към него добавете стабилизатор на гориво, изпълнявайки указанията на производителя на двигателя.
2. Оставете машината да работи, докато двигателят й спре поради липса на гориво.
3. Залейте двигателя и го стартирайте отново.
4. Оставете го да поработи, докато отново спре. Когато вече не можете да стартирате двигателя, той ще е достатъчно сух.
5. Откачете кабела от свещта.
6. Свалете свещта, добавете 30 ml масло през отвора на свещта и неколкократно дръпнете **бавно** въжето на стартера, за да разпределите равномерно маслото в цилиндъра и да предотвратите възникването на корозия през мъртвия сезон.
7. Монтирайте свещта обратно и я затегнете с динамометричен ключ до 20 N-m.
8. Затегнете всички гайки, болтове и винтове.

Прибиране на ръкохватката

⚠ ВНИМАНИЕ

Неправилното разгъване и прибиране на ръкохватката може да повреди кабелите, което да доведе до възникване на опасни работни условия.

- **При прибиране и разгъване на ръкохватката не повреждайте кабелите.**
- **Ако повредите някой кабел, се свържете с упълномощен за сервизна дейност дилър.**

1. Развийте главите на ръкохватката, докато тя започне да се движи свободно (Фигура31).

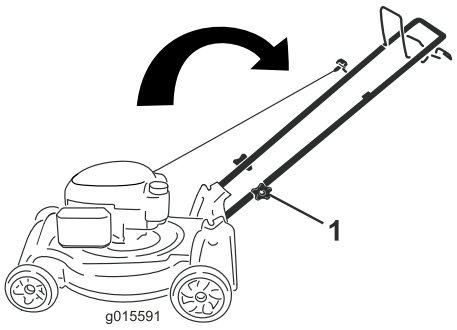

Фигура31

1. Глава на ръкохватката (2)

2. Придвижете ръкохватката напред, както е показано на Фигура32.

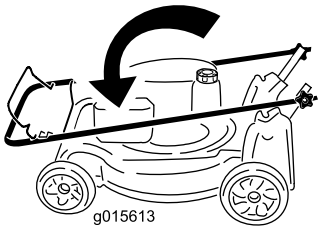

Фигура32

Отстраняване на неизправности

Проблем	Възможна причина	Внасяне на корекции
Двигателят не се стартира	1. Кабелът към свещта не е свързан.	1. Свържете кабела към свещта.
	2. Смукачът не е бил натиснат.	2. Натиснете смукача 3 пъти.
	3. Вентилационният отвор на капачката за гориво е запушен.	3. Почистете вентилационния отвор или сменете капачката за гориво.
	4. Свещта е поразена от питингова корозия, замърсена е или луфтът й е неправилен.	4. Проверете свещта и ако е необходимо, коригирайте луфта й. Ако свещта е поразена от питингова корозия, замърсена е или е напукана, сменете я.
	5. Резервоарът за гориво е празен или в горивната система има застояло гориво.	5. Източете и/или напълнете резервоара за гориво с нов бензин. Ако проблемът не се отстранява, свържете се с упълномощен за сервизно обслужване дилър.
Двигателят пали трудно или губи мощност	1. Смукачът не е бил натиснат.	1. Натиснете смукача 3 пъти.
	2. Вентилационният отвор на капачката за гориво е запушен.	2. Почистете вентилационния отвор или сменете капачката за гориво.
	3. Елементът на въздушния филтър е замърсен и ограничава въздушния поток.	3. Почистете предварителния филтър и/или сменете хартиения елемент на въздушния филтър.
	4. Под машината има неокосена трева и отпадъци.	4. Почистете машината отдолу.
	5. Свещта е поразена от питингова корозия, замърсена е или луфтът й е неправилен.	5. Проверете свещта и ако е необходимо, коригирайте луфта й. Ако свещта е поразена от питингова корозия, замърсена е или е напукана, сменете я.
	6. Нивото на маслото на двигателя е много ниско, много високо или прекомерно мръсно.	6. Проверете маслото на двигателя. Ако маслото е мръсно, сменете го; добавете масло или източете част от него, за да коригирате нивото на маслото до белега Пълно на маслоизмервателната щека.
	7. В резервоара за гориво има застояло гориво.	7. Източете и напълнете резервоара за гориво с нов бензин.
Двигателят прекъсва	1. Смукачът не е бил натиснат.	1. Натиснете смукача 3 пъти.
	2. Кабелът към свещта не е свързан.	2. Свържете кабела към свещта.
	3. Свещта е поразена от питингова корозия, замърсена е или луфтът й е неправилен.	3. Проверете свещта и ако е необходимо, коригирайте луфта й. Ако свещта е поразена от питингова корозия, замърсена е или е напукана, сменете я.
	4. Елементът на въздушния филтър е замърсен и ограничава въздушния поток.	4. Почистете предварителния филтър и/или сменете хартиения елемент на въздушния филтър.
Машината или двигателят вибрират много	1. Под корпуса на машината има неокосена трева и отпадъци.	1. Почистете корпуса на машината отдолу.
	2. Монтажните болтове на двигателя са разхлабени.	2. Затегнете монтажните болтове на двигателя.
	3. Монтажните гайки на ножа са разхлабени.	3. Затегнете монтажните гайки на ножа.
	4. Ножът е изкривен или е загубил баланса си.	4. Балансирайте ножа. Ако ножът е изкривен, сменете го.

Проблем	Възможна причина	Внасяне на корекции
Формата на окосения участък е неравномерна	1. Косите непрекъснато по един и същи начин. 2. Не всички 4 колела са на една и съща височина. 3. Под корпуса на машината има неокосена трева и отпадъци. 4. Ножът се е затъпил.	1. Сменяйте стила си на косене. 2. Регулирайте всички 4 колела на една и съща височина. 3. Почистете корпуса на машината отдолу. 4. Заточете ножа и го балансирайте.
Машината не се движи на самоход.	1. Под капака на ремъка има отпадъци. 2. Жилото за самоходно придвижване е дерегулирано или повредено.	1. Почистете отпадъците под капака на ремъка. 2. Регулирайте жилото за самоходно придвижване Ако е необходимо, го сменете.

Списък на национални дистрибутори

Дистрибутор:	Държава:	Телефон:
Atlantis Su ve Sulama Sisstemleri Lt	Турция	90 216 344 86 74
Balama Prima Engineering Equip.	Хонконг	852 2155 2163
B-Ray Corporation	Корея	82 32 551 2076
Casco Sales Company	Пуерто Рико	787 788 8383
Ceres S.A.	Коста Рика	506 239 1138
CSSC Turf Equipment (pvt) Ltd.	Шри Ланка	94 11 2746100
Cyril Johnston & Co.	Северна Ирландия	44 2890 813 121
Equiver	Мексико	52 55 539 95444
Femco S.A.	Гватемала	502 442 3277
G.Y.K. Company Ltd.	Япония	81 726 325 861
Geomechaniki of Athens	Гърция	30 10 935 0054
Guandong Golden Star	Китай	86 20 876 51338
Hako Ground and Garden	Швеция	46 35 10 0000
Hako Ground and Garden	Норвегия	47 22 90 7760
Hayter Limited (U.K.)	Обединеното кралство	44 1279 723 444
Hydroturf Int. Co Dubai	Обединени арабски емирства	97 14 347 9479
Hydroturf Egypt LLC	Египет	202 519 4308
Ibea S.P.A.	Италия	39 0331 853611
Irriamc	Португалия	351 21 238 8260
Irrigation Products Int'l Pvt Ltd.	Индия	86 22 83960789
Jean Heybroek b.v.	Холандия	31 30 639 4611
Lely (U.K.) Limited	Обединеното кралство	44 1480 226 800
Maquiver S.A.	Колумбия	57 1 236 4079
Maruyama Mfg. Co. Inc.	Япония	81 3 3252 2285
Metra Kft	Унгария	36 1 326 3880
Mountfield a.s.	Чешка република	420 255 704 220
Munditol S.A.	Аржентина	54 11 4 821 9999
Oslinger Turf Equipment SA	Еквадор	593 4 239 6970
Oy Hako Ground and Garden Ab	Финландия	358 987 00733
Parkland Products Ltd.	Нова Зеландия	64 3 34 93760
Prochaska & Cie	Австрия	43 1 278 5100
RT Cohen 2004 Ltd.	Израел	972 986 17979
Riversa	Испания	34 9 52 83 7500
Roth Motorgeräte GmbH & Co.	Германия	49 7144 2050
Sc Svend Carlsen A/S	Дания	45 66 109 200
Solvert S.A.S.	Франция	33 1 30 81 77 00
Spypros Stavrinides Limited	Кипър	357 22 434131
Surge Systems India Limited	Индия	91 1 292299901
T-Markt Logistics Ltd.	Унгария	36 26 525 500
Toro Australia	Австралия	61 3 9580 7355
Toro Europe BVBA	Белгия	32 14 562 960

Гаранции на Toro

Условия и покривани от гаранциите продукти

Компанията The Toro® Company и нейният филиал, Toro Warranty Company, съгласно сключено между тях споразумение, съвместно се задължават да ремонтират изброените по-долу продукти на Toro ако се използват за битови цели* и в тях се открият дефекти, дължащи се на използвани материали или изработка.

Считано от датата на покупката са приложими следните срокове:

Продукти	Гаранционен срок
Ръчни мощни косачки	2-годишна ограничена гаранция
Райдери със заден двигател	2-годишна ограничена гаранция
Трактори за тревни площи и градини	2-годишна ограничена гаранция
Ръчни електрически изделия	2-годишна ограничена гаранция
Снегопочистващи машини	2-годишна ограничена гаранция
Маневрени косачки с нулев радиус на косене	2-годишна ограничена гаранция

*Оригинален купувач означава личността, която първа е закупила продукта на Toro.

*Битови цели означава, че продуктът се използва за домашни нужди. Употребата му на повече от едно място или институционалната му употреба, или отдаване под наем, се считат за комерсиална употреба, за което трябва да е приложима гаранцията за комерсиални цели.

Ограничена гаранция за търговски цели

Toro Потребителските продукти и приставки, които се използват за търговски или институционални цели, или за отдаване под наем, се гарантират по отношение на дефекти в материалите и изработката за следните срокове, считано от датата на оригиналната покупка:

Продукти	Гаранционен срок
Ръчни мощни косачки	90-дневна гаранция
Райдери със заден двигател	90-дневна гаранция
Трактори за тревни площи и градини	90-дневна гаранция
Ръчни електрически изделия	90-дневна гаранция
Снегопочистващи машини	90-дневна гаранция
Маневрени косачки с нулев радиус на косене	45-дневна гаранция

Инструкции за получаване на гаранционно обслужване

Ако считате, че вашият продукт на Toro е с дефект, дължащ се на използвани в него материали или на неговата изработка, следвайте описаната по-долу процедура:

1. Свържете се с продавача на изделието, за да уредите сервизното му обслужване. Ако по някаква причина не можете да се свържете с продавача, за уреждане на сервизното обслужване можете да се свържете и с всеки упълномощен от Toro дистрибутор.
2. Донесете продукта и доказателството за неговата покупка (касова бележка) на упълномощения за сервизно обслужване дилър. Ако по някаква причина сте недоволен от анализа на дилъра или от оказаното от него съдействие, свържете се с нас на следния адрес:

   Customer Care Department, Consumer Division
   The Toro Company
   8111 Lyndale Avenue South
   Bloomington, MN 55420-1196
   Manager: Technical Product Support: 001–952–887–8248

   Виж приложения списък на дистрибуторите

Отговорности на собственика

Собственикът трябва да поддържа своя продукт на компанията Toro, като за целта изпълнява описаните в *Ръководството за експлоатация* процедури по поддръжката му. Тази рутинна поддръжка е на ваши разноски, независимо дали се изпълнява от вас или от дилъра.

Позиции и условия, които не се покриват от гаранцията

Тази експресна гаранция не покрива следното:

- Разходите за сервизното обслужване за нормалната поддръжка на продукта или износването на неговите части, като роторни ножове (лопатки), скреперни остриета, ремъци, гориво, смазочни материали, смяна на масло, свещи, настройки на кабели/свръзки или на спирачки.
- Всеки един продукт или негова част, които са били променяни или неправилно използвани, поради което се налага тяхна смяна или ремонт, дължащи се на аварии или липса на правилна поддръжка.
- Ремонти, които са се наложили поради използване на застояло гориво (по-старо от един месец) или неправилната подготовка на изделието преди период на съхранението му, надвишаващ един месец.
- Двигател и трансмисия. Тези части се покриват от гаранциите на съответните производители, за които има отделни срокове и условия.

Всички покривани от тези гаранции ремонти трябва да се изпълнят от упълномощен за сервизно обслужване дилър, който да използва одобрени от Toro резервни части.

Общи условия

Интересите на купувача са защитени от националните закони на всяка отделна страна. С настоящата гаранция не се ограничават правата, които купувачът има съобразно тези закони.