Form No. 3370-107 Rev A

Count on it.

Käyttöopas

TopDresser 1800

raskaaseen käyttöön tarkoitetuille Workman-ajoneuvoille

Mallinro: 44225—Sarjanro: 310000001 tai suurempi

Jos haluat rekisteröidä tuotteen tai ladata käyttöoppaan tai osaluettelon veloituksetta, mene osoitteeseen www.Toro.com.

Käännös alkuperäisestä tekstistä (FI)

Tämä tuote on asiaankuuluvien eurooppalaisten direktiivien mukainen. Lisätietoja on erillisessä tuotekohtaisessa vaatimustenmukaisuusvakuutuksessa.

Johdanto

Tämä TopDresser asennetaan Workman-apuajoneuvoon, ja se on tarkoitettu ammattimaiseen kaupalliseen käyttöön. Se on tarkoitettu ensisijaisesti erilaisten ainesten mittaamiseen ja levittämiseen erilaisissa kosteusolosuhteissa ilman, että laite tukkeutuu tai olosuhteet vaikuttavat levittämiseen merkittävästi.

Lue nämä tiedot huolellisesti, jotta opit käyttämään ja huoltamaan laitetta asianmukaisesti sekä välttämään tapaturmia ja laitevaurioita. Olet itse vastuussa tuotteen asianmukaisesta ja turvallisesta käytöstä.

Jos tarvitset tietoja tuotteista, lisävarusteista tai lähimmästä jälleenmyyjästä tai haluat rekisteröidä tuotteen, voit ottaa yhteyden Toroon suoraan osoitteessa www.Toro.com.

Aina kun tarvitset huoltoa, alkuperäisiä Toro-varaosia tai lisätietoja, ota yhteys valtuutettuun huoltoliikkeeseen tai Toron asiakaspalveluun. Ota tällöin tuotteesi malli- ja sarjanumerot valmiiksi esiin. Kuva 1 näyttää laitteen malli- ja sarjanumeron sijainnin. Kirjoita numerot annettuun tilaan.

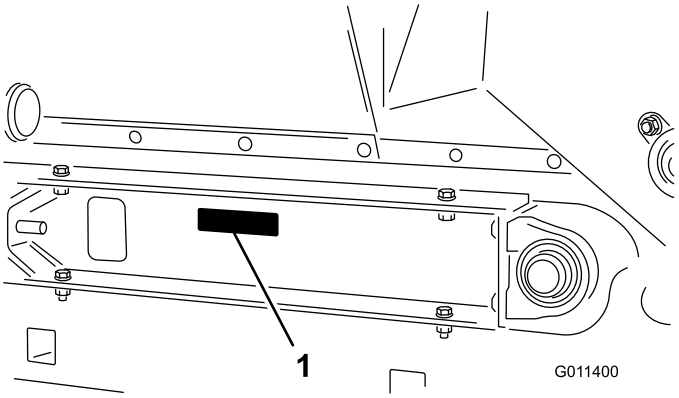

Kuva 1

1. Malli- ja sarjanumeron sijainti

Mallinro: _____

Sarjanro: _____

Tässä käyttöoppaassa esiintyvä varoitusmerkintä (Kuva 2) ilmaisee vaaratilannetta, josta saattaa olla seurauksena vakava tapaturma tai jopa kuolema, jos suositellut varotoimenpiteet laiminlyödään.

Kuva 2

1. Varoitusmerkintä

Tässä käyttöoppaassa tärkeitä tietoja korostetaan myös kahdella termillä. **Tärkeää** kiinnittää huomiota mekaanisiin erikoistietoihin ja **Huomautus** korostaa erityishuomion ansaitsevia yleistietoja.

Sisältö

Johdanto 2
Turvaohjeet 3
Ennen käyttöä 3
Käytön aikana 3
Kunnossapito 4
Turva- ja ohjetarrat 5
Käyttöönotto 6
1 Irrota 2/3-lava tai täyspitkä lava 7
2 TopDresser-laitteen asennus 7
3 Nostosylinterien kytkentä 10
4 Tukitangon käyttö 10
5 Hydrauliliittimien kytkentä 11
Laitteen yleiskatsaus 13
Ohjauslaitteet 13
Tekniset tiedot 14
Mitat ja painot (likiarvot) 14
Vaadittavat lisävarusteet 14
Suositeltavat lisävarusteet 14
Lisätarvikkeet/lisävarusteet 14
Käyttö 15
Hiekan levitysmäärä 15
Hiekkaan liittyvät varo-ohjeet 16
Käyttö kylmällä säällä 16
Kunnossapito 17
Kunnossapitotaulukko 17
Voitelu 17
Harjan säätö 17
Käyttöketjun kireys 18
Kuljetinhihnan säätö 18
Kuljetinhihnan vaihto 19
Vianetsintä 21
Varastointi 22
Kaaviot 23

© 2011—The Toro® Company
8111 Lyndale Avenue South
Bloomington, MN 55420

Toron WWW-sivusto osoitteessa www.Toro.com.
Painettu Yhdysvalloissa.
Kaikki oikeudet pidätetään

Turvaohjeet

Ennen käyttöä

- Lue ja sisäistä tämän käyttöoppaan sisältö ennen koneen käyttöä. Perehdy kaikkiin ohjauslaitteisiin sekä siihen, miten kone pysäytetään nopeasti.
- Älä koskaan anna konetta lasten käyttöön. Älä anna aikuisten käyttää konetta ilman asianmukaista opastusta. Vain koulutetut ja valtuutetut henkilöt saavat käyttää tätä ajoneuvoa.
- Älä koskaan käytä konetta lääkkeiden tai alkoholin vaikutuksen alaisena.
- Älä poista suojuksia tai turvalaitteita. Jos jokin suojus, turvalaite tai kilpi on epäselvä tai vahingoittunut, korjaa tai vaihda se ennen laitteen käyttämistä.

  Huomaa: TopDresser 1800 -laitetta käytettäessä 1/3 Workman-ajoneuvon kuljetuslavan etuosasta on peitettävä 1/3-lisävarusteella tai suojuksella.
- Varmista myös, että konetta on turvallista käyttää, kiristämällä löysät mutterit, pultit ja ruuvit. Varmista, että TopDresser-laitteen kiinnitystapit, saranatapit ja hydraulisylinterin tapit ovat paikoillaan ja kiristetyt.
- Älä tee laitteeseen mitään muutoksia.
- Älä käytä konetta sandaaleissa, tennis- tai lenkkitossuissa tai shortseissa. Älä käytä löysiä vaatteita, jotka voivat tarttua liikkuviin osiin. Käytä pitkälahkeisia housuja ja lujatekoisia kenkiä. On suositeltavaa käyttää suojalaseja, turvakenkiä ja kypärää, ja jotkin paikalliset turvamääräykset ja vakuutussäädökset jopa edellyttävät niiden käyttämistä.

Käytön aikana

- Älä käytä moottoria suljetussa tilassa, jossa ei ole riittävää ilmanvaihtoa. Pakokaasut ovat vaarallisia ja voivat aiheuttaa hengenvaaran
- Tämä ajoneuvo on tarkoitettu vain kuljettajalle ja yhdelle matkustajalle, jonka on istuttava ajoneuvossa olevalla istuimella. ÄLÄ KOSKAAN ota koneen kyytiin matkustajia ja pidä asiattomat henkilöt poissa koneen käyttöalueelta.
- Varmista, että kaikki hydrauliliittimet on kiristetty ja että hydrauliletkut ovat hyvässä kunnossa ennen laitteen käyttöä.
- Pidä kädet ja jalat poissa suppilon ulottuvilta, kun laitetta käytetään tai kun moottori pyörii.
- Kuljettajan ja matkustajan on istuttava aina ajoneuvon ollessa liikkeessä.
- Salamanisku voi aiheuttaa vakavan loukkaantumisen tai hengenvaaran. Jos alueella on ukonilma, konetta ei saa käyttää. Tällöin on hakeuduttava suojaan.
- Koneen käyttäminen vaatii valppautta. Jos ajoneuvoa ei käytetä turvallisesti, seurauksena voi olla tapaturma, ajoneuvon kaatuminen ja vakava loukkaantuminen tai kuolema. Aja varovasti. Toimi seuraavasti, jotta et menettäisi ajoneuvon hallittavuutta ja jotta se ei kaatuisi:
  - Aja erittäin varovasti, hidasta nopeutta ja säilytä riittävä turvaetäisyys hiekkaesteiden, ojien, purojen, kaltevien pintojen, tuntemattomien alueiden tai muiden vaarallisten paikkojen lähettyvillä.
  - Varo kuoppia tai muita kätkössä olevia vaaranpaikkoja.
  - Käytä ajoneuvoa jyrkissä rinteissä erityisen varovasti. Aja rinteet kohtisuoraan ylös ja alas. Hidasta vauhtia, kun teet jyrkkiä käännöksiä tai käännyt rinteissä. Vältä rinteissä kääntymistä aina kun mahdollista.
  - Aja erityisen varovaisesti märillä pinnoilla, suurilla nopeuksilla ja täydellä kuormalla. Pysähtymiseen tarvittava aika kasvaa täydellä kuormalla. Vaihda pienemmälle vaihteelle, ennen kuin ajat rinnettä ylös tai alas.
  - Vältä äkkilähtöjä ja -pysäytyksiä. Älä vaihda peruutukselta eteenpäin ajoon tai päinvastoin pysähtymättä ensin kokonaan.
  - Älä tee jyrkkiä käännöksiä, äkkinäisiä ohjausliikkeitä tai muita vaarallisia ajoliikkeitä, jotka voivat aiheuttaa ajoneuvon hallinnan menetyksen.
  - Katso taaksesi ennen peruuttamista ja varmista, ettei takana ole ketään. Peruuta hitaasti.
  - Varo liikennettä ajaessasi lähellä teitä ja ylittäessäsi niitä. Väistä aina jalankulkijoita ja muita ajoneuvoja. Tätä ajoneuvoa ei ole suunniteltu käytettäväksi yleisillä kaduilla tai teillä. Anna aina kääntymis- tai pysähtymismerkki tarpeeksi ajoissa, jotta muut tietävät aikeesi. Noudata kaikkia liikennesääntöjä.
  - Tarkkaile ympäristöä ja vältä matalia esteitä, kuten puiden oksia, oven pieliä ja korkeita jalankulkusiltoja. Varmista, että yläpuolella on riittävästi tilaa sekä itsellesi että ajoneuvolle.
  - Jos epäilet vähääkään toimenpiteen turvallisuutta, KESKEYTÄ TYÖ ja kysy asiaa työnvalvojalta.
- Jaa kuorma tasaisesti, kun täytät lavalle hiekkaa. Kun suppilo on täynnä hiekkaa, aja ajoneuvoa erityisen

varovasti. Vältä kuorman kallistuminen pitämällä se tasapainossa.

Kunnossapito

- Ennen kuin TopDresser-laitetta huolletaan tai säädetään, Workman-ajoneuvon moottori on sammutettava, seisontajarru kytkettävä ja virta-avain irrotettava virtalukosta, jotta moottori ei pääse käynnistymään vahingossa.
- Tee vain tässä käyttöoppaassa kuvattuja kunnossapitotoimia. Jos ajoneuvo vaatii suurehkoja korjauksia tai jos tarvitset apua, ota yhteys valtuutettuun TORO-jälleenmyyjään.
- Palovaara vähenee, kun moottori pidetään puhtaana liiallisesta rasvasta, ruohosta, lehdistä ja kerääntyvästä liasta.
- Varmistu koneen turvallisesta käytöstä tarkistamalla, että pultit, ruuvit ja mutterit on kunnolla kiristetty.
- Varmista, että kaikki hydrauliputkien liittimet ovat tiukalla ja kaikki hydrauliletkut ja -putket ovat hyvässä kunnossa, ennen kuin lisäät järjestelmän painetta.
- Pidä keho ja kädet kaukana hydrauliputkien vuotavista rei'istä, joista suihkuaa korkeapaineista hydraulinestettä. Etsi hydraulinestevuotoja pahvin tai paperin avulla. Paineella suihkuava hydraulineste voi läpäistä ihon ja aiheuttaa vammoja. Asiantuntijalääkärin on leikattava ihon sisään päässyt neste muutaman tunnin sisällä, jotta neste ei aiheuta kuoliota.
- Ennen kuin irrotat hydraulijärjestelmän tai huollat sitä, järjestelmästä on vapautettava kaikki paine sammuttamalla moottori ja asettamalla ulkopuolinen hydrauliventtiili kelluntakiinnitysasentoon.
- Jos moottorin on oltava käynnissä kunnossapitosäädön aikana, pidä kädet, jalat, vaatteet ja kaikki kehon osat kaukana moottorista ja muista liikkuvista osista.
- Varmista paras mahdollinen suorituskyky ja turvallisuus hankkimalla ainoastaan alkuperäisiä TORO-varaosia ja -lisävarusteita. ÄLÄ KOSKAAN KÄYTÄ MUIDEN VALMISTAJIEN VARAOSIA JA LISÄVARUSTEITA. TORO-merkintä takaa osien aitouden. Muiden kuin The Toro Companyn hyväksymien varaosien ja lisävarusteiden käyttö saattaa aiheuttaa takuun raukeamisen.

Turva- ja ohjetarrat

Turva- ja ohjetarrat on sijoitettu hyvin näkyville paikoille mahdollisten vaara-alueiden lähettyville. Korvaa vioittuneet tai kadonneet tarrat uusilla.

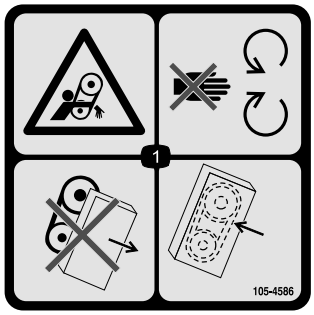

105-4586

1. Takertumisvaara – hihna. Pysy etäällä liikkuvista osista. Älä käytä konetta, jos suojukset tai suojalevyt on irrotettu. Pidä suojukset ja suojalevyt aina paikoillaan.

93-9084

1. Nostokohta
2. Kiinnityspiste

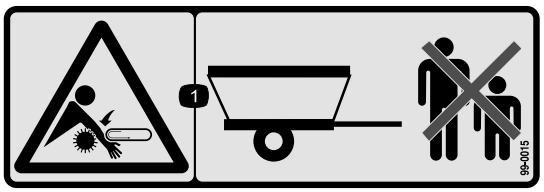

99-0015

1. Takertumisvaara, kuljetin ja harja – pidä sivulliset turvallisen etäisyyden päässä koneesta.

106-7750

1. Takertumisvaara, kuljetin ja harja – pidä sivulliset turvallisen etäisyyden päässä koneesta äläkä kuljeta matkustajia.

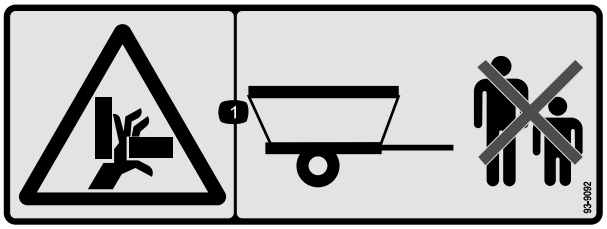

93-9092

1. Käsien ruhjoutumisvaara – pidä sivulliset turvallisen etäisyyden päässä koneesta.

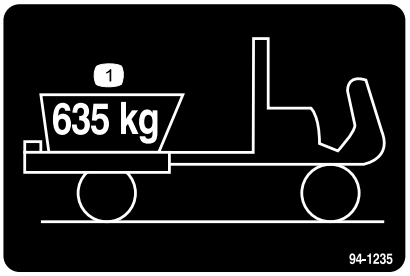

94-1235

1. Enimmäiskuorma on 635 kg.

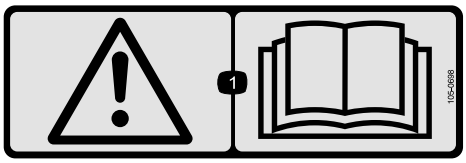

105-0698

Kiinnitä tarran 105–0707 yläpuolelle CE-vaatimusten täyttämiseksi.

1. Vaara – lue *käyttöopas.*

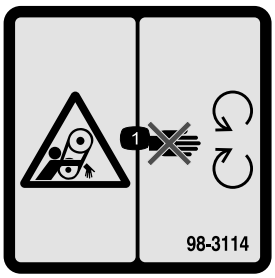

98-3114

1. Takertumisvaara – pysy etäällä liikkuvista osista. Pidä kaikki suojukset paikoillaan.

Käyttöönotto

Irralliset osat

Tarkista alla olevasta taulukosta, että kaikki osat on toimitettu.

Ohjeet	Kuvaus	Määrä	Käyttökohde
1	Mitään osia ei tarvita	–	Irrota 2/3-lava tai täyspitkä lava
2	Kiinnityskannatin Liitintappi Lukitussokka Kantaruuvi, 1/2 × 1 tuumaa Litteä aluslaatta Lukkomutteri, 1/2 tuumaa Välikappale Välikekannatin	2 2 4 4 8 4 2	Asenna TopDresser
3	Sylinterin tappi Kantaruuvi, 1/4 × 3/4 tuumaa Lukkomutteri, 1/4 tuumaa	2 2 2	Kytke nostosylinterit
4	Tukitanko (toimitetaan Workman-ajoneuvon mukana)	1	Tukitangon käyttö
5	Mitään osia ei tarvita	–	Kytke hydrauliliittimet

Ohjeet, oppaat ja muut osat

Kuvaus	Määrä	Käyttökohde
Käyttöopas	1	Lue ennen käyttöä.
Osaluettelo	1	Käytä osien etsimiseen.

1

Irrota 2/3-lava tai täyspitkä lava

Mitään osia ei tarvita

Ohjeet

Huomaa: Jos Workman-ajoneuvossa on raskaaseen käyttöön tarkoitettu kiinnityskehikko, kehikkoa ei tarvitse irrottaa ajoneuvosta, mutta sen paino on vähennettävä suppilon kuormauskapasiteetista. Lisätietoja on käyttöoppaassa.

1. Käynnistä moottori. Kytke hydraulinostimen vipu ja laske lavaa, kunnes sylintereillä ei ole kuormaa. Vapauta nostovipu ja sammuta moottori.
2. Irrota lukitussokat sylinterien tankojen liitintappien ulommista päistä (Kuva 3).

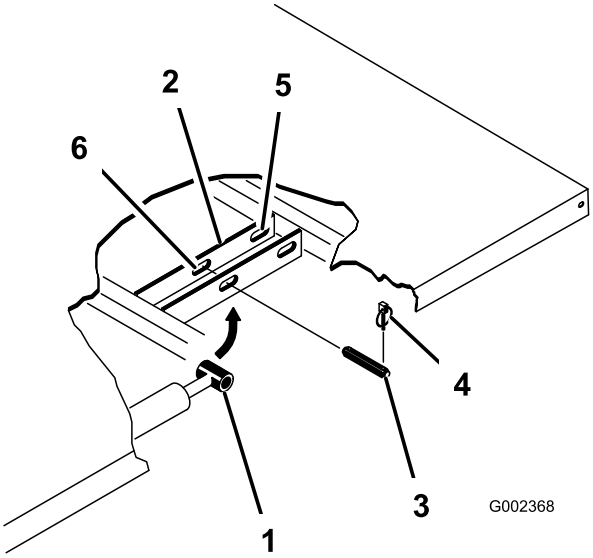

Kuva 3

1. Sylinterin tangon pää
2. Lavan kiinnityslevy
3. Liitintappi
4. Lukitussokka
5. Taka-aukot (täyspitkä lava)
6. Etuaukot (2/3-lava)

3. Irrota liitintapit, jotka kiinnittävät sylinterien tankojen päät lavan kiinnityslevyihin, työntämällä tappeja sisäänpäin (Kuva 4).
4. Irrota lukitussokat ja liitintapit, jotka kiinnittävät kääntökannattimet runkokiskoihin (Kuva 4).

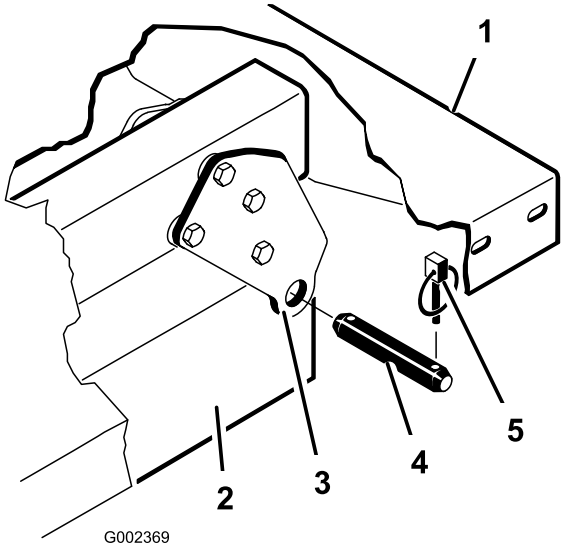

Kuva 4

1. Lavan vasen takakulma
2. Ajoneuvon runkokisko
3. Kääntölevy
4. Liitintappi
5. Lukitussokka

5. Nosta lava pois ajoneuvon päältä.

⚠ VAROITUS

Täyspitkä lava painaa noin 147,5 kg, joten älä yritä asentaa tai irrottaa sitä yksin. Käytä kattonosturia tai pyydä avuksi kaksi tai kolme muuta henkilöä.

6. Aseta sylinterit säilytyspidikkeisiin. Kytke hydraulisen nostimen lukitus päälle, jotta nostosylintereitä ei voida käyttää vahingossa.

2

TopDresser-laitteen asennus

Vaiheeseen tarvittavat osat:

2	Kiinnityskannatin
2	Liitintappi
4	Lukitussokka
4	Kantaruuvi, 1/2 × 1 tuumaa
8	Litteä aluslaatta
4	Lukkomutteri, 1/2 tuumaa
2	Välikappale Välikekannatin

Ohjeet

Huomaa: Jos Workman-ajoneuvon sarjanumero on alle 239999999, ulkopuolisen hydrauliikan sarja (malli 07415) on asennettava ajoneuvoon ennen TopDresser 1800 -laitteen asennusta.

Huomaa: Moottorin suojussarja (osanro 99-1214 nestejäähdytteiseen bensiinikäyttöiseen Workman-ajoneuvoon ja osanro 92-5963 dieselkäyttöiseen Workman-ajoneuvoon) on asennettava ajoneuvoon estämään materiaalivuodot suoraan moottoriin.

1. Irrota kaksi laippakantaruuvia ja laippalukkomutteria, jotka kiinnittävät moottorin rungon kummankin asennuskannattimen takaosan ajoneuvon rungon kummallekin puolelle (Kuva 5).

   Huomaa: Jos Workman-ajoneuvossa on raskaaseen käyttöön tarkoitettu kiinnityskehikko, kiinnityskannattimet (vaiheet 1 ja 2) on jo asennettu ajoneuvoon. Siirry vaiheeseen 3.

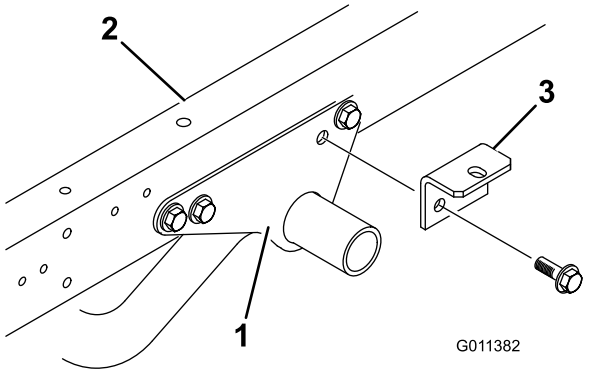

Kuva 5

1. Moottorin rungon asennuskannatin
2. Ajoneuvon runko
3. Kiinnityskannatin

2. Asenna kiinnityskannatin löysästi kumpaankin moottorin rungon asennuskannattimeen ja ajoneuvon runkoon kahdella aiemmin irrotetulla laippakantaruuvilla ja laippalukkomutterilla (Kuva 5).

   Huomaa: Jos Workman-ajoneuvossa on raskaaseen käyttöön tarkoitettu kiinnityskehikko, asenna välikekannattimet (vaiheet 3 ja 4). Muussa tapauksessa siirry vaiheeseen 5.

3. Irrota kantaruuvi, kaksi litteää aluslaattaa ja lukkomutteri, jotka kiinnittävät kiinnityskannattimet kiinnityskehikon kielekkeisiin (Kuva 6).

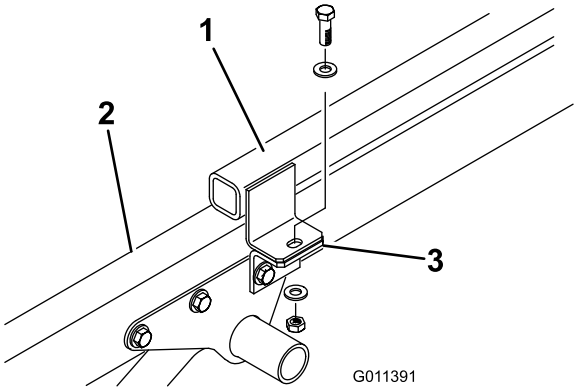

Kuva 6

1. Kiinnityskehikon kieleke
2. Ajoneuvon runko
3. Lisälaitteen runko

4. Kiinnitä välikekannatin kummankin kiinnityskehikon kielekkeen yläosaan aiemmin irrotetulla kantaruuvilla, kahdella litteällä aluslaatalla ja lukkomutterilla (Kuva 7).

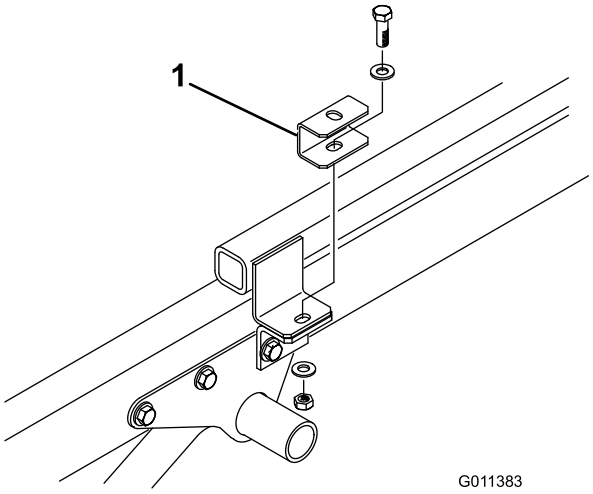

Kuva 7

1. Välikekannatin

5. Aseta TopDresser ajoneuvon rungon päälle kohdistamalla taka-asennuskannattimien reiät rungon kummallakin sivulla oleviin reikiin (kuva 7).

   Huomaa: Jos TopDresser nostetaan haarukkatrukilla, työnnä haarukat takaläpässä olevien aukkojen läpi kanaviin.

   Huomaa: Jos TopDresser nostetaan käyttämällä lisävarusteena saatavaa nostolaitesarjaa (92-4452), toimi seuraavasti:

   - Aseta nostokannatin suppilon päälle.
   - Kiinnitä ketjut suppilon kulmissa oleviin nostosilmukoihin.

   Tärkeää: Kun TopDresser irrotetaan, kiinnityspultit ja -tapit on AINA irrotettava ennen nostamista.

6. Kiinnitä kumpikin taka-asennuskannatin ajoneuvon runkoon liitintapilla ja kahdella lukitussokalla (Kuva 8).

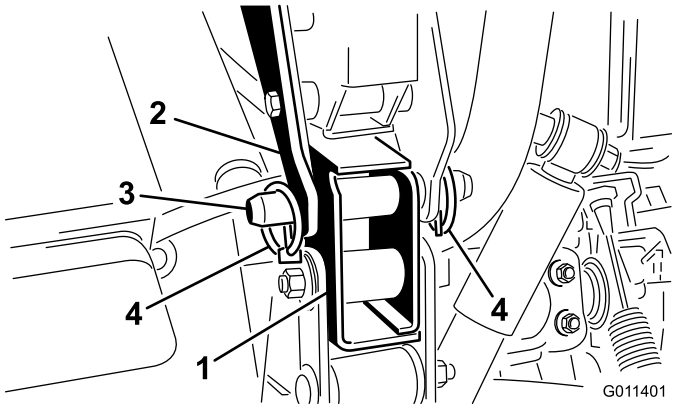

Kuva 8

1. Ajoneuvon rungon kannatin
2. Asennuskannattimet
3. Liitintappi
4. Lukitussokka

7. Kiinnitä kummankin kiinnityskannattimen (Kuva 9) tai välikekannattimen (Kuva 10) yläosa löysästi TopDresser-laitteen kummallakin sivulla olevaan asennuskielekkeeseen 1/2 × 1 tuuman kantaruuvilla sekä kahdella litteällä aluslaatalla ja lukkomutterilla. Kiristä kaikki kiinnikkeet.

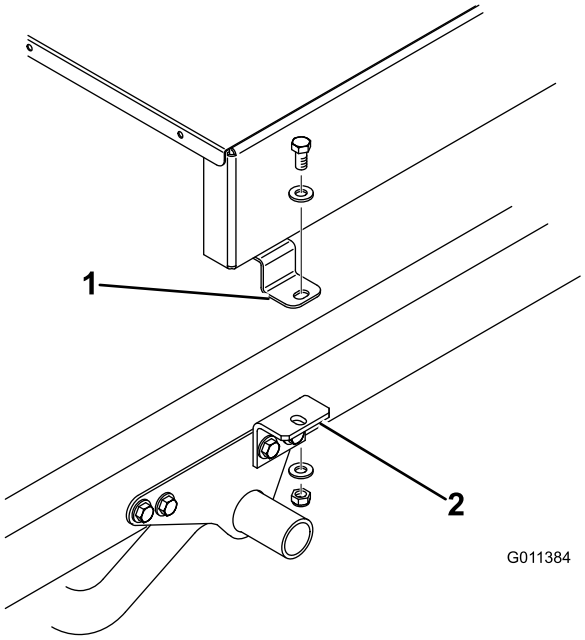

Kuva 9

1. TopDresser-laitteen asennuskieleke
2. Kiinnityskannatin

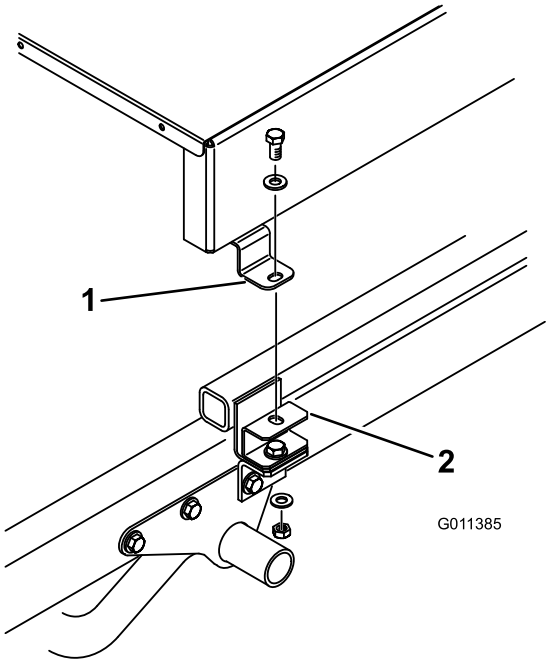

Kuva 10

1. TopDresser-laitteen asennuskieleke
2. Välikekannatin

3

Nostosylinterien kytkentä

Vaiheeseen tarvittavat osat:

2	Sylinterin tappi
2	Kantaruuvi, 1/4 × 3/4 tuumaa
2	Lukkomutteri, 1/4 tuumaa

Ohjeet

1. Kiinnitä kunkin nostosylinterin tangon päät TopDresser-laitteen alustaan sylinterin tapilla (Kuva 11).
2. Kiinnitä kukin sylinterin tappi TopDresser-laitteen alustaan 1/4 × 3/4 tuuman kantaruuvilla, litteällä aluslaatalla ja mutterilla (Kuva 11).

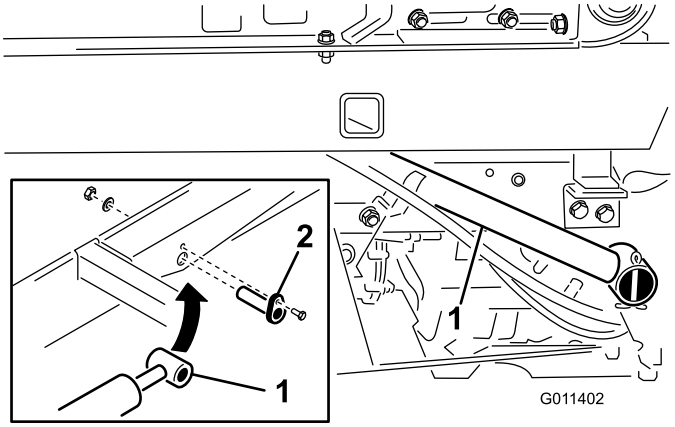

Kuva 11

1. Sylinterin tanko
2. Sylinterin tappi

Tärkeää: Avaa aina tyhjennyksen pysäytysvivun lukitus, ennen kuin yrität kiinnittää sylinteriä kallistusta varten. Käytä sylinterien kallistusta vain niiden alla olevan moottorin tai hydrauliikan huoltoon.

Tärkeää: ÄLÄ luota siihen, että sylinterit pitävät TopDresser-laitteen ylhäällä. TopDresser on AINA tuettava yläasentoon, ennen kuin sen alla suoritetaan minkäänlaisia huoltotöitä.

Jos ajoneuvon sarjanumero on 240000001 tai yli, lavaa tai TopDresser-laitetta ei voida nostaa, ellei nostosylinterin letkuja liitetä uudelleen ajoneuvoon.

⚠ VAROITUS

Kun TopDresser-laitteen suppiloa kallistetaan taaksepäin Workman-ajoneuvon huoltoa varten

- **Irrota AINA ensin etukiinnityspultit.**
- **Kallista TopDresser-laitetta VAIN ilman kuormaa.**

4

Tukitangon käyttö

Vaiheeseen tarvittavat osat:

1	Tukitanko (toimitetaan Workman-ajoneuvon mukana)

Ohjeet

Tärkeää: Asenna tai irrota tukitanko aina lavan ulkopuolelta käsin.

1. Nosta lavaa, kunnes nostosylinterit ovat täysin ulostyönnettyinä.

2. Irrota tukitanko säilytyskannakkeista ROPS-paneelin takaa (Kuva 12).

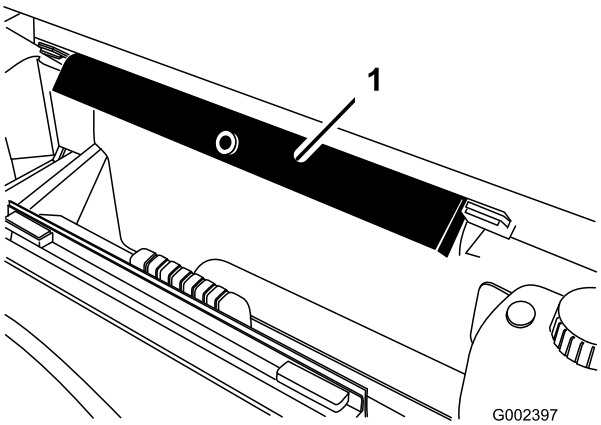

Kuva 12

1. Lavan tukitanko

3. Työnnä tukitanko sylinterin tankoa vasten ja varmista, että tuen päätykielekkeet ovat sylinterin vaipan päätä ja sylinterin tangon päätä vasten (Kuva 13).

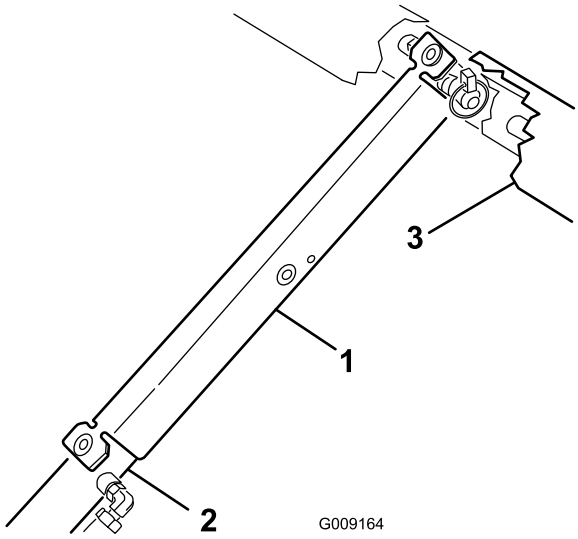

Kuva 13

1. Lavan tukitanko
2. Sylinteriputki
3. Lava

4. Kun olet valmis, irrota tukitanko sylinteristä ja aseta se ROPS-paneelin takana oleviin kannakkeisiin.

⚠ VAROITUS

Älä yritä laskea lavaa, jos lavan tukitanko on sylinterissä.

5

Hydrauliliittimien kytkentä

Mitään osia ei tarvita

Ohjeet

1. Jos ajoneuvon sarjanumero on alle 239999999, siirrä ulkopuolisen hydrauliikan venttiilin kahva (Kuva 14) kellunta-asentoon. Jos ajoneuvon sarjanumero on 240000001 tai yli, liikuta hydraulinostimen vipua (Kuva 15) edestakaisin, jotta paine poistuu järjestelmästä ja pikaliittimien irrotus helpottuu.

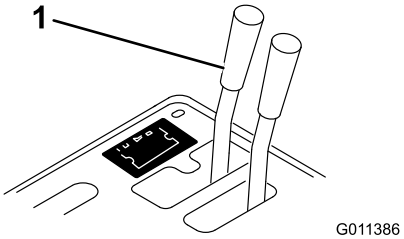

Kuva 14

1. Hydrauliikan venttiilin kahva

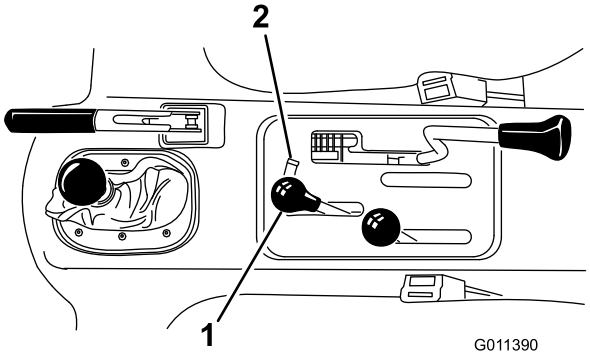

Kuva 15

1. Hydraulinostimen vipu
2. Hydraulinostimen lukitus

2. Jos ajoneuvon sarjanumero on 240000001 tai yli, irrota kaksi nostosylinterin letkua liitinkannattimeen kiinnitetyistä letkuista (Kuva 16). Asenna sylinterin letkun pikaliittimiin suojukset.

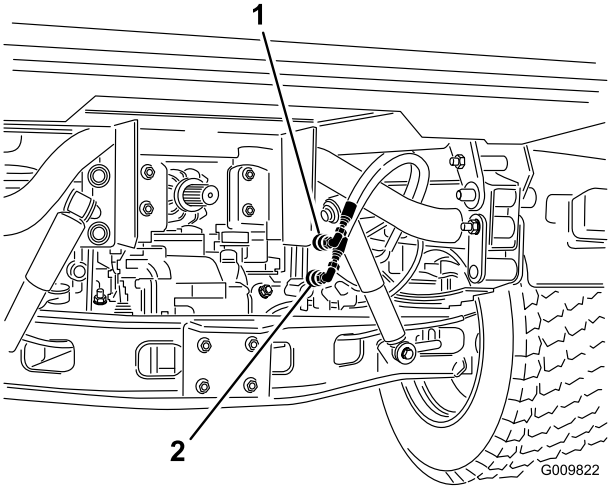

Kuva 16

1. Pikaliittimen A-asento 2. Pikaliittimen B-asento

3. Puhdista TopDresser-laitteen pikaliittimet (Kuva 17) ennen kytkentää. Likaiset liittimet voivat saastuttaa järjestelmän. Puhdistuksen jälkeen asenna molemmat pikaliittimet Workman-ajoneuvoon. Letkuissa on merkinnät A ja B. Sovita ne vastaaviin pikaliittimiin asennettaessa. Varmista, että molemmat pikaliittimet ovat tiukasti kiinni.

   Huomaa: Kuvassa (Kuva 17) näytetyt pikaliittimet ovat ajoneuvoista, joiden sarjanumero on alle 239999999.

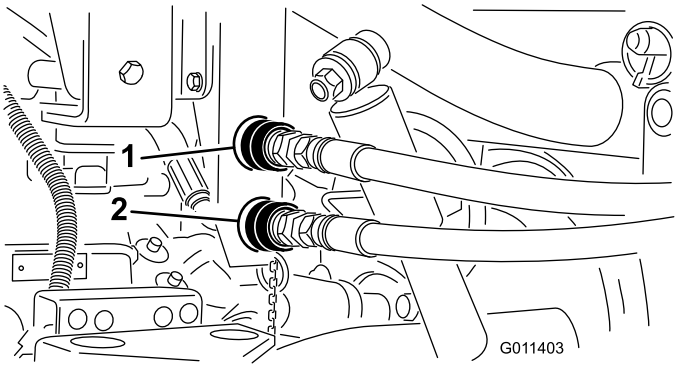

Kuva 17

1. Pikaliittimen A-asento 2. Pikaliittimen B-asento

Tärkeää: Workman-ajoneuvon hydraulijärjestelmä toimii Dexron III -automaattivaihteistoöljyllä. Tämä öljy voitelee vaihteistoa ja laakereita sekä toimii koko hydraulijärjestelmän nesteenä.

Kun ulkopuolisen hydrauliikan järjestelmän pikaliittimet kytketään, hydrauliöljy virtaa TopDresser-laitteesta ajoneuvoon. Jos TopDresser-laitteen hydrauliöljy ei ole samaa tai vastaavaa kuin ajoneuvon, vaihteiston tai hydraulijärjestelmän osat voivat vaurioitua.

Nesteiden yhteensopivuus on tarkistettava ja tarvittaviin toimiin on ryhdyttävä, jos TopDresser-laitetta käytetään myöhemmin jotakin muuta nestettä kuin Dexron III ATF:ää käyttävän laitteen kanssa.

⚠ VAROITUS

Ennen kuin irrotat hydraulijärjestelmän tai huollat sitä, järjestelmästä on vapautettava kaikki paine sammuttamalla moottori ja asettamalla ulkopuolinen hydrauliventtiili kelluntakiinnitysasentoon.

Varmista, että kaikki hydrauliputkien liittimet ovat tiukalla ja kaikki hydrauliletkut ja -putket ovat hyvässä kunnossa, ennen kuin lisäät järjestelmän painetta.

Pidä keho ja kädet kaukana hydrauliputkien vuotavista rei'istä, joista suihkuaa korkeapaineista hydraulinestettä. Etsi hydraulinestevuotoja pahvin tai paperin avulla. Paineella suihkuava hydraulineste voi läpäistä ihon ja aiheuttaa vammoja. Asiantuntijalääkärin on leikattava ihon sisään päässyt neste muutaman tunnin sisällä, jotta neste ei aiheuta kuoliota.

Tärkeää: Tarkista hydrauliöljyn määrä Topdresser 1800 -laitteen asentamisen jälkeen. Tarkista TopDresser-laitteen toiminta ja tarkista sitten uudelleen hydrauliöljyn määrä. Jos ajoneuvon öljymäärä on alhainen, pumppu, ulkopuolinen hydrauliikka, ohjaustehostin ja vaihteisto voivat vahingoittua. Lisää tarvittaessa Dexron III -automaattivaihteistoöljyä.

4. Käynnistä ajoneuvon moottori ja tarkista kuljettimen ja harjan kiertosuunta. Siirrä Workman-ajoneuvon ulkopuolisen hydrauliikan vipu Käynnissä-asentoon. Kiertosuunnan pitäisi olla kuvan mukainen (Kuva 18). Jos kiertosuunta on päinvastainen, pikaliitinten paikkaa vaihdettava.

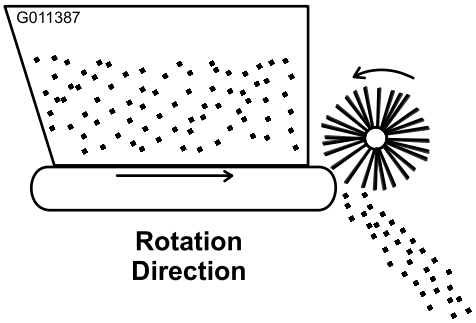

Kuva 18

Tärkeää: Varmista, että letkut ovat etäällä kaikista terävistä, kuumista tai liikkuvista osista.

5. Tarkista silmämääräisesti, ettei hydraulijärjestelmässä ole vuotoja, löysiä kiinnikkeitä, puuttuvia osia tai väärin johdettuja letkuja. Tee kaikki korjaukset ennen käyttöä.

Laitteen yleiskatsaus

Ohjauslaitteet

Portin mittauksen hallinta

Koneen takana vasemmalla puolella on mustat nupit, joilla säädetään ja lukitaan portti avoimeen asentoon sopivalle korkeudelle.

1. Löysää lukitusnuppia (Kuva 19) niin, että se liikkuu vapaasti urassa.
2. Siirrä portin nuppi (Kuva 19) sopivaan asentoon ja lukitse säätö kiristämällä lukitusnuppi.

Määräasteikko

Määritä virtausmäärä asteikon avulla (Kuva 19). Lisätietoja on kohdassa Hiekan levitysmäärä.

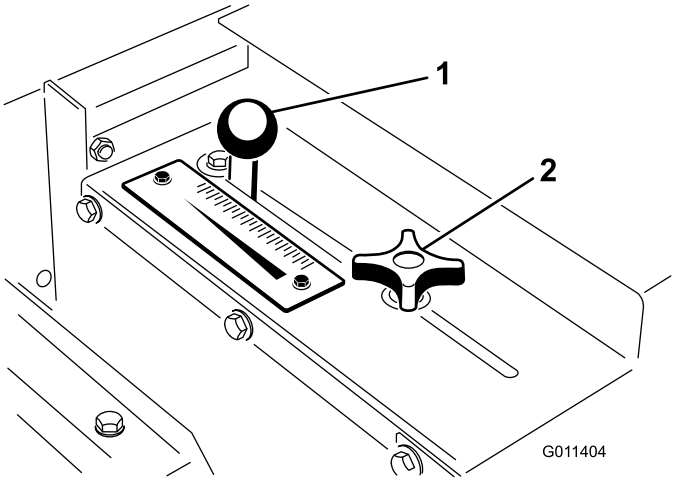

Kuva 19

1. Portin säätönuppi
2. Portin lukitusnuppi
3. Määräasteikko

Tekniset tiedot

Huomaa: Ominaisuuksia ja rakennetta voidaan muuttaa ilmoittamatta.

Mitat ja painot (likiarvot)

Pituus	137 cm
Leveys	185 cm
Levitysleveys	152 cm
Sisäpuolen työleveys	175 cm
Korkeus	126 cm (Workman-ajoneuvoon asennettuna)
Paino toimitettaessa	386 kg
Kuivapaino	367 kg
Suppilon tilavuus	509,7 l

Vaadittavat lisävarusteet

Ulkopuolisen hydrauliikan sarja (ajoneuvot, joiden sarjanumero on alle 239999999)	Mallinro 07415
Moottorin suojussarja (Mitsubishi, nestejäähdytteinen dieselkäyttöinen Workman) **tai**	Osanro 92-5963
Moottorin suojussarja (Mitsubishi, nestejäähdytteinen bensiinikäyttöinen Workman) **tai**	Osanro 99-1214
Moottorin suojussarja (Daihatsu, nestejäähdytteinen bensiini- ja dieselkäyttöinen Workman) **ja**	Osanro 117–4867 (toimitetaan HD-sarjan mallien mukana)
1/3-suojus (Daihatsu, nestejäähdytteinen bensiini- ja dieselkäyttöinen Workman) **Huomaa:** 1/3-suojus ei sovi, jos korkean ilmanoton sarja on asennettu. 1/3-lavaa on käytettävä, jos korkean ilmanoton sarja on tarpeen. **tai**	Osanro 93-9225
1/3-lava	Mallinro 07341

Suositeltavat lisävarusteet

Tukijalkakokoonpano (4 kpl) Edellyttää: Hinaustappi (4 kpl)	Osanro 105-9482-03 Osanro 100-4523
Käyntinopeusmittari-/nopeusmittarisarja (Mitsubishi, nestejäähdytteinen bensiinikäyttöinen Workman)	Osanro 87-9950
Käyntinopeusmittari-/nopeusmittarisarja (Mitsubishi, nestejäähdytteinen dieselkäyttöinen Workman)	Osanro 87-9970
Käyntinopeusmittari-/nopeusmittarisarja (ilmajäähdytteinen bensiinikäyttöinen Workman 3000–4000)	Osanro 87-9960
Käyntinopeusmittari-/nopeusmittarisarja (ilmajäähdytteinen bensiinikäyttöinen Workman HD)	Osanro 115–7786
Käyntinopeusmittari-/nopeusmittarisarja (Daihatsu, nestejäähdytteinen bensiinikäyttöinen Workman 3000–4000)	Osanro 105-9498
Käyntinopeusmittari-/nopeusmittarisarja (Daihatsu, nestejäähdytteinen dieselkäyttöinen Workman 3000–4000)	Osanro 105-9499
Käyntinopeusmittarisarja (ilmajäähdytteinen bensiinikäyttöinen Workman 3000–4000)	Osanro 107-7977
Käyntinopeusmittarisarja (Daihatsu, nestejäähdytteinen bensiinikäyttöinen Workman 3000–4000)	Osanro 107-7975
Käyntinopeusmittarisarja (Daihatsu, nestejäähdytteinen dieselkäyttöinen Workman 3000–4000)	Osanro 107-7976
Käsikaasuyksikkö (ajoneuvot, joiden sarjanumero on 240000001 tai yli)	Malli 07420
Käsikaasuyksikkö (ajoneuvot, joiden sarjanumero on alle 239999999)	Malli 07416

Lisätarvikkeet/lisävarusteet

Laitteeseen on saatavana valikoima Toron hyväksymiä lisälaitteita ja -varusteita, joiden avulla laitteen ominaisuuksia voidaan parantaa ja laajentaa. Ota yhteys valtuutettuun huoltoliikkeeseen tai jakelijaan tai siirry osoitteeseen www.Toro.com, jossa on luettelo hyväksytyistä lisälaitteista ja -varusteista.

Käyttö

Huomaa: Koneen vasen ja oikea puoli määritellään normaalista käyttöasennosta käsin.

⚠ VAARA

Pyöriviin osiin voi tarttua tai jäädä puristuksiin. Pysy etäällä harjasta ja kuljetinhihnasta yksikön ollessa käynnissä.

Turvallinen käyttö alkaa jo otettaessa ajoneuvo ulos päivän töihin. Lue Toro Workman -ajoneuvon käyttöoppaan sisältämät käyttöohjeet huolellisesti ennen TopDresser-laitteen käyttöä.

⚠ VAARA

Turvakytkinten tarkoitus on suojata käyttäjää, joten älä ohita niitä. Varmista, että Workman-ajoneuvon turvajärjestelmä toimii oikein tarkistamalla kytkinten toiminta päivittäin. Jos jokin kytkimistä on viallinen, vaihda se ennen koneen käyttöä. Älä luota pelkästään turvakytkimiin, vaan käytä tervettä järkeä!

1. Istu istuimelle ja kytke seisontajarru.
2. Vapauta voimanulosotto eli PTO (jos on) ja palauta käsikaasuvipu (jos on) Pois-asentoon.
3. Siirrä Workman-ajoneuvon ulkopuolisen hydrauliikan venttiilin kahva POIS-asentoon.
4. Siirrä vaihdevipu vapaalle ja paina kytkinvipu pohjaan.
5. Käynnistä moottori asettamalla virta-avain virtalukkoon ja kääntämällä sitä myötäpäivään. Vapauta avain, kun moottori käynnistyy.
6. Harjoittele Workman-ajoneuvon käynnistämistä, ajamista ja pysäyttämistä. Lue Workman-ajoneuvon käyttöopas huolellisesti ennen yksikön käyttöä.
7. Varmista, että hihna toimii tasaisesti, ennen kuin lisäät suppiloon materiaalia.
8. Lisää hiekka tai muu levitettävä materiaali suppiloon. Suppiloon lisättävän materiaalin enimmäismäärä on 509,7 litraa. Yksi litra hiekkaa painaa keskimäärin 1,6 kg. Workman-ajoneuvon kuormauskapasiteetti saattaa ylittyä, jos suppiloon lastataan yli 635–680 kg materiaalia.

   Tärkeää: Jos Workman-ajoneuvoon on TopDresser-laitteen käytön aikana asennettuna muita lisävarusteita, kuten raskaaseen käyttöön tarkoitettu kiinnityskehikko, lisävarusteiden paino on vähennettävä suppilon kuormauskapasiteetista.

   Lisävarusteiden yhteispaino voidaan määrittää asettamalla takarenkaat vaa'alle. **Workman 3000/4000 -sarjan taka-akselin enimmäispainokapasiteetti on 1 179 kg, ja Workman HD -sarjan vastaava luku on 1 372 kg.**

⚠ HENGENVAARA

Yleisesti ottaen on hyvä sijoittaa kuorman paino tasaisesti edestä taakse ja puolelta toiselle.

Kuljetus tai levitys täydellä kuormalla voi aiheuttaa hiekan liikkumista. Kuorman liikkuminen tapahtuu yleisimmin käännyttäessä, ajettaessa ylä- tai alamäkeen, äkkinäisissä nopeuden muutoksissa tai ajettaessa epätasaisella maaperällä. Kuorman liikkuminen voi saada koneen kaatumaan. Täydellä kuormalla kuljetettaessa tai levitettäessä on noudatettava varovaisuutta.

Raskaat kuormat lisäävät pysähtymismatkaa ja vähentävät kykyä kääntyä nopeasti kaatumatta.

ÄLÄ koskaan kallista TopDresser-laitteen lavaa huoltoa varten, jos suppilossa on materiaalia. Kallista TopDresser-laitteen lavaa vain suppilon ollessa tyhjä.

9. Kuljeta laite alueelle, jolla levitys tapahtuu.
10. Säädä mittausportti halutulle määrälle. Lukitse portin säätö mustalla nupilla.
11. Siirrä vaihdevipu alemman nopeusalueen asentoon. Valitse sopiva eteenpäinajonopeus ja lähde liikkeelle. Lisätietoja on seuraavassa osassa Hiekan levitysmäärä.
12. Jos ajoneuvon sarjanumero on alle 239999999, vedä ulkopuolisen hydrauliikan vipu takaisin KÄYNNISSÄ-asentoon. Jos ajoneuvon sarjanumero on 240000001 tai yli, lukitse hydraulinostimen vipu eteenpäin-asentoon. Yksikkö aloittaa levityksen.

Hiekan levitysmäärä

Levitetyn hiekan määrä riippuu portin asetuksesta ja vaihteen/nopeusalueen asetuksesta. Hiekan kosteus ja karkeus (hiekanjyvän koko) vaihtelevat, mikä vaikuttaa levitysmäärään. Nämä tekijät on otettava huomioon määritettäessä levitykseen tarvittavan hiekan määrää. Määritä oikea asetus kokeilemalla sitä pienelle alueelle. Voit suurentaa levitysmäärää joko avaamalla porttia suuremman asteikkomerkin kohdalle tai vaihtamalla Workman-ajoneuvon pienemmälle vaihteelle.

Huomaa: Jos ajoneuvon sarjanumero on 240000001 tai yli, hiekan levitysmäärä pienenee ajoneuvon kääntyessä. Vältä jyrkkiä käännöksiä levityksen aikana.

Jotta levitysmäärät pysyisivät tasaisina viheriöltä toiselle, on suositeltavaa käyttää käyntinopeusmittaria ja/tai käsikaasua. Ne auttavat pitämään moottorin nopeuden tasaisena levityksen aikana.

⚠ VAARA

Ajoneuvon kaatuminen tai kallistuminen rinteessä aiheuttaa vakavia vammoja käyttäjälle.

Jos moottori sammuu tai jos ajoneuvo alkaa vieriä mäkeä alas, älä koskaan yritä kääntää ajoneuvoa ympäri.

Peruuta rinteessä aina suoraan taaksepäin peruutusvaihdetta käyttäen.

ÄLÄ koskaan peruuta vapaalla vaihteella tai kytkin alas painettuna vain jarruja käyttäen.

ÄLÄ koskaan yritä nostaa suppilon kuormauskapasiteettia kiinnittämällä sen yläreunaan lisälevyjä. Lisäpaino saattaa kaataa ajoneuvon ja johtaa vakavaan loukkaantumiseen.

ÄLÄ koskaan aja jyrkkää mäkeä poikittain, vaan aja mäki aina joko suoraan ylös tai alas. Vältä kääntymistä mäellä. Älä vapauta kytkintä liian nopeasti tai paina jarruja liian äkillisesti. Yhtäkkinen nopeuden muutos voi saada koneen kallistumaan.

Hiekkaan liittyvät varo-ohjeet

TopDresser 1800 on varustettu joustavalla portin reunalla (Kuva 20) ja jousivapautusmekanismilla, mikä vähentää hiekan ja kivien tarttumista käytön aikana. Varmista hihnan pitkä käyttöikä seulomalla tai tarkistamalla hiekka terävien kivien varalta, sillä ne voivat vahingoittaa kuljetinhihnaa.

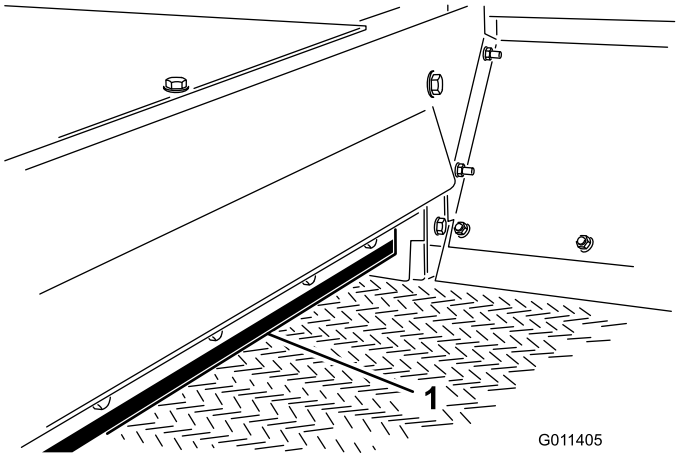

Kuva 20

1. Portin reuna

Käyttö kylmällä säällä

TopDresser 1800 -laitetta voidaan käyttää kylmällä säällä (tietyin rajoituksin) suola-hiekkaseoksen levittämiseen jäisille jalkakäytäville. PVC-kuljetinhihnamateriaali muuttuu kylmässä hyvin jäykäksi, ja sen käyttö kuluttaa enemmän tehoa. Hihnan käyttöikä lyhenee noin 50 %:lla, jos sitä käytetään alle 5 °C:n lämpötilassa. **TopDresser-laitetta ei saa missään olosuhteissa käyttää alle –7 °C:n lämpötilassa.**

1. Lisää hihnan kireyttä säätämällä jousen puristus 101 mm:iin. Lisätietoja on kohdassa Kuljetinhihnan säätö.
2. Käytä aina hihnaa ennen materiaalin lisäämistä ja varmista, ettei järjestelmä ole jäätynyt kosteuden vuoksi. Hihna tai rulla saattavat vaurioitua, jos ne lipsuvat.

   Tärkeää: Palauta aina hihnan kireys normaaliksi säätämällä jousen puristus 112 mm:iin, ennen kuin käytät TopDresser-laitetta normaaleissa lämpötiloissa.

Kunnossapito

Huomaa: Koneen vasen ja oikea puoli määritellään normaalista käyttöasennosta käsin.

Kunnossapitotaulukko

Huoltoväli	Huoltotoimenpide
25 käyttötunnin välein	• Voitele rasvanipat

⚠ VAARA

Ennen kuin huollat konetta tai säädät sitä, pysäytä moottori, kytke seisontajarru ja ota avain pois virtalukosta. Kaikki kuormausmateriaali on poistettava suppilosta ennen nostetun TopDresser-laitteen alla työskentelyä. Asenna aina tukitangot sylintereihin ennen nostetun TopDresser-laitteen alla työskentelyä.

Voitelu

Huoltoväli: 25 käyttötunnin välein

TopDresser 1800 -laitteessa on viisi rasvanippaa, jotka on voideltava litiumpohjaisella rasvalla nro 2.

Rasvanippojen sijainnit (Kuva 21) ja lukumäärä ovat seuraavat: Rulla-akselin laakerit (4) ja harjan akselin laakeri (1).

Tärkeää: Voitele laakerit niin, että laakerien ja laakeripesien välillä on hieman vuotoa. Liiallinen rasva voi aiheuttaa ylikuumenemista.

Huomaa: Käyttöketjun voitelua ei suositella, paitsi jos se jäykistyy ruosteen vuoksi. Jos ketju ruostuu, sen voi voidella kevyesti KUIVALLA VOITELUAINEELLA.

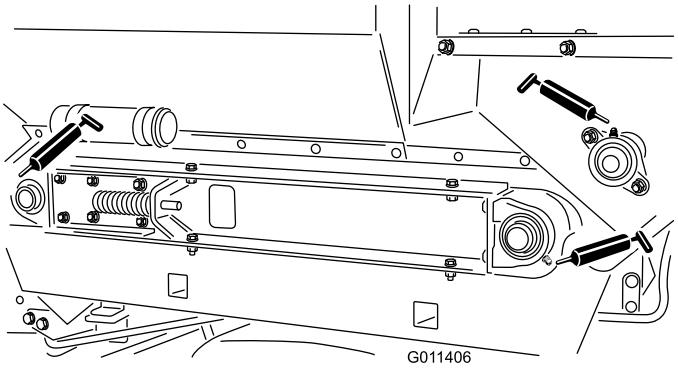

Kuva 21

Harjan säätö

Harjan on kosketettava kevyesti kuljetinhihnaa, jotta materiaalin levitys onnistuisi. Harjan on kuitenkin päästävä pyörimään rajoituksetta. Säädön voi tarkistaa asettamalla palan jäykkää paperia kuljetinhihnan ja harjan väliin. Harjan on oltava samalla korkeudella sivusuunnassa. Harjan säätö on tarkistettava viikoittain mahdollisten kulumien vuoksi. Harjan harjakset kuluvat normaaleissa olosuhteissa. Etäisyys harjasta kuljetinhihnaan on pidettävä samana, jotta harjan epätasainen kuluminen voitaisiin välttää.

Huomaa: Käytettäessä kosteaa levitysmateriaalia harjaa on ehkä säädettävä niin, että harjakset heittävät materiaalin kuljetinhihnan olakkeiden välistä koskettamatta juurikaan hihnan sileää osaa.

1. Löysää muttereita, jotka kiinnittävät laakeripesän (Kuva 22) koneen oikealle puolelle.

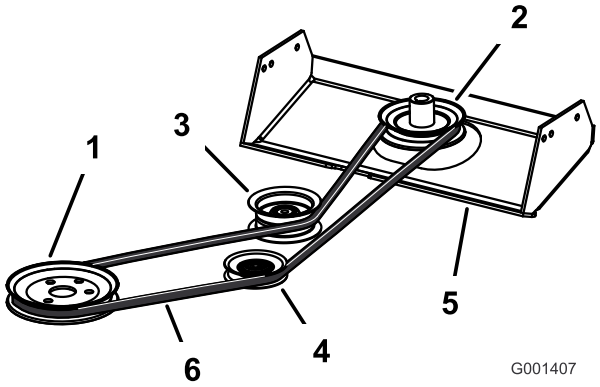

Kuva 22

1. Laakeripesä

2. Löysää muttereita, jotka kiinnittävät harjan moottorin (Kuva 23) koneen vasemmalle puolelle.

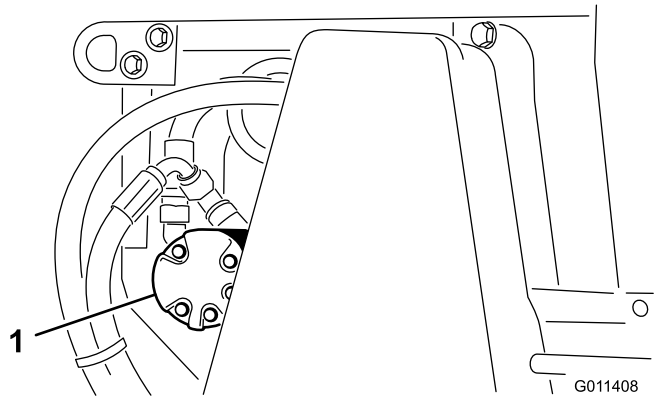

Kuva 23

1. Harjan moottori

3. Liu'uta harja paikalleen oikealle puolelle. Kiristä mutterit sormin.
4. Liu'uta harja paikalleen vasemmalle puolelle. Kiristä mutterit sormin.
5. Aseta pala jäykkää paperia harjan ja kuljetinhihnan väliin. Harjan on oltava samalla korkeudella sivusuunnassa.
6. Jos säätö on oikea, kiristä mutterit. Jos säätö ei ole oikea, toista toimenpide.

Käyttöketjun kireys

Ketjun on oltava kiristetty niin, että se joustaa 3,2 mm. Älä kiristä liikaa, sillä se kuluttaa ketjua. Älä käytä laitetta ketjun ollessa löysällä, sillä tämä kuluttaa hammaspyörää.

Tärkeää: Tämän koneen suojusten kiinnikkeiden on tarkoitus pysyä kiinni suojuksessa sen irrotuksen jälkeen. Löysää kunkin suojuksen kaikkia kiinnikkeitä muutama kierros niin, että suojus on löysällä mutta kuitenkin yhä paikallaan. Löysää sitten kiinnikkeitä lisää, kunnes suojus irtoaa. Näin vältetään pulttien irtoaminen vahingossa pidikkeistä.

1. Irrota ketjun suojuskokoonpano ja välikappale (Kuva 24).

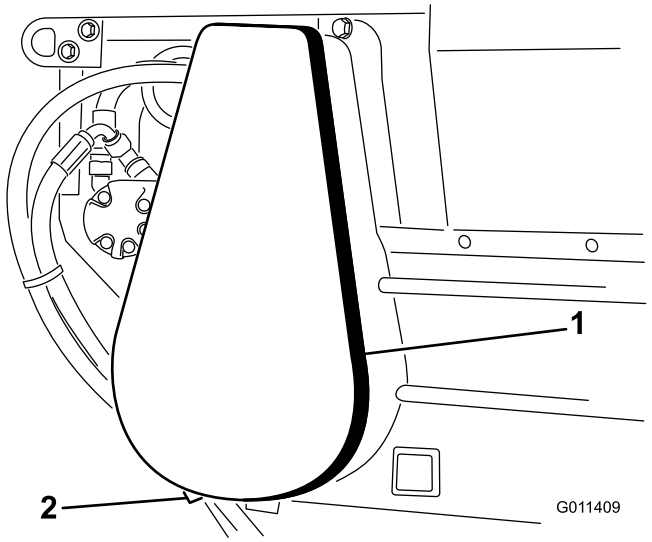

Kuva 24

1. Ketjun suojuskokoonpano
2. Välikappale (suojuksen alla)

2. Löysää pultteja ja muttereita, jotka kiinnittävät moottorin ja hammaspyörän kokoonpanon päärunkoon (Kuva 25).
3. Käännä moottorin ja hammaspyörän kokoonpanoa asennusaukoissa, kunnes kireys on oikea.

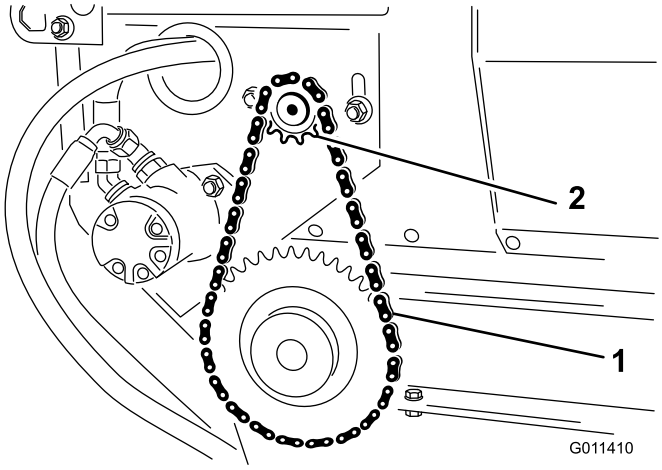

Kuva 25

1. Käyttöketju
2. Moottorin ja hammaspyörän kokoonpano

4. Kiristä kiinnityspultit.
5. Asenna suojuskokoonpano ja välikappale.

Kuljetinhihnan säätö

Kun kuljetinhihna on säädetty oikein, kunkin painejousen pituuden on oltava puristettuna 112 mm. Säädä kuljetinhihnaa seuraavasti:

1. Löysää vastamuttereita ja säädä kiristystangon (Kuva 26) muttereita, kunnes kireys on oikea.

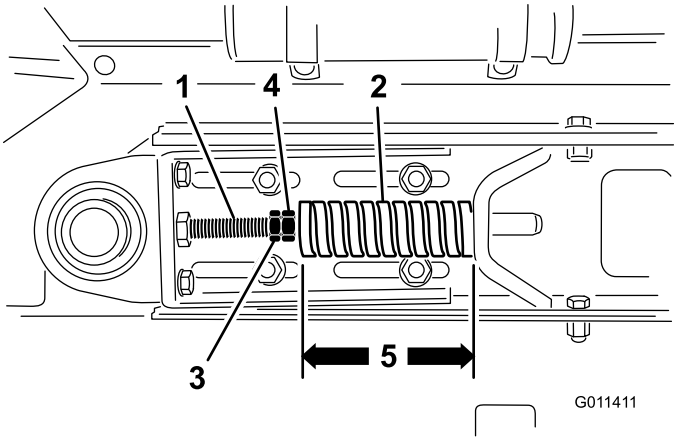

Kuva 26

1. Kiristystanko
2. Painejousi
3. Vastamutteri
4. Mutteri

2. Lukitse säätö kiristämällä vastamutterit.
3. Varmista, että kuljetinhihnan rulla-akselien välinen etäisyys (Kuva 27) on sama (noin 89,5 cm) koneen kummallakin puolella.

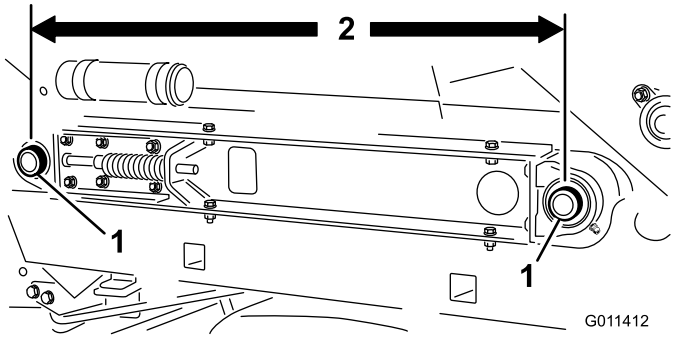

Kuva 27

1. Kuljetinhihnan rulla-akselit

Kuljetinhihnan vaihto

Kun vaihdat vaurioitunutta tai kulunutta kuljetinhihnaa, tarkista aina suppilon tiivisteet (Kuva 28) ja portin reuna (Kuva 28) kulumien tai repeämien varalta. Varmista uuden kuljetinhihnan oikea toiminta vaihtamalla kuluneet tai repeytyneet osat.

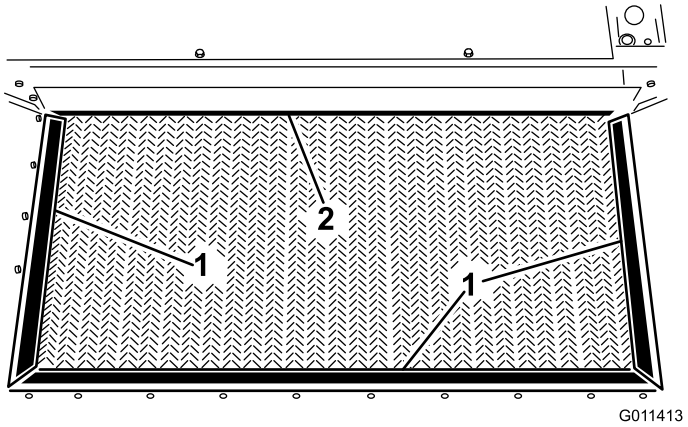

Kuva 28

1. Suppilon tiiviste
2. Portin reuna

Tärkeää: Tämän koneen suojusten kiinnikkeiden on tarkoitus pysyä kiinni suojuksessa sen irrotuksen jälkeen. Löysää kunkin suojuksen kaikkia kiinnikkeitä muutama kierros niin, että suojus on löysällä mutta kuitenkin yhä paikallaan. Löysää sitten kiinnikkeitä lisää, kunnes suojus irtoaa. Näin vältetään pulttien irtoaminen vahingossa pidikkeistä.

1. Irrota ketjun suojuskokoonpano ja välikappale (Kuva 29).

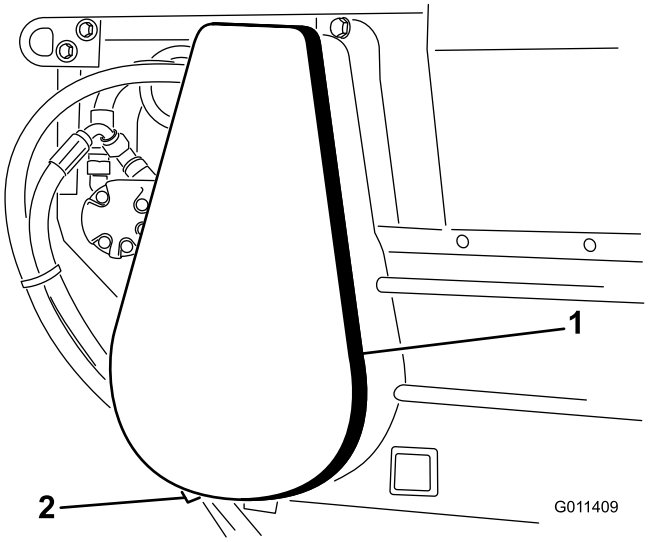

Kuva 29

1. Ketjun suojus
2. Välikappale (suojuksen alla)

2. Irrota päälinkki ketjusta ja irrota ketju pienestä hammaspyörästä (Kuva 30).

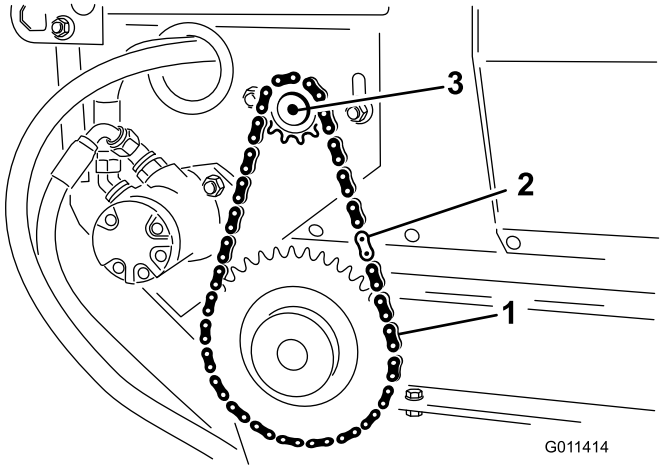

Kuva 30

1. Käyttöketju
2. Päälinkki
3. Moottori

Huomaa: Moottorin kiinnityspultteja on ehkä löysättävä ketjun linkin irrottamista varten.

3. Vapauta jousikuormitus löysäämällä kiristystangon vastamuttereita ja muttereita (Kuva 31).

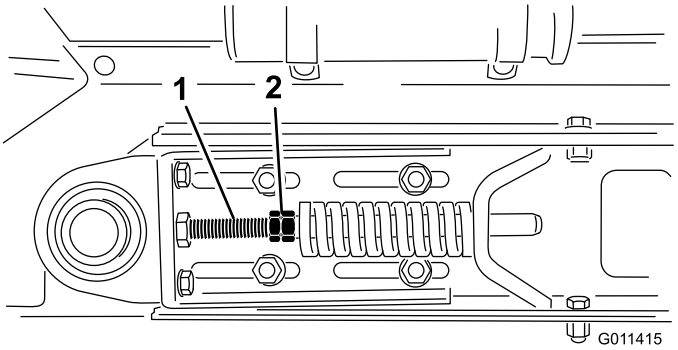

Kuva 31

1. Kiristysmutterit
2. Mutterit

4. Irrota koneen kummaltakin puolelta kaksi kantaruuvia, aluslaattaa ja mutteria, jotka kiinnittävät suppilon liukualustaan (Kuva 32d).

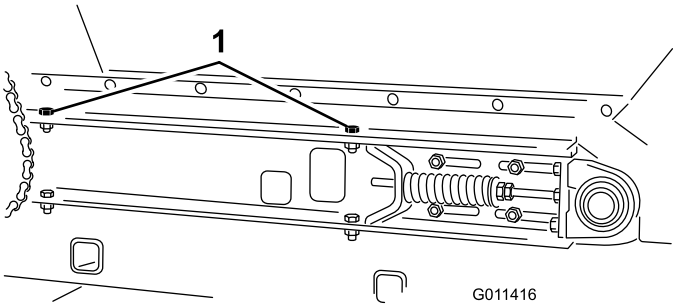

Kuva 32

1. Suppiloa kiinnittävät kantaruuvit (oikea puoli)

5. Käännä suppilo taaksepäin ja aseta se nojaamaan esim. seinää tai tikkaita vasten. Älä anna suppilon nojata koneen takaosaa vasten, sillä hydrauli- tai muut liittimet voivat vaurioitua (Kuva 32).

Tärkeää: Varmista, että suppiloa on käännetty riittävästi taaksepäin ja/tai asetettu nojaamaan seinään tai pylvääseen tukevasti, jotta se ei vahingossa putoa työskentelyalueelle (Kuva 33).

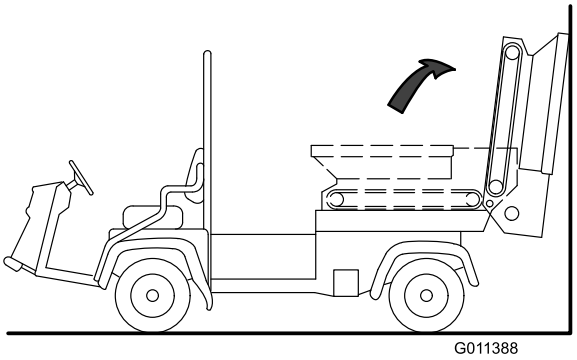

Kuva 33

6. Löysää kahta koneen oikealla sivulla olevaa kantaruuvia, aluslaattaa ja mutteria, jotka kiinnittävät liukualustan runkoon (Kuva 33). Varmista, että kiinnikkeet ovat riittävän löysällä, jotta liukualustaa voidaan kallistaa.

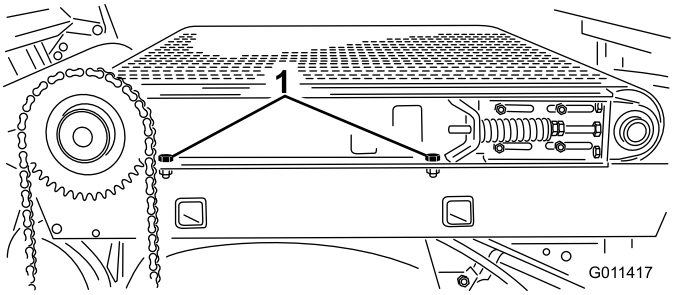

Kuva 34

1. Liukualustan kiinnittävät kantaruuvit

7. Irrota koneen vasemmalta sivulta kaksi kantaruuvia, aluslaattaa ja mutteria, jotka kiinnittävät liukualustan runkoon (Kuva 34).

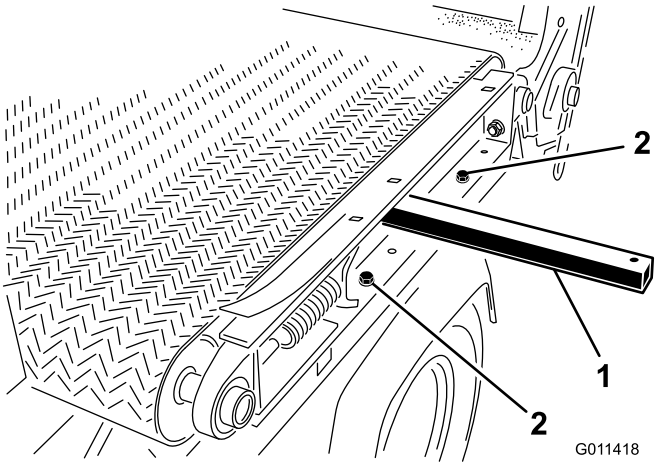

Kuva 35

1. Nostotanko
2. Liukualustan kiinnittävät kantaruuvit

8. Hihnan irrotus:
   - Leikkaa hihna ja irrota se rullilta

     tai
   - Aseta muovinen hihnatyökalu kunkin rullan ja hihnan väliin. Kierrä rullia, kunnes työkalut sijaitsevat rullien ulkopuolella. Työkalu on asetettava hihnan keskiosassa olevan paksunnoksen ohi.
   - Asenna nostotanko koneen vasemmalla sivulla olevaan aukkoon.
   - Kallista liukualustaa kohottamalla nostotankoa.
   - Liu'uta hihna ja hihnatyökalut pois rullilta samanaikaisesti.
9. Hihnan asennus:
   - Asenna nostotanko koneen vasemmalla sivulla olevaan aukkoon ja kallista liukualustaa kohottamalla nostotankoa (Kuva 35).
   - Asenna hihna rullille mahdollisimman pitkälle.
   - Aseta muovinen hihnatyökalu kunkin rullan ja hihnan väliin. Kierrä rullia, kunnes työkalut sijaitsevat rullien ulkopuolella. Työkalu on asetettava hihnan keskiosassa olevan paksunnoksen ohi.
   - Liu'uta hihnaa ja hihnatyökaluja rullille, kunnes hihna on suunnilleen rullien keskellä.
   - Irrota hihnatyökalut hihnan ja rullien välistä.
   - Aseta hihna niin, että sen paksunnos asettuu rullien kohdistusuriin.
   - Asenna suppilo ja ketjun osat takaisin suorittamalla toimenpiteet käänteisessä järjestyksessä.
   - Säädä hihnaa. Lisätietoja on kohdassa Kuljetinhihnan säätö.

Vianetsintä

Ongelmia pikaliittimien kytkemisessä tai irrottamisessa

- Painetta ei ole vapautettu (pikaliitin on paineistettu).
- Moottori on käynnissä.
- Ulkopuolisen hydrauliikan venttiili ei ole kellunta-asennossa (vain ajoneuvoissa, joiden sarjanumero on alle 239999999).

Jäykkä ohjaustehostin

- Ulkopuolisen hydrauliikan venttiilin vivustoa ei ole säädetty oikein (vain ajoneuvoissa, joiden sarjanumero on alle 239999999).
- Hydrauliöljyn määrä on alhainen.
- Hydrauliöljy on kuumaa.

Hydraulivuoto.

- Liitokset löysällä.
- Liitoksesta puuttuu O-rengas.

Lisälaite ei toimi.

- Pikaliittimet eivät ole täysin kytkettyinä.
- Pikaliittimet ovat vaihtuneet keskenään.
- Hihna luistaa. Tarkista kireys.

Varastointi

1. Puhdista TopDresser huolellisesti erityisesti suppilon sisäpuolelta. Suppiloon ja kuljetinhihnan alueelle ei saa jäädä hiekanjyviä.
2. Kiristä kaikki kiinnikkeet.
3. Voitele kaikki rasvanipat ja laakerit. Pyyhi pois ylimääräinen voiteluaine.
4. Yksikköä on säilytettävä suojassa auringonvalolta kuljetinhihnan käyttöiän pidentämiseksi. Kun yksikköä säilytetään ulkona, on suositeltavaa peittää suppilo pressulla.
5. Tarkista käyttöketjun kireys. Säädä kireyttä tarvittaessa.
6. Tarkista kuljetinhihnan kireys. Säädä kireyttä tarvittaessa.
7. Kun TopDresser otetaan käyttöön varastoinnin jälkeen, varmista hihnan tasainen toiminta ennen materiaalin lisäämistä suppiloon.

Kaaviot

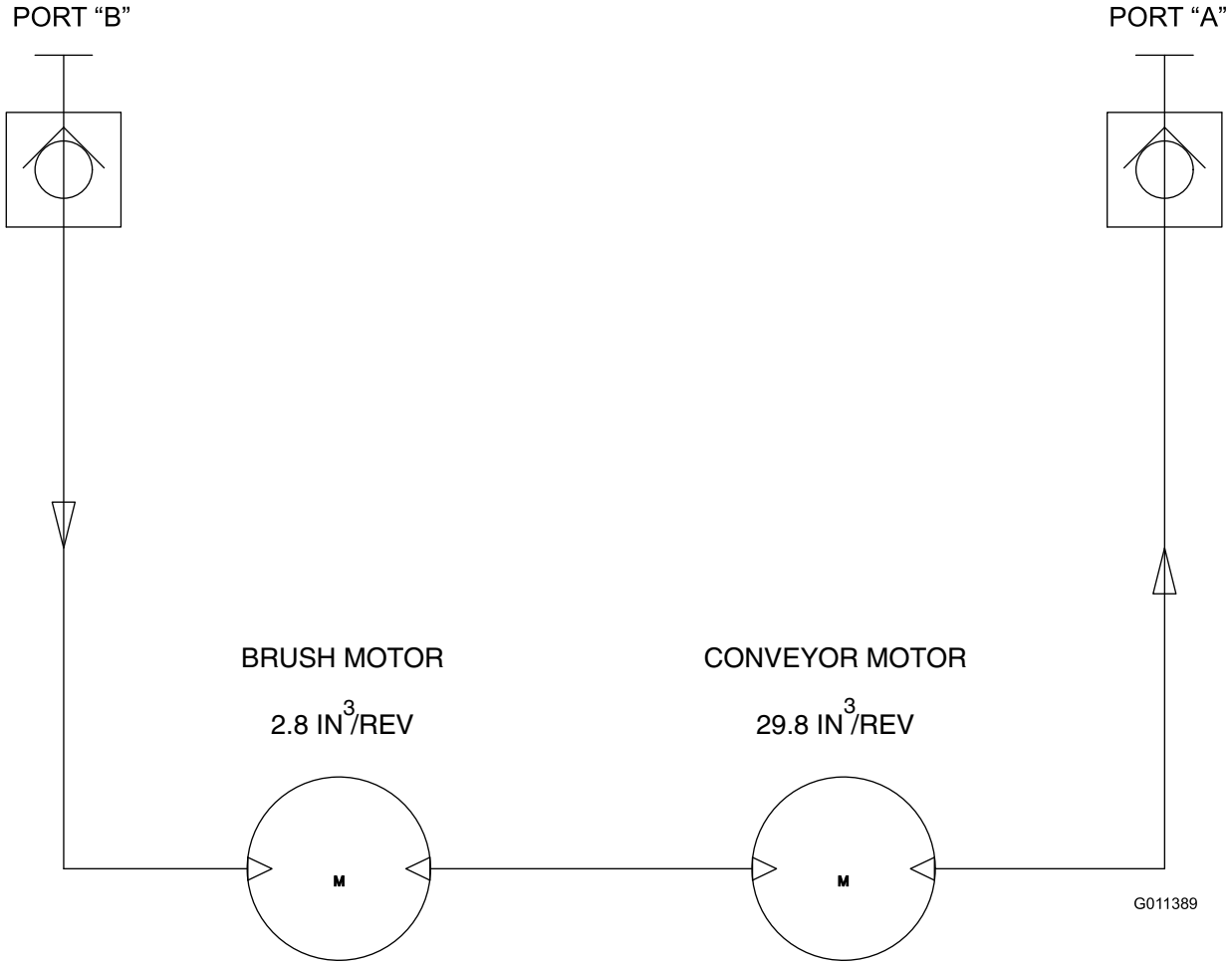

Hydraulikaavio (Rev. A)

Toron kokonaistakuu

Rajoitettu takuu

Ehdot ja takuunalaiset tuotteet

Toro® Company ja sen sisaryhtiö Toro Warranty Company antavat yhteisen sopimuksensa mukaisesti tälle Toron kaupalliselle tuotteelle (”tuote”) kahden vuoden tai 1500 käyttötunnin* (kumpi ensin saavutetaan) materiaali- ja valmistusvirhetakuun. Tämä takuu koskee kaikkia tuotteita ilmastajia lukuun ottamatta (katso näiden tuotteiden erillinen takuulauselma). Jos takuuehdot täyttyvät, korjaamme tuotteen veloituksetta. Tähän sisältyy vianmääritys, työ, osat ja kuljetus. Tämä takuu alkaa sinä päivämääränä, jolloin tuote toimitetaan alkuperäiselle ostajalle.
* Koskee tuotteita, joissa on tuntilaskuri.

Takuuhuollon ohjeet

Ostajan vastuulla on ilmoittaa heti tuotteen maahantuojalle tai valtuutetulle jälleenmyyjälle, jolta tuote on ostettu, kun hän uskoo tuotteessa olevan takuunalaisen vian. Maahantuojien ja jälleenmyyjien yhteystiedot sekä tiedot takuuseen liittyvistä oikeuksista ja vastuista ovat saatavana osoitteesta:

Commercial Products Service Department
Toro Warranty Company
8111 Lyndale Avenue South
Bloomington, MN 55420-1196
Sähköpostiosoite: commercial.warranty@toro.com

Omistajan vastuut

Tuotteen omistajan vastuulla on huolehtia käyttöoppaassa esitetyistä huolloista ja säädöistä. Vaadittavien huoltojen ja säätöjen laiminlyönti voi johtaa takuuvaatimuksen hylkäämiseen.

Takuun ulkopuoliset kohteet ja viat

Kaikki takuuaikana ilmenevät tuoteviat ja häiriöt eivät ole valmistus- tai materiaalivirheitä. Tämä takuu ei kata seuraavia:

- Tuoteviat, jotka aiheutuvat muiden kuin Toron varaosien käytöstä tai ylimääräisten tai muutettujen ei-Toro-lisävarusteiden ja -tuotteiden asennuksesta ja käytöstä. Näiden valmistaja saattaa antaa erillisen takuun.
- Tuoteviat, jotka johtuvat suositeltujen huoltojen ja/tai säätöjen laiminlyönnistä. Jos Toro-tuotetta ei huolleta asianmukaisesti *käyttöoppaassa* olevien huolto-ohjeiden mukaisesti, takuu voidaan evätä.
- Tuoteviat, jotka johtuvat tuotteen liian rajusta, huolimattomasta tai piittaamattomasta käytöstä.
- Kuluvat osat, ellei niitä havaita viallisiksi. Tuotteen normaalissa käytössä kuluvia osia ovat esimerkiksi jarrupalat ja -päällysteet, kytkimen päällysteet, terät, kelat, kiinteät terät, piikit, sytytystulpat, kääntöpyörät, renkaat, suodattimet, hihnat ja tietyt ruiskuttimen osat, kuten kalvot, suuttimet ja sulkuventtiilit jne.
- Ulkopuolisen tekijän aiheuttamat viat. Ulkopuolisina tekijöinä pidetään esimerkiksi säätä, varastointimenetelmiä, likaantumista, hyväksymättömien jäähdytysnesteiden, voiteluaineiden, lisäaineiden, lannoitteiden, veden tai kemikaalien yms. käyttöä.
- Normaali melu, tärinä, kuluminen ja heikentyminen.
- Normaali ”kuluminen” kattaa esimerkiksi istuinten vaurioitumisen kulumisen tai hankaamisen seurauksena, maalipintojen kulumisen, naarmuuntuneet tarrat tai ikkunat jne.

Osat

Vaadittavan huollon mukaisesti vaihdettavat osat kuuluvat takuun piiriin niiden määritettyyn vaihtoajankohtaan asti. Tämän takuun mukaisesti vaihdetuille osille annetaan takuu alkuperäisen tuotetakuun ajaksi, ja ne siirtyvät Toron omistukseen. Toro tekee lopullisen päätöksen siitä, korjataanko osa tai kokoonpano vai vaihdetaanko se. Toro voi käyttää takuukorjauksiin kunnostettuja osia.

Syväpurkausakun takuuta koskeva huomautus:

Syväpurkausakun käyttöikänsä aikana luovuttama kokonaiskilowattitunti-määrä on rajallinen. Tapa, jolla akkua käytetään, ladataan ja huolletaan, voi joko pidentää tai lyhentää akun kokonaiskäyttöikää. Kun laitteen akkuja käytetään, niiden mahdollistama työmäärä latauskertojen välillä vähenee hitaasti, kunnes akut ovat kuluneet loppuun. Normaalissa käytössä loppuun kuluneiden akkujen vaihto on tuotteen omistajan vastuulla. Akkujen vaihto voi olla tarpeen tuotteen normaalin takuuajan sisällä omistajan kustannuksella.

Omistaja tekee huollot omalla kustannuksellaan

Moottorin viritys, voitelu, puhdistus ja kiillotus, takuun piiriin kuulumattomien suodattimien ja jäähdytysnesteen vaihto sekä suositeltujen huoltojen suorittaminen ovat esimerkkejä normaaleista huoltotoimista, jotka Toro-tuotteen omistajan on tehtävä omalla kustannuksellaan.

Yleiset ehdot

Tämä takuu oikeuttaa ainoastaan valtuutetun Toro-maahantuojan tai -jälleenmyyjän tekemään korjaukseen.

Toro Company ja Toro Warranty Company eivät ole vastuussa epäsuorista, satunnaisista tai välillisistä vahingoista, jotka liittyvät tämän takuun kattamiin Toro-tuotteisiin. Tällaisia vahinkoja voivat olla esimerkiksi korvaavan tuotteen tai huollon hankkimiseen liittyvät kustannukset kohtuullisten vikajaksojen aikana tai kustannukset, jotka aiheutuvat siitä, että tuote ei ole käytettävissä takuuhuollon aikana. Alla esitetty päästötakuu, jos se on sovellettavissa, on ainoa nimenomainen takuu.

Kaikki hiljaiset takuut tuotteen sopivuudesta kauppatavaraksi tai tiettyyn tarkoitukseen ovat voimassa vain tämän nimenomaisen takuun ajan. Joissakin osavaltioissa ei sallita satunnaisten tai välillisten vahinkojen poissulkemista tai hiljaisen takuun kestoon liittyviä rajoituksia, joten yllä mainitut poikkeukset ja rajoitukset eivät välttämättä koske kaikkia ostajia.

Tämä takuu antaa ostajalle tiettyjä laillisia oikeuksia. Ostajalla voi olla myös muita oikeuksia, jotka vaihtelevat osavaltioittain.

Moottorin takuuta koskeva huomautus:

Tuotteen päästöjen rajoitusjärjestelmä saattaa kuulua erillisen takuun piiriin Yhdysvaltojen Environmental Protection Agencyn EPA:n ja/tai California Air Resources Boardin CARB:n vaatimusten mukaisesti. Yllä mainitut tuntirajoitukset eivät koske päästöjen rajoitusjärjestelmän takuuta. Lisätietoja on *käyttöoppaassa* olevassa moottorin päästöjärjestelmän takuulauselmassa (Engine Emission Control Warranty Statement) tai moottorin valmistajan oppaissa.

Muut maat kuin Yhdysvallat ja Kanada

Asiakkaat, jotka ovat ostaneet Yhdysvalloista tai Kanadasta maahantuotuja Toro-tuotteita, saavat maansa, maakuntansa tai osavaltionsa mukaiset takuuehdot Toro-jälleenmyyjältä. Jos Toro-jälleenmyyjä ei pysty jostain syystä toimittamaan takuuehtoja, on otettava yhteys Toro-maahantuojaan. Jos siitäkään ei ole apua, on otettava yhteys Toro Warranty Companyyn.