Form No. 3370-114 Rev A

TORO®

Count on it.

Bruksanvisning

TopDresser 1800

för Workman-arbetsfordon för tung drift

Modellnr 44225—Serienr 310000001 och högre

Om du vill registrera din produkt eller hämta en bruksanvisning eller reservdelskatalog utan extra kostnad kan du gå till www.Toro.com.

Översättning av originalet (SV)

Denna produkt uppfyller alla relevanta europeiska direktiv. Mer information finns i den separata produktspecifika överensstämmelseförklaringen.

Introduktion

Denna TopDresser har monterats på ett Workman-arbetsfordon för tung drift och är avsedd att användas av yrkesförare som har anlitats för kommersiellt arbete. Den är främst konstruerad för att dosera och sprida material under fuktiga förhållanden, utan att täppas igen så att spridningen drastiskt påverkas.

Läs den här informationen noga så att du lär dig att använda och underhålla produkten på rätt sätt, och för att undvika person- och produktskador. Du är ansvarig för att produkten används på ett korrekt och säkert sätt.

Kontakta gärna Toro direkt på www.Toro.com för information om produkter och tillbehör, hjälp med att hitta en återförsäljare eller för att registrera din produkt.

Kontakta en auktoriserad återförsäljare eller Toros kundservice och ha produktens modell- och serienummer till hands om du har behov av service, Toro-originaldelar eller ytterligare information. Figur 1 visar var du finner produktens modell- och serienummer. Skriv in numren i det tomma utrymmet.

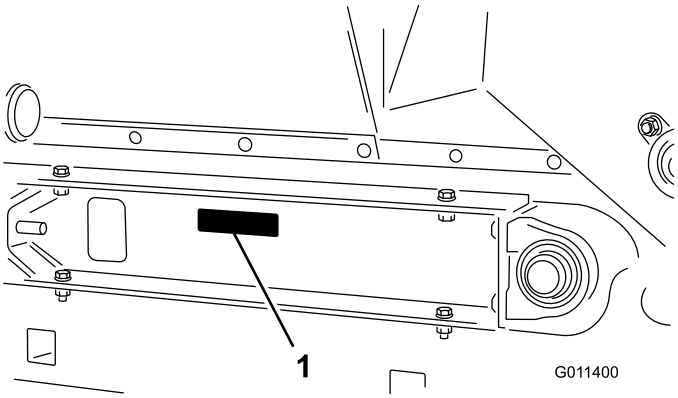

Figur 1

1. Modell- och serienummer

Modellnr _____

Serienr _____

I den här bruksanvisningen anges potentiella risker och alla säkerhetsmeddelanden har markerats med en varningssymbol (Figur 2), som anger fara som kan leda till allvarliga personskador eller dödsfall om föreskrifterna inte följs.

Figur 2

1. Varningssymbol

Två andra ord används också i den här bruksanvisningen för att markera information. **Viktigt** anger speciell teknisk information och **Observera** anger allmän information värd att notera.

Innehåll

Introduktion 2
Säkerhet 3
- Före användning 3
- Under körning 3
- Underhåll 4
- Säkerhets- och instruktionsdekaler 5

Montering 6
- 1 Ta bort 2/3 eller hela flaket 7
- 2 Montera TopDressern 7
- 3 Ansluta lyftcylindrarna 9
- 4 Använda säkerhetsstöd 10
- 5 Ansluta hydraulkopplingarna 11

Produktöversikt 13
- Reglage 13
- Specifikationer 13
- Mått och vikter (ungefärliga) 13
- Redskap som krävs 13
- Rekommenderade tillbehör 14
- Redskap/tillbehör 14

Körning 14
- Sandningshastighet 15
- Försiktighetsåtgärder för sand 15
- Användning vid kallt väder 15

Underhåll 17
- Rekommenderat underhåll 17
- Smörjning 17
- Borstjustering 17
- Drivkedjans spänning 18
- Justera transportbandet 18
- Byta ut transportbandet 19
- Felsökning 21

Förvaring 22
Scheman 23

© 2011—The Toro® Company

8111 Lyndale Avenue South
Bloomington, MN 55420

Kontakta oss på www.Toro.com.
Tryckt i USA.

Med ensamrätt

Säkerhet

Före användning

- Läs innehållet i denna bruksanvisning innan du startar och kör maskinen och säkerställ att du har förstått allt. Bekanta dig ordentligt med reglagen och lär dig att stanna snabbt.
- Låt aldrig barn köra maskinen. Låt aldrig vuxna använda maskinen utan ordentliga instruktioner. Endast utbildade och auktoriserade personer får köra detta fordon.
- Kör aldrig maskinen om du är påverkad av alkohol eller andra droger.
- Håll alla skydd och skyddsanordningar på plats. Reparera eller byt ut defekta och oläsliga skydd, säkerhetsanordningar och dekaler.

  Obs: Den främre tredjedelen av Workman-lastområdet och måste täckas av ett tredjedelsredskap eller en sköld när du använder TopDresser 1800.
- Dra även åt eventuella lösa muttrar, bultar eller skruvar för att säkerställa att maskinen är säker att köra. Kontrollera att TopDresserns fäststift, svängtappar och hydrauliska cylinderpinnar sitter ordentligt på plats.
- Ändra inte utrustningen på något sätt.
- Kör inte maskinen i sandaler, tygskor eller tennisskor, eller i shorts. Bär inte heller löst sittande plagg som kan fastna i rörliga delar. Bär alltid långbyxor och ordentliga skor. Vi rekommenderar att du använder skyddsglasögon, skyddsskor och hjälm, vilket också är ett krav enligt vissa lokala föreskrifter och försäkringsbestämmelser.

Under körning

- Kör inte motorn i ett slutet utrymme utan ordentlig ventilation. Avgaser är farliga och kan orsaka dödsfall.
- Fordonet är utformat att endast bära upp dig, föraren och en passagerare i det säte som har tillhandahållits av tillverkaren. Kör ALDRIG passagerare på maskinen och håll alla borta från arbetsområdet.
- Kontrollera att alla hydrauliska fästanordningar har dragits åt ordentligt och att alla hydraulslangar är i gott skick innan du använder enheten.
- Håll händer och fötter borta från tråget då enheten är i drift eller fordonets motor går.
- Föraren och passageraren ska förbli sittande så länge fordonet är i rörelse.
- Blixtnedslag kan leda till allvarliga personskador eller dödsfall. Om det blixtrar eller åskar i området ska maskinen inte användas. Sök skydd.
- Det krävs koncentration för att använda maskinen. Om fordonet inte används på säkert sätt kan följden bli olyckor, vältning och allvarliga personskador eller dödsfall. Kör försiktigt. För att minska risken för vältolyckor eller att du tappar kontrollen bör du observera följande:
  - Kör mycket försiktigt, sänk hastigheten och håll ordentligt avstånd runt sandbunkrar, diken, bäckar, ramper, okända områden eller andra riskfyllda platser.
  - Se upp för hål och andra dolda faror.
  - Var försiktig när du använder fordonet i branta sluttningar. Kör i normala fall rakt uppför och nedför sluttningar. Sänk farten när du gör tvära svängar eller när du svänger i sluttningar. Undvik att svänga på sluttande underlag där detta är möjligt.
  - Var extra försiktig när du kör fordonet på våta underlag, vid högre hastigheter eller med full last. Bromstiden ökar med full last. Lägg i en lägre växel innan du börjar köra uppför eller nedför en sluttning.
  - Undvik att stanna och starta plötsligt. Växla inte från backläge till framåtläge eller vice versa utan att först stanna helt och hållet.
  - Försök inte att svänga tvärt eller göra plötsliga manövrar eller andra farliga åtgärder som kan leda till att du förlorar kontrollen över fordonet.
  - Titta bakåt och kontrollera att ingen står bakom dig innan du backar. Backa långsamt.
  - Se upp för trafik när du kör nära eller korsar vägar. Lämna alltid företräde till fotgängare och andra fordon. Detta fordon är inte utformat för att köras på gator eller motorvägar. Ge alltid tecken när du ska svänga eller stanna tillräckligt tidigt så att andra vet vad du tänker göra. Följ alla trafikregler och bestämmelser.
  - Var alltid uppmärksam på och undvik låga utskjutande föremål som t.ex. trädgrenar, dörrposter och gångbroar. Se till att det alltid finns tillräckligt med utrymme ovanför fordonet så att detta och ditt huvud är fria.
  - AVBRYT ARBETET och fråga arbetsledaren hur du ska göra om du vid något tillfälle är osäker

på hur man utför ett arbetsmoment på ett säkert sätt.

- Fördela lasten jämnt när du lastar sand. Kör extra försiktigt när tråget är fyllt med sand. Balansera lasten så att den inte lossnar.

Underhåll

- Stäng av Workman-motorn, dra åt parkeringsbromsen och ta ut nyckeln ur tändningslåset för att förhindra att motorn oavsiktligt startas innan du börjar utföra service eller gör några justeringar på TopDressern.
- Utför endast det underhåll som beskrivs i denna bruksanvisning. Kontakta en auktoriserad Toro-återförsäljare vid eventuellt behov av större reparationer eller assistans.
- Minska brandrisken genom att hålla området runt motorn rent från fett, gräs, löv och smutsansamlingar.
- Se till att maskinen är säker att köra genom att dra åt alla muttrar, bultar och skruvar ordentligt.
- Se till att alla hydraulledningskopplingar är åtdragna och att alla hydraulslangar och -ledningar är i gott skick innan du tillför tryck till systemet.
- Håll kroppsdelar och händer borta från småläckor där hydraulolja kan spruta ut under högt tryck. Använd en kartong- eller pappersbit för att hitta hydraulläckor. Hydraulolja som läcker ut under tryck kan tränga in i huden och orsaka skada. Hydraulolja som har trängt in i huden måste opereras bort inom några få timmar av en läkare som är bekant med denna typ av skador, annars kan kallbrand uppstå.
- Sänk allt tryck i systemet genom att stanna motorn och sätta den fjärrstyrda hydraulventilen i spärrläget innan du kopplar ur eller utför något arbete på hydraulsystemet.
- Om motorn måste vara igång för att något visst underhåll ska kunna utföras ska klädesplagg, händer, fötter och andra kroppsdelar hållas borta från motorn och alla rörliga delar.
- Köp endast Toro-originalreservdelar och tillbehör så att din Toro är Toro rakt igenom och för att säkerställa bästa prestanda och högsta säkerhet. ANVÄND ALDRIG ”PIRATDELAR”, DVS. RESERVDELAR OCH TILLBEHÖR FRÅN ANDRA TILLVERKARE. Titta efter Toros logotyp för att vara säker på att du får riktiga reservdelar. Om du använder ej godkända reservdelar och tillbehör kan garantin från Toro Company upphöra att gälla.

Säkerhets- och instruktionsdekaler

Säkerhetsdekalerna och säkerhetsinstruktionerna är fullt synliga för föraren och finns nära alla potentiella farozoner. Dekaler som har skadats eller försvunnit ska bytas ut eller ersättas.

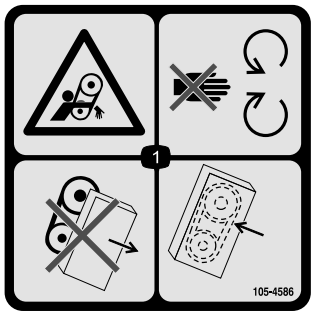

105-4586

1. Risk för att fastna i remmen – håll dig på avstånd från rörliga delar. Använd inte maskinen om skydden eller skärmarna har tagits bort; låt alltid skydden och skärmarna sitta på plats.

93-9084

1. Lyftpunkt
2. Fästpunkt

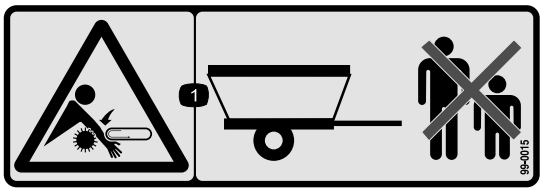

99-0015

1. Risk för att fastna, transportband och borste – håll kringstående på behörigt avstånd från maskinen.

106-7750

1. Risk för att fastna, transportband och borste – håll kringstående på behörigt avstånd från maskinen och kör inte passagerare.

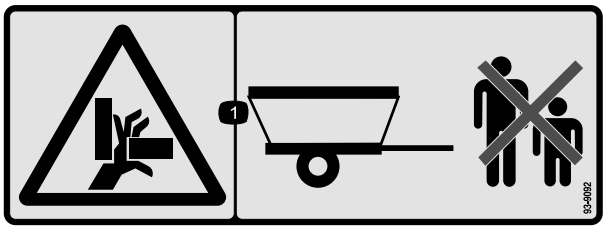

93-9092

1. Krossrisk för händer – håll kringstående på säkert avstånd från maskinen.

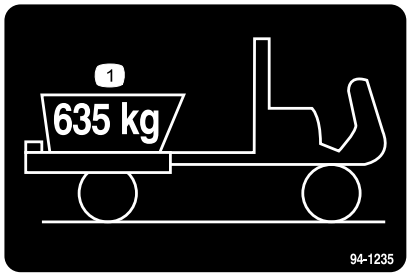

94-1235

1. Maxlasten är 635 kg.

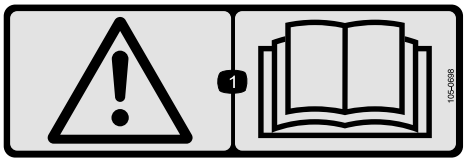

105-0698

Appliceras över dekal 105–0707 för CE-överensstämmelse.

1. Varning – läs *bruksanvisningen*.

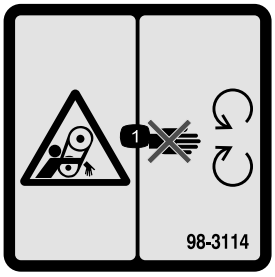

98-3114

1. Risk för att fastna – håll avståndet till rörliga delar och kontrollera att alla skydd sitter på plats.

Montering

Lösa delar

Använd diagrammet nedan för att kontrollera att alla delar finns med.

Tillvägagångssätt	Beskrivning	Antal	Användning
1	Inga delar krävs	–	Ta bort 2/3 eller hela flaket
2	Redskapskoppling Sprintbult Lynchpinne Huvudskruv, 1/2 x 1 tum Planbricka Låsmutter, 1/2 tum Distansbricka Montering	2 2 4 4 8 4 2	Montera TopDressern
3	Cylinderpinne Huvudskruv, 3/4 x 1/4 tum Låsmutter 1/4 tum	2 2 2	Anslut lyftcylindrarna
4	Säkerhetsstöd (medföljer Workman-fordonet)	1	Använda säkerhetsstöd
5	Inga delar krävs	–	Anslut hydraulkopplingarna

Media och extradelar

Beskrivning	Antal	Användning
Bruksanvisning	1	Läses innan maskinen används.
Reservdelskatalog	1	Används för att slå upp reservdelar.

1

Ta bort 2/3 eller hela flaket

Inga delar krävs

Tillvägagångssätt

Obs: Om Workman är utrustad med en H.D.-dragkrok måste den inte tas bort från fordonet men vikten på dragkroken måste tas bort från trågets lastkapacitet. Se bruksanvisningen.

1. Starta motorn. Använd den hydrauliska lyftspaken och sänk flaket tills cylindrarna har lösgjorts från sina spår. Lossa lyftspaken och stäng av motorn.
2. Ta bort hjulsprintarna från de yttre ändarna av cylinderstavens sprintbultar (Figur 3).

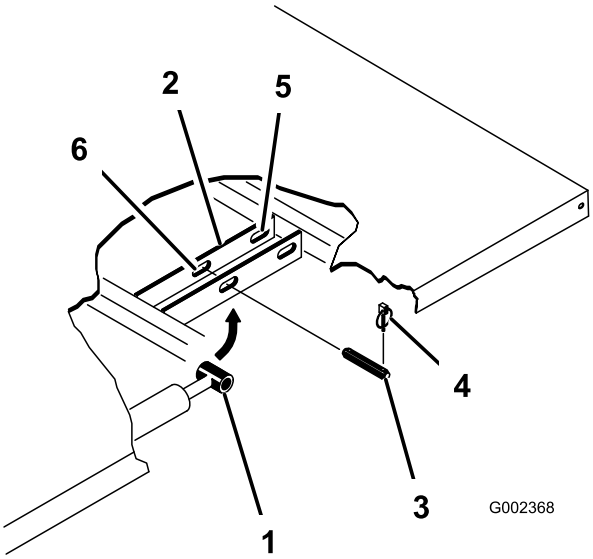

Figur 3

1. Cylinderstavsände
2. Flakets fästplatta
3. Sprintbult
4. Hjulsprint
5. Bakre spår (komplett flak)
6. Främre spår (2/3-flak)

3. Ta bort sprintbultarna som håller cylinderstavsändarna vid flakets fästplatta genom att trycka bultarna mot insidan (Figur 4).
4. Ta bort hjulsprintarna och sprintbultarna som håller fast tappfästena vid ramens kanaler (Figur 4)

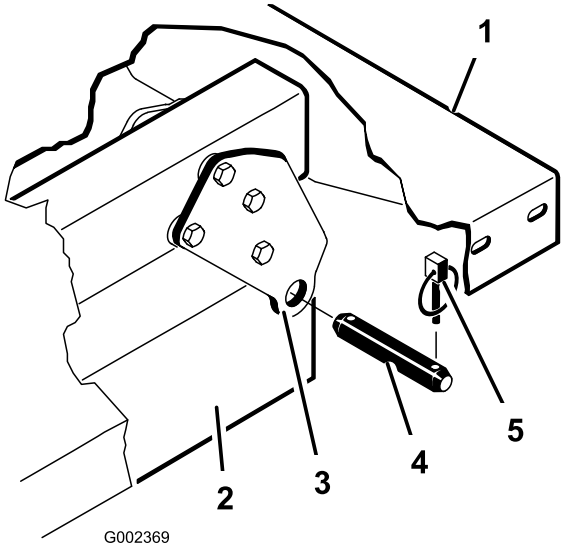

Figur 4

1. Flakets bakre vänstra hörn
2. Fordonets ramkanaler
3. Svängplatta
4. Sprintbult
5. Hjulsprint

5. Lyft av flaket från fordonet.

⚠ VAR FÖRSIKTIG

Det kompletta flaket väger ungefär 147,5 kg, så försök inte montera eller ta bort det på egen hand. Ta två eller tre personer till hjälp eller använd en upphissningsanordning.

6. Förvara cylindrarna i förvaringsklämmor. Aktivera det hydrauliska lyftlåsets spak på fordonet för att förhindra att lyftcylindrarna förlängs oavsiktligt.

2

Montera TopDressern

Delar som behövs till detta steg:

2	Redskapskoppling
2	Sprintbult
4	Lynchpinne
4	Huvudskruv, 1/2 x 1 tum
8	Planbricka
4	Låsmutter, 1/2 tum
2	Distansbricka Montering

Tillvägagångssätt

Obs: På fordon med serienummer som är lägre än 239999999 måste fjärrstyrningssystemet för hydraulregleringen (modell 07415) installeras på Workman innan TopDresser 1800 monteras.

Obs: En motorhuvssats (artikelnummer 99-1214 för vätskekyld bensindriven Workman eller artikelnummer 92-5963 för dieseldriven Workman) måste monteras på Workman för att förhindra att material överflödar direkt på motorn.

1. Ta bort två huvudskruvar med fläns och låsmuttrar med fläns som fäster den bakre delen av varje motorramsfäste på alla sidor av motorramen (Figur 5).

   Obs: Om Workman är utrustad med en H.D.-dragkrok är redskapets monteringskopplingar (steg 1 och 2) redan monterade på Workman. Gå vidare till steg 3.

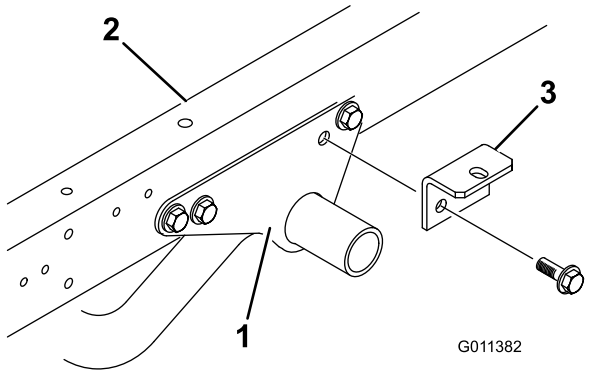

Figur 5

1. Motorramsfäste
2. Fordonsram
3. Redskapskoppling

2. Fäst en redskapskoppling löst på varje motorramsfäste och fordonsram med de två huvudskruvar med fläns och låsmuttrar med fläns som du tog bort tidigare (Figur 5).

   Obs: Om Workman har utrustats med en H.D.-dragkrok monterar du distansbrickor enligt steg 3 och 4 och fortsätter i annat fall till steg 5.

3. Ta bort huvudskruven, de två planbrickor och låsmuttern som fäster varje redskapskoppling på dragkrokens flik (Figur 6).

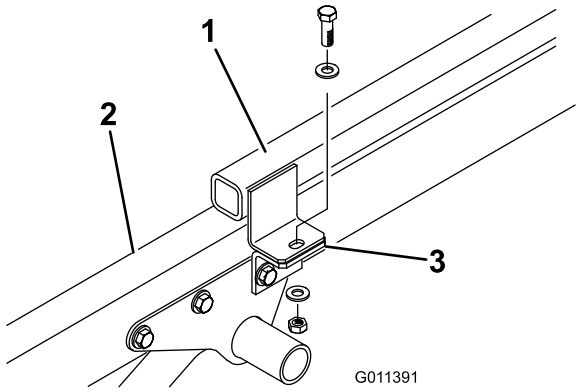

Figur 6

1. Dragkrokens flik
2. Fordonsram
3. Redskapsram

4. Fäst ett distansbricksfäste på varje dragkroksflik med huvudskruven, två planbrickor och den låsmutter som du tog bort tidigare (Figur 7).

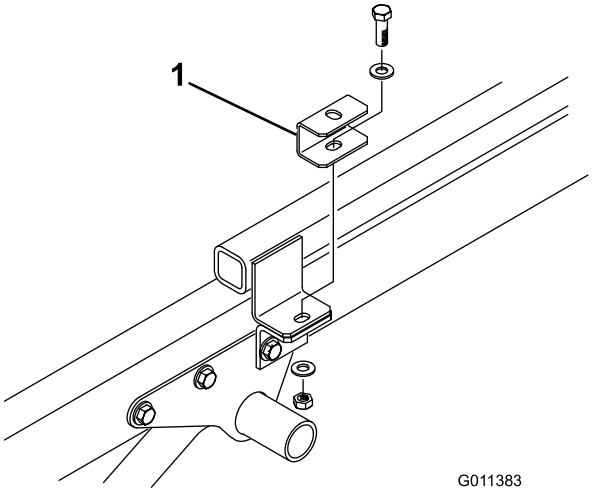

Figur 7

1. Distansbricksfäste

5. Placera TopDressern på fordonsramen och rikta in hålen på de bakre monteringsfästena med hålen på varje sida av ramen (Fig. 7).

   Obs: För in gafflarna genom hålen i de bakre klaffarna och in i kanalerna om du använder en gaffeltruck för att lyfta TopDressern.

Obs: Gör så här om du använder tillvalet lyftanordning (92-4452):

- Placera lyftfästet på tråget.
- Fäst kedjorna vid lyftöglorna i alla hörnen av tråget.

Viktigt: När du tar bort TopDressern måste du ALLTID ta bort fästbultarna och fäststiften innan du lyfter.

6. Fäst alla bakre monteringsfästen på fordonsramen med en sprintbult och två hjulsprintar (Figur 8).

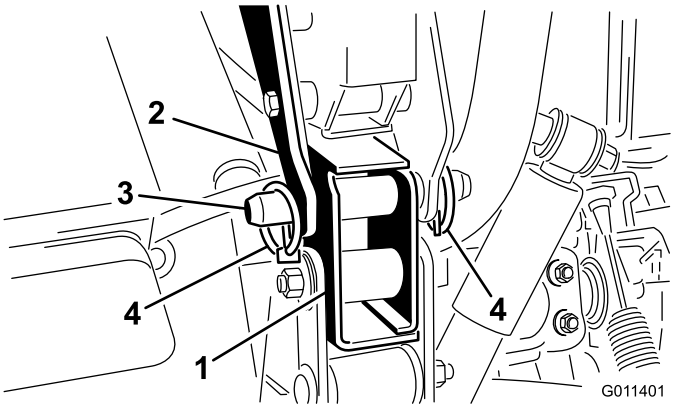

Figur 8

1. Fordonsramsfäste
2. Monteringsfästen
3. Sprintbult
4. Hjulsprint

7. Fäst redskapskopplingarnas (Figur 9) eller distansbricksfästenas (Figur 10) övre del på monteringstapparna på sidorna av TopDressern med en 1/2 x 1-tums huvudskruv, två planbrickor och låsmuttrar. Dra åt alla fästelement.

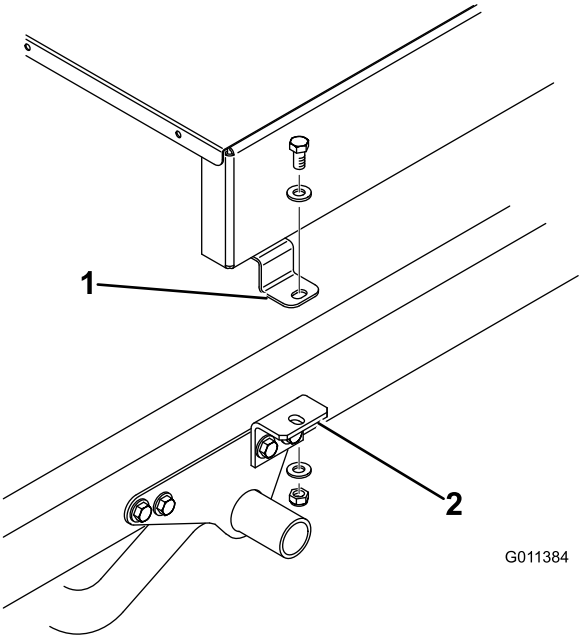

Figur 9

1. TopDresserns monteringstapp
2. Redskapskoppling

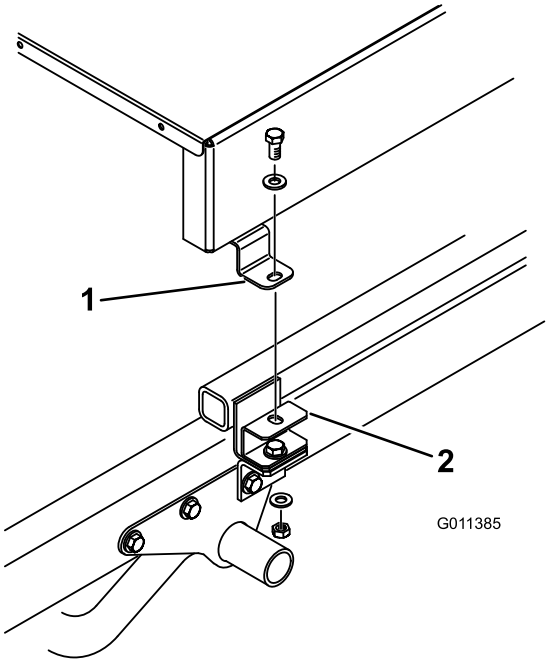

Figur 10

1. TopDresserns monteringstapp
2. Distansbricksfäste

3

Ansluta lyftcylindrarna

Delar som behövs till detta steg:

2	Cylinderpinne
2	Huvudskruv, 3/4 x 1/4 tum
2	Låsmutter 1/4 tum

Tillvägagångssätt

1. Fäst lyftcylinderstångens ändar på TopDresser-basen med en cylinderpinne (Figur 11).
2. Fäst cylinderpinnarna på TopDresser-basen med en 1/4 x 3/4 tums huvudskruv, planbricka och mutter (Figur 11).

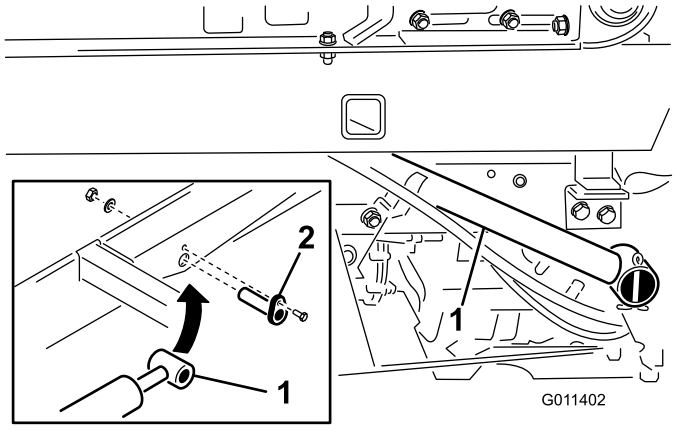

Figur 11

1. Cylinderstång
2. Cylinderpinne

Viktigt: Lås alltid upp tömningsspärrspaken innan du ansluter cylindern för lutning. Använd endast cylinderlutning för service på motorn eller hydraulenheten under.

Viktigt: Förlita dig INTE på att cylindrarna håller upp TopDressern. Palla alltid upp TopDressern innan du går under den för att utföra någon typ av service.

På fordon med serienummer 240000001 och kan inte flaket eller TopDressern höjas om du inte återansluter lyftcylinderslangarna till fordonet.

⚠ VAR FÖRSIKTIG

När du lutar tillbaka TopDresserns tråg för att utföra underhåll på Workman måste du

- **ALLTID först ta bort de främre fästbultarna**
- **ALLTID luta TopDressern med en tom last.**

4

Använda säkerhetsstöd

Delar som behövs till detta steg:

1	Säkerhetsstöd (medföljer Workman-fordonet)

Tillvägagångssätt

Viktigt: Säkerhetsstödet ska alltid monteras eller tas loss från flakets utsida.

1. Höj upp flaket tills lyftcylindrarna är helt utdragna.
2. Ta loss säkerhetsstödet från förvaringsfästena baktill på vältskyddspanelen (Figur 12).

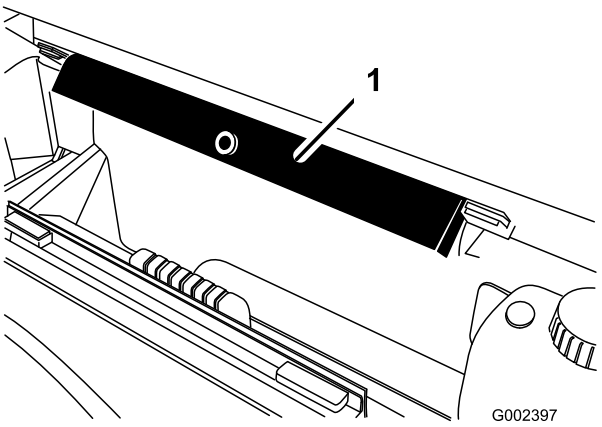

Figur 12

1. Flakstöd

3. Tryck fast säkerhetsstödet på cylinderstaven och kontrollera att stödets ändar vilar på cylindertrumman och på cylinderstavens ände (Figur 13).

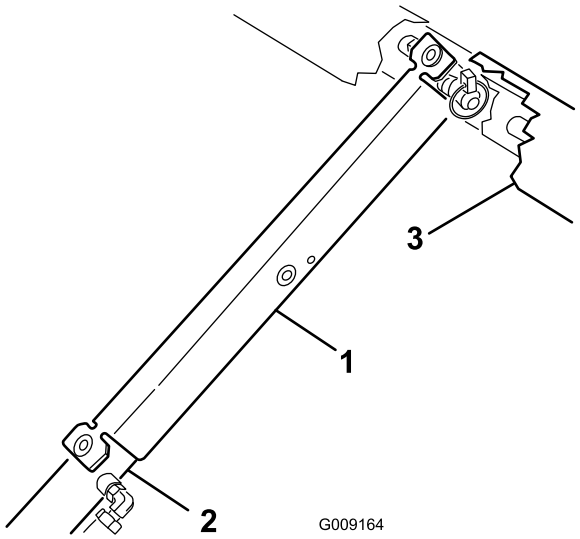

Figur 13

1. Flakstöd
2. Cylindertrumma
3. Flak

4. När du är färdig tar du av säkerhetsstödet från cylindern och för in det in i fästena baktill på vältskyddets panel.

⚠ VAR FÖRSIKTIG

Försök inte sänka flaket medan flakstödet är monterat på cylindern.

5

Ansluta hydraulkopplingarna

Inga delar krävs

Tillvägagångssätt

1. På fordon med serienummer som är lägre än 239999999 för du handtaget till den fjärrstyrda hydraulventilen (Figur 14) till flytläget och på fordon med serienummer som är 240000001 och högre för du den hydrauliska lyftspaken (Figur 15) fram och tillbaka för att få bort systemtrycket och underlätta urkopplingen av snabbkopplingarna.

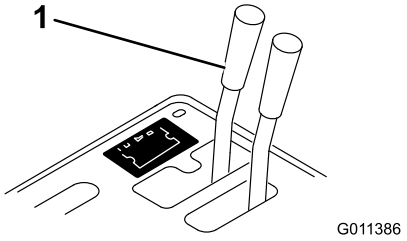

Figur 14

1. Hydraulventilhandtag

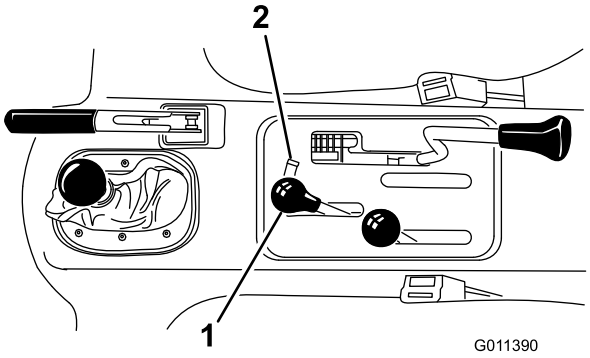

Figur 15

1. Hydraulisk lyftspak
2. Hydraulliftlås

2. På fordon med serienummer som är 240000001 och högre kopplar du från de två lyftcylinderslangarna från slangarna som har fästs vid kopplingsfästet (Figur 16). För in hylsor i cylinderslangens snabbkopplingar.

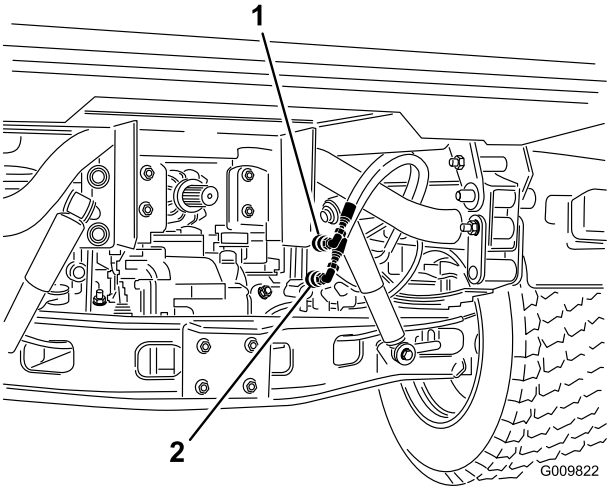

Figur 16

1. Snabbkoppling, läge ”A”
2. Snabbkoppling, läge ”B”

3. Rengör snabbkopplingarna på TopDressern (Figur 17) före anslutning. Smutsiga kopplingar kan förorena systemet. Fäst båda snabbkopplingarna på Workman efter rengöringen. Slangarna har markerats med A och B, passa ihop dem med snabbkopplingarna vid montering. Kontrollera att båda snabbkopplingarna är helt åtdragna.

Obs: Kopplingarna som visas i Figur 17 är från fordon med serienummer som är lägre än 239999999.

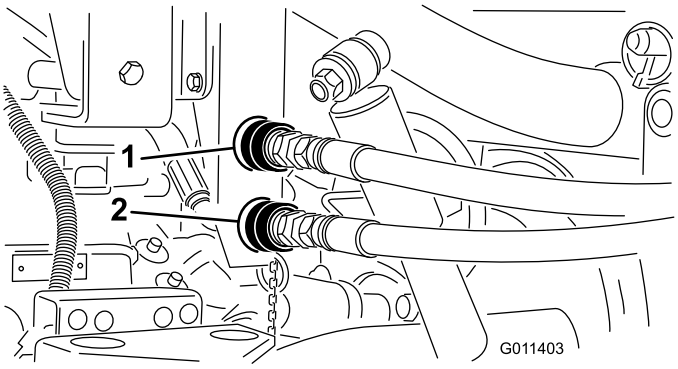

Figur 17

1. Snabbkoppling, läge ”A”
2. Snabbkoppling, läge ”B”

Viktigt: Workman-hydraulsystemet fungerar på Dexron III med automatisk transmissionsvätska. Vätskan smörjer växlarna och lagret och fungerar som vätska för driften av hydraulsystemet.

När fjärrhydraulsystemets snabbkopplingar har anslutits flödar hydraulvätska från TopDressern till fordonet. Om hydraulvätskan i TopDressern inte är samma eller motsvar fordonets hydraulvätska kan detta orsaka skador på hydraulsystemet.

Vätskekompatibiliteten ska kontrolleras och lämpliga åtgärder ska vidtas om TopDressern sedan används tillsammans med någon annan produkt som använder andra vätskor än Dexron III ATF.

⚠ VAR FÖRSIKTIG

Sänk allt tryck i systemet genom att stanna motorn och sätta den fjärrstyrda hydraulventilen i spärrläget innan du kopplar ur eller utför något arbete på hydraulsystemet.

Se till att alla hydraulledningskopplingar är åtdragna och att alla hydraulslangar och -ledningar är i gott skick innan du tillför tryck till systemet.

Håll kroppsdelar och händer borta från småläckor där hydraulolja kan spruta ut under högt tryck. Använd en kartong- eller pappersbit för att hitta hydraulläckor. Hydraulolja som läcker ut under tryck kan tränga in i huden och orsaka skada. Hydraulolja som har trängt in i huden måste opereras bort inom några få timmar av en läkare som är bekant med denna typ av skador, annars kan kallbrand uppstå.

Viktigt: Kontrollera hydrauloljenivån efter att TopDresser 1800 monterats. Kontrollera driften av TopDresser och kontrollera hydrauloljenivån igen. Om fordonet körs med låg oljenivå kan skador uppstå på pump, hydraulisk fjärrstyrning, servostyrning och fordonets växellåda. Använd Dexron III med automatisk transmissionsvätska vid behov.

4. Starta fordonets motor och testa rotationen på transportbandet och borsten. Sätt Workman-spaken för den fjärrstyrda hydraulventilen i körläget. Rotationen ska vara som i Figur 18. Om rotationen går åt motsatt håll måste snabbkopplingarna vändas.

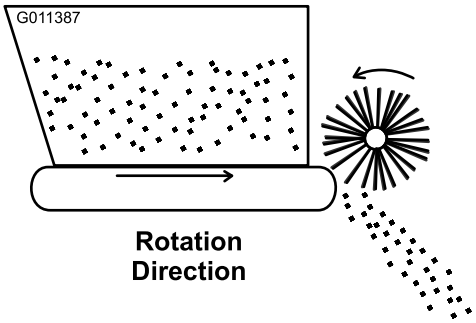

Figur 18

Viktigt: Se till att slangarna leds bort från alla vassa, heta och rörliga komponenter.

5. Gör en visuell kontroll av hydraulsystem efter tecken på lösa fästanordningar, delar som saknas och felaktigt dragna ledningar. Utför alla reparationer innan du kör maskinen igen.

Produktöversikt

Reglage

Grinddoseringskontroll

De svarta rattarna på den bakre vänstra sidan av maskinen används för att justera och låsa grinden i önskad öppet läge.

1. Lossa låsratten (Figur 19) tillräckligt för att den ska kunna glida obehindrat i spåret.
2. Ställ grindratten (Figur 19) i önskat läge och dra åt låsratten för att säkra justeringen.

Hastighetsskala

Använd hastighetsskalan (Figur 19) för att ställa in önskad flödeshastighet. Se Sandningshastighet.

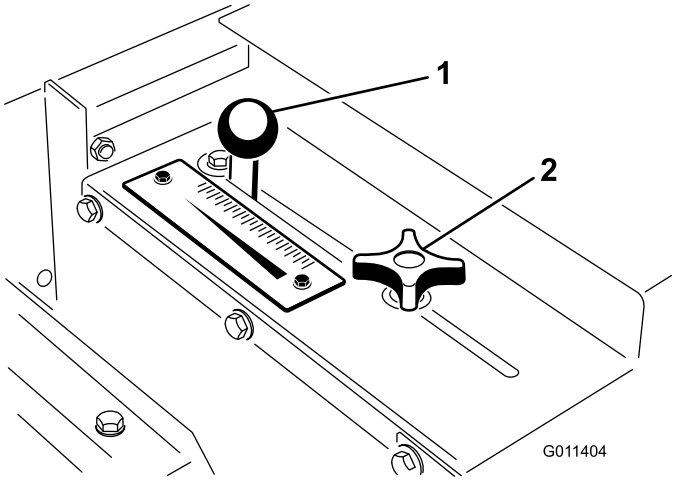

Figur 19

1. Grindjusteringsratt
2. Grindlåsratt
3. Hastighetsskala

Specifikationer

Obs: Delarnas mått och utseende kan ändras utan föregående meddelande.

Mått och vikter (ungefärliga)

Längd	137 cm
Bredd	185 cm
Spridarbredd	152 cm
Inre röjningsbredd	175 cm
Höjd	126 cm (monterad på Workman)
Fraktvikt	386 kg
Torrvikt	367 kg
Trågets kapacitet	0,5 kubikmeter

Redskap som krävs

Fjärrstyrningssystem med hydraulreglering (för fordon med serienummer som är lägre än 239999999)	Modellnr 07415
Motorhuvssats (Mitsubishi, vätskekyld, dieseldriven Workman) **eller**	Artikelnr 92-5963
Motorhuvssats (Mitsubishi, vätskekyld, bensindriven Workman) **eller**	Artikelnr 99-1214
Motorhuvssats (Daihatsu, vätskekyld, bensin- och dieseldriven Workman) **och**	Artikelnr 117–4867 (medföljer modeller i HD-serien)
Täckskyddet i 1/3-storlek (Daihatsu, vätskekyld, bensin- och dieseldriven Workman) **Obs:** Täckskyddet i 1/3-storlek passar inte om en sats för högt luftinsläpp har monterats. Ett flak i 1/3-storlek måste användas om en sats för högt luftinsläpp önskas. **eller**	Artikelnr 93-9225
Flak i 1/3-storlek	Modell-nr 07341

Rekommenderade tillbehör

Domkraft (Antal 4) Kräver: Hakbult (Antal 4)	Artikelnr 105-9482-03 Artikelnr 100-4523
Varvräknar-/hastighetsmätarsats (Mitsubishi, vätskekyld, bensindriven Workman)	Artikelnr 87-9950
Varvräknar-/hastighetsmätarsats (Mitsubishi, vätskekyld, dieseldriven Workman)	Artikelnr 87-9970
Varvräknar-/hastighetsmätarsats (luftkyld, bensindriven Workman 3000–4000)	Artikelnr 87-9960
Varvräknar-/hastighetsmätarsats (luftkyld, bensindriven Workman HD)	Artikelnr 115–7786
Varvräknar-/hastighetsmätarsats (Daihatsu, vätskekyld, bensindriven Workman 3000–4000)	Artikelnr 105-9498
Varvräknar-/hastighetsmätarsats (Daihatsu, vätskekyld, dieseldriven Workman 3000–4000)	Artikelnr 105-9499
Varvräknarsats (luftkyld, bensindriven Workman 3000–4000)	Artikelnr 107-7977
Varvräknarsats (Daihatsu, vätskekyld, bensindriven Workman 3000–4000)	Artikelnr 107-7975
Varvräknarsats (Daihatsu, vätskekyld, dieseldriven Workman 3000–4000)	Artikelnr 107-7976
Handgassats (för fordon med serienummer 240000001 och högre)	Modell 07420
Handgassats (för fordon med serienummer som är lägre än 239999999)	Modell 07416

Redskap/tillbehör

Det finns ett urval av godkända Toro-tillbehör som du kan använda för att förbättra och utöka maskinens kapacitet. Kontakta en auktoriserad återförsäljare eller distributör eller gå in på www.toro.com för att se en lista över alla godkända redskap och tillbehör.

Körning

Obs: Vänster och höger sida på maskinen är lika med förarens vänstra respektive högra sida vid normal körning.

⚠ VARNING

Roterande delar kan gripa fast eller klämma. Håll dig på avstånd från borsten och transportbandet när enheten är igång.

För att maskinen ska vara säker att använda ska du kontrollera den före varje arbetspass. Läs och se till att du förstår instruktionerna i bruksanvisningen för Toro Workman innan du använder TopDressern.

⚠ VARNING

Säkerhetsbrytarna är till för att skydda föraren och får därför inte kopplas ur. Brytarnas drift ska kontrolleras dagligen så att förreglingssystemet fungerar på Workman. Om en brytare inte fungerar ska denna bytas ut före drift. Sätt inte all tillit till säkerhetsbrytare – använd sunt förnuft!

1. Sitt i förarsätet och dra åt parkeringsbromsen.
2. Koppla ur kraftuttaget (om sådant finns) och sätt handgasreglaget i läge OFF/AV (om sådant finns).
3. Sätt Workman-handtaget till den fjärrstyrda hydraulventilen till det avstängda läget.
4. Sätt växelväljaren i NEUTRAL-läget och tryck ner kopplingsspaken.
5. Sätt i nyckeln i tändningslåset och vrid den medurs för att starta motorn. Släpp nyckeln när motorn startar.
6. Öva på att starta, köra och stanna Workman. Läs alltid och se till att du förstår bruksanvisningen för Workman innan du använder enheten.
7. Kontrollera att bandet fungerar smidigt innan du tillför material i tråget.
8. Fyll på sand eller något annat toppdressingsmaterial i tråget. Högst 0,5 kubikmeter material kan föras in i tråget. I allmänhet väger sand 45 kg per kubikfot och kan överbelasta Workman om mer än 635–680 kg lastas i tråget.

   Viktigt: När något annat redskap, t.ex. en H.D.-dragkrok, har monterats på Workman på TopDressern måste vikten för dessa redskap dras ifrån trågets lastkapacitet.

   En metod för att avgöra redskapens totalvikt är att placera bakhjulen på en våg. **Maxviktkapaciteten**

för bakaxeln i Workman 3000/4000-serien är 1 179 kg och 1 372 kg för Workman HD-serien.

⚠ FARA

En allmän regel är att lasten ska placeras jämnt fördelad både i riktning framåt-bakåt och sida-till-sida.

Transport eller toppdressing med en full last kan göra så att sanden glider. Sanden glider oftast i svängar, i uppförs- eller nedförsbacke, vid plötslig ändring av hastigheten eller under körning på ojämna underlag. Om lasten förskjuts kan fordonet välta. Var försiktig vid transport eller toppdressing med full last.

Tunga laster innebär längre bromssträcka och försämrar din förmåga att svänga snabbt utan att välta.

Luta ALDRIG TopDresser-flaket för underhåll med något material i tråget. Luta alltid TopDresser-flaket med ett tomt tråg.

9. Transport till toppdressingsområdet.
10. Justera doseringsgrinden till önskad hastighet. Lås den på plats med den svarta ratten.
11. För växelväljaren i LO-läget. Välj önskad hastighet för framåtdrift och börja köra fordonet. Se avsnittet Sandningshastighet.
12. På fordon med serienummer som är lägre än 239999999 för du tillbaka fjärrhydraulreglaget till RUN. På fordon med serienummer som är 240000001 och högre låser du det hydrauliska lyftreglaget i framåtläget. Enheten utför nu toppdressing.

Sandningshastighet

Sandningshastigheten beror på grindinställningen och växel-/höjdinställningen. Sand varierar i fuktighet och grovlek (kornstorlek) vilket påverkar hastigheten. Dessa faktorer måste beaktas när du bestämmer hur mycket sand som behövs. Testa på ett litet område för att avgöra korrekt mängd. För att öka sandningshastigheten öppnar du antingen grinden vid en högre skalmarkering eller växlar Workman till en lägre växel.

Obs: På fordon med serienummer 240000001 och högre minskar sandningshastigheten när fordonet är på. Undvik skarpa svängar vid toppdressing.

För att sandningen ska bli jämn på alla greener bör du använda en varvräknare och/eller ett handgasreglage så att motorhastigheten blir jämn vid toppdressing.

⚠ VARNING

Om fordonet välter eller slår runt på en sluttning kommer detta att orsaka allvarliga skador

Försök aldrig vända fordonet om motorn stannar eller du förlorar greppet på en sluttning

Backa alltid rakt nerför sluttningen med backväxeln i.

Backa ALDRIG nedåt i neutralläget eller med kopplingen nedtryckt så att du bara använder bromsarna.

Lägg ALDRIG till sidobrädor eller paneler på trågets ovansida för att öka lastkapaciteten. Den ökade vikten gör att fordonet välter eller rullar och leder till allvarliga skador.

Kör ALDRIG tvärs över en brant sluttning. Kör alltid rakt upp eller rakt ner. Undvik att svänga i sluttningar. Släpp inte kopplingen snabbt och panikbromsa inte. Plötsliga hastighetsändringar kan göra att maskinen välter.

Försiktighetsåtgärder för sand

TopDresser 1800 har utrustats med en flexibel grindkant (Figur 20) och fjäderbelastningsmekanism som minskar risken för att sandklumpar eller stenar samlas under driften. För att bandet ska hålla länge bör du sila sanden eller kontrollera om det finns stenar med vassa kanter som kan skada transportbandet.

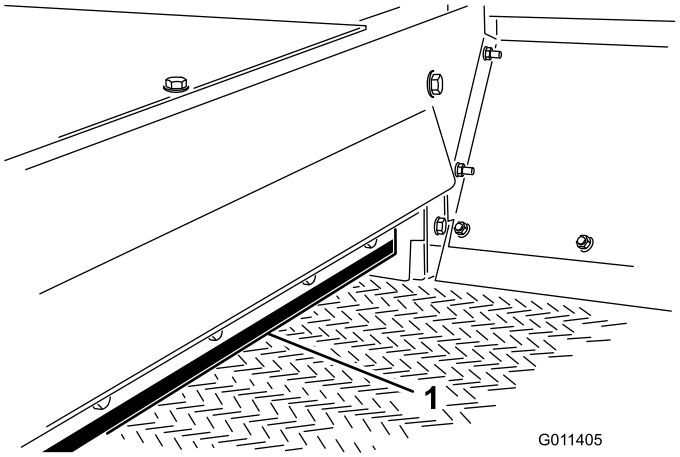

Figur 20

1. Grindkant

Användning vid kallt väder

TopDresser 1800 kan med vissa begränsningar användas vid kallt väder för att salta/sanda isiga

trottoarer. Transportbandet i PVC blir stelt i kallt väder och behöver mer ström för att bandet ska fungera. Bandets livslängd förkortas med ca 50 % om det används vid temperaturer som är lägre än 5 °C. **TopDressern får aldrig användas i temperaturer som är lägre än –7 °C.**

1. Öka bandspänningen genom att ändra fjäderkompressionen till 101 mm. Se Justera transportbandet.
2. Kör alltid bandet innan du tillför material för att se till att fukt inte har gjort så att bandsystemet har frusit. Skador på bandet eller valsen kan uppstå om bandets/drivningens vals halkar.

   Viktigt: Ställ alltid tillbaka bandspänningen till den normala fjäderkompressionen 112 mm innan du använder TopDressern i normal temperatur.

Underhåll

Obs: Vänster och höger sida på maskinen är lika med förarens vänstra respektive högra sida vid normal körning.

Rekommenderat underhåll

Underhållsintervall	Underhållsförfarande
Var 25:e timme	• Smörja smörjnipplarna

⚠ VARNING

Stäng av motorn, dra åt parkeringsbromsen och ta ut nyckeln ur tändningslåset innan maskinen servas eller justeras. Allt lastmaterial måste tas bort från tråget innan något arbete utförs under en upphöjd TopDresser. Montera alltid säkerhetsstöd på cylindrarna innan du arbetar under den upphöjda TopDressern.

Smörjning

Serviceintervall: Var 25:e timme

TopDresser 1800 har 5 smörjnipplar som måste smörjas med fett nr 2 med litiumbas.

Smörjnipplarnas placering (Figur 21) och antal är följande: Rullarnas axellager (4) och borstaxellager (1).

Viktigt: Smörj lagren för att att behålla ett litet utrymme mellan lager och hus. För mycket fett kan orsaka överhettning.

Obs: Vi rekommenderar att du inte smörjer drivkedjan om den inte blir stel av rost. Om kedjan rostar kan den smörjas lätt med ett torrt smörjmedel.

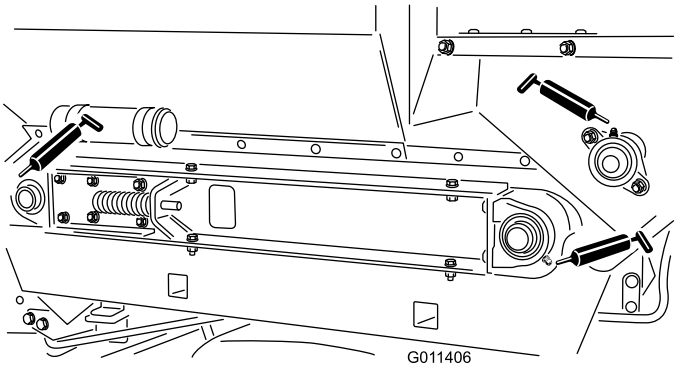

Figur 21

Borstjustering

Borsten måste ha tillräcklig kontakt med transportbandet för att toppdressingmaterial ska kunna spridas ut men transportbandet får inte begränsa borstens rotation. Du kan föra in en bit styvt papper mellan transportbandet och borsten för att kontrollera justeringen. Borsten måste ha samma höjd i sidled. Kontrollera borstjusteringen varje vecka så att de inte är slitna. Borsten slits ut under normala förhållanden och avståndet mellan borsten och transportbandet måste bibehållas för att borsten inte ska slitas ojämnt.

Obs: Om du använder fuktiga toppdressingmaterial kanske borsten måste justeras så att de sopar material från transportbandet utan att komma i nära kontakt med bandets släta delar.

1. Lossa muttrar som fäster lagerhuset (Figur 22) på maskinens högra sida.

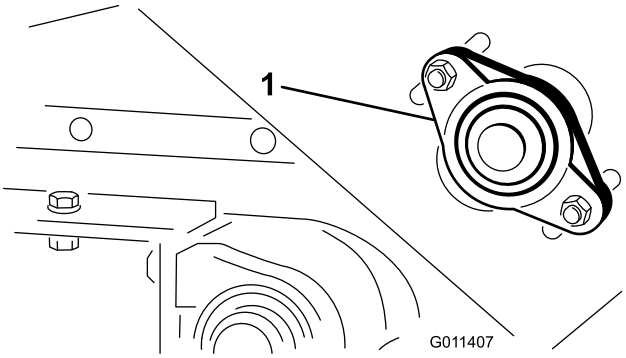

Figur 22

1. Lagerhus

2. Lossa muttrar som fäster borstmotorn (Figur 23) på maskinens vänstra sida.

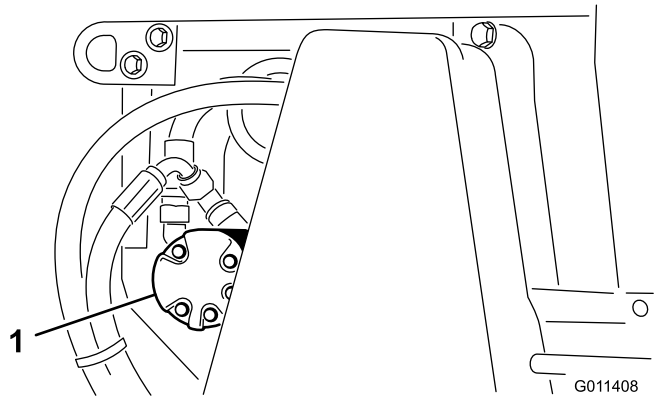

Figur 23

1. Borstmotorn

3. Skjut borsten på plats på höger sida. Dra åt muttrarna med fingrarna.
4. Skjut borsten på plats på vänster sida. Dra åt muttrarna med fingrarna.
5. För in en bit styvt papper mellan borsten och transportbandet. Borsten måste ha samma höjd i sidled.
6. Dra åt muttrarna om justeringen är korrekt. Upprepa proceduren i annat fall.

Drivkedjans spänning

Kedjan ska spännas så att den böjer sig 3,2 mm. Spänn inte åt kedjan för hårt eftersom det gör att kedjan slits ut. Använd inte maskinen med en lös kedja eftersom det gör att drevet slits ut.

Viktigt: Fästdonen på maskinens skyddsplåtar är konstruerade så att de ska sitta kvar på plåten efter att de har lossats. Lossa alla fästdon på varje plåt några varv så att plåten sitter löst, men inte är helt loss, och gå sedan tillbaka och lossa dem tills plåten kommer helt loss. Då lossar du inte skruvarna från hållarna av misstag.

1. Ta bort kedjehuset och distansbrickan (Figur 24).

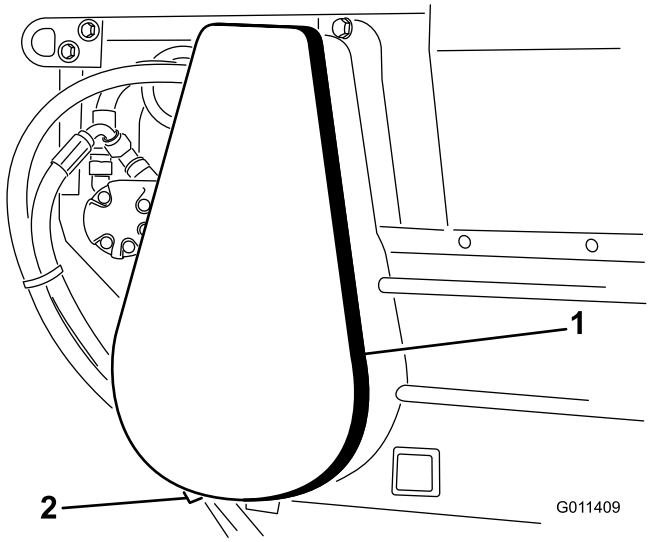

Figur 24

1. Kedjehus
2. Distansbricka (under huset)

2. Lossa bultarna och muttrarna som fäster motorn och drevet vid huvudramen (Figur 25).
3. Vrid motorn och drevet i fästspåren tills rätt spänning har uppnåtts.

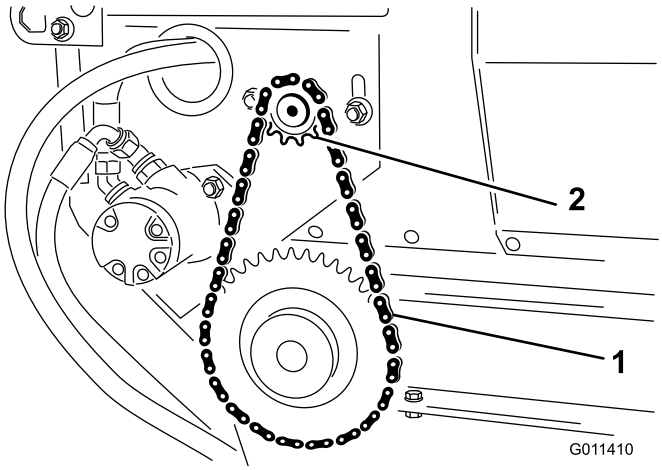

Figur 25

1. Drivkedja
2. Motor och drev

4. Dra åt fästbultarna.
5. Montera huset och distansbrickan.

Justera transportbandet

När transportbandet har justerats på korrekt sätt är varje kompressionsfjäder 112 mm. Justera transportbandet så här:

1. Lossa kontramuttrarna och justera spännstångens (Figur 26) muttrar för att erhålla önskad spänning.

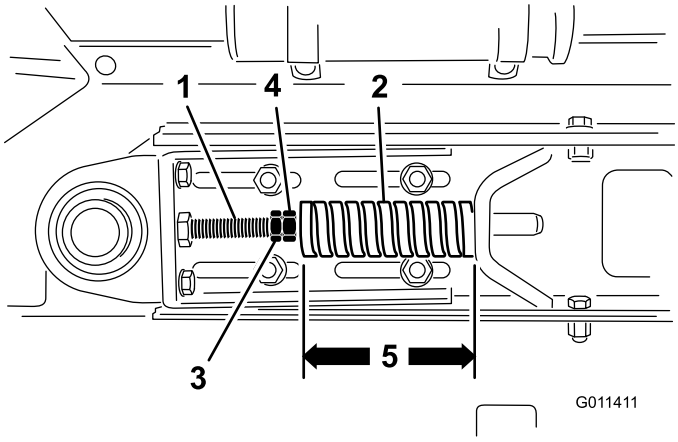

Figur 26

1. Spännstång
2. Kompressionsfjäder
3. Kontramutter
4. Mutter

2. Dra åt kontramuttrarna för att säkra justeringen.
3. Kontrollera att mittavståndet mellan transportbandets valsaxlar (Figur 27) på varje sida av maskinen är lika långt (ca 89,5 cm).

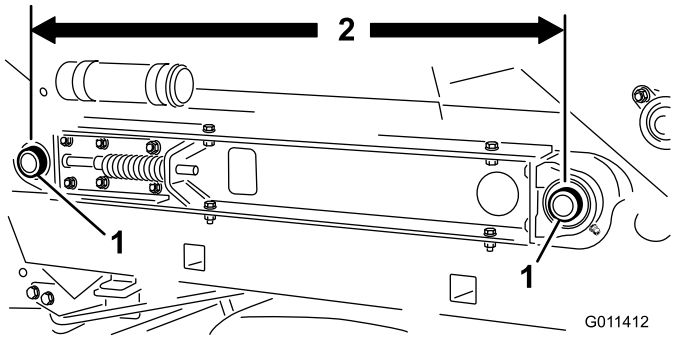

Figur 27

1. Transportbandets valsaxlar

Byta ut transportbandet

När du byter ut ett skadat eller slitet transportband ska du alltid inspektera trågets tätningar (Figur 28) och grindkanten (Figur 28) så att kanterna inte är slitna eller trasiga. Byt ut slitna eller trasiga komponenter så att det nya transportbandet fungerar korrekt.

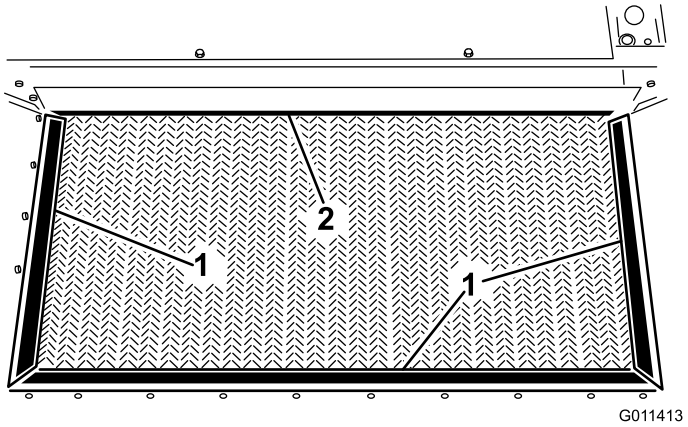

Figur 28

1. Trågtätning
2. Grindkant

Viktigt: Fästdonen på maskinens skyddsplåtar är konstruerade så att de ska sitta kvar på plåten efter att de har lossats. Lossa alla fästdon på varje plåt några varv så att plåten sitter löst, men inte är helt loss, och gå sedan tillbaka och lossa dem tills plåten kommer helt loss. Då lossar du inte skruvarna från hållarna av misstag.

1. Ta bort kedjehuset och distansbrickan (Figur 29).

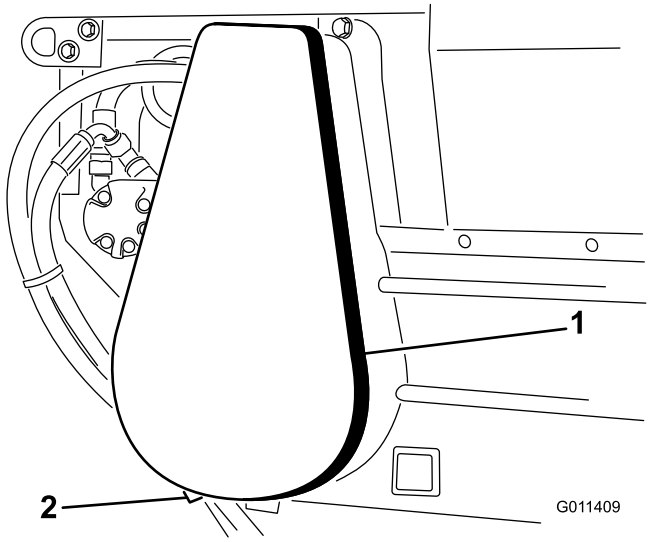

Figur 29

1. Kedjehus
2. Distansbricka (under huset)

2. Ta bort huvudlänken från kedjan och ta bort kedjan från det lilla drevet (Figur 30).

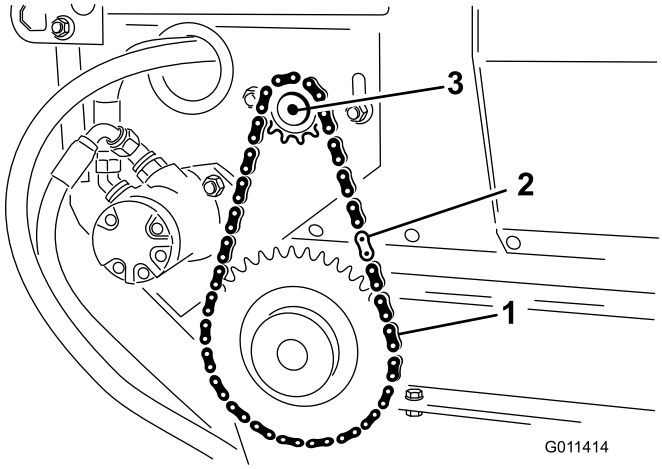

Figur 30

1. Drivkedja
2. Huvudlänk
3. Motor

Obs: Motorns fästbultar kanske måste lossas för att kedjelänken ska kunna tas i sär.

3. Lossa kontramuttrarna och muttrarna på spännstången för att frigöra fjäderspänningen (Figur 31).

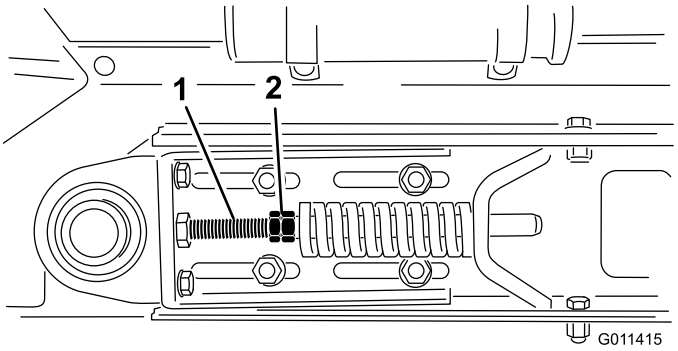

Figur 31

1. Spänningsmuttrar
2. Muttrar

4. Ta bort de två huvudskruvar, brickor och muttrar på varje sida av maskinen som fäster tråget vid glidflaket (Figur 32).

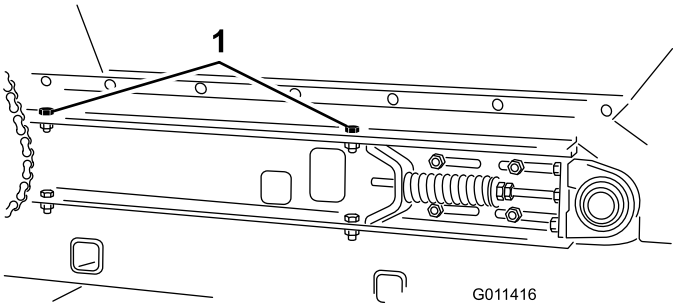

Figur 32

1. Trågets huvudskruvar för montering (höger sida visas)

5. Sväng tråget bakåt och luta det mot t.ex. en vägg eller en stege. Låt inte tråget lutas mot maskinens bakre del eftersom det kan skada borsten eller hydraulkopplingarna (Figur 33).

Viktigt: Se till att du svänger tråget förbi mittpunkten och/eller fäster det vid en vägg eller stolpe så att det inte av misstag faller på arbetsytan (Figur 33).

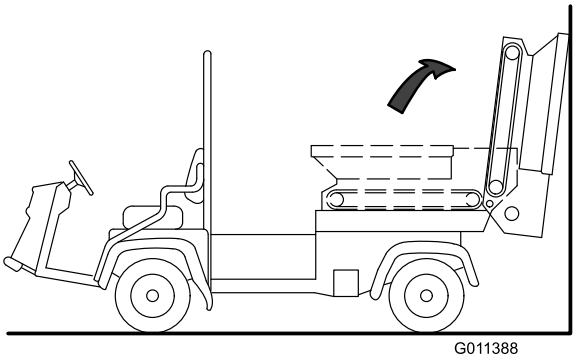

Figur 33

6. Lossa de två huvudskruvar, brickor och muttrar på höger sida av maskinen som fäster glidflaket på ramen (Figur 34). Kontrollera att fästelementen är tillräckligt lösa för att glidflaket ska kunna tippas.

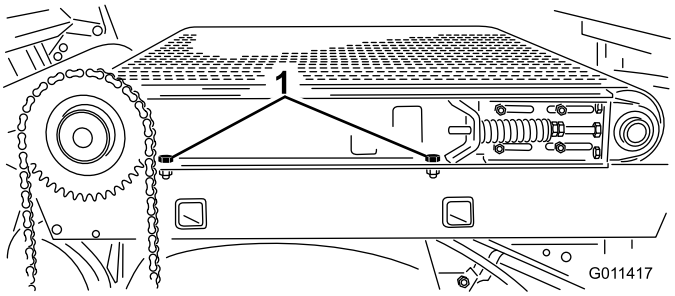

Figur 34

1. Glidflakets huvudskruvar för montering

7. Ta bort de två huvudskruvar, brickor och muttrar på vänster sida av maskinen som fäster glidflaket på ramen (Figur 35).

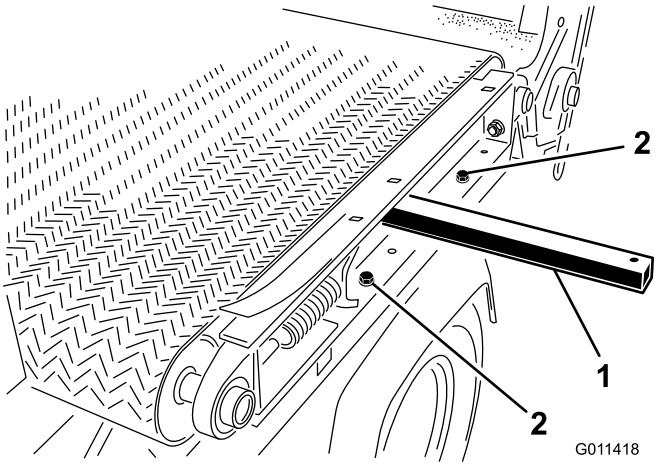

Figur 35

1. Lyftstång
2. Glidflakets huvudskruvar för montering

8. Gör så här för att ta bort bandet:
   - Skär av bandet och ta bort det från valsarna

     eller
   - för in ett bandverktyg i plast mellan varje vals och band. Vrid valsarna tills varje verktyg har placerats utanför varje vals. Verktyget måste föras in förbi fliken på bandets mitt.
   - För in en lyftstång i hållet på maskinens vänstra sida.
   - Höj upp lyftstången för att tippa glidflaket.
   - Skjut av bandet och bandverktygen från valsarna samtidigt.
9. Gör så här för att montera bandet:
   - För in en lyftstång i hålet på maskinens vänstra sida och höj up lyftstången för att tippa glidflaket (Figur 35).
   - För in bandet på valsarna så långt som det går.
   - För in ett bandverktyg i plast mellan varje vals och band. Vrid valsarna tills varje verktyg har placerats utanför varje vals. Verktyget måste föras in förbi fliken på bandets mitt.
   - Skjut bandet och bandverktygen på valsarna tills bandet är ungefär på valsarnas mitt.
   - Ta bort bandverktygen mellan bandet och valsarna.
   - Placera bandet så att fliken passar in i inriktningsspåren på varje vals.
   - Utför stegen i omvänd ordning för att montera tillbaka tråget och kedjekomponenterna.
   - Justera bandet. Se Justera transportbandet.

Felsökning

Problem med anslutning eller urkoppling av snabbkopplingar

- Trycket sjunker inte (snabbkoppling under tryck)
- Motorn körs
- Den fjärrmanövrerade hydraulventilen är inte i flytande läge (float). (Endast på fordon som har serienummer som är lägre än 239999999)

Servostyrningen är trög

- Den fjärrmanövrerade hydraulventillänken är feljusterad. (Endast på fordon som har serienummer som är lägre än 239999999)
- Låg hydrauloljenivå
- Hydrauloljan är het

Hydraulisk läcka

- Lösa anslutningar
- Anslutningarna saknar o-ring

Redskapet fungerar inte

- Snabbkopplingarna har inte aktiverats ordentligt
- Snabbkopplingarna har växlats om (felkopplats)
- Bandet glider – kontrollera spänningen

Förvaring

1. Rengör TopDresser noga, i synnerhet på trågets insida. Tråg- och transportbältsområdet ska vara fritt från återstående sandpartiklar.
2. Dra åt alla fästelement.
3. Smörj alla smörjnipplar och lager. Torka av överflödig smörjolja.
4. Enheten ska förvaras i ett utrymme som är fritt från direkt solljus för att transportbandet ska hålla längre. Om enheten förvaras utomhus bör du täcka över tråget med en presenning.
5. Kontrollera drivkedjans spänning. Justera spänningen vid behov.
6. Kontrollera transportbandets spänning. Justera spänningen vid behov.
7. Kontrollera att bandet fungerar smidigt när du tar fram TopDressern från förvaringen innan du tillsätter material i tråget.

Scheman

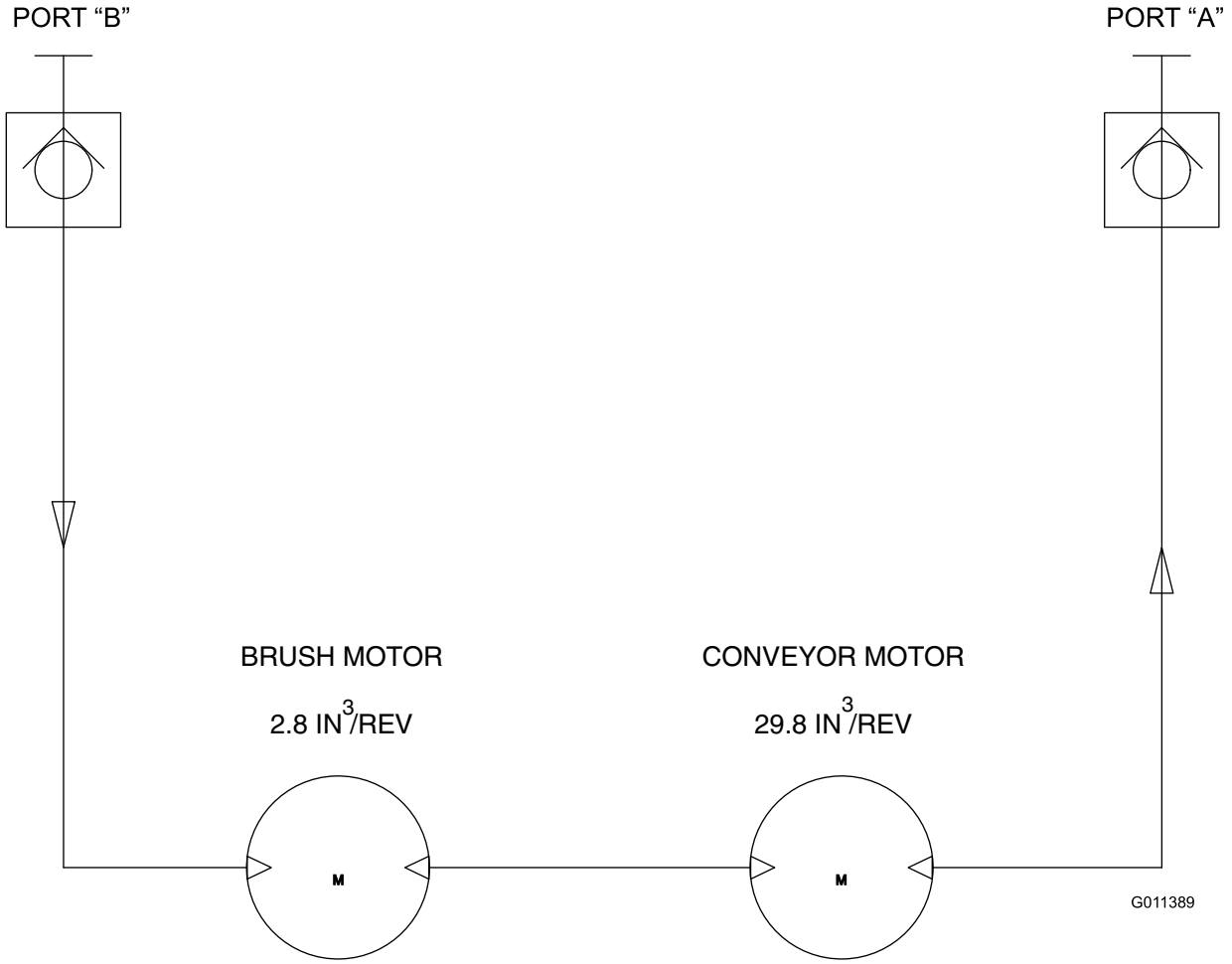

Hydraulschema (Rev. A)

Toros heltäckande garanti

Begränsad garanti

Fel och produkter som omfattas

The Toro® Company och dess dotterbolag Toro Warranty Company garanterar gemensamt, och i enlighet med ett avtal dem emellan, att din Toro-produkt (”produkten”) är fri från material- och tillverkningsfel i två år eller 1 500 körtimmar*, beroende på vilket som inträffar först. Den här garantin gäller för alla produkter förutom luftare (och för dem finns det separata garantiförklaringar). Om ett fel som omfattas av garantin föreligger, kommer vi att reparera produkten utan kostnad. Detta omfattar feldiagnos, utförande av arbetet, reservdelar och transport. Denna garanti börjar gälla det datum då produkten levereras till den ursprungliga köparen i återförsäljarledet.
* Produkten är försedd med en timmätare.

Anvisningar för garantiservice

Du är ansvarig för att meddela produktdistributören eller den auktoriserade återförsäljaren som du köpte produkten av så snart du tror att ett fel som omfattas av garantin föreligger. Om du behöver hjälp med att hitta en produktdistributör eller auktoriserad återförsäljare, eller om du har några frågor som rör dina rättigheter och skyldigheter beträffande garantin, kan du kontakta oss på:

Commercial Products Service Department
Toro Warranty Company
8111 Lyndale Avenue South
Bloomington, MN 55420-1196 USA
E-post: commercial.warranty@toro.com

Ägarens ansvar

Som ägare till produkten är du ansvarig för att utföra nödvändigt underhåll och nödvändiga justeringar i enlighet med anvisningarna i bruksanvisningen. Om du inte utför det underhåll och de justeringar som krävs kan detta leda till att ett eventuellt garantianspråk inte godkänns.

Produkter och fel som inte omfattas

Det är inte alla produkt- eller funktionsfel som kan inträffa under garantiperioden som beror på material- eller tillverkningsfel. Den här garantin omfattar inte följande:

- Produktfel som orsakats av att andra reservdelar än Toro-originaldelar har använts eller av att extra, modifierade tillbehör och produkter som inte har tillverkats av Toro har monterats och använts. I vissa fall erbjuder tillverkaren en separat garanti för sådana produkter.
- Produktfel som orsakas av underlåtenhet att utföra det underhåll och/eller de justeringar som rekommenderas. Garantianspråk kan komma att underkännas om Toro-produkten inte underhålls i enlighet med anvisningarna i stycket Rekommenderat underhåll i *bruksanvisningen*.
- Produktfel som har orsakats av felaktig, slarvig eller vårdslös användning av produkten.
- Slitdelar som förbrukas vid användning, förutom om dessa visar sig vara defekta. Exempel på slitdelar som förbrukas eller slits ut vid normal användning av produkten omfattar, men är inte begränsade till, bromsklossar, bromsbelägg, lamellbelägg, knivar, cylindrar, underknivar, luftarpinnar, tändstift, svänghjul, däck, filter, remmar samt vissa sprutkomponenter som membran, munstycken och backventiler m.m.
- Fel som orsakats av yttre påverkan. Yttre påverkan omfattar, men är inte begränsat till, väder, förvaringsomständigheter, föroreningar, användning av kylvätskor, smörjmedel, tillsatser, konstgödningsmedel, vatten eller kemikalier m.m. som ej har godkänts.
- Normalt förekommande buller, vibrationer, slitage och försämringar.
- Normalt slitage omfattar, men är inte begränsat till, skador på säten till följd av slitage eller nötning, slitage på målade ytor, repor på dekaler eller fönster m.m.

Reservdelar

Reservdelar som planeras att bytas ut i förbindelse med nödvändigt underhåll omfattas endast av garantin under perioden fram till den planerade tidpunkten för utbytet av delen. Delar som byts ut i enlighet med den här garantin omfattas av garantin under hela den återstående produktgarantin och tillfaller Toro. Toro fattar det slutliga beslutet om huruvida en befintlig del eller enhet ska repareras eller bytas ut. Toro har rätt att använda omarbetade reservdelar vid garantireparationer.

Anmärkning om garantin för djupurladdningsbatterier:

Djupurladdningsbatterier kan leverera ett särskilt totalantal kilowatt-timmar under sin livslängd. Användnings-, laddnings- och underhållstekniker kan förlänga eller minska den totala batterilivslängden. I och med att batterierna i produkten används minskar gradvis mängden användbart arbete mellan laddningsintervallerna tills dess att batteriet är helt urladdat. Ansvaret för att ersätta urladdade batterier, på grund av normal användning, faller på produktens ägare. Batterierna måste kanske bytas ut under garantiperioden, och det sker då på ägarens bekostnad.

Ägaren bekostar underhållet

Den vanliga service som krävs för Toro-produkter omfattar bland annat att finjustera motorn, smörja, rengöra, polera, byta filter och kylvätska samt att utföra det underhåll som rekommenderas. Sådan service får ägaren själv bekosta.

Allmänna villkor

Reparation av en auktoriserad Toro-distributör eller Toro-återförsäljare är den enda kompensation som du har rätt till under denna garanti.

Varken The Toro Company eller Toro Warranty Company är ansvariga för indirekta eller oförutsedda skador eller följdskador i samband med användningen av de Toro-produkter som omfattas av denna garanti. Detta inkluderar alla kostnader eller utgifter för att tillhandahålla ersättningsutrustning eller service under rimliga perioder med funktionsfel eller avsaknad av möjlighet av använda produkten medan reparationer som omfattas av garantin utförs. Det finns ingen annan uttrycklig garanti, med undantag för den emissionsgaranti som nämns nedan, om tillämplig.

Alla indirekta garantier i fråga om säljbarhet och användningslämplighet är begränsade till denna uttryckliga garantis varaktighet. I vissa stater är det inte tillåtet att undanta oförutsedda skador eller följdskador, eller att tidsbegränsa en indirekt garantis varaktighet, och i dessa fall är det möjligt att ovanstående undantag och begränsningar inte gäller.

Denna garanti ger dig specifika juridiska rättigheter, och du kan även ha andra rättigheter som varierar från stat till stat.

Anmärkning om motorgarantin:

Produktens emissionskontrollsystem kan omfattas av en separat garanti som uppfyller de krav som fastställts av den amerikanska miljömyndigheten (Environmental Protection Agency, EPA) och/eller Kaliforniens luftskyddsmyndighet (California Air Resources Board, CARB). Tidsbegränsningarna som anges ovan är inte tillämpliga i fråga om garantin för emissionskontrollsystem. Se garantiförklaringen om emissionskontroll som finns i *bruksanvisningen* eller i motortillverkarens dokumentation för ytterligare information.

Andra länder än USA och Kanada

Kunder som har köpt Toro-produkter som har exporterats från USA eller Kanada ska kontakta sin Toro-distributör (återförsäljare) för att få garantipolicyn för sitt eget land eller sin provins eller stat. Om du av någon anledning är missnöjd med din distributörs service eller har svårt att få garantiupplysningar bör du kontakta Toro-importören. I sista hand är du även välkommen att kontakta oss på Toro Warranty Company.