Form No. 3370-131 Rev A

Kit de montaje de bomba

Pulverizador para césped Multi-Pro 5800

Nº de modelo 120-8561

Instrucciones de instalación

Piezas sueltas

Utilice la tabla siguiente para verificar que no falta ninguna pieza.

Procedimiento	Descripción	Cant.	Uso
1	Arandela plana	5	Instale el kit.
	Perno de cabeza hexagonal (5/16 x 3 pulgadas)	1	
	Tuerca con arandela prensada (5/16 pulgada)	1	
	Muelle de compresión	2	

1

Piezas necesarias en este paso:

5	Arandela plana
1	Perno de cabeza hexagonal (5/16 x 3 pulgadas)
1	Tuerca con arandela prensada (5/16 pulgada)
2	Muelle de compresión

Procedimiento

1. Aparque la máquina en una superficie nivelada, pare el motor, ponga el freno de estacionamiento y retire la llave de contacto.
2. Accione todos los controles hidráulicos para aliviar la presión del sistema hidráulico.
3. Retire las 2 tuercas con arandela prensada que sujetan el amortiguador de goma a la placa de montaje del motor, y retire el amortiguador de goma (Figura 1).

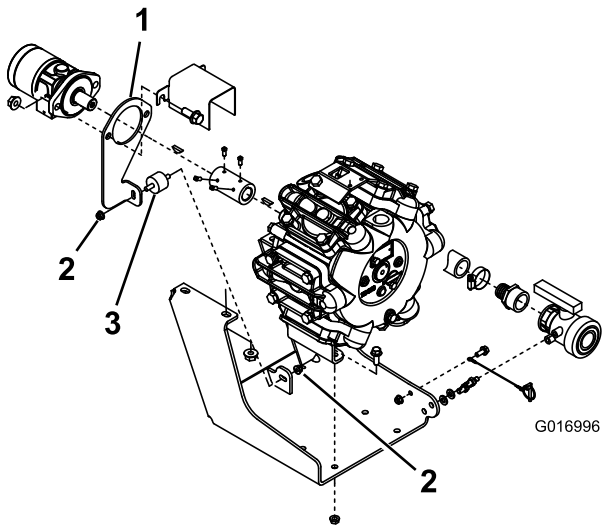

Figura 1

1. Placa de montaje del motor
2. Tuerca con arandela prensada
3. Amortiguador de goma

Nota: Deseche el amortiguador de goma y la tuerca.

4. Coloque la arandela sobre el perno de amortiguación e introdúzcalos en el taladro de montaje del soporte de montaje de la bomba de pulverización (Figura 2).

© 2011—The Toro® Company
8111 Lyndale Avenue South
Bloomington, MN 55420

Registre su producto en www.Toro.com.

CE

Traducción del original (ES)
Impreso en EE.UU.
Reservados todos los derechos

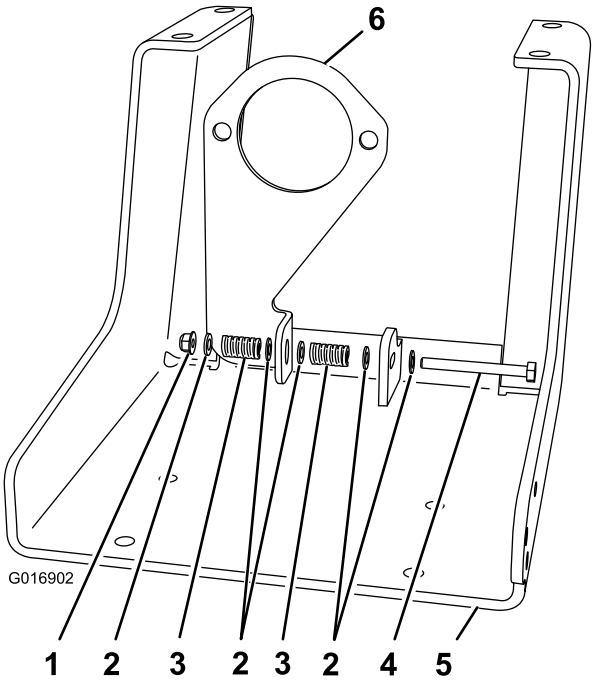

Figura 2

1. Tuerca con arandela prensada	4. Perno de amortiguación
2. Arandela	5. Soporte de montaje de la bomba
3. Muelle de compresión	6. Placa de montaje del motor

5. Coloque las piezas siguientes en el perno de amortiguación en el orden indicado: una arandela (pieza Nº 3256-23), un muelle (pieza Nº 110-5331) y una arandela (pieza Nº 3256-23) (Figura 2).
6. Introduzca el perno de amortiguación (junto con las piezas indicadas en el paso 5) en el taladro de la placa (Figura 2).
7. Coloque las piezas siguientes en el perno de amortiguación en el orden indicado: una arandela (pieza Nº 3256-23), un muelle (pieza Nº 110-8331) y una arandela (pieza Nº 3256-23), y sujételas con una contratuerca (pieza nº 104-8300) (Figura 2).
8. Apriete la tuerca hasta que quede apretada contra el muelle; deben sobresalir 2 roscas del perno de la contratuerca.