Form No. 3367-920 Rev B

Hydrauliöljyn vuodonilmaisin

Greensmaster 3300/3400 -sarjan TriFlex-ajoyksikkö

Mallinro: 04715

Asennusohjeet

Irralliset osat

Tarkista alla olevasta taulukosta, että kaikki osat on toimitettu.

Ohjeet	Kuvaus	Määrä	Käyttökohde
1	Vuodonilmaisimen säiliö	1	Asenna vuodonilmaisin.
	Suora liitin	1	
	Merkkivalo	1	
	Äänimerkki	1	
	Öljypinnan anturi	1	
	Venttiililetku	1	
	Kuusiokantapultti (1/4 × 2 tuumaa)	2	
	Suojus	1	
	Letkukiristin	4	
	Solenoidiventtiili	1	
	90 asteen hydrauliliitin	2	
	90 asteen hydrauliliitin (uurrettu)	1	
	Öljypinnan suojus	1	
	Johdinsarja	1	
	Viiveajastin (vain dieselmalleissa)	1	
	Öljypinnan suojus (vain dieselmalleissa)	1	
	Öljypinnan suojus (vain bensiinimalleissa)	1	
	Ylivuotoletku	1	
2	Mitään osia ei tarvita	–	Tarkista vuodonilmaisimen toiminta.

© 2011—The Toro® Company
8111 Lyndale Avenue South
Bloomington, MN 55420

Rekisteröi tuotteesi osoitteessa www.Toro.com.

Käännös alkuperäisestä tekstistä (FI)
Painettu Yhdysvalloissa
Kaikki oikeudet pidätetään

1

Vuodonilmaisimen asennus

Vaiheeseen tarvittavat osat:

1	Vuodonilmaisimen säiliö
1	Suora liitin
1	Merkkivalo
1	Äänimerkki
1	Öljypinnan anturi
1	Venttiililetku
2	Kuusiokantapultti (1/4 × 2 tuumaa)
1	Suojus
4	Letkukiristin
1	Solenoidiventtiili
2	90 asteen hydrauliliitin
1	90 asteen hydrauliliitin (uurrettu)
1	Öljypinnan suojus
1	Johdinsarja
1	Viiveajastin (vain dieselmalleissa)
1	Öljypinnan suojus (vain dieselmalleissa)
1	Öljypinnan suojus (vain bensiinimalleissa)
1	Ylivuotoletku

Ohjeet

1. Pysäköi kone tasaiselle alustalle, sammuta moottori, irrota virta-avain ja kytke seisontajarru.
2. Poista kuusiokantaruuvit, joilla käsikonsolin suojus on kiinnitetty, ja irrota suojus.

   Huomaa: Pidä ruuvit tallessa. Tarvitset niitä käsikonsolin suojuksen kiinnittämiseen uudelleen.
3. Reititä johdinsarja sijoittamalla merkkivalon ja hälyttimen johdot käsikonsoliin, pääjohdinsarja istuimen alle koneen toiselle puolelle ja sitten istuimen takaa vasenta runkokaidetta pitkin siten, että öljypinnan anturin ja solenoidiventtiilin johdot sijaitsevat päähydraulisäiliön lähellä (vain dieselmalleissa).

   Huomaa: Kiinnitä johdinsarja nippusiteillä pääjohdinsarjaan ja runkopalkkeihin siten, että se ei ole lähellä kuumia tai liikkuvia osia (vain dieselmalleissa).
4. Irrota tulppa käsikonsolin paneelista ja aseta merkkivalo paikalleen.
5. Kytke merkkivalon liitin pääjohdinsarjaan (vain bensiinimalleissa) tai johdinsarjaan (vain dieselmalleissa).
6. Asenna äänimerkki käsikonsolin runkoon (Kuva 1).

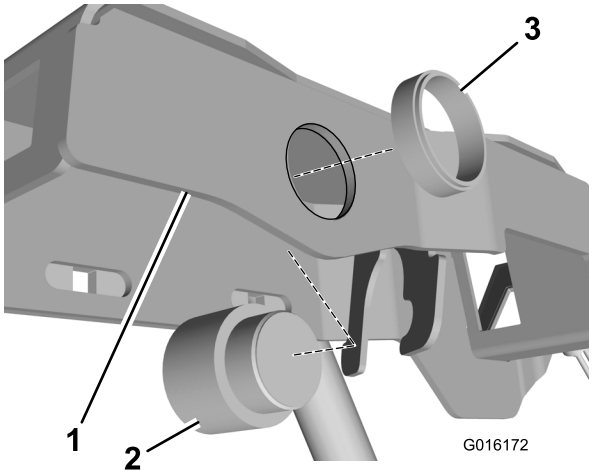

Kuva 1

1. Käsikonsolin runko
2. Äänimerkki
3. Kierteinen rengas

7. Kytke äänimerkki pääjohdinsarjaan (vain bensiinimalleissa) tai johdinsarjaan (vain dieselmalleissa).
8. Löysää letkukiristimiä ja irrota ylivuotoletku (Kuva 2).

   Huomaa: Hävitä ylivuotoletku.

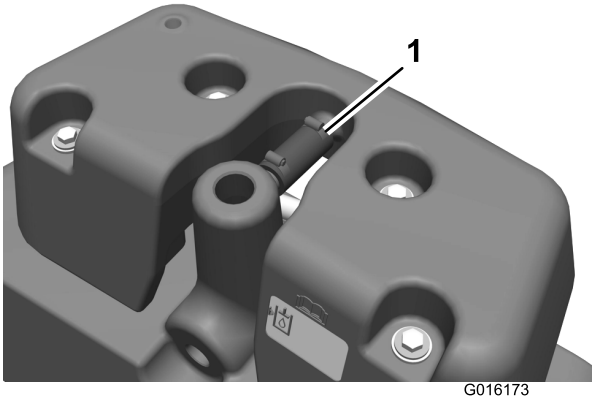

Kuva 2

1. Ylivuotoletku

9. Poista neljä pulttia ja neljä välikekappaletta, joilla ulkokotelo on kiinnitetty päähydraulisäiliöön.

Huomaa: Pidä pultit ja välikekappaleet tallessa, sillä tarvitset niitä myöhemmin vuodonilmaisimen säiliön kiinnittämiseen päähydraulisäiliöön.

10. Irrota ulkokotelo päähydraulisäiliöstä.
11. Etsi koneen öljypinnan suojus irto-osista.

Tärkeää: Sarjassa on kaksi eri öljypinnan suojusta, yksi bensiinikoneille, toinen dieselkoneille. Dieselmalleihin tarkoitettu suojus on bensiinimallien suojusta pitempi ja saattaa olla merkitty D-kirjaimella.

12. Asenna viiveajastin öljypinnan suojukseen (vain dieselmalleissa) (Kuva 3).

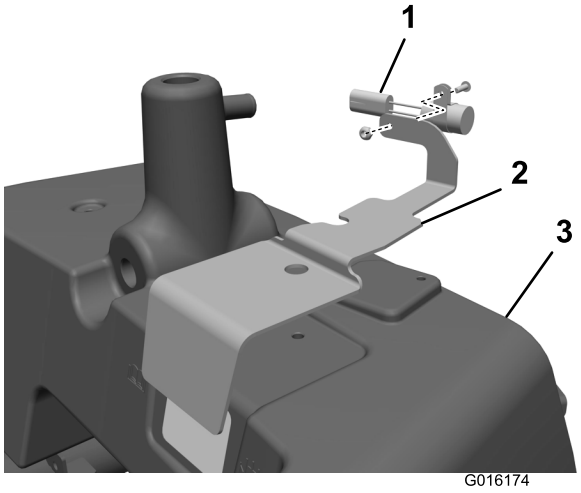

Kuva 3

1. Viiveajastin (vain dieselmalleissa)
2. Öljypinnan suojus
3. Päähydraulisäiliö

13. Aseta öljypinnan suojus paikoilleen, mutta älä kiinnitä sitä vielä päähydraulisäiliöön (Kuva 3).
14. Asenna kaksi hydrauliliitintä (90 asteen kulmassa) solenoidiventtiilin etu- ja takaosaan (Kuva 4).

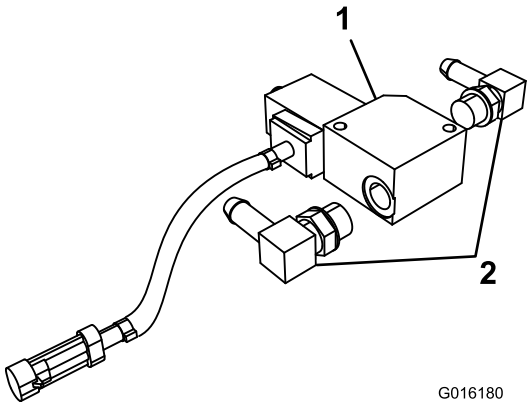

Kuva 4

1. Solenoidiventtiili
2. 90 asteen hydrauliliittimet (2)

Huomaa: Aseta 90 asteen kulmassa olevat hydrauliliittimet siten, että niihin kiinnitettävät letkut ovat asennettaessa yhdensuuntaisia maan kanssa.

15. Asenna 90 asteen kulmassa oleva uritettu hydrauliliitin päähydraulisäiliöön (Kuva 5).

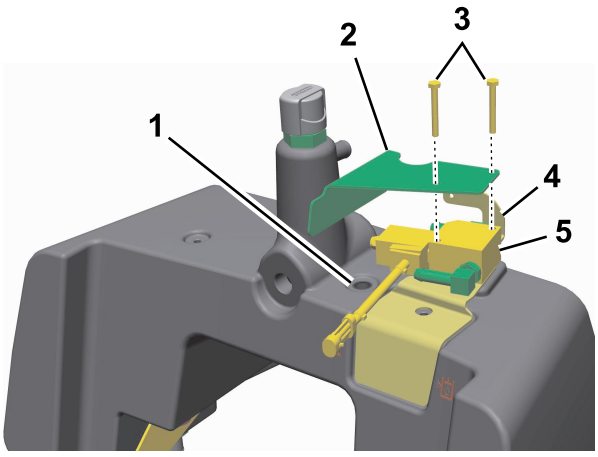

Kuva 5

1. 90 asteen uurrettu hydrauliliitin tähän
2. Suojuksen kannatin (2)
3. Kuusiokantapultit (2)
4. Öljypinnan suojus
5. Solenoidiventtiili

16. Liitä säiliöventtiilin letkun toinen pää letkukiristimellä 90 asteen kulmassa olevaan hydrauliliittimeen, joka on kiinnitetty solenoidiventtiilin etuosaan.
17. Pujota letkukiristin säiliöventtiilin letkun toisen pään yli.
18. Liitä säiliöventtiilin letkun vapaa pää 90 asteen kulmassa olevaan uurrettuun hydrauliliittimeen, joka on päähydraulisäiliössä, laskiessasi solenoidiventtiilin öljypinnan suojuksen päälle.
19. Kiinnitä öljypinnan suojus ja solenoidiventtiili päähydraulisäiliöön kahdella kuusiokantapultilla ja suojuksen kannattimella (Kuva 3).

Huomaa: Valele Never-Seize-ainetta pulttien parille kolmelle alimmalle kierteelle ennen pulttien kiinnittämistä.

20. Kiinnitä säiliöventtiilin letku letkukiristimellä 90 asteen kulmassa olevaan uurrettuun hydrauliliittimeen.
21. Asenna suora hydrauliliitin vuodonilmaisimen säiliön alapinnassa olevaan aukkoon (Kuva 6).

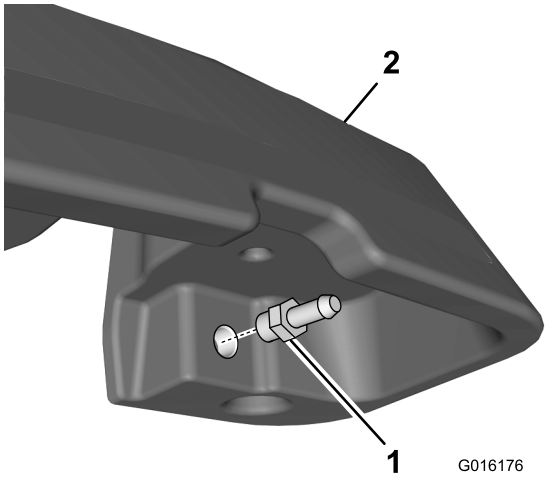

Kuva 6

1. Suora hydrauliliitin
2. Vuodonilmaisimen säiliö

22. Kiinnitä venttiililetkun toinen pää letkukiristimellä 90 asteen kulmassa olevaan hydrauliliittimeen, joka on kiinnitetty solenoidiventtiilin takaosaan.
23. Pujota letkukiristin venttiililetkun vapaan pään yli ja kiinnitä venttiililetkun pää suoraan hydrauliliittimeen, joka on vuodonilmaisimen säiliössä.
24. Kiinnitä ylivuotoletkun vapaa pää vuodonilmaisimen säiliössä olevaan putkeen letkukiristimellä (Kuva 2).
25. Kytke viiveajastimen liitin johdinsarjan liittimeen (vain dieselmalleissa).
26. Kytke solenoidiventtiilin liitin johdinsarjan liittimeen, jossa on merkintä "vuodonilmaisimen solenoidi".
27. Irrota tulppa päähydraulisäiliöstä ja asenna hydrauliöljypinnan anturi paikalleen (Kuva 7).

    Huomaa: Varmista, että hydrauliöljypinnan anturia paikallaan pitävän mutterin kummallakin puolella olevat merkkinuolet osoittavat alaspäin (Kuva 7).

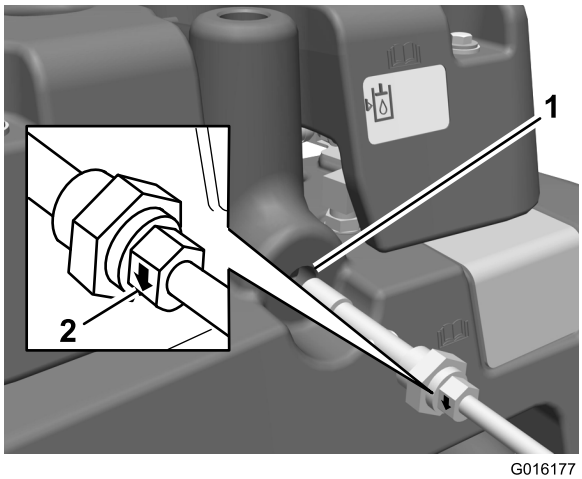

Kuva 7

1. Irrota tulppa päähydraulisäiliöstä tässä
2. Mutterin merkkinuolet (2)

28. Kytke öljypinnan anturin liitin johdinsarjan liittimeen, jossa on merkintä "vuodonilmaisimen kytkin".
29. Kiinnitä vuodonilmaisimen säiliö päähydraulisäiliöön neljällä pultilla ja neljällä välikappaleella, jotka irrotit vaiheessa 9.
30. Varmista, että kaikki liittimet ovat tiukassa.
31. Irrota huohotin, hävitä se ja täytä päähydraulisäiliö hydrauliöljyllä (Kuva 8).

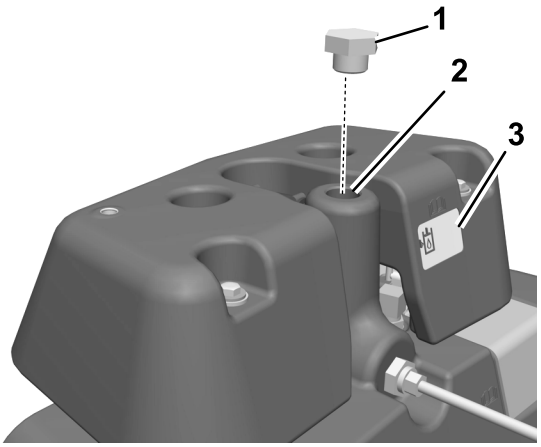

Kuva 8

1. Tulppa (korvaa huohottimen)
2. Täytä hydrauliöljyä päähydraulisäiliöön tässä
3. Tarkastuslasi

32. Aseta tulppa huohottimen paikalle (Kuva 8).
33. Täytä vuodonilmaisimen säiliöön hydrauliöljyä, kunnes öljynpinta on säiliön tarkastuslasin keskellä (Kuva 8).
34. Asenna hydrauliliitin, huohottimen istukka ja huohotin vuodonilmaisimen säiliöön esitetyllä tavalla (Kuva 9).

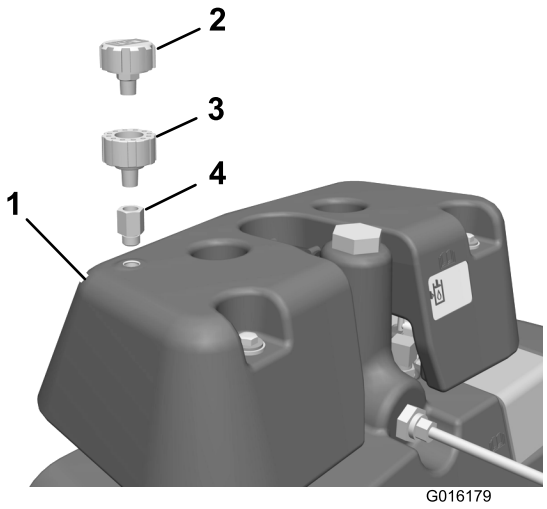

Kuva 9

1. Vuodonilmaisimen säiliö
2. Huohotin
3. Huohottimen istukka
4. Hydrauliliitin

35. Kiinnitä käsikonsolin suojus paikoilleen kuusiokantaruuveilla, jotka irrotit vaiheessa 2.

2

Vuodonilmaisimen toiminnan tarkistus

Mitään osia ei tarvita

Järjestelmän toiminnan tarkistus

Vuodonilmaisinjärjestelmän avulla hydraulijärjestelmän öljyvuodot havaitaan nopeasti. Jos päähydraulisäiliön öljyn määrä vähenee 118–177 ml, säiliön öljypinnan anturin kohokytkin sulkeutuu. Yhden sekunnin kuluttua kuuluu hälytysääni (Kuva 10). Normaalissa käytössä öljy lämpenee ja laajenee, jolloin öljyä siirtyy apusäiliöön. Öljy voi palata pääsäiliöön, kun virtalukko kytketään pois päältä.

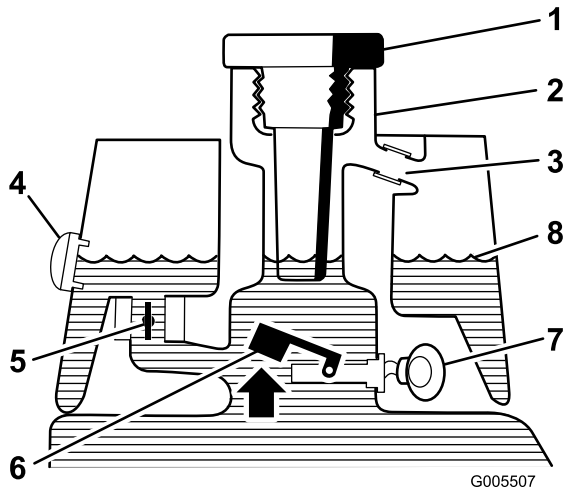

Kuva 10

Ennen käynnistystä (öljy kylmää)

1. Täyttötulppa
2. Täyttökaula
3. Ylivuotoputki
4. Tarkastuslasi
5. Solenoidiventtiili auki
6. Kohokytkin auki
7. Varoitussummeri: Ei ääntä
8. Nesteen pinta (kylmä)

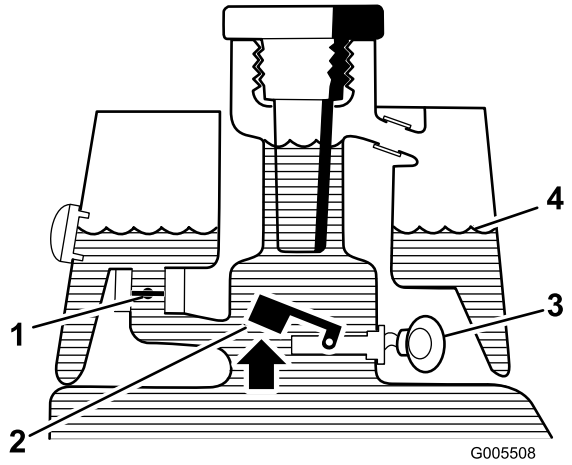

Kuva 11

Normaali käyttö (öljy lämmin)

1. Solenoidiventtiili kiinni
2. Kohokytkin auki
3. Varoitussummeri: Ei ääntä
4. Nesteen pinta (lämmin)

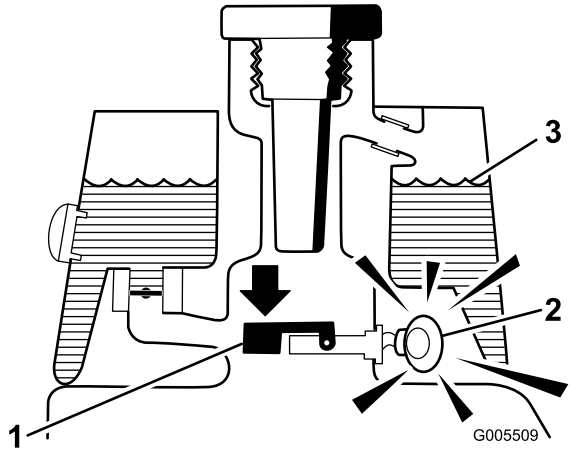

Kuva 12

Vuotovaroitus!

1. Kohokytkin kiinni; nesteen taso 118–177 ml
2. Kuuluu äänimerkki
3. Nesteen pinta (lämmin)

Vuodonilmaisinjärjestelmän toiminnan tarkistus

1. Siirrä virtalukko Päällä-asentoon ja käynnistä moottori.
2. Irrota kaksi hydraulisäiliön tulppaa säiliön kaulasta.
3. Työnnä puhdas puikko tai ruuvimeisseli säiliön kaulaan ja paina öljypinnan anturin kohokytkintä varovasti alaspäin (Kuva 13): Hälytysäänen pitäisi kuulua yhden sekunnin kuluttua.

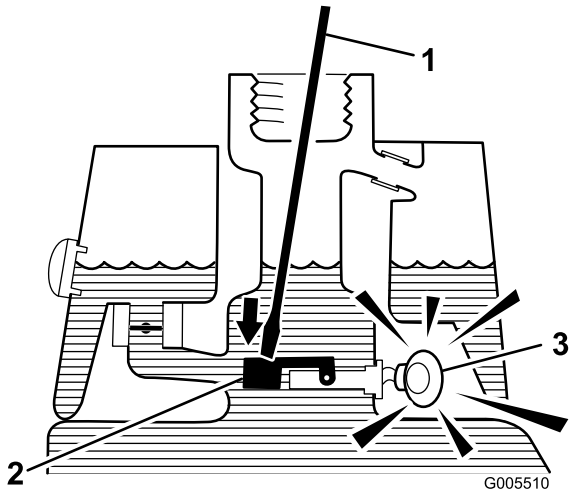

Kuva 13

1. Puhdas puikko tai ruuvimeisseli
2. Paina kohokytkintä
3. Varoitussummeri

4. Vapauta koho: Hälytysäänen pitäisi vaieta.
5. Asenna sihti ja hydraulisäiliön tulppa.
6. Siirrä virtalukko Pois-asentoon.

Huomautuksia:



Count on it.