Form No. 3367-922 Rev B

Kit rivelatore di perdite di olio idraulico

Trattorini Greensmaster 3300/3400 Serie TriFlex

Nº del modello 04715

Istruzioni di installazione

Parti sciolte

Verificate che sia stata spedita tutta la componentistica, facendo riferimento alla seguente tabella.

Procedura	Descrizione	Qté	Uso
1	Serbatoio rivelatore di perdite	1	Installate il rivelatore di perdite.
	Raccordo diritto	1	
	Spia luminosa	1	
	Allarme acustico	1	
	Sensore livello olio	1	
	Flessibile valvola	1	
	Bullone a testa esagonale (1/4 x 2 pollici)	2	
	Schermo di protezione	1	
	Fascetta stringitubo	4	
	Gruppo valvola solenoide	1	
	Raccordo idraulico a 90 gradi	2	
	Raccordo idraulico a 90 gradi (bordato)	1	
	Coperchio livello olio	1	
	Cablaggio elettrico	1	
	Timer ritardato (solo modello diesel)	1	
	Coperchio livello olio (solo modello diesel)	1	
	Coperchio livello olio (solo modello gas)	1	
	Flessibile di troppo pieno	1	
2	Non occorrono parti	–	Controllate il funzionamento del rivelatore di perdite.

© 2011—The Toro® Company
8111 Lyndale Avenue South
Bloomington, MN 55420

Registrate il vostro prodotto presso www.Toro.com.

Traduzione dell'originale (IT)
Stampato negli USA
Tutti i diritti sono riservati

1

Installazione del rivelatore di perdite.

Parti necessarie per questa operazione:

1	Serbatoio rivelatore di perdite
1	Raccordo diritto
1	Spia luminosa
1	Allarme acustico
1	Sensore livello olio
1	Flessibile valvola
2	Bullone a testa esagonale (1/4 x 2 pollici)
1	Schermo di protezione
4	Fascetta stringitubo
1	Gruppo valvola solenoide
2	Raccordo idraulico a 90 gradi
1	Raccordo idraulico a 90 gradi (bordato)
1	Coperchio livello olio
1	Cablaggio elettrico
1	Timer ritardato (solo modello diesel)
1	Coperchio livello olio (solo modello diesel)
1	Coperchio livello olio (solo modello gas)
1	Flessibile di troppo pieno

Procedura

1. Parcheggiate la macchina su terreno pianeggiante, spegnere il motore, togliete la chiave di accensione e inserite il freno di stazionamento.
2. Rimuovete le viti a testa esagonale che fissano il coperchio del bracciolo della consolle e il coperchio.

   Nota: Conservate le viti per fissare in seguito il coperchio del bracciolo della consolle.
3. Fate passare il cablaggio posizionando l'indicatore luminoso e i conduttori dell'allarme nel bracciolo della consolle, seguendo il cablaggio principale sotto il sedile fino all'altro lato della macchina e successivamente dietro il sedile, lungo la guida sinistra, in modo che i connettori del sensore di livello olio e della valvola solenoide siano vicini al serbatoio idraulico principale (solo modello diesel).

   Nota: Mediante delle fascette per cavi assicurate il cablaggio al cablaggio principale e al longherone del telaio, in modo che stia distante da parti surriscaldate o in movimento (solo modello diesel).
4. Rimuovete il tappo sul pannello del bracciolo della consolle e inserite l'indicatore luminoso.
5. Unite il connettore dell'indicatore luminoso al cablaggio principale (solo modello a gas) o al cablaggio del kit (solo modello diesel).
6. Installate l'allarme acustico nel telaio del bracciolo della console (Figura 1).

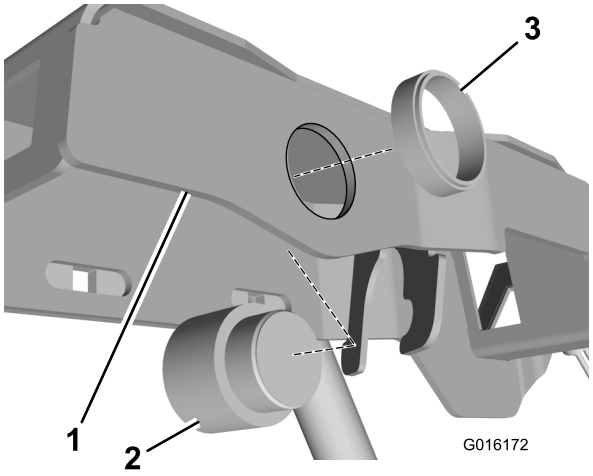

Figura 1

1. Telaio del bracciolo della consolle
2. Allarme acustico
3. Anello filettato

7. Unite l'allarme acustico al cablaggio principale (solo modello a gas) o al cablaggio del kit (solo modello diesel).
8. Allentate i morsetti senza fine e rimuovete il flessibile di troppo pieno (Figura 2).

   Nota: Smaltite il flessibile di troppo pieno.

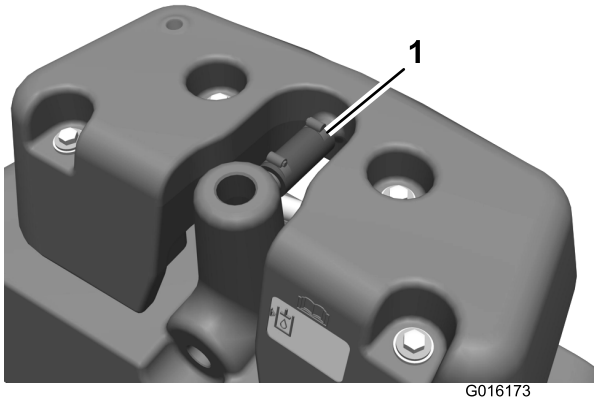

Figura 2

1. Flessibile di troppo pieno

9. Rimuovete i 4 bulloni e i 4 distanziali che fissano il vano esterno al serbatoio idraulico principale.

   Nota: Conservate i bulloni e i distanziali per fissare successivamente il serbatoio del rivelatore di perdite al serbatoio idraulico principale.

10. Togliete il vano esterno dal serbatoio idraulico principale.
11. Individuate il coperchio di livello olio della macchina tra le parti sciolte.

    Importante: Nel kit vi sono due diversi coperchi di livello olio, uno per le macchine a gas, l'altro per le macchine diesel. Il coperchio del modello diesel è più lungo del coperchio del modello gas e può avere una "D" incisa.

12. Installate il timer ritardato sul coperchio di livello olio (solo modello diesel) (Figura 3).

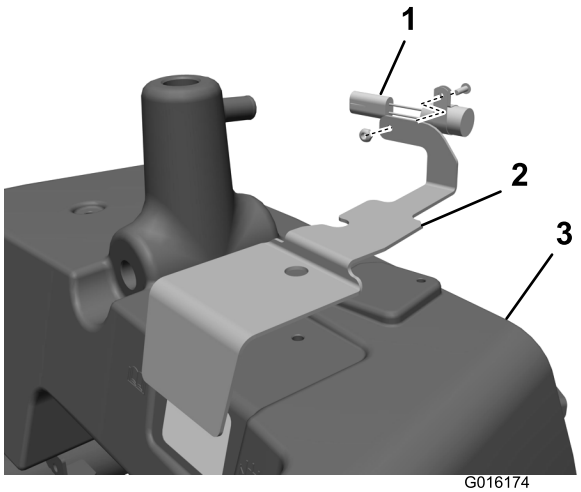

Figura 3

1. Timer ritardato(solo modello diesel)
2. Coperchio livello olio
3. Serbatoio idraulico principale

13. Posizionate il coperchio di livello olio, ma non fissatelo ancora al serbatoio idraulico principale (Figura 3).
14. Installate 2 raccordi idraulici (90 gradi) davanti e dietro la valvola solenoideFigura 4.

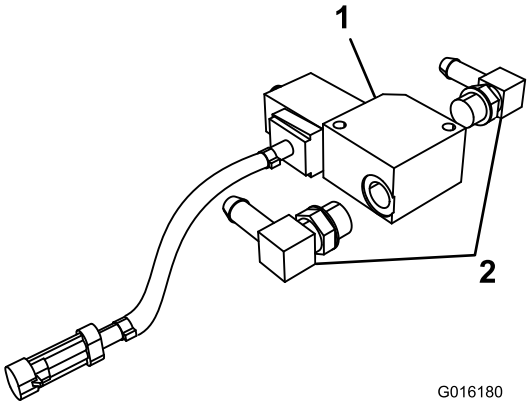

Figura 4

1. Valvola solenoide
2. Raccordi idraulici a 90 gradi (2)

Nota: Posizionate i raccordi idraulici a 90 gradi in modo che i flessibili siano fissati a essi parallelamente al terreno, all'installazione.

15. Installate il raccordo idraulico a 90 gradi bordato al serbatoio idraulico principale (Figura 5).

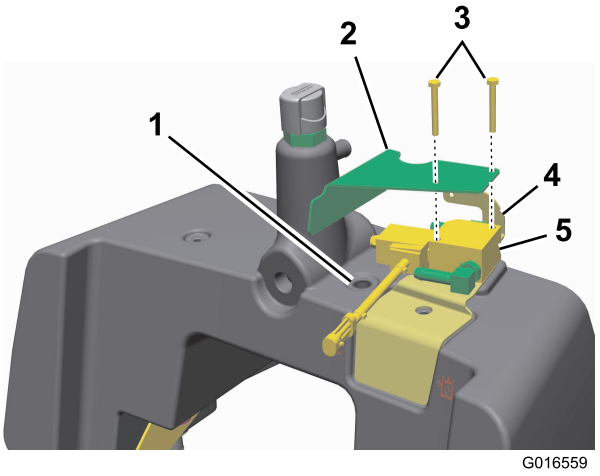

Figura 5

1. Raccordo idraulico a 90 gradi bordato
2. Staffa dello schermo di protezione (2)
3. Bulloni a testa esagonale (2)
4. Coperchio livello olio
5. Gruppo valvola solenoide

16. Installate un'estremità del flessibile valvola del serbatoio al raccordo idraulico a 90 gradi davanti alla valvola solenoide con un morsetto senza fine.
17. Fate scorrere un morsetto senza fine all'altra estremità del flessibile valvola del serbatoio.

18. Collegate l'estremità libera del flessibile valvola del serbatoio al raccordo idraulico bordato a 90 gradi sul serbatoio principale in modo da abbassare il gruppo valvola solenoide sul coperchio di livello olio.
19. Installate il coperchio di livello olio e il gruppo valvola solenoide sul serbatoio idraulico principale con 2 bulloni a testa esagonale e la staffa dello schermo di protezione (Figura 3).

    Nota: Prima di installare i bulloni, ricoprite 2 o 3 filetti in basso con Never-Seize.
20. Fissate l'estremità del flessibile valvola serbatoio sul raccordo idraulico a 90 gradi bordato con il morsetto senza fine.
21. Installate il raccordo idraulico diritto nell'apertura sul lato inferiore del serbatoio del rivelatore di perdite (Figura 6).

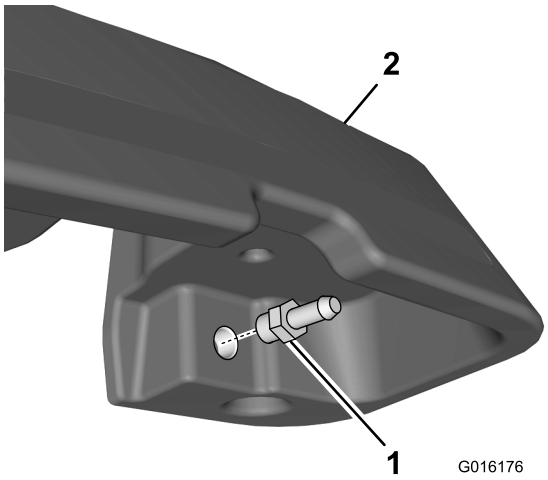

Figura 6

1. Raccordo idraulico diritto
2. Serbatoio rivelatore di perdite

22. Fissate un'estremità del flessibile valvola al raccordo idraulico a 90 gradi collegato dietro la valvola solenoide con un morsetto senza fine.
23. Fate scorrere il morsetto senza fine sull'estremità del flessibile valvola e fissate tale estremità del raccordo valvola al raccordo idraulico diritto sul serbatoio del rivelatore di perdite.
24. Fissate l'estremità libera del flessibile di troppo pieno al tubo del serbatoio del rivelatore di perdite con un morsetto senza fine (Figura 2).
25. Collegate il connettore del timer ritardato al connettore sul cablaggio (solo modello diesel).
26. Collegate il connettore della valvola solenoide al connettore indicato con "Solenoide rivelatore perdite" sul cablaggio.
27. Rimuovete il tappo sul serbatoio idraulico principale e installate il sensore di livello olio idraulico (Figura 7).

    Nota: Verificare che la freccia dell'indicatore su ambo i lati del dado di fissaggio del sensore di livello dell'olio idraulico sia rivolta verso il basso (Figura 7).

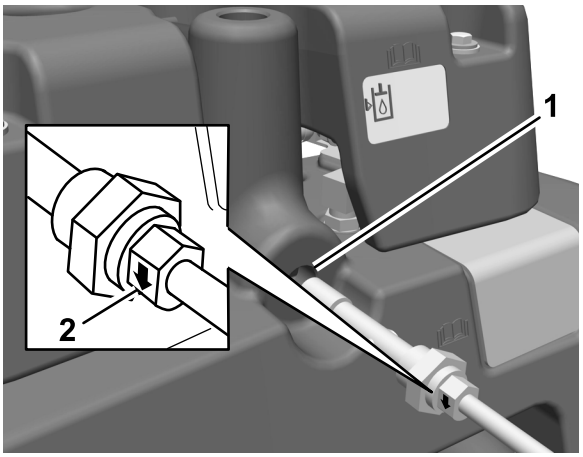

Figura 7

1. Rimuovete il tappo dal serbatoio idraulico principale.
2. Freccia indicatore su dado (2)

28. Collegate il connettore del sensore dell'olio al connettore indicato con "Interruttore rivelatore perdite" sul cablaggio.
29. Fissate il serbatoio del rivelatore di perdite sul serbatoio idraulico principale con 4 bulloni e 4 distanziali rimossi al punto fase 9.
30. Verificate che i raccordi siano serrati.
31. Togliete ed eliminate lo sfiatatoio e rabboccate il serbatoio idraulico principale con olio idraulico (Figura 8).

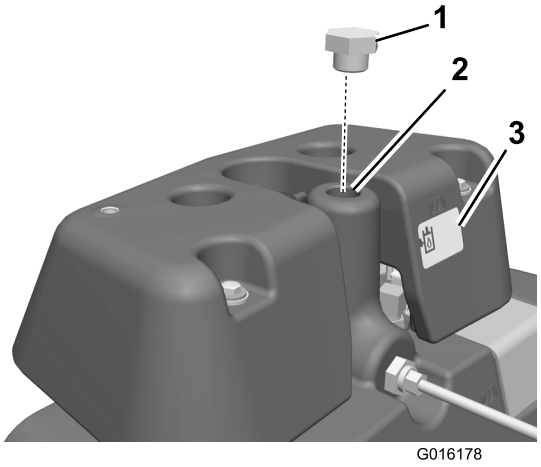

Figura 8

1. Tappo (sostituisce lo sfiatatoio)
2. Riempite con olio idraulico per rabboccare il il serbatoio idraulico principale.
3. Spia di livello

32. Posizionate il tappo sullo sfiatatoio (Figura 8).
33. Riempite il serbatoio del rivelatore di perdite con olio idraulico finché il livello dell'olio è a metà della spia di livello sul serbatoio (Figura 8).
34. Installate raccordo idraulico, adattatore sfiatatoio e sfiatatoio sul serbatoio del rivelatore di perdite mostrato in (Figura 9).

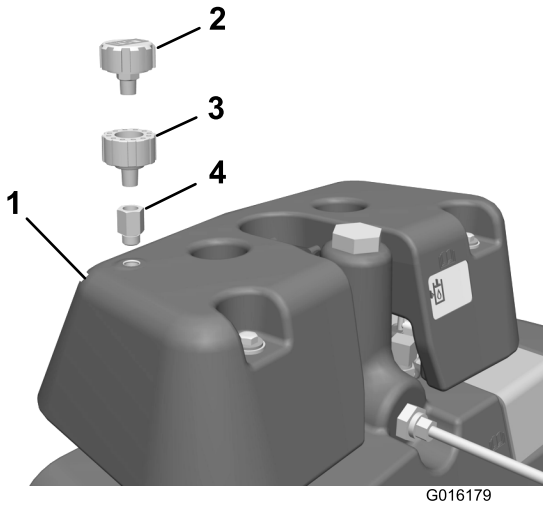

Figura 9

1. Serbatoio rivelatore di perdite
2. Sfiatatoio
3. Adattatore sfiatatoio
4. Raccordo idraulico

35. Installate il coperchio del bracciolo della console utilizzando le sei viti a testa esagonale rimosse al punto 2.

2

Controllo del funzionamento del rivelatore di perdite

Non occorrono parti

Controllo del funzionamento del sistema

Il sistema di rivelazione delle perdite è previsto per agevolare il rilevamento tempestivo di perdite di olio nell'impianto idraulico. Se l'olio nel serbatoio idraulico principale scende di 118 - 177 ml, l'interruttore a galleggiante del livello dell'olio nel serbatoio si chiude. Dopo un secondo scatta l'allarme per avvertire l'operatore (Figura 10). L'espansione dell'olio, causata dal normale riscaldamento durante il funzionamento della macchina, favorisce il trasferimento dell'olio nel relativo serbatoio ausiliario. Quando spegnete l'interruttore di accensione, l'olio ritorna nel serbatoio principale.

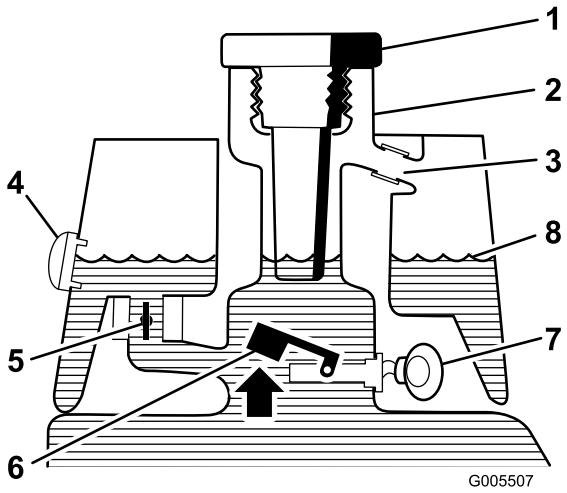

Figura 10

Prima dell'avviamento (olio freddo)

1. Tappo di riempimento
2. Collo del bocchettone di riempimento
3. Tubo di troppopieno
4. Spia di livello
5. Elettrovalvola di ritorno aperta
6. Interruttore del galleggiante rialzato aperto
7. Cicalino di allarme: Nessun rumore
8. Livello del fluido (freddo)

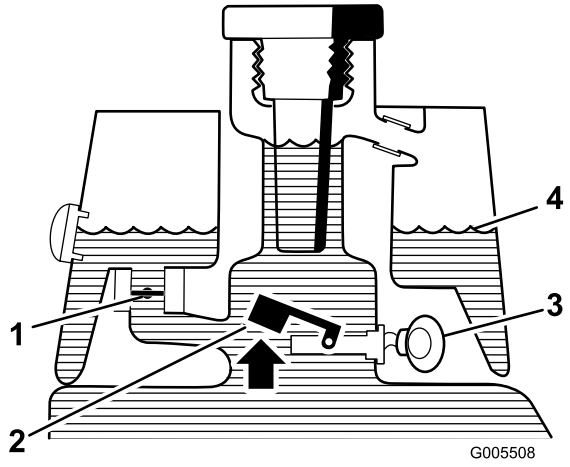

Figura 11

Funzionamento normale (olio caldo)

1. Elettrovalvola di ritorno chiusa
2. Interruttore del galleggiante rialzato aperto
3. Cicalino di allarme: Nessun rumore
4. Livello del fluido (caldo)

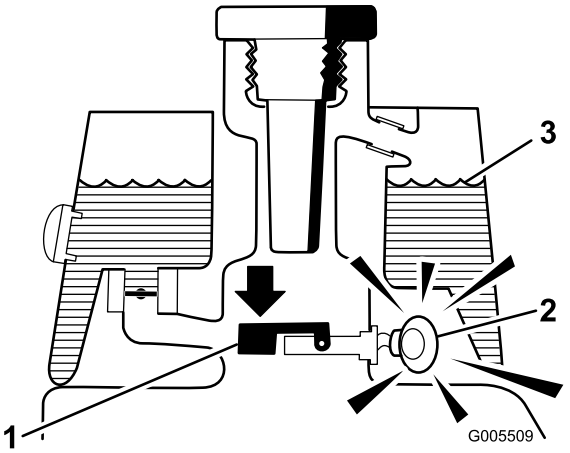

Figura 12

Allarme perdita!

1. Interruttore del galleggiante abbassato chiuso; livello del fluido sceso di 118-177 ml
2. Il cicalino di allarme suona
3. Livello del fluido (caldo)

Controllo del funzionamento del sistema di rivelazione perdite

1. Spostate l'interruttore di accensione in posizione ON e avviate il motore.
2. Togliete il tappo del serbatoio idraulico dal collo del serbatoio.
3. Inserite nel collo del serbatoio un'asta o un cacciavite puliti, e premete con cautela il galleggiante del sensore del livello dell'olio (Figura 13): Dopo un secondo dovrebbe scattare l'allarme.

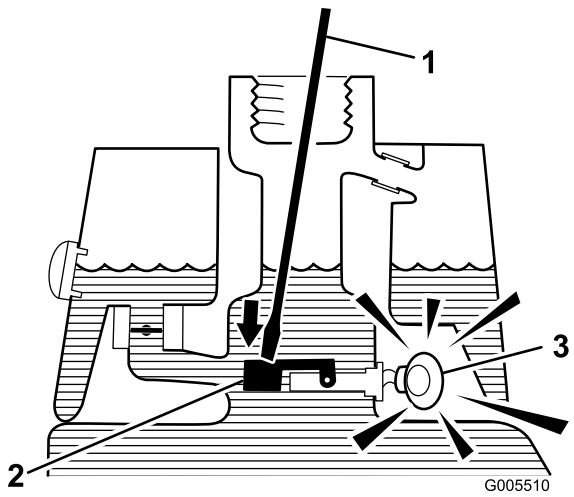

Figura 13

1. Pulite l'asta o il cacciavite
2. Premete l'interruttore
3. Cicalino di allarme

4. Rilasciate il galleggiante: L'allarme deve cessare.
5. Montate il vaglio del filtro e il tappo del serbatoio idraulico,
6. e spostate l'interruttore di accensione in posizione Off.

Note:



Count on it.