Form No. 3367-924 Rev B

Set met olielekdetector voor hydraulisch systeem

Greensmaster 3300/3400-serie TriFlex tractie-eenheid

Modelnr.: 04715

Installatie-instructies

Losse onderdelen

Gebruik onderstaande lijst om te controleren of alle onderdelen zijn geleverd.

Procedure	Omschrijving	Hoeveelheid	Gebruik
1	Lekdetectortank	1	Monteer de lekdetector.
	Rechte fitting	1	
	Controlelampje	1	
	Audioalarmsysteem	1	
	Oliepeilsensor	1	
	Klepslang	1	
	Zeskantbout (1/4 x 2 inch)	2	
	Scherm	1	
	Slangklem	4	
	Solenoïdeklep	1	
	Hydraulische fitting van 90 graden	2	
	Hydraulische fitting van 90 graden (gebogen)	1	
	Oliepeildeksel	1	
	Kabelboom	1	
	Vertragingsrelais (alleen dieselmotoren)	1	
	Oliepeildeksel (alleen dieselmotoren)	1	
	Oliepeildeksel (alleen benzinemotoren)	1	
	Overloopslang	1	
2	Geen onderdelen vereist	–	De werking van de lekdetector controleren.

© 2011—The Toro® Company
8111 Lyndale Avenue South
Bloomington, MN 55420

Registreer uw product op www.Toro.com.

Vertaling van de oorspronkelijke tekst (NL)
Gedrukt in de VS
Alle rechten voorbehouden

1

Lekdetector monteren

Benodigde onderdelen voor deze stap:

1	Lekdetectortank
1	Rechte fitting
1	Controlelampje
1	Audioalarmsysteem
1	Oliepeilsensor
1	Klepslang
2	Zeskantbout (1/4 x 2 inch)
1	Scherm
4	Slangklem
1	Solenoïdeklep
2	Hydraulische fitting van 90 graden
1	Hydraulische fitting van 90 graden (gebogen)
1	Oliepeildeksel
1	Kabelboom
1	Vertragingsrelais (alleen dieselmotoren)
1	Oliepeildeksel (alleen dieselmotoren)
1	Oliepeildeksel (alleen benzinemotoren)
1	Overloopslang

Procedure

1. Parkeer het voertuig op een horizontaal oppervlak, zet de motor af, verwijder het sleuteltje uit het contact en stel de parkeerrem in werking.
2. Verwijder de zeskantschroeven waarmee het deksel van de bedieningsarm bevestigd is en verwijder het deksel.

   Opmerking: Bewaar de schroeven om het deksel later opnieuw te monteren.
3. Leid de kabelboom door de bedrading van het controlelampje en het alarm in de bedieningsarm te plaatsen. Volg de hoofdkabelboom onder de stoel naar de andere kant van de machine en vervolgens achter de stoel langs de linkerrail zodat de leidingen van de oliepeilsensor en de solenoïdeklep zich dicht bij de hydraulische hoofdtank bevinden (alleen dieselmodellen).

   Opmerking: Gebruik kabelbinders om de kabelboom te bevestigen aan de hoofdkabelboom en de framebalken, op een veilige afstand van warme of bewegende onderdelen (alleen dieselmotoren).
4. Verwijder de plug uit het paneel van de bedieningsarm en breng het waarschuwingslampje aan.
5. Verbind de aansluiting van het waarschuwingslampje met de hoofdkabelboom (alleen benzinemodellen) of met de kabelboom van de set (alleen dieselmodellen).
6. Monteer het audioalarmsysteem op het frame van de bedieningsarm (Figuur 1).

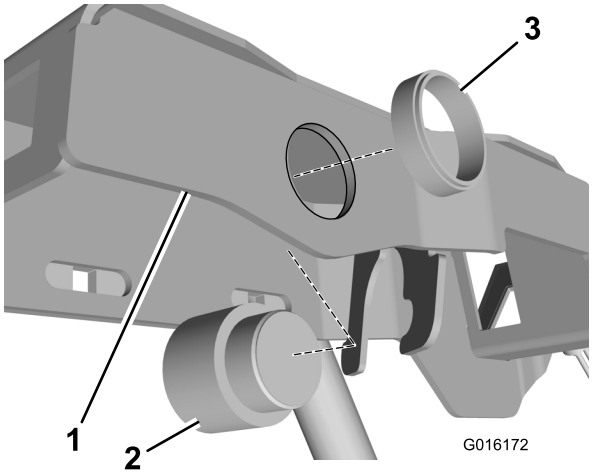

Figuur 1

1. Frame van bedieningsarm
2. Audioalarmsysteem
3. Ring met schroefdraad

7. Verbind het audioalarmsysteem met de hoofdkabelboom (alleen benzinemodellen) of met de kabelboom van de set (alleen dieselmodellen).
8. Maak de slangklemmen los en verwijder de overloopslang (Figuur 2).

   Opmerking: Gooi de slangklemmen weg.

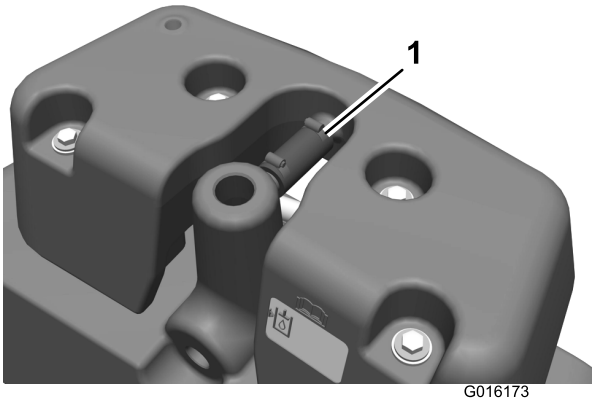

Figuur 2

1. Overloopslang

9. Verwijder de 4 bouten en 4 ringen waarmee de buitenste behuizing aan de hydraulische hoofdtank is bevestigd.

   Opmerking: Bewaar de bouten en ringen om de lekdetectortank later aan de hydraulische hoofdtank te bevestigen.

10. Verwijder de buitenste behuizing van de hydraulische hoofdtank.

11. Zoek het oliepeildeksel voor uw machine tussen de losse onderdelen.

    Belangrijk: Er zijn twee verschillende oliepeildeksels in de set, een voor benzinemodellen en een voor dieselmodellen. Het deksel voor dieselmodellen is langer dan het andere, en mogelijk staat er een 'D' op.

12. Monteer het vertragingsrelais op het oliepeildeksel (alleen dieselmodellen) (Figuur 3).

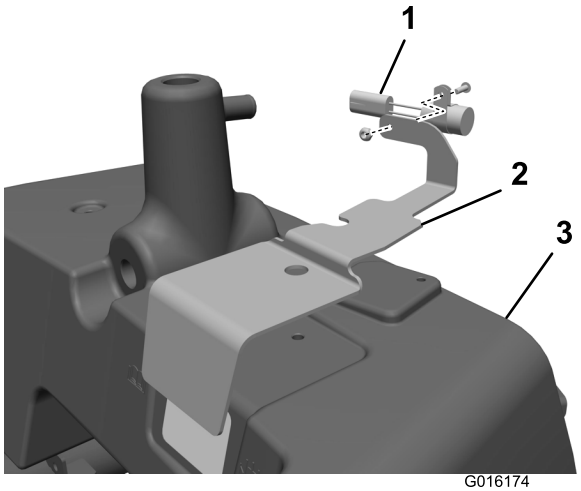

Figuur 3

1. Vertragingsrelais (alleen dieselmotoren)
2. Oliepeildeksel
3. Hydraulische hoofdtank

13. Plaats het oliepeildeksel, maar zet het nog niet vast op de hydraulische hoofdtank (Figuur 3).

14. Monteer 2 hydraulische fittings (van 90 graden) vooraan en achteraan de solenoïdeklep (Figuur 4).

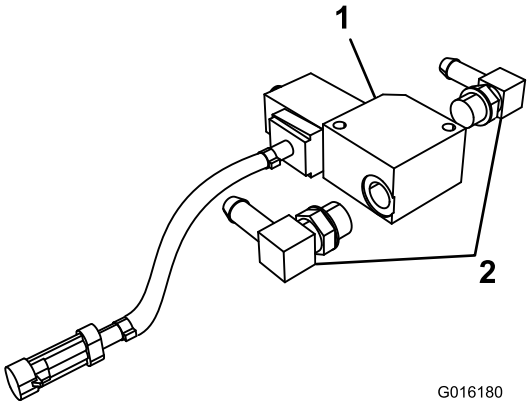

Figuur 4

1. Solenoïdeklep
2. Hydraulische fittings van 90 graden (2)

Opmerking: Plaats de hydraulische fittings van 90 graden zo, dat de slangen die erop gemonteerd zullen worden parallel met de grond lopen.

15. Monteer de gebogen hydraulische fitting van 90 graden op de hydraulische hoofdtank (Figuur 5).

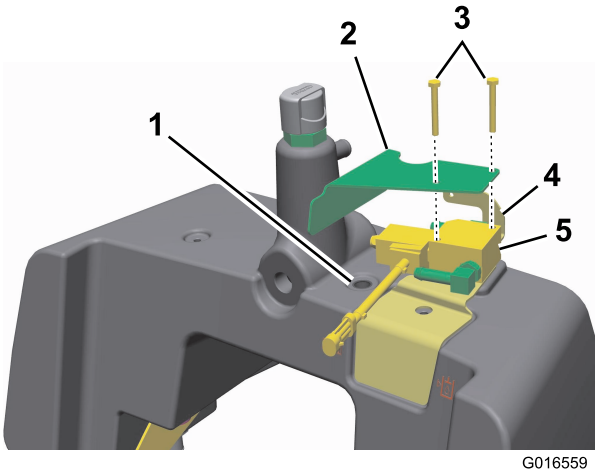

Figuur 5

1. Gebogen hydraulische fitting van 90 graden hier
2. Beschermbeugel (2)
3. Zeskantbouten (2)
4. Oliepeildeksel
5. Solenoïdeklep

16. Monteer een uiteinde van de tankklepslang op de hydraulische fitting van 90 graden die met een slangklem aan de voorkant van de solenoïdeklep is bevestigd.

17. Schuif een slangklem over het andere uiteinde van de tankklepslang.

18. Verbind het vrije uiteinde van de tankklepslang met de gebogen hydraulische fitting van 90 graden op de hydraulische hoofdtank terwijl u de solenoïdeklep op het oliepeildeksel laat zakken.

19. Monteer het oliepeildeksel en de solenoïdeklep op de hydraulische hoofdtank met twee zeskantbouten en de beschermbeugel (Figuur 3).

    Opmerking: Breng voordat u de bouten monteert Never-Seize aan op de 2 of 3 onderste schroefdraden.

20. Bevestig het uiteinde van de tankklepslang met de slangklem aan de gebogen hydraulische fitting van 90 graden.

21. Monteer de rechte hydraulische fitting op de opening onderaan de lekdetectortank (Figuur 6).

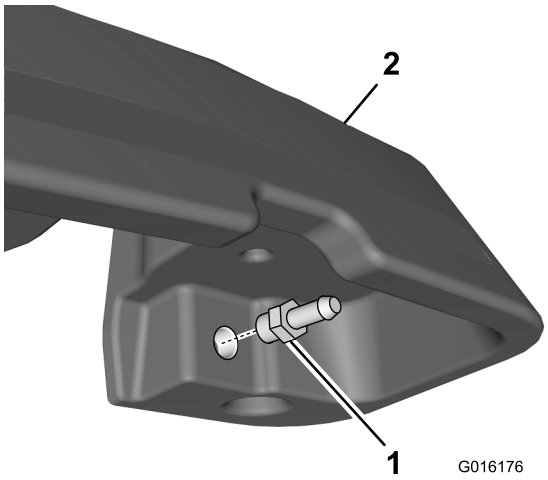

Figuur 6

1. Rechte hydraulische fitting 2. Lekdetectortank

22. Bevestig een uiteinde van de klepslang aan de hydraulische fitting van 90 graden die met een slangklem aan de achterkant van de solenoïdeklep is bevestigd.

23. Schuif een slangklem over het vrije uiteinde van de klepslang en bevestig het uiteinde van de klepslang aan de rechte hydraulische fitting van de lekdetectortank.

24. Bevestig het vrije uiteinde van de overloopslang met een slangklem aan de buis van de lekdetectortank (Figuur 2).

25. Verbind de aansluiting van het vertragingsrelais met de aansluiting van de kabelboom (alleen dieselmodellen).

26. Verbind de aansluiting van de solenoïdeklep met de kabelboomaansluiting die aangeduid is met 'Lekdetectorsolenoïde'.

27. Verwijder de plug van de hydraulische hoofdtank en monteer de oliepeilsensor van het hydraulische systeem (Figuur 7).

    Opmerking: Zorg ervoor dat de pijlen op de zijkanten van de moer waarmee de oliepeilsensor bevestigd is naar beneden wijzen (Figuur 7).

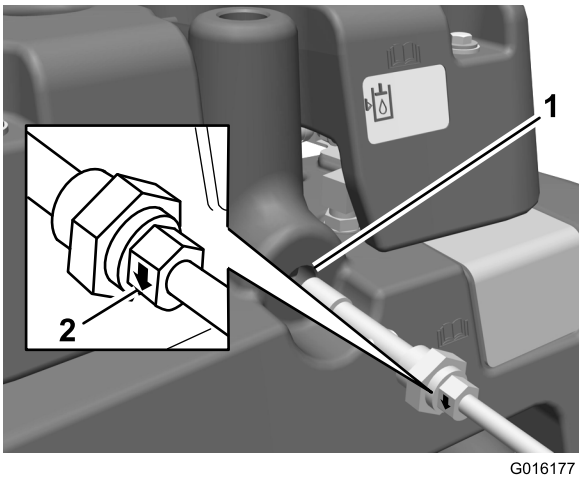

Figuur 7

1. Verwijder hier de plug van hydraulische hoofdtank
2. Pijl op moer (2)

28. Verbind de aansluiting van de oliepeilsensor met de kabelboomaansluiting die aangeduid is met 'Lekdetectorschakelaar'.

29. Bevestig de lekdetectortank op de hydraulische hoofdtank met de 4 bouten en 4 tussenringen die u hebt verwijderd in stap 9.

30. Controleer of alle fittings goed vast zitten.

31. Verwijder de ontluchter en gooi deze weg. Voeg hydraulische olie toe aan de hydraulische hoofdtank (Figuur 8).

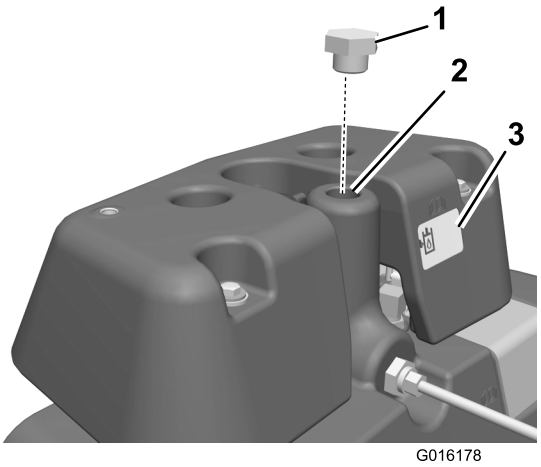

Figuur 8

1. Plug (vervangt de ontluchter)
2. Vul hydraulische hoofdtank hier met hydraulische olie
3. Kijkglas

32. Breng een plug aan in plaats van de ontluchter (Figuur 8).

33. Vul de lekdetectortank met hydraulische olie tot het oliepeil tot het midden van het kijkglas van de tank reikt (Figuur 8).
34. Monteer de hydraulische fitting, de ontluchteradapter en de ontluchter op de lekdetectortank (zie Figuur 9).

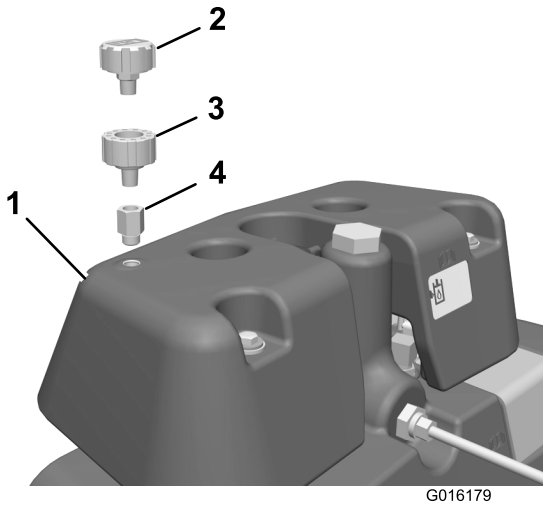

Figuur 9

1. Lekdetectortank
2. Ontluchting
3. Ontluchteradapter
4. Hydraulische fitting

35. Monteer het deksel van de bedieningsarm met de zeskantschroeven die u verwijderd hebt in stap 2.

2

De werking van de lekdetector controleren

Geen onderdelen vereist

Werking van het systeem controleren

Met de lekdetector kunt u vroegtijdig een lek in het hydraulische systeem ontdekken. Als het vloeistofpeil in de hoofdtank van het hydraulische systeem met 118 tot 177 ml is gedaald, gaat de vlotterschakelaar van de oliepeilsensor in de tank dicht. Na een seconde klinkt het alarm om de bestuurder te waarschuwen (Figuur 10). Tijdens het gebruik van machine zal de vloeistof gewoonlijk warm worden en uitzetten, waardoor de vloeistof naar de hulptank zal stromen. De vloeistof kan terugstromen naar de hoofdtank als u het contactsleuteltje op UIT draait.

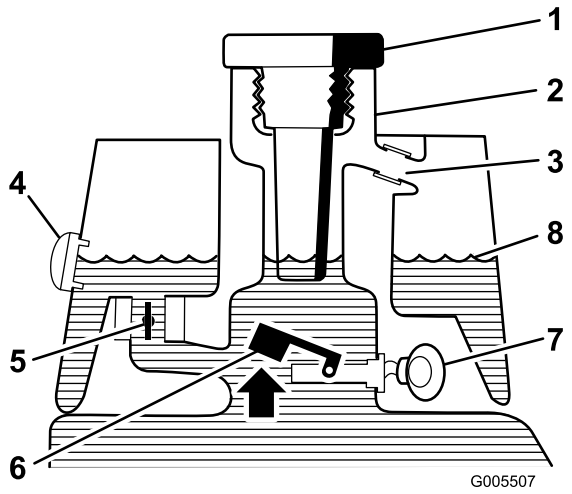

Figuur 10

Voor het starten (olie is koud)

1. Vulplug
2. Vulbuis
3. Overloopbuis
4. Kijkglas
5. Elektromagnetische retourklep open
6. Vlotterschakelaar open
7. Waarschuwingszoemer: Geen geluid
8. Vloeistofpeil (koud)

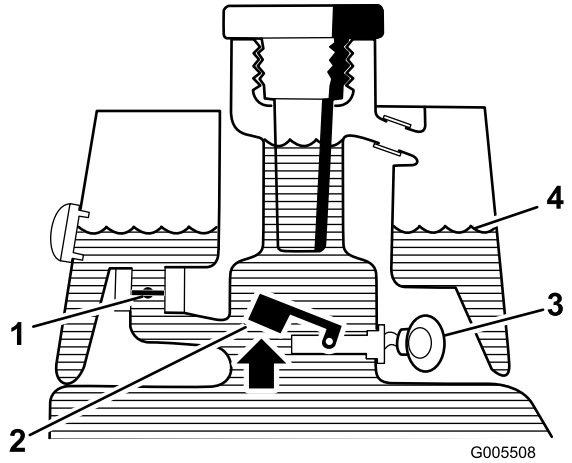

Figuur 11

Normaal gebruik (olie is warm)

1. Elektromagnetische retourklep dicht
2. Vlotterschakelaar open
3. Waarschuwingszoemer: Geen geluid
4. Vloeistofpeil (warm)

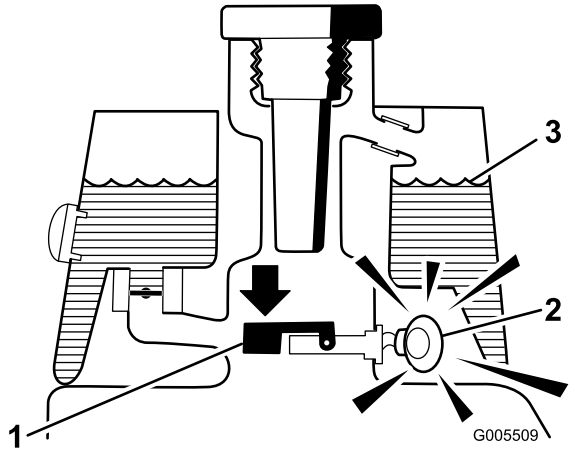

Figuur 12

Lekwaarschuwing!

1. Vlotterschakelaar gesloten; vloeistofpeil met 118 tot 177 ml gedaald
2. Waarschuwingszoemer gaat af
3. Vloeistofpeil (warm)

Werking van de lekdetector controleren

1. Draai het contactsleuteltje op AAN en start de motor.
2. Verwijder de dop van de hydraulische tank van de vulbuis van de tank.
3. Steek een schone staaf of schroevendraaier in de vulbuis en druk de vlotter van de oliepeilsensor voorzichtig naar beneden.Figuur 13 Het alarm zou moeten afgaan na een seconde.

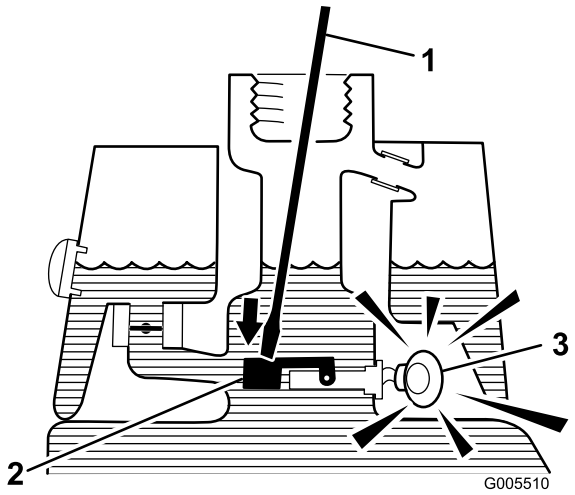

Figuur 13

1. Schone stang of schroevendraaier
2. Schakelaar indrukken
3. Waarschuwingszoemer

4. Laat de vlotter los: Het alarm moet stoppen.
5. Monteer de zeef en de dop van de hydraulische tank.
6. Draai het contactsleuteltje op UIT.

Opmerkingen:



Count on it.