Form No. 3367-925 Rev B

Lekkasjedetektorsett for hydraulisk olje

TriFlex-trekkenhet i Greensmaster 3300/3400-serien

Modellnr. 04715

Installasjonsveiledning

Løse deler

Bruk diagrammet nedenfor som en sjekkliste for å kontrollere at alle delene er sendt.

Prosedyre	Beskrivelse	Ant.	Bruk
1	Lekkasjedetektortank	1	Monter lekkasjedetektoren.
	Rett kobling	1	
	Indikatorlampe	1	
	Lydalarm	1	
	Oljenivåsensor	1	
	Ventilslange	1	
	Sekskantskrue (1/4 x 2 tommer)	2	
	Skydd	1	
	Slangeklemme	4	
	Solenoidventilenhet	1	
	90-graders hydraulikkobling	2	
	90-graders hydraulikkobling (med kant)	1	
	Oljenivådeksel	1	
	Ledningssats	1	
	Forsinkelsestimer (kun for dieselmodell)	1	
	Oljenivådeksel (kun for dieselmodell)	1	
	Oljenivådeksel (kun for bensinmodell)	1	
	Overløpsslange	1	
2	Ingen deler er nødvendige	–	Kontroller at lekkasjedetektoren fungerer som det skal.

© 2011—The Toro® Company
8111 Lyndale Avenue South
Bloomington, MN 55420

Registrer ditt produkt på www.Toro.com.

Oversettelse av originalen (NO)
Trykt i USA
Med enerett

1

Montere lekkasjedetektoren

Deler som er nødvendige for dette trinnet:

1	Lekkasjedetektortank
1	Rett kobling
1	Indikatorlampe
1	Lydalarm
1	Oljenivåsensor
1	Ventilslange
2	Sekskantskrue (1/4 x 2 tommer)
1	Skydd
4	Slangeklemme
1	Solenoidventilenhet
2	90-graders hydraulikkobling
1	90-graders hydraulikkobling (med kant)
1	Oljenivådeksel
1	Ledningssats
1	Forsinkelsestimer (kun for dieselmodell)
1	Oljenivådeksel (kun for dieselmodell)
1	Oljenivådeksel (kun for bensinmodell)
1	Overløpsslange

Prosedyre

1. Parker maskinen på en jevn flate, skru av tenningen, ta ut nøkkelen og sett på parkeringsbremsen.
2. Fjern sekskantskruene som fester armkonsolldekselet og fjern dekselet.

   Merk: Spar på skruene til du skal feste armkonsolldekselet senere.
3. Før ledningssatsen ved å sette lysindikator- og alarmledningene i armkonsollen, og følge hovedledningssatsen under setet til den andre siden av maskinen og deretter bak setet langs venstre skinne slik at oljenivåsensor- og solenoidventilledningene er nær den hydrauliske hovedtanken (kun for dieselmodell).

   Merk: Bruk kabelfester til å feste ledningssatsen til hovedledningssatsen og rammedelene unna eventuelle varme eller bevegelige deler (kun for dieselmodell).
4. Fjern pluggen på armkonsollpanelet og sett i indikatorlampen.
5. Koble indikatorlampekonnektoren til hovedledningssatsen (kun for bensinmodell) eller til ledningssatsen fra settet (kun for dieselmodell).
6. Monter lydalarmen i armkonsollrammen (Figur 1).

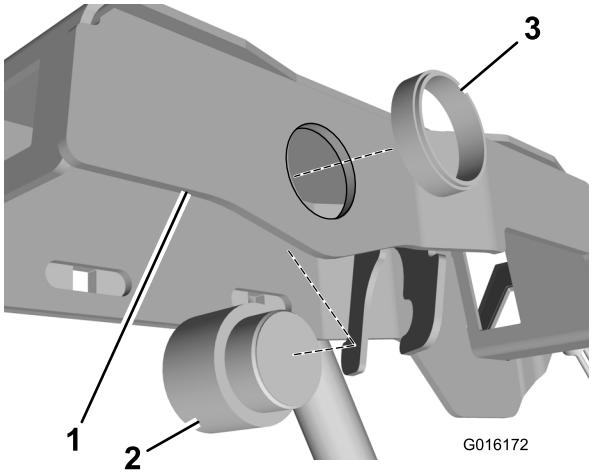

Figur 1

1. Armkonsollramme
2. Lydalarm
3. Gjenget ring

7. Koble lydalarmen til hovedledningssatsen (kun for bensinmodell) eller til ledningssatsen fra settet (kun for dieselmodell).
8. Løsne snekkeklemmene og fjern overløpsslangen (Figur 2).

   Merk: Kast overløpsslangen.

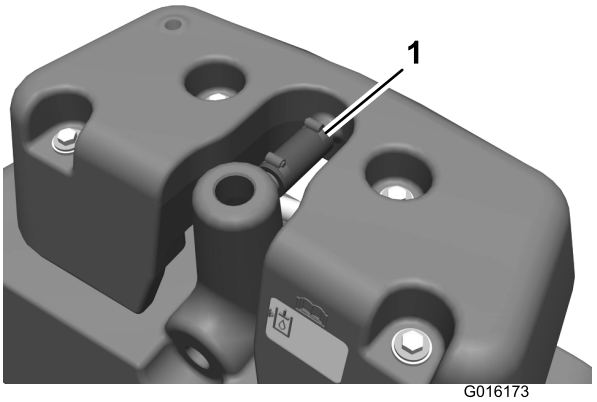

Figur 2

1. Overløpsslange

9. Fjern de fire boltene og de fire avstandsstykkene som fester ytterhuset til den hydrauliske hovedtanken.

Merk: Ta vare på boltene og avstandsstykkene for når du skal feste lekkasjedetektortanken til den hydrauliske hovedtanken senere.

10. Fjern ytterhuset fra den hydrauliske hovedtanken.
11. Finn oljenivådekselet for maskinen din blant de løse delene.

Viktig: Det finnes to forskjellige oljenivådeksler i settet, én for bensinmaskiner og én for dieselmaskiner. Dekselet for dieselmodellen er lenger enn dekselet for bensinmodellen og kan være merket med bokstaven "D".

12. Monter forsinkelsestimer på oljenivådekselet (kun for dieselmodell) (Figur 3).

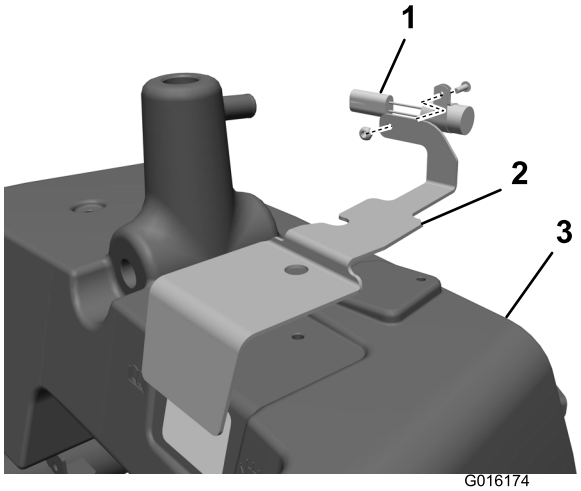

Figur 3

1. Forsinkelsestimer (kun for dieselmodell)
2. Oljenivådeksel
3. Den hydrauliske hovedtanken

13. Sett oljenivådekselet på plass, men ikke fest det til den hydrauliske hovedtanken ennå (Figur 3).
14. Monter to hydrauliske koblinger (90-graders) foran og bak på solenoidventilen (Figur 4).

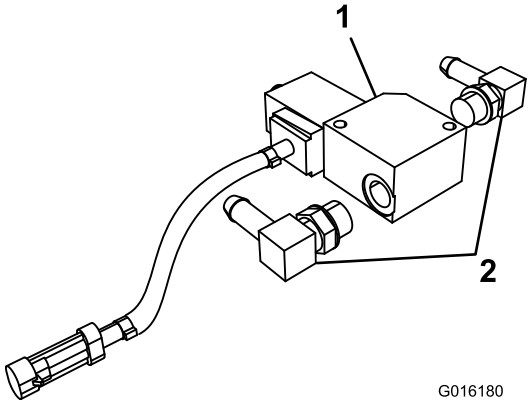

Figur 4

1. Solenoidventil
2. 90-graders hydrauliske koblinger (2)

Merk: Plasser de 90-graders hydrauliske koblingene slik at slangene som festes til dem vil være parallelle med bakken når de er montert.

15. Monter den 90-graders hydrauliske koblingen med kant på den hydrauliske hovedtanken (Figur 5).

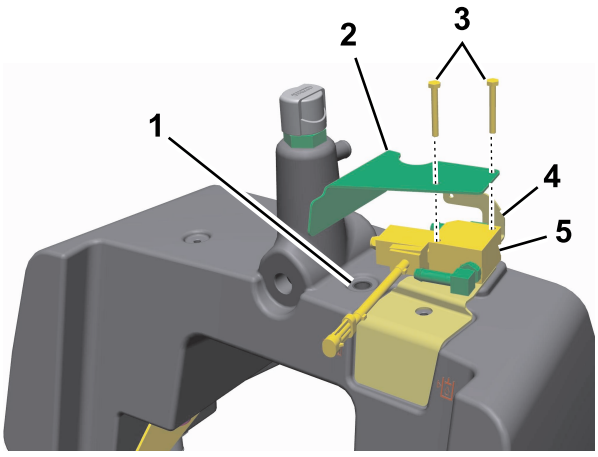

Figur 5

1. 90-graders hydraulisk kobling med kant her
2. Skyddbrakett (2)
3. Sekskantbolter (2)
4. Oljenivådeksel
5. Solenoidventilenhet

16. Monter én ende av tankventilslangen til den 90-graders hydrauliske koblingen som er tilkoblet foran på solenoidventilen med en snekkeklemme.
17. Før en snekkeklemme over den andre enden av tankventilslangen.
18. Koble den frie enden av tankventilslangen til den 90-graders hydrauliske koblingen med kant på den hydrauliske hovedtanken når du senker solenoidventilenheten på oljenivådekselet.
19. Monter oljenivådekselet og solenoidventilenheten til den hydrauliske hovedtanken med to sekskantbolter og skyddbraketten (Figur 3).

Merk: Før du monterer boltene, påfør et lag med Never-Seize på de to eller tre nederste gjengene.

20. Fest enden til tankventilslangen til den 90-graders hydrauliske koblingen med kant med snekkeklemmen.
21. Monter den rette hydrauliske koblingen i åpningen på undersiden av lekkasjedetektortanken (Figur 6).

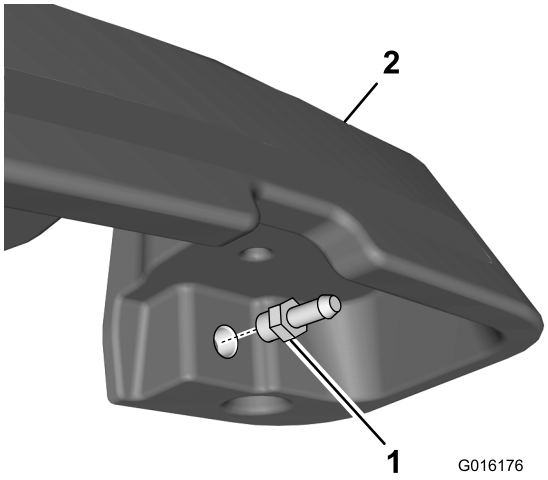

Figur 6

1. Rett hydraulisk kobling
2. Lekkasjedetektortank

22. Fest én ende av tankventilslangen til den 90-graders hydrauliske koblingen som er tilkoblet bak på solenoidventilen med en snekkeklemme.
23. Før en snekkeklemme over den frie enden av ventilslangen, og fest enden av ventilslangen til den rette hydrauliske koblingen på lekkasjedetektortanken.
24. Fest den frie enden av overløpsslangen til røret på lekkasjedetektortanken med en snekkeklemme (Figur 2).
25. Koble til tidsforsinkelseskonnektoren til konnektoren på ledningssatsen (kun for dieselmodell).
26. Koble solenoidventilkonnektoren til konnektoren som er merket "Lekkasjedetektorsolenoid" på ledningssatsen.
27. Fjern pluggen på den hydrauliske hovedtanken og monter sensoren for nivået til den hydrauliske oljen (Figur 7).

    Merk: Pass på at indikatorpilen på hver side av mutteren som fester sensoren for nivået til den hydrauliske oljen peker nedover (Figur 7).

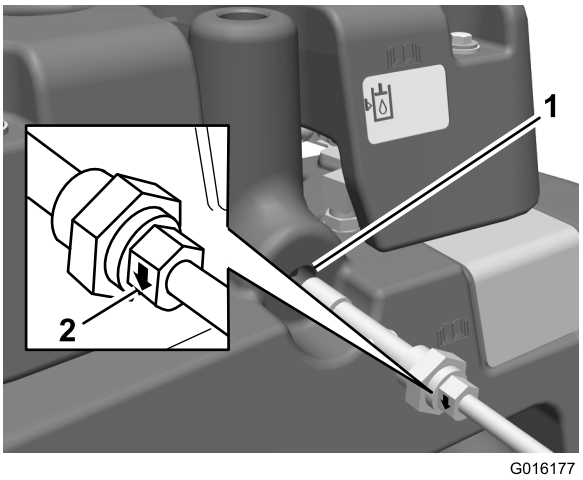

Figur 7

1. Fjern pluggen fra den hydrauliske hovedtanken her
2. Indikatorpil på mutter (2)

28. Koble konnektoren på sensoren for oljenivået til konnektoren som er merket "Lekkasjebryter" på ledningssatsen.
29. Fest lekkasjedetektortanken på den hydrauliske hovedtanken med de fire boltene og de fire avstandsstykkene som du fjernet i trinn 9.
30. Påse at alle fester er stramme.
31. Fjern og kast ventilatoren, og fyll hydraulikkolje på den hydrauliske hovedtanken (Figur 8).

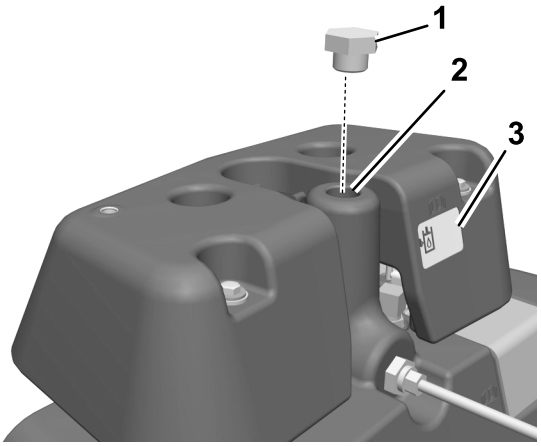

Figur 8

1. Plugg (erstatter ventilatoren)
2. Fyll hydraulikkolje på den hydrauliske hovedtanken her
3. Seglass

32. Erstatt ventilatoren med en plugg (Figur 8).
33. Fyll hydraulikkolje på lekkasjedetektortanken helt til oljenivået er midt på seglasset på tanken (Figur 8).

34. Monter hydraulisk kobling, ventilatoradapter og ventilator på lekkasjedetektortanken som vist i (Figur 9).

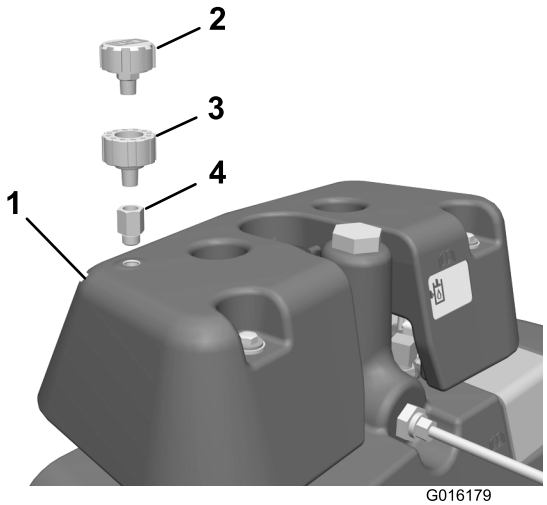

Figur 9

1. Lekkasjedetektortank
2. Ventilatoren
3. Ventilatoradapter
4. Hydraulisk kobling

35. Monter armkonsolldekselet ved hjelp av sekskantskruene som du fjernet i trinn 2.

2

Kontrollere at lekkasjedetektoren fungerer som det skal

Ingen deler er nødvendige

Kontrollere at systemet fungerer som det skal

Lekkasjesystemet er laget for å enklere oppdage lekkasjer i det hydrauliske oljesystemet. Hvis oljenivået i den største hydrauliske beholderen synker med 118–177 ml, stenges oljenivåflytebryteren. Etter en forsinkelse på ett sekund, slår alarmen seg på og varsler føreren (Figur 10). Utvidelse av oljen som et resultat av at maskinen varmes opp under bruk, forårsaker at oljen transporteres til reserveoljebeholderen. Oljen flyter tilbake til hovedtanken når tenningsbryteren slås av.

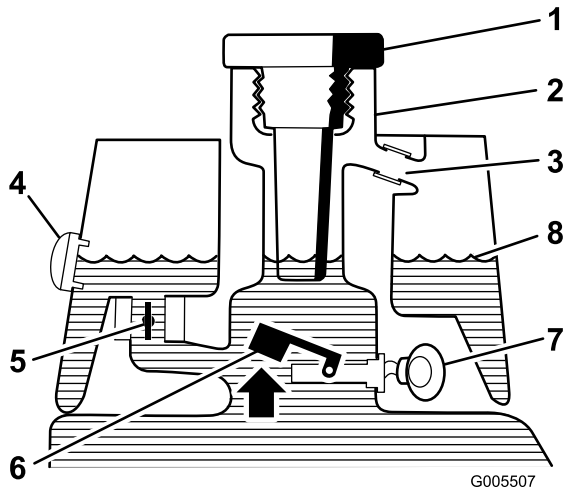

Figur 10

Før start (kald olje)

1. Påfyllingsplugg
2. Påfyllingshals
3. Overløpsslange
4. Seglass
5. Solenoidens returventil er åpen
6. Sveving hevet-bryter åpen
7. Varsellyd: Ingen lyd
8. Væskenivå (kald)

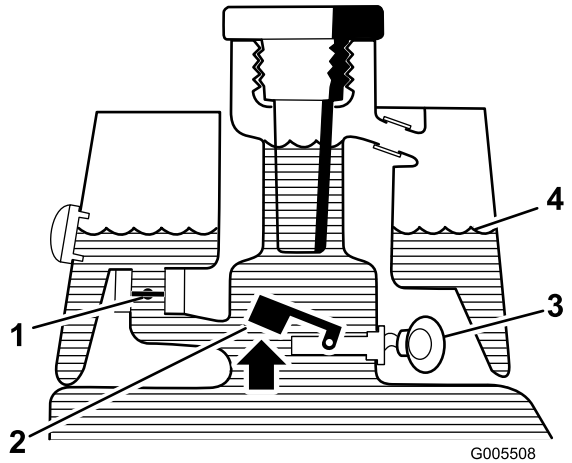

Figur 11

Normal drift (varm olje)

1. Solenoidens returventil lukket
2. Sveving hevet-bryter åpen
3. Varsellyd: Ingen lyd
4. Væskenivå (varm)

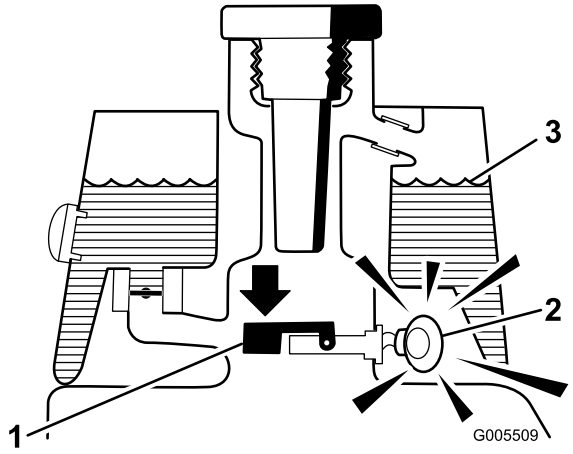

Figur 12
Lekkasjealarm!

1. Flytebryteren stenges, væskenivå ned 118–177 ml
2. Varsellyden høres
3. Væskenivå (varm)

Kontrollere at lekkasjesystemet fungerer som det skal

1. Flytt bryteren til På-stillingen for å starte motoren.
2. Fjern pluggen på den hydrauliske tanken fra tankåpningen.
3. Sett en ren stang eller skrutrekker inn i tankåpningen, og trykk oljenivåflytebryteren forsiktig ned (Figur 13): Alarmen skal gå etter tidsforsinkelsen på ett sekund.

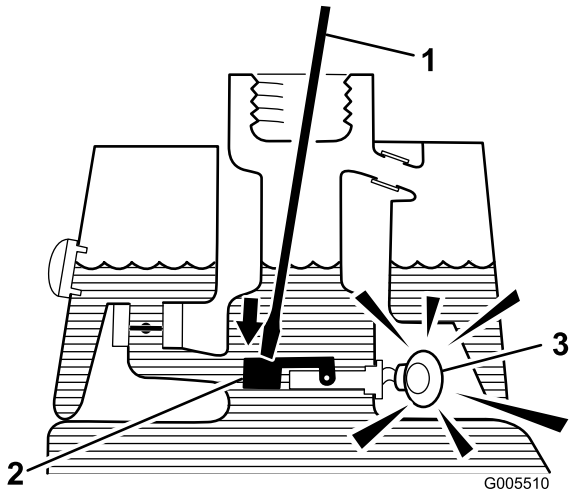

Figur 13

1. Ren stang eller skrutrekker
2. Trykk ned på bryter
3. Varsellyd

4. Slipp flytebryteren: Alarmen slutter.
5. Monter sugefilterskjermen og pluggen på den hydrauliske tanken.
6. Sett tenningsbryteren i Av-stillingen.

Notat:



Count on it.