Form No. 3367-926 Rev B

Kit de detector de fugas de óleo hidráulico

Unidade de tracção Greensmaster TriFlex™ série 3300/3400

Modelo nº 04715

Instruções de instalação

Peças soltas

Utilize a tabela abaixo para verificar se todas as peças foram enviadas.

Procedimento	Descrição	Quanti-dade	Utilização
1	Depósito do detector de fugas	1	Instalação do detector de fugas.
	Encaixe recto	1	
	Luz indicadora	1	
	Alarme sonoro	1	
	Sensor do nível do óleo	1	
	Tubo da válvula	1	
	Perno com cabeça sextavada (1/4 x 2 polegadas)	2	
	Resguardo	1	
	Dispositivo de braçadeira de tubo	4	
	Conjunto da válvula do solenóide	1	
	União hidráulica de 90 graus	2	
	União hidráulica de 90 graus (com rebordo)	1	
	Tampa do nível do óleo	1	
	Cablagem eléctrica	1	
	Temporizador (apenas modelo a diesel)	1	
	Tampa do nível do óleo (apenas modelo a diesel)	1	
	Tampa do nível do óleo (apenas modelo a gasolina)	1	
	Tubo de escoamento	1	
2	Nenhuma peça necessária	–	Verifique a operação do detector de fugas.

© 2011—The Toro® Company
8111 Lyndale Avenue South
Bloomington, MN 55420

Registe o seu produto em www.Toro.com.

Tradução do original (PT)
Impresso nos E.U.A.
Todos os direitos reservados

1

Instalação do detector de fugas

Peças necessárias para este passo:

1	Depósito do detector de fugas
1	Encaixe recto
1	Luz indicadora
1	Alarme sonoro
1	Sensor do nível do óleo
1	Tubo da válvula
2	Perno com cabeça sextavada (1/4 x 2 polegadas)
1	Resguardo
4	Dispositivo de braçadeira de tubo
1	Conjunto da válvula do solenóide
2	União hidráulica de 90 graus
1	União hidráulica de 90 graus (com rebordo)
1	Tampa do nível do óleo
1	Cablagem eléctrica
1	Temporizador (apenas modelo a diesel)
1	Tampa do nível do óleo (apenas modelo a diesel)
1	Tampa do nível do óleo (apenas modelo a gasolina)
1	Tubo de escoamento

Procedimento

1. Estacione a máquina numa superfície nivelada, desligue o motor, retire a chave da ignição e aplique o travão de mão.
2. Retire os pernos da cabeça sextavada que prendem a tampa do braço da consola e retire a tampa.

   Nota: Guarde os parafusos para prender posteriormente a tampa do braço da consola.
3. Encaminhe a cablagem posicionando os fios do indicador luminoso e alarme no braço da consola, seguindo a cablagem principal sob o banco para o outro lado da máquina e, em seguida, por trás do banco ao longo da calha do lado esquerdo, de forma a que o sensor do nível de óleo e os fios da válvula do solenóide fiquem próximos do depósito hidráulico principal (apenas modelo a diesel).

   Nota: Utilize braçadeiras de cabos para prender a cablagem à cablagem principal e membros da estrutura afastada de qualquer parte quente ou móvel (apenas modelo a diesel).
4. Retire o bujão do painel do braço da consola e insira a luz indicadora.
5. Ligue os conectores da luz indicadora à cablagem principal (apenas modelo a gasolina) ou à cablagem do kit (apenas modelo a diesel).
6. Instale o alarme sonoro à estrutura do braço da consola (Figura 1).

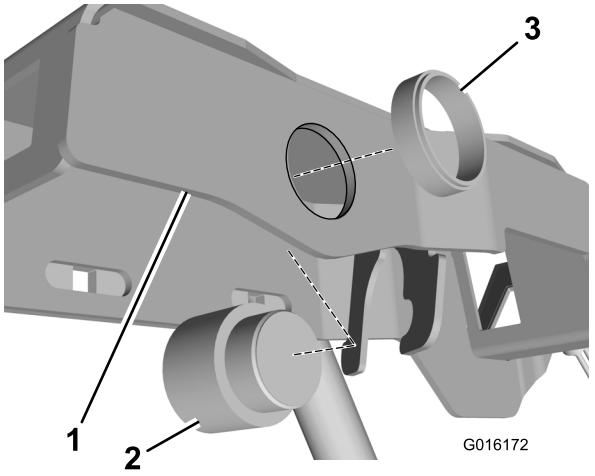

Figura 1

1. Estrutura do braço da consola
2. Alarme sonoro
3. Anel roscado

7. Ligue o alarme sonoro à cablagem principal (apenas modelo a gasolina) ou à cablagem do kit (apenas modelo a diesel).
8. Desaperte os grampos sem-fim e retire o tubo de escoamento (Figura 2).

   Nota: Deite fora o tubo de escoamento.

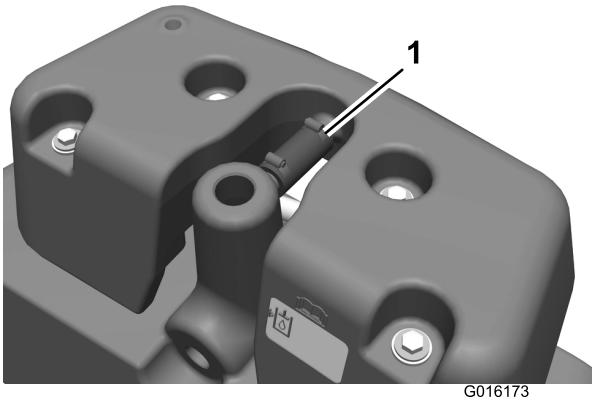

Figura 2

1. Tubo de escoamento

9. Retire os 4 parafusos e 4 espaçadores que prendem a caixa exterior ao depósito hidráulico principal.

   Nota: Guarde os parafusos e espaçadores para prender posteriormente o depósito do detector de fugas ao depósito hidráulico principal.

10. Retire a caixa exterior do depósito hidráulico principal.

11. Localize a tampa do nível do óleo da sua máquina nas peças soltas.

    Importante: Há duas tampas diferentes do nível do óleo no kit, uma para máquinas a gasolina e a outra para máquinas a diesel. A tampa do modelo a diesel é mais comprida que a tampa do modelo a gasolina e pode ter um "D" gravado.

12. Instale o temporizador na tampa do nível de óleo (apenas modelo a diesel) (Figura 3).

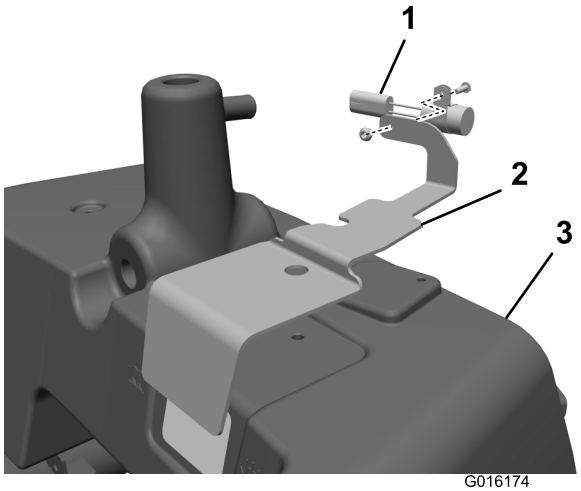

Figura 3

1. Temporizador (apenas modelo a diesel)
2. Tampa do nível do óleo
3. Depósito hidráulico principal

13. Coloque a tampa do nível de óleo no sítio, mas não a prenda ainda ao depósito hidráulico principal (Figura 3).

14. Instale 2 uniões hidráulicas (90 graus) na parte da frente e de trás da válvula de solenóide (Figura 4).

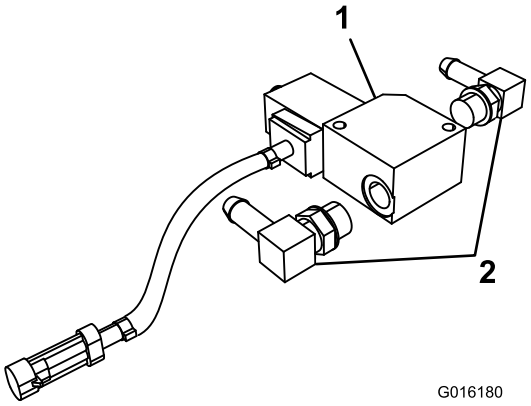

Figura 4

1. Válvulas de solenóide
2. Uniões hidráulicas de 90 graus (2)

Nota: Coloque as uniões hidráulicas de 90 graus de forma a que os tubos fiquem ligados em paralelo ao solo quando instalados.

15. Instale uma união hidráulica de 90 graus com rebordo no depósito hidráulico principal (Figura 5).

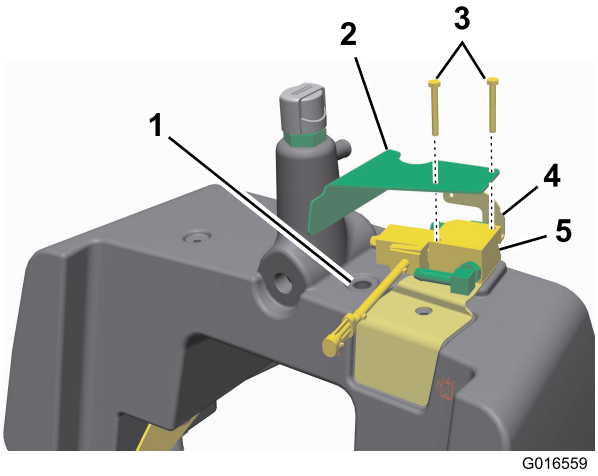

Figura 5

1. União hidráulica de 90 graus com rebordo aqui
2. Suporte do resguardo (2)
3. Parafusos de cabeça sextavada (2)
4. Tampa do nível do óleo
5. Conjunto da válvula do solenóide

16. Instale uma extremidade do tubo da válvula do depósito à união hidráulica de 90 graus ligada à parte da frente da válvula de solenóide com um grampo sem-fim.

17. Deslize um grampo sem-fim sobre a outra extremidade do tubo da válvula do depósito.

18. Ligue a extremidade livre do tubo da válvula do depósito à união hidráulica de 90 graus com rebordo no depósito hidráulico principal à medida que desce o conjunto da válvula de solenóide para a tampa do nível do depósito.

19. Instale a tampa do nível do óleo e conjunto da válvula de solenóide ao depósito hidráulico principal com 2 parafusos de cabeça sextavada e o suporte do resguardo (Figura 3).

    Nota: Antes de instalar os parafusos, aplique Never-Seize nas 2 ou 3 roscas inferiores.

20. Prenda a extremidade do tubo da válvula do depósito na união hidráulica de 90 graus com rebordo com o grampo sem-fim.

21. Instale a união hidráulica recta na abertura no lado inferior do depósito do detector de fugas (Figura 6).

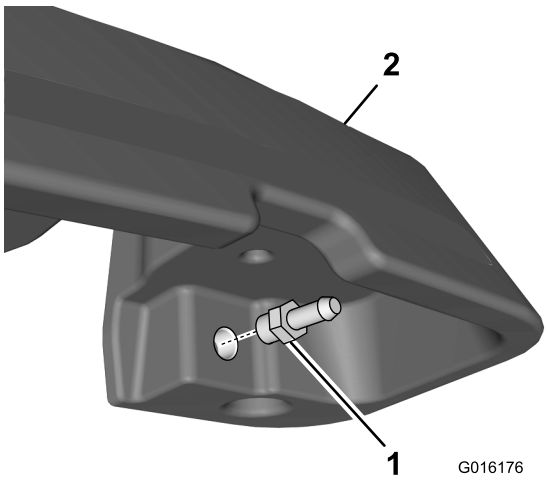

Figura 6

1. União hidráulica recta
2. Depósito do detector de fugas

22. Prenda uma extremidade do tubo da válvula à união hidráulica de 90 graus ligada à parte de trás da válvula de solenóide com um grampo sem-fim.

23. Deslize um grampo sem-fim sobre a extremidade livre do tubo da válvula e prenda a extremidade do tubo da válvula à união hidráulica recta no depósito do detector de fugas.

24. Prenda a extremidade livre do tubo de derrame ao tubo no depósito do detector de fugas com um grampo sem-fim (Figura 2).

25. Ligue o conector do temporizador ao conector na cablagem (apenas modelo a diesel).

26. Ligue o conector da válvula de solenóide ao conector marcado "Leak Detector Solenoid" na cablagem.

27. Retire o bujão do depósito hidráulico principal e instale o sensor de nível de óleo hidráulico (Figura 7).

    Nota: Certifique-se de que as setas de indicação em cada lado da porca que prende o sensor de nível de óleo hidráulico apontam para baixo (Figura 7).

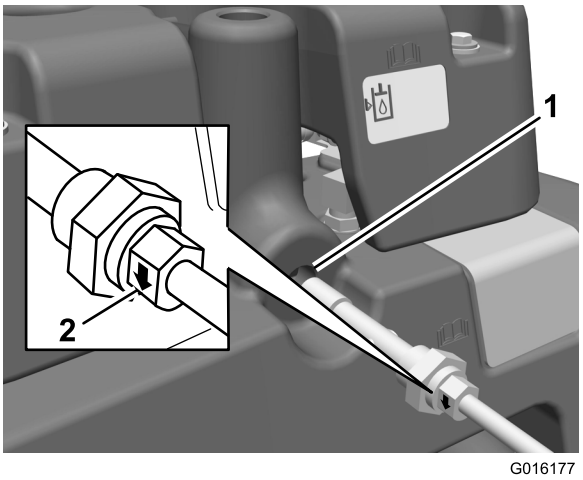

Figura 7

1. Retire o bujão do depósito hidráulico principal aqui
2. Seta de indicação na porca (2)

28. Ligue o conector do sensor de nível de óleo ao conector marcado "Leak Detector Switch" na cablagem.

29. Prenda o depósito do detector de fugas no depósito hidráulico principal com os 4 parafusos e 4 espaçadores que removeu no passo 9.

30. Certifique-se de que todas as uniões estão apertadas.

31. Retire e elimine o respiro e ateste o depósito hidráulico principal com óleo hidráulico (Figura 8).

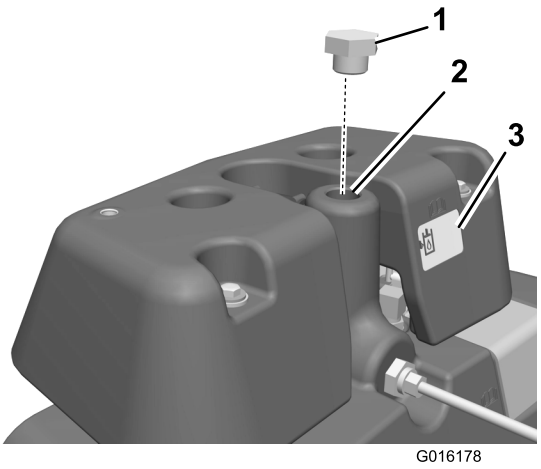

Figura 8

1. Bujão (substitui o respiro)
2. Encha com óleo hidráulico para atestar o depósito hidráulico principal aqui
3. Janela transparente

32. Instale um bujão em vez do respiro (Figura 8).

33. Encha o depósito do detector de fugas com óleo hidráulico até que esteja a meio da janela transparente no depósito (Figura 8).

34. Instale a união hidráulica, adaptador de respiro e respiro no depósito do detector de fugas como se mostra em (Figura 9).

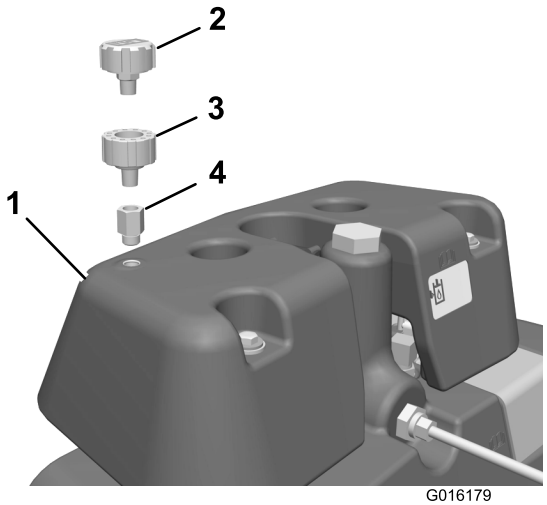

Figura 9

1. Depósito do detector de fugas
2. Respiro
3. Adaptador de respiro
4. União hidráulica

35. instale a tampa do braço da consola utilizando os parafusos de cabeça sextavada que removeu no passo 2.

2

Verificação da operação do detector de fugas

Nenhuma peça necessária

Verificação do funcionamento do sistema

O sistema detector de fugas foi concebido para ajudar na detecção precoce de fugas no sistema de óleo hidráulico. Se o nível de óleo no reservatório hidráulico principal descer cerca de 118 a 177 ml, o comutador de bóia do sensor do nível do óleo no depósito irá fechar. Após um desfasamento de um segundo, o alarme será activado avisando o operador (Figura 10). O alastramento de óleo, devido a um aquecimento normal verificado durante o funcionamento da máquina, poderá fazer com que o óleo passe para o reservatório auxiliar. O óleo voltará ao reservatório principal quando se desligar a ignição.

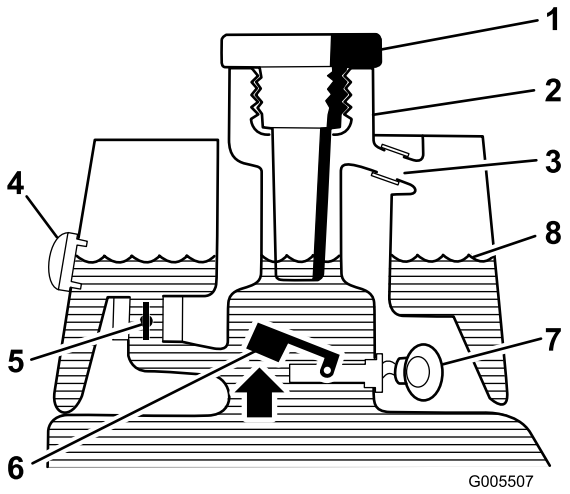

Figura 10

Antes do arranque (óleo frio)

1. Bujão de enchimento
2. Tubo de enchimento
3. Tubo de escoamento
4. Janela transparente
5. Abertura da válvula solenóide de retorno
6. Bóia elevada, interruptor aberto
7. Besouro de aviso: Sem ruído
8. Nível de fluido (frio)

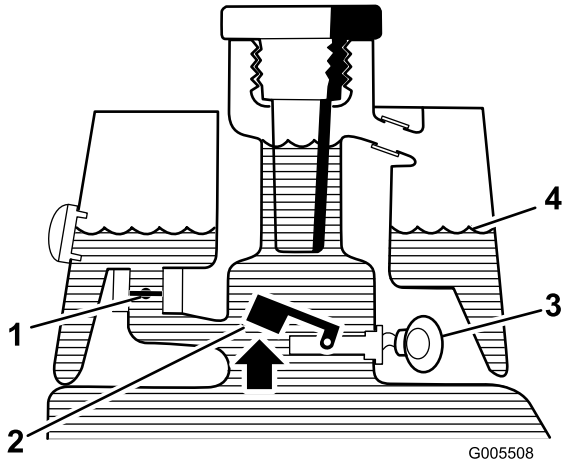

Figura 11

Funcionamento normal (óleo quente)

1. Válvula solenóide de retorno fechada
2. Bóia elevada, interruptor aberto
3. Besouro de aviso: Sem ruído
4. Nível de fluido (quente)

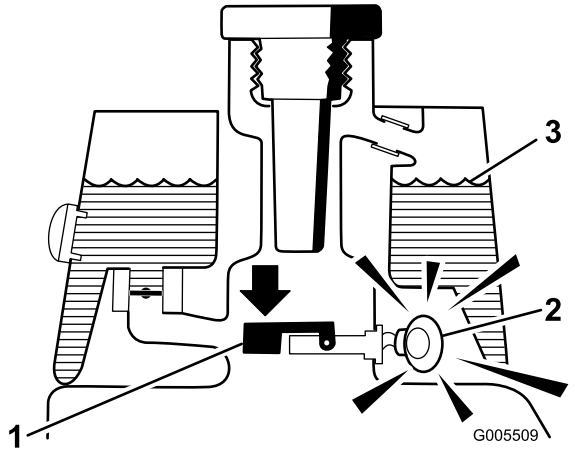

Figura 12

Alerta de fuga!

1. Comutador de bóia fechado; nível de fluido de 118 a 177 ml
2. Soa o apito de aviso
3. Nível de fluido (quente)

Verificação do funcionamento do sistema detector de fugas

1. Desloque o interruptor da ignição para a posição On (ligado) e ligue o motor.
2. Retire os dois tampões do depósito hidráulico do tubo do depósito.
3. Insira uma barra ou uma chave de parafusos no bocal do depósito e empurre com cuidado o comutador de bóia do sensor de nível do óleo para baixo (Figura 13). O alarme deverá ser activado ao fim do período de desfasamento de um segundo.

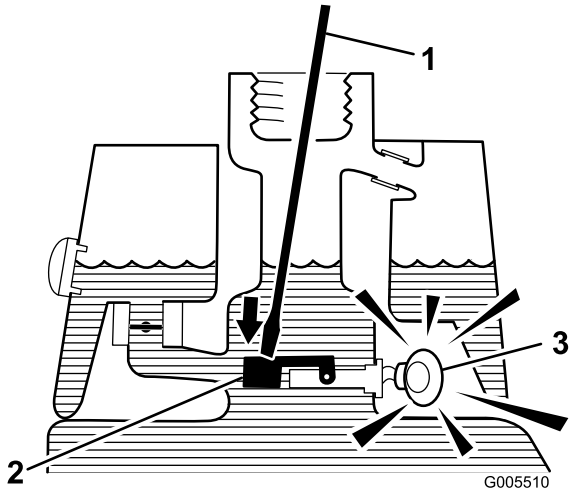

Figura 13

1. Limpe a vara ou a chave de parafusos.
2. Pressione o botão
3. Besouro de aviso

4. Solte a bóia: O alarme deverá parar de tocar.
5. Instale a película do filtrador e o bujão do depósito hidráulico.
6. Desloque o interruptor da ignição para a posição Off (desligado).

Notas:



Count on it.