Form No. 3367-927 Rev B

Sats för detektering av hydrauloljeläckage

TriFlex-traktorenhet i Greensmaster-serien 3300/3400

Modellnr 04715

Monteringsanvisningar

Lösa delar

Använd diagrammet nedan för att kontrollera att alla delar finns med.

Tillvägagångssätt	Beskrivning	Antal	Användning
1	Läckagedetektortank	1	Montera läckagedetektorn.
	Rak koppling	1	
	Indikatorlampa	1	
	Ljudlarm	1	
	Oljenivåsensor	1	
	Ventilslang	1	
	Sexkantskruv (1/4 x 2 tum)	2	
	Skydd	1	
	Slangklämma	4	
	Elektromagnetisk ventilenhet	1	
	90-gradershydraulkoppling	2	
	90-gradershydraulkoppling (svetsad)	1	
	Oljenivåskydd	1	
	Kablage	1	
	Fördröjningstimer (endast dieselmodell)	1	
	Oljenivåskydd (endast dieselmodell)	1	
	Oljenivåskydd (endast gasmodell)	1	
	Expansionsslang	1	
2	Inga delar krävs	–	Kontrollera läckagedetektorns funktion.

© 2011—The Toro® Company
8111 Lyndale Avenue South
Bloomington, MN 55420

Registrera din produkt på www.Toro.com.

Översättning av originalet (SV)
Tryckt i USA
Med ensamrätt

1

Montera läckagedetektorn

Delar som behövs till detta steg:

1	Läckagedetektortank
1	Rak koppling
1	Indikatorlampa
1	Ljudlarm
1	Oljenivåsensor
1	Ventilslang
2	Sexkantskruv (1/4 x 2 tum)
1	Skydd
4	Slangklämma
1	Elektromagnetisk ventilenhet
2	90-gradershydraulkoppling
1	90-gradershydraulkoppling (svetsad)
1	Oljenivåskydd
1	Kablage
1	Fördröjningstimer (endast dieselmodell)
1	Oljenivåskydd (endast dieselmodell)
1	Oljenivåskydd (endast gasmodell)
1	Expansionsslang

Tillvägagångssätt

1. Parkera maskinen på en plan yta, stäng av motorn, ta ut tändningsnyckeln och lägg i parkeringsbromsen.
2. Ta bort de sexkantskruvar som håller konsolarmskåpan på plats och ta bort kåpan.

   Obs: Spara skruvarna så att du kan sätta tillbaka konsolarmskåpan senare.
3. Dra kablaget genom att placera indikatorlamp- och larmkablarna i konsolarmen, följa huvudledningsnätet under sätet till andra sidan av maskinen och sedan bakom sätet längs den vänstra skenan, så att kablarna till oljenivåsensorn och den elektromagnetiska ventilen är nära huvudhydraultanken (endast dieselmodell).

   Obs: Använd kabelband för att fästa kablaget vid huvudkablaget och rambalkarna, undan från alla varma och rörliga delar (endast för dieselmodell).
4. Ta bort pluggen från konsolarmspanelen och sätt in indikatorlampan.
5. Anslut indikatorlampans kontakt till huvudkablaget (endast gasmodell) eller till kablaget från satsen (endast dieselmodell).
6. Installera ljudlarmet i konsolarmsramen (Figur 1).

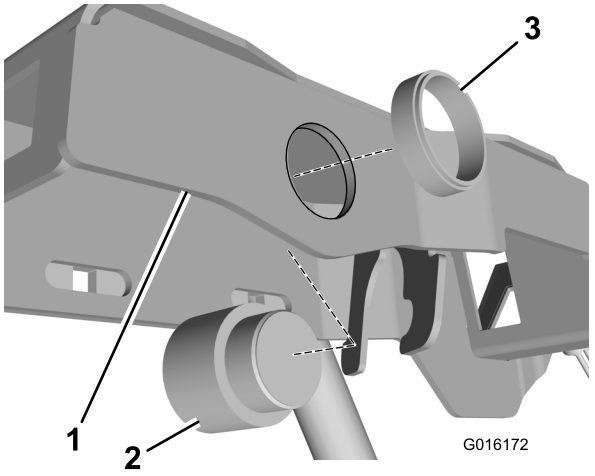

Figur 1

1. Konsolarmsram
2. Ljudlarm
3. Gängad ring

7. Anslut ljudlarmet till huvudkablaget (endast gasmodell) eller till kablaget från satsen (endast dieselmodell).
8. Lossa slangklämmorna med snäckskruv och ta bort expansionsslangen (Figur 2).

   Obs: Kasta bort expansionsslangen.

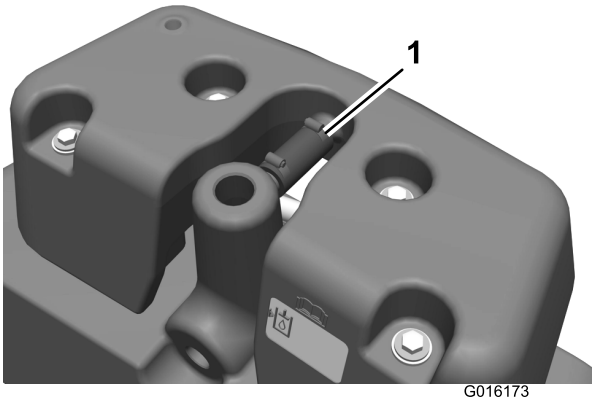

Figur 2

1. Expansionsslang

9. Ta bort de fyra skruvar och fyra distansbrickor som håller fast det yttre höljet på huvudhydraultanken.

   Obs: Spara skruvarna och distansbrickorna så att du kan montera fast läckagedetektortanken på huvudhydraultanken senare.

10. Ta bort det yttre höljet från huvudhydraultanken.
11. Leta reda på oljenivåskyddet till din maskin bland de lösa delarna.

    Viktigt: Det finns två olika oljenivåskydd i satsen: ett till gasmaskiner och ett till dieselmaskiner. Skyddet till dieselmodellen är längre än det till gasmodellen och kan ha ett etsat ”D”.

12. Montera fördröjningstimern på oljenivåskyddet (endast dieselmodell) (Figur 3).

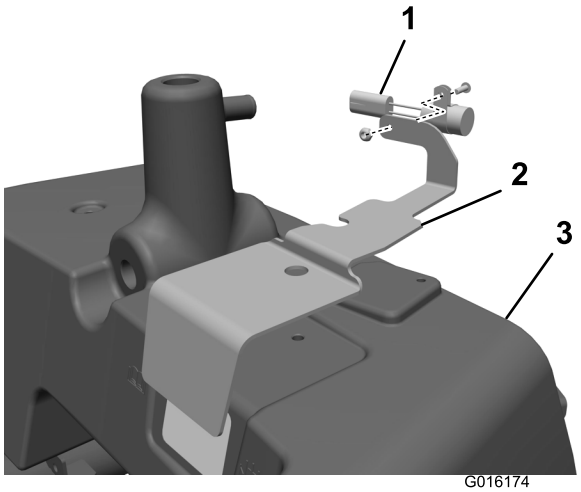

Figur 3

1. Fördröjningstimer (endast dieselmodell)
2. Oljenivåskydd
3. Huvudhydraultank

13. Sätt oljenivåskyddet på plats, men montera inte fast det på huvudhydraultanken ännu (Figur 3).
14. Anslut två hydraulkopplingar (90-graders) på framsidan och baksidan av den elektromagnetiska ventilen (Figur 4).

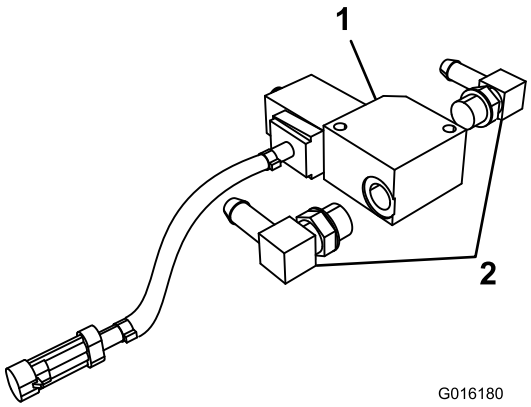

Figur 4

1. Elektromagnetisk ventil
2. 90-gradershydraulkopplingar (2)

Obs: Placera 90-gradershydralkopplingarna så att slangarna som ska anslutas till dem kommer att löpa parallellt med marken när de ansluts.

15. Montera den svetsade 90-gradershydraulkopplingen på huvudhydraultanken (Figur 5).

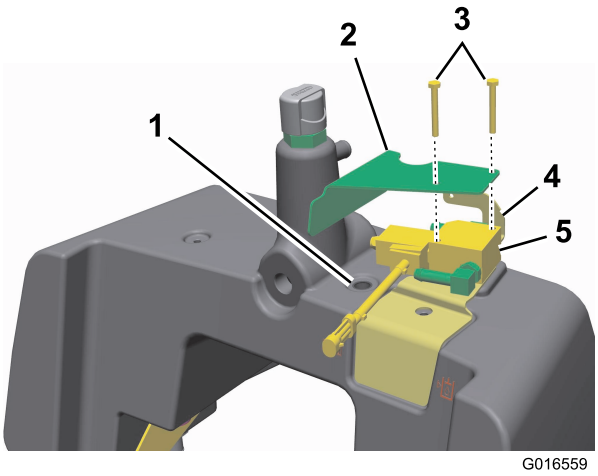

Figur 5

1. Placera den svetsade 90-gradershydraulkopplingen här
2. Fäste för skyddet (2)
3. Sexkantskruvar (2)
4. Oljenivåskydd
5. Elektromagnetisk ventilenhet

16. Anslut ena änden av tankventilslangen till den 90-gradershydraulkoppling som är ansluten till framsidan på den elektromagnetiska ventilen med en slangklämma med snäckskruv.
17. Trä en slangklämma med snäckskruv över den andra änden av tankventilslangen.
18. Anslut tankventilslangens fria ände på den svetsade 90-gradershydraulkopplingen på huvudhydraultanken samtidigt som du sänker ner den elektromagnetiska ventilenheten på oljenivåskyddet.
19. Montera fast oljenivåskyddet och den elektromagnetiska ventilenheten på huvudhydraultanken med två sexkantskruvar och fästet till skyddet (Figur 3).

    Obs: Smörj på Never-Seize på de två eller tre nedersta gängorna innan du skruvar fast skruvarna.

20. Anslut tankventilslangens ände till den svetsade 90-gradershydraulkopplingen med slangklämman med snäckskruv.
21. Montera den raka hydraulkopplingen i öppningen på undersidan av läckagedetektortanken (Figur 6).

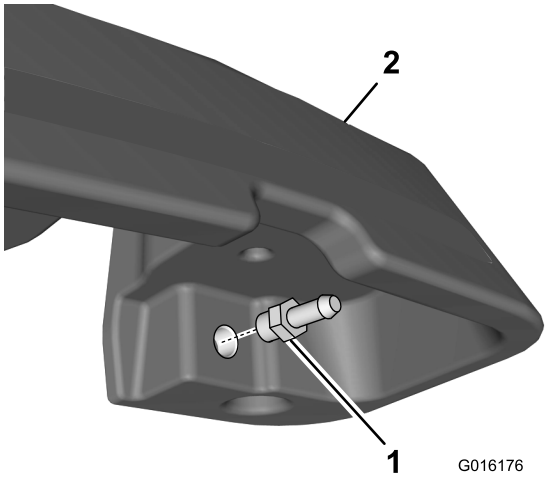

Figur 6

1. Rak hydraulkoppling
2. Läckagedetektortank

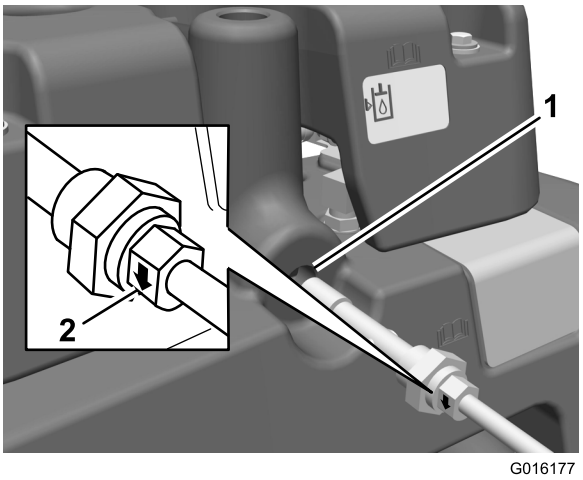

Figur 7

1. Ta bort pluggen från huvudhydraultanken här
2. Indikeringspil på mutter (2)

22. Anslut ena änden av ventilslangen till den 90-gradershydraulkoppling som är ansluten till baksidan på den elektromagnetiska ventilen med en slangklämma med snäckskruv.
23. Trä en slangklämma med snäckskruv över ventilslangens fria ände, och anslut ventilslangens ände till den raka hydraulkopplingen på läckagedetektortanken.
24. Anslut expansionsslangens fria ände till röret på läckagedetektorn med en slangklämma med snäckskruv (Figur 2).
25. Anslut fördröjningstimerns kontakt till kontakten på kablaget (endast dieselmodell).
26. Anslut den elektromagnetiska ventilens kontakt till kontakten märkt ”Leak Detector Solenoid” (Läckagedetektormagnet) på kablaget.
27. Ta bort pluggen från huvudhydraultanken och montera hydrauloljenivåsensorn (Figur 7).

    Obs: Se till att indikeringspilarna på bägge sidorna av muttern som håller fast hydrauloljenivåsensorn pekar nedåt (Figur 7).

28. Anslut oljenivåsensorns kontakt till kontakten märkt ”Leak Detector Switch” (Läckagedetektorbrytare) på kablaget.
29. Montera fast läckagedetektortanken på huvudhydraultanken med de fyra skruvar och fyra distansbrickor som du tog bort i steg 9.
30. Kontrollera att alla kopplingar är ordentligt åtdragna.
31. Ta bort och kasta ventilatorn och fyll upp huvudhydraultanken med hydraulolja (Figur 8).

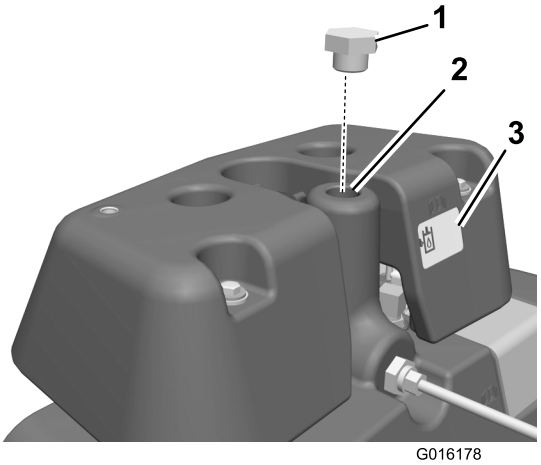

Figur 8

1. Plugg (ersätter ventilatorn)
2. Fyll upp huvudhydraultanken med hydraulolja
3. Inspektionsfönster

32. Sätt dit en plugg där ventilatorn satt (Figur 8).
33. Fyll på hydraulolja i läckagedetektortanken tills oljenivån når till mitten av inspektionsfönstret på tanken (Figur 8).

34. Montera hydraulkopplingen, ventilatoradaptern och ventilatorn på läckagedetektortanken såsom visas i (Figur 9).

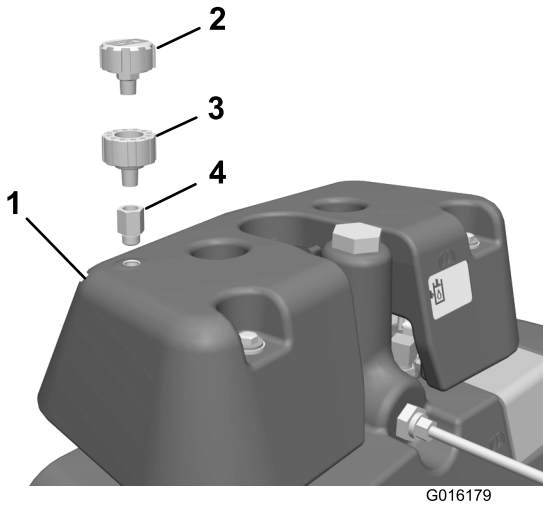

Figur 9

1. Läckagedetektortank
2. Ventilator
3. Ventilatoradapter
4. Hydraulkoppling

35. Montera fast konsolarmskåpan med de sexkantskruvar som du tog bort i steg 2.

2

Kontrollera läckagedetektorns funktion

Inga delar krävs

Kontrollera systemdriften

Läckagedetektorsystemet är utformat så att det kan hjälpa till att upptäcka läckor i hydrauloljesystemet i ett tidigt skede. Om oljenivån i huvudhydraultanken sjunker med 118 till 177 ml stängs oljenivåsensorns flottörströmbrytare i tanken. Efter en sekunds fördröjning kommer larmet att ljuda och varna föraren (Figur 10). Eftersom oljan av naturliga skäl hettas upp när maskinen är igång kommer den att expandera, vilket leder till att olja förs över till reservoljetanken. Oljan kan återvända till huvudtanken när du stänger av tändningsbrytaren.

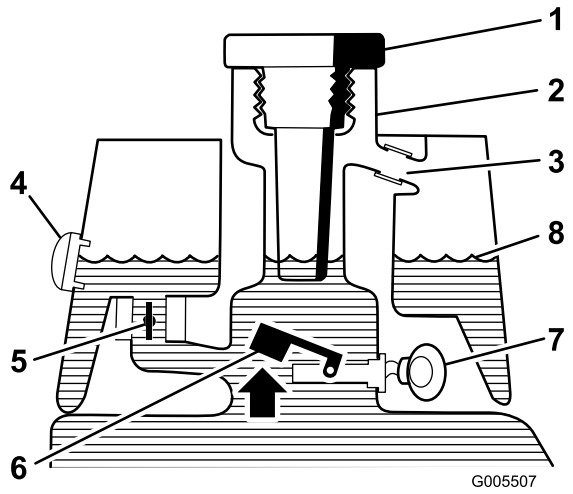

Figur 10

Före start (kall olja)

1. Påfyllningsplugg
2. Påfyllningsrör
3. Expansionsrör
4. Inspektionsfönster
5. Elektromagnetisk returventil, öppen
6. Höjd flottörströmbrytare, öppen
7. Varningssummer: Inget ljud
8. Vätskenivå (kall)

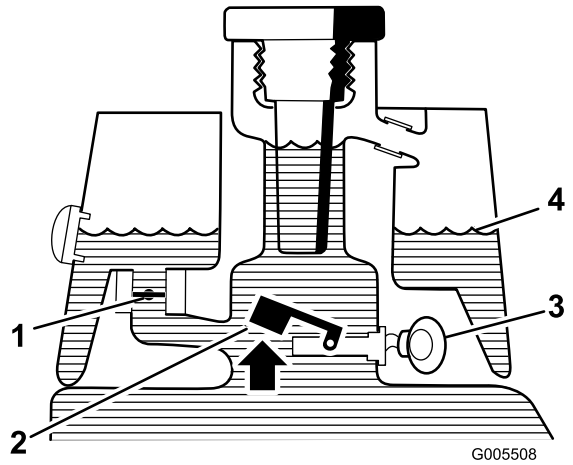

Figur 11

Normal drift (varm olja)

1. Elektromagnetisk returventil, stängd
2. Höjd flottörströmbrytare, öppen
3. Varningssummer: Inget ljud
4. Vätskenivå (varm)

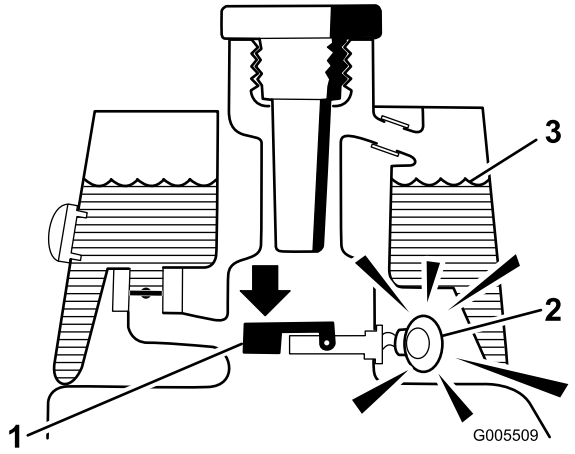

Figur 12

Läckagevarning!

1. Sänkt flottörströmbrytare, stängd. Oljenivån minskat med 118 till 177 ml
2. Varningssummern ljuder
3. Vätskenivå (varm)

Kontrollera läckagedetektorsystemets drift

1. Flytta tändningsbrytaren till det påslagna läget och starta motorn.
2. Ta bort hydraultankpluggarna från tankröret.
3. För in en ren pinne eller skruvmejsel i tankröret och tryck försiktigt oljenivåsensorns flottörströmbrytare nedåt (Figur 13). Larmet ska ljuda efter tidsfördröjningen på en sekund.

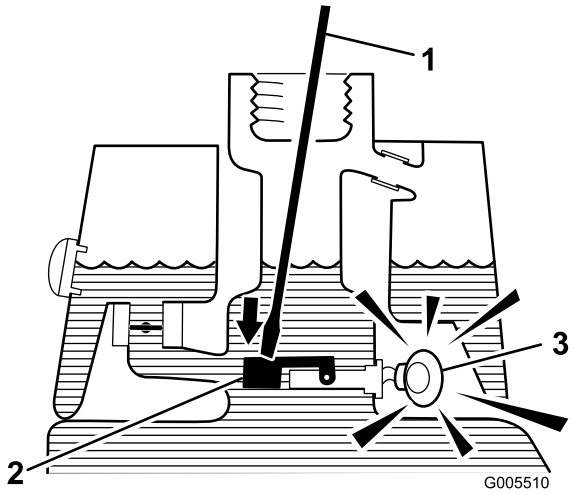

Figur 13

1. Ren pinne eller skruvmejsel
2. Tryck nedåt på strömbrytaren
3. Varningssummer

4. Släpp upp flottörströmbrytaren. Larmet ska sluta ljuda.
5. Montera filterskärmen och hydraultankpluggen.
6. Flytta tändningsbrytaren till det avstängda läget.

Anteckningar:



Count on it.