Form No. 3367-723 Rev B

TORO®

Count on it.

Betjeningsvejledning

Groundsmaster® 3505-D traktionsenhed

Modelnr. 30849—Serienr. 311000001 og derover

Du kan registrere dit produkt eller downloade en betjeningsvejledning eller et reservedelskatalog gratis på www.Toro.com.

Oversættelse af original (DA)

Dette produkt overholder alle relevante EU-direktiver. Yderligere oplysninger fås på den separate produktspecifikke overensstemmelseserklæring.

ADVARSEL

CALIFORNIEN
Advarsel i henhold til erklæring nr. 65

Dieselmotorens udstødningsgas og nogle af dens bestanddele er ifølge staten Californien kræftfremkaldende, kan give medfødte defekter eller forårsage andre forplantningsskader.

Vigtigt: Denne maskine er ikke udstyret med en gnistfangerlydpotte. Det er en overtrædelse af California Public Resource Code, afsnit 4442, at bruge eller betjene denne maskine på et skovbegroet, buskbegroet eller græsbegroet område. Andre stater eller føderale områder kan have tilsvarende lovgivning.

Indledning

Dette er en plænetraktor med roterende blade, der er beregnet til brug af professionelle, ansatte operatører i kommercielle anvendelsesområder. Den er primært beregnet til klipning af græs på velholdte plæner i parker, golfbaner, på sportsbaner og kommercielle områder. Den er ikke beregnet til at klippe krat, slå græs eller anden bevoksning langs motorveje eller til landbrugsformål.

Læs denne vejledning omhyggeligt, så du kan lære at betjene og vedligeholde produktet korrekt samt undgå person- og produktskade. Det er dit ansvar at betjene produktet korrekt og sikkert.

Du kan kontakte Toro direkte på www.Toro.com for at få oplysninger om produkter og tilbehør, hjælp til at finde en forhandler og for at registrere dit produkt.

Når du har brug for service, originale Toro-dele eller yderligere oplysninger, bedes du kontakte en autoriseret serviceforhandler eller Toros kundeservice samt have produktets model- og serienummer parat. Figur 1 angiver, hvor model- og serienummeret er placeret på produktet. Skriv numrene, hvor der er gjort plads til dette.

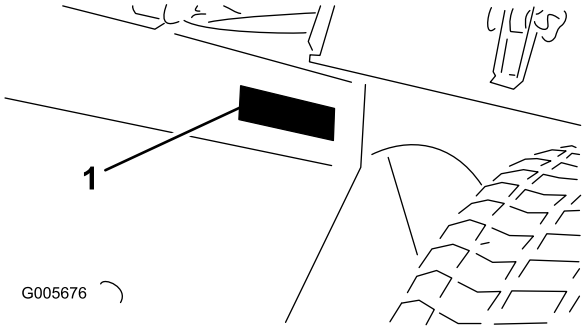

Figur 1

1. Model- og serienummerets placering

Modelnr. _____

Serienr. _____

Denne betjeningsvejledning beskriver potentielle risici og indeholder sikkerhedsmeddelelser, der angives med advarselssymbolet (Figur 2). Dette angiver en farekilde, der kan medføre alvorlig personskade eller død, hvis du ikke følger de anbefalede forholdsregler.

Figur 2

1. Advarselssymbol

Denne betjeningsvejledning bruger to andre ord til at fremhæve oplysninger. **Vigtigt** henleder opmærksomheden på særlige mekaniske oplysninger, og **Bemærk** angiver generel information, som det er værd at lægge særligt mærke til.

© 2011—The Toro® Company
8111 Lyndale Avenue South
Bloomington, MN 55420

Kontakt os på www.Toro.com.
Trykt i USA.
Alle rettigheder forbeholdes

Indhold

Indledning ... 2
Sikkerhed ... 4
Sikker betjeningspraksis ... 4
Toro-plæneklippersikkerhed ... 6
Lydeffektniveau ... 8
Lydtrykniveau ... 8
Vibrationsniveau ... 8
Sikkerheds- og instruktionsmærkater ... 8
Opsætning ... 13
1 Aktivering, opladning og tilslutning af batteriet ... 13
2 Monter CE-mærkater ... 15
3 Montering af motorhjelmslåsen (kun CE) ... 15
4 Montering af udstødningsværnet (kun CE) ... 16
5 Justering af løftearmene ... 16
6 Ballast bagtil ... 18
Produktoversigt ... 18
Betjeningsanordninger ... 18
Specifikationer ... 20
Udstyr/tilbehør ... 20
Betjening ... 20
Kontrol af motoroliestanden ... 20
Opfyldning af brændstoftanken ... 21
Kontrol af kølesystemet ... 22
Kontrol af hydrauliksystemet ... 22
Kontrol af dæktrykket ... 23
Tilspænding af hjulmøtrikkerne ... 23
Start og standsning af motoren ... 24
Udluftning af brændstofsystemet ... 24
Kontrol af sikkerhedslåsesystemet ... 25
Træk af traktionsenheden ... 25
Standardkontrolmodul (SCM) ... 25
Tip vedrørende betjening ... 27
Vedligeholdelse ... 30
Skema over anbefalet vedligeholdelse ... 30
Kontrolliste for daglig vedligeholdelse ... 31
Oversigt over eftersynsintervaller ... 32
Tiltag forud for vedligeholdelse ... 33
Afmontering af motorhjelmen ... 33
Smøring ... 33
Smøring af lejerne og bøsningerne ... 33
Motorvedligeholdelse ... 36
Generel vedligeholdelse af luftfilteret ... 36
Eftersyn af luftfilteret ... 36
Udskiftning af motorolie og filter ... 36
Vedligeholdelse af brændstofsystem ... 37
Eftersyn af brændstoftanken ... 37
Eftersyn af brændstofslanger og -forbindelser ... 37
Tømning af vandudskilleren ... 37
Udskiftning af brændstoffilterskålen ... 38
Udluftning af indsprøjtningsdyserne ... 38
Vedligeholdelse af elektrisk system ... 38
Vedligeholdelse af batteriet ... 38
Sikringer ... 39
Vedligeholdelse af drivsystem ... 39
Justering af traktionsdrevet til neutral ... 39
Vedligeholdelse af kølesystem ... 40
Rengøring af motorkølesystemet ... 40
Vedligeholdelse af bremser ... 40
Justering af parkeringsbremsen ... 40
Vedligeholdelse af remme ... 41
Eftersyn af motorremmene ... 41
Vedligeholdelse af betjeningsanordningssystem ... 42
Justering af gashåndtaget ... 42
Vedligeholdelse af hydrauliksystem ... 42
Udskiftning af hydraulikfilteret ... 42
Udskiftning af hydraulikvæsken ... 42
Kontrol af hydraulikrør og slanger ... 43
Opbevaring ... 44
Opbevaring af batteriet ... 44
Klargøring til sæsonmæssig opbevaring ... 44
Diagrammer ... 45

Sikkerhed

Denne maskine opfylder som minimum CEN-standarden EN 836:1997 (mærkater er påsat, når det er relevant) og ANSI B71.4-2004-specifikationerne, der var gældende på produktionstidspunktet, når maskinen er udstyret med den påkrævede vægt som angivet i afsnittet Ballast bagtil.

Hvis operatøren eller ejeren anvender eller vedligeholder maskinen forkert, kan det medføre personskade. For at nedsætte risikoen for personskade skal operatøren følge sikkerhedsforskrifterne og altid være opmærksom på advarselssymbolerne, der betyder Forsigtig, Advarsel eller Fare – personlig sikkerhedsanvisning. Hvis sikkerhedsanvisningen ikke overholdes, kan det medføre personskade eller død.

Sikker betjeningspraksis

Følgende instruktioner er fra CEN-standard EN 836:1997, ISO-standard 5395:1990 og ANSI B71.4-2004.

Uddannelse

- Læs *Betjeningsvejledningen* og andet uddannelsesmateriale omhyggeligt. Bliv fortrolig med betjeningsanordningerne og sikkerhedssymbolerne, samt hvordan udstyret bruges korrekt.
- Hvis operatøren eller en mekaniker ikke kan læse og forstå det sprog, som vejledningen er skrevet på, er det ejerens ansvar at forklare dette materiale for dem.
- Lad aldrig børn eller andre personer, der ikke kender denne vejledning, bruge eller foretage eftersyn af plæneklipperen. Vær opmærksom på, at lokale forskrifter kan angive en mindstealder for operatøren.
- Klip aldrig græs, når der er mennesker, især børn, eller kæledyr i nærheden.
- Husk, at operatøren eller brugeren er ansvarlig for ulykker eller fare, der måtte ramme andre mennesker eller deres ejendom.
- Kør ikke med passagerer.
- Alle førere og mekanikere skal indhente og få professionel og praktisk vejledning. Ejeren er ansvarlig for uddannelsen af brugerne. En sådan vejledning skal understrege følgende:
  - Behovet for omtanke og koncentration, når der arbejdes med plænetraktorer
  - Herredømmet over en plænetraktor, der glider på en bakkeskråning, kan ikke genvindes ved at bruge bremsen. Hovedårsagerne til mistet herredømme er følgende:
    - ◊ Utilstrækkeligt hjulgreb
    - ◊ For hurtig kørsel
    - ◊ Utilstrækkelig opbremsning
    - ◊ Maskintypen er uegnet til formålet
    - ◊ Manglende kendskab til jordforholdenes betydning, især skråninger
    - ◊ Forkert bugsering og lastfordeling

Forberedelser

- Brug altid hensigtsmæssigt fodtøj, lange bukser, sikkerhedshjelm, sikkerhedsbriller og høreværn, når du anvender plæneklipperen. Langt hår, løsthængende tøj eller smykker kan blive filtret ind i bevægelige dele. Betjen ikke udstyret, når du går med bare fødder eller med åbne sandaler.
- Undersøg nøje området, hvor udstyret skal anvendes, og fjern alle genstande, som kan blive slynget ud af maskinen.
- **Advarsel** – brændstof er meget brandfarligt. Træf følgende forholdsregler:
  - Opbevar brændstof i beholdere, der er specielt konstrueret til formålet.
  - Påfyld kun brændstof udendørs. Der må ikke ryges under påfyldning af brændstof.
  - Fyld brændstof på, før du starter motoren. Fjern aldrig dækslet til brændstoftanken, og fyld aldrig brændstof på, mens motoren kører eller er varm.
  - Hvis du spilder brændstof, skal du ikke forsøge at starte motoren, men flytte maskinen væk fra det sted, hvor brændstoffet er spildt. Foretag dig ikke noget, der kan antænde brændstoffet, før dampene er spredt.
  - Sæt alle dæksler til brændstoftank og beholdere forsvarligt på igen.
- Udskift defekte lydpotter.
- Før brug skal du altid se efter, om knivene, knivboltene og skæreknivenheden er slidte eller beskadigede. Udskift slidte eller beskadigede skæreknive og bolte sætvis for at bevare afbalanceringen.
- På maskiner med mange knive skal du være meget forsigtig, da én knivs rotation kan få andre knive til at rotere.

- Bedøm terrænet, så du kan vælge det nødvendige tilbehør og udstyr til korrekt og sikker udførelse af opgaven. Brug kun tilbehør og udstyr, der er godkendt af producenten.
- Kontroller, at dødemandsgrebene, sikkerhedskontakter og afskærmninger er korrekt påmonteret og fungerer korrekt. Betjen ikke maskinen, medmindre disse fungerer korrekt.

Betjening

- Lad ikke motoren køre i et uventileret rum, hvor der kan samles farlige kuliltedampe.
- Klip kun græs i dagslys eller i godt, kunstigt lys.
- Før du forsøger at starte motoren, skal du udkoble alle koblinger til fastspændte knivanordninger, sætte maskinen i frigear og aktivere parkeringsbremsen. Start kun motoren fra operatørens position. Fjern aldrig styrtbøjlen, og brug altid sikkerhedsselerne under driften.
- Anbring ikke hænder og fødder i nærheden af eller under roterende dele. Hold dig altid på afstand af udkaståbningen.
- Husk, at der ikke findes sikre skråninger. Kørsel på græsskråninger kræver særlig opmærksomhed. Gør følgende for at forhindre, at maskinen vælter:
  - Undgå pludselig standsning eller start, når der køres op og ned ad skråninger,
  - Kør langsomt på skråninger samt i skarpe sving.
  - Vær opmærksom på små forhøjninger og huller samt andre skjulte farer.
  - Anvend aldrig plæneklipperen på tværs af en skråning, medmindre den er beregnet til dette formål.
- Vær opmærksom på huller i terrænet samt andre skjulte risici.
- Hold øje med trafikken, når du krydser eller kører i nærheden af veje.
- Stop skæreknivenes rotation, før du krydser andre overflader end græs.
- Når du bruger påmonterede redskaber, må du aldrig rette udblæsning af materiale mod omkringstående eller tillade nogen at komme nær maskinen, mens den kører.
- Brug aldrig plæneklipperen med beskadigede værn, afskærmninger eller uden korrekt påmonterede sikkerhedsanordninger. Sørg for, at alle sikkerhedskontakter er påmonteret, korrekt justeret og fungerer korrekt.
- Lav ikke om på motorens regulatorindstillinger, og kør ikke motoren ved for høj hastighed. Hvis motoren betjenes ved for høj hastighed, kan risikoen for personskade øges.
- Gør følgende, inden du forlader førersædet:
  - Stands på plan grund;
  - Udkobl kraftudtaget, og sænk redskaberne;
  - Skift til frigear, og aktiver parkeringsbremsen,
  - Stop motoren, og fjern nøglen.
- Udkobl drevet til redskaberne, stop motoren, og fjern tændingsnøglen i følgende tilfælde:
  - Før du foretager højdejusteringer, medmindre justeringen kan foretages fra førersædet.
  - Før du fjerner tilstopninger.
  - Før du efterser, rengør eller arbejder på plæneklipperen.
  - Efter at du har ramt et fremmedlegeme, eller hvis der forekommer en unormal vibration (undersøg årsagen med det samme). Efterse plæneklipperen for skader, og foretag udbedringer, før du starter og betjener udstyret igen. Spænd alle møtrikker på spindelremskiverne til 176 til 203 Nm.
- Udkobl drevet til redskaberne under transport, eller når maskinen ikke er i brug.
- Stop motoren, og udkobl drevet til redskaberne, før du gør følgende:
  - Brændstofpåfyldning
  - Udførelse af højdejusteringer, medmindre justeringen kan foretages fra førersædet.
- Du skal nedsætte motorens omdrejningstal, før du standser motoren, og hvis motoren er udstyret med en brændstofafbryderventil, skal du lukke ventilen, når du er færdig med at slå græs.
- Hæv aldrig klippeenheden, mens knivene kører rundt.
- Hold hænder og fødder væk fra klippeenhederne.
- Se bagud og ned for at sikre, at der er fri bane, før du bakker.
- Sænk farten, og vær forsigtig, når du vender og krydser veje og fortove.
- Betjen ikke plæneklipperen, hvis du er påvirket af alkohol eller medicin.
- Lyn kan forårsage alvorlig personskade eller død. Hvis der observeres lyn eller høres torden i området, må maskinen ikke anvendes. Søg ly.
- Vær forsigtig, når du læsser maskinen på eller af en trailer eller lastbil.
- Ved kørsel på offentlig vej skal operatøren tænde advarselsblinkene, hvis sådanne forefindes, undtagen hvis en sådan anvendelse er forbudt ifølge loven.

Vedligeholdelse og opbevaring

- Hold alle møtrikker, bolte og skruer tilspændte for at sikre, at udstyret er i sikker driftsmæssig stand.
- Opbevar aldrig udstyret med brændstof i tanken i en bygning, hvor brandfarlige dampe kan nå åben ild eller gnister.
- Lad motoren køle af, før du opbevarer maskinen på et lukket sted.
- Minimer brandfaren ved at holde motoren, lydpotten, batterikammeret, brændstofopbevaringsområdet, klippeenhederne og drevene fri for græs, blade eller for meget smøremiddel. Tør spildt olie eller brændstof op.
- Udskift af sikkerhedsmæssige årsager slidte eller beskadigede dele.
- Hvis brændstoftanken skal tømmes, skal dette foregå udendørs.
- På maskiner med mange knive skal du være meget forsigtig, da én knivs rotation kan få andre knive til at rotere.
- Når maskinen parkeres, sættes i garage eller efterlades uden opsyn, skal klippeenhederne sænkes, medmindre der forefindes en mekanisk sikkerhedslås.
- Udkobl drevene, sænk klippeenhederne, aktiver parkeringsbremsen, stop motoren, og tag nøglen ud. Vent, til al bevægelse er standset, før du justerer, rengør eller reparerer udstyret.
- Luk for brændstoftilførslen under opbevaring og transport. Brændstof må ikke opbevares i nærheden af åben ild.
- Parker maskinen på en plan flade. Lad aldrig personer, som ikke er uddannede dertil, udføre service på maskinen.
- Brug om nødvendigt støttebukke til at understøtte komponenter.
- Tag forsigtigt trykket af komponenter, hvori der er oplagret energi.
- Frakobl batteriet, før du foretager reparationer. Frakobl minuspolen først og pluspolen sidst. Tilslut pluspolen først og minuspolen sidst.
- Vær forsigtig, når du efterser knivene. Pak knivene ind, eller bær handsker, og vær forsigtig, når du efterser dem. Udskift kun knivene. De må aldrig rettes ud eller svejses.
- Hold hænder og fødder væk fra bevægelige dele. Undgå om muligt at foretage justeringer, mens motoren kører.
- Oplad batterierne på et åbent sted med god ventilation, væk fra gnister og åben ild. Træk stikket til opladeren ud af stikkontakten, før den tilsluttes eller frakobles batteriet. Brug beskyttelsesdragt og isoleret værktøj.

Toro-plæneklippersikkerhed

Nedenstående liste indeholder sikkerhedsoplysninger specifikt for Toro-produkter eller andre sikkerhedsoplysninger, du skal kende, og som ikke er indeholdt i CEN-, ISO- eller ANSI-standarderne.

Dette produkt kan afskære hænder og fødder samt udslynge genstande. Følg altid sikkerhedsforskrifterne for at undgå alvorlig personskade eller død.

Brug af dette produkt til andre formål, end det er beregnet til, kan være farligt for brugeren og omkringstående personer.

⚠ ADVARSEL

Motorudstødningen indeholder kulilte, som er en lugtfri, dødbringende gift. Lad ikke motoren køre indendørs eller på et lukket område.

Forberedelser

Sørg for at fastlægge dine egne specielle procedurer og arbejdsregler til usædvanlige driftsforhold (f.eks. skråninger, der er for stejle til køretøjet). **Undersøg hele arbejdsområdet for at udvælge de bakker, det er sikkert at arbejde på.** Når denne områdeundersøgelse foretages, skal du altid bruge din sunde fornuft og tage højde for plænens stand og risikoen for væltning. Brug den hældningsmåler, der følger med hver maskine, til at udvælge de bakker eller skråninger, det er sikkert at arbejde på. Følg proceduren i afsnittet Betjening i denne vejledning til at undersøge området. **Den maksimale hældningsvinkel på en skråning er angivet på hældningsmærkaten, der sidder ved vinkelindikatoren.**

Uddannelse

Operatøren skal være erfaren og uddannet i kørsel på skråninger. Køretøjet kan tippe eller vælte, hvilket kan medføre personskade eller død, hvis man ikke er forsigtig ved kørsel på skråninger eller bakker.

Betjening

- Du skal vide, hvordan man standser maskinen og motoren hurtigt.
- Betjen ikke maskinen iført tennissko eller gummisko.
- Brug af sikkerhedsfodtøj og lange bukser anbefales og kræves i henhold til visse lokale forskrifter og forsikringsbestemmelser.

- Hold hænder, fødder og tøj væk fra bevægelige dele og plæneklipperens udkastområde.
- Fyld benzin på brændstoftanken, indtil niveauet er 12 mm under bunden af påfyldningsstudsen. Fyld ikke for meget på.
- Kontroller hver dag, om sikkerhedskontakterne fungerer korrekt. Hvis en kontakt ikke fungerer korrekt, skal den udskiftes, før maskinen betjenes.
- Når motoren startes, skal du aktivere parkeringsbremsen, sætte traktionspedalen i neutral position og udkoble knivdrevet. Når motoren er startet, skal du slippe parkeringsbremsen og holde foden væk fra traktionspedalen. Maskinen må ikke bevæge sig. Hvis der er en tydelig bevægelse, henvises til afsnittet Vedligeholdelse i denne vejledning for at få oplysninger om justering af traktionsdrevet.
- Vær meget forsigtig, når du arbejder tæt ved bunkere, grøfter, vandløb, stejle bakkeskråninger eller andre risikoområder.
- Sænk hastigheden, når du foretager skarpe drejninger.
- Vend ikke på bakker.
- Brug ikke maskinen på en skråning, der er for stejl. Maskinen kan risikere at vælte, inden den mister trækkraft.
- Den hældningsvinkel, som maskinen vælter ved, er afhængig af mange faktorer. Blandt disse er klippeforholdene, som f.eks. våd eller bølget terræn, hastigheden (især ved vendinger), dæktrykket og operatørens erfaring. På bakkeskråninger med hældninger på 15 grader eller derunder er risikoen for væltning lav. Efterhånden som hældningsvinklen stiger til den af Toro anbefalede maksimumsgrænse på 20 grader, øges risikoen for væltning til et moderat niveau. **Overskrid ikke en hældningsvinkel på 20 grader, fordi risikoen for væltning og alvorlig personskade eller død er meget stor.**
- Sænk klippeenhederne, når du kører ned ad bakke, for at få bedre kontrol over styringen.
- Undgå at stoppe og starte pludseligt.
- Brug bakpedalen til at bremse med.
- Hold øje med trafikken, når du krydser eller kører i nærheden af veje. Hold altid tilbage for andre.
- Klippeenhederne skal være hævet ved kørsel fra et arbejdsområde til et andet.
- Rør ikke ved motoren, lydpotten, udstødningsrøret eller hydrauliktanken, mens motoren kører, eller kort tid, efter at den er stoppet, da disse områder kan være så varme, at de kan forårsage brandsår.
- Denne maskine er ikke konstrueret eller udstyret til kørsel på vej, og den er et langsomtgående køretøj. Hvis du er nødt til at krydse eller køre på en offentlig vej, skal du kende og overholde de lokale bestemmelser omkring f.eks. brug af lygter, skilt med angivelse af langsomtgående køretøj og reflektorer.

Vedligeholdelse og opbevaring

- Stop motoren, og tag nøglen ud af tændingen, før der foretages eftersyn eller justeringer.
- Sørg for, at hele maskinen vedligeholdes korrekt og er i god driftsstand. Kontroller hyppigt alle møtrikker, bolte, skruer og hydraulikfittings.
- Sørg for, at alle hydraulikrørsforbindelser er fast tilspændte, og at alle hydraulikslanger og rør er i god stand, før der sættes tryk på systemet.
- Hold kroppen og hænderne væk fra små lækagehuller eller dyser, der sprøjter hydraulikvæske ud under højtryk. Brug papir eller pap, ikke dine hænder, til at finde lækager. Hydraulikvæske, der trænger ud under tryk, kan have tilstrækkelig kraft til at gå gennem huden og forårsage alvorlig personskade. Hvis der sprøjtes hydraulikvæske ind i huden, skal det fjernes kirurgisk inden for nogle få timer af en læge, der er bekendt med denne type skader, da der ellers kan opstå koldbrand.
- Før du afbryder eller påbegynder arbejde på hydrauliksystemet, skal hele trykket tages af systemet ved at stoppe motoren og sænke klippeenhederne ned til jorden.
- Hvis motoren skal køre for at udføre en vedligeholdelsesjustering, skal du holde hænder, fødder, tøj og alle kropsdele væk fra klippeenhederne, redskaber og bevægelige dele. Hold alle personer på afstand.
- Kør ikke motoren ved for høj hastighed ved at ændre på motorens regulatorindstillinger. Få en autoriseret Toro-forhandler til at kontrollere det maksimale motoromdrejningstal med en omdrejningstæller af hensyn til sikker og nøjagtig drift.
- Motoren skal slukkes, før du kontrollerer oliestanden eller hælder olie i krumtaphuset.
- Kontakt en autoriseret Toro-forhandler, hvis større reparationer er nødvendige, eller hvis du har brug for anden hjælp.
- Brug kun originale Toro-reservedele og -tilbehør for at sikre optimal ydelse, og at maskinen fortsat overholder sikkerhedscertificeringen. Reservedele og tilbehør, der er fremstillet af andre producenter, kan være farlige, og brug heraf kan gøre garantien ugyldig.

Lydeffektniveau

Maskinen har et garanteret lydstyrkeniveau på 104 dBA, hvori der er medtaget en usikkerhedsværdi (K) på 1 dBA.

Lydeffektniveauet er fastlagt i overensstemmelse med procedurerne beskrevet i ISO 11094.

Lydtrykniveau

Maskinen har et lydtryksniveau ved brugerens øre på 90 dBA, hvori der er medtaget en usikkerhedsværdi (K) på 1 dBA.

Lydtrykniveauet er fastlagt i overensstemmelse med procedurerne beskrevet i EN 836.

Vibrationsniveau

Hånd-Arm

Målt vibrationsniveau for højre hånd = 0,5 m/s^2

Målt vibrationsniveau for venstre hånd = 0,7 m/s^2

Usikkerhedsværdi (K) = 0,5 m/s^2

De målte værdier er fastlagt i overensstemmelse med procedurerne beskrevet i EN 836.

Hele kroppen

Målt vibrationsniveau = 0,44 m/s^2

Usikkerhedsværdi (K) = 0,5 m/s^2

De målte værdier er fastlagt i overensstemmelse med procedurerne beskrevet i EN 836.

Sikkerheds- og instruktionsmærkater

Sikkerheds- og instruktionsmærkaterne kan nemt ses af operatøren og er placeret tæt på potentielle risikoområder. Beskadigede eller bortkomne mærkater skal udskiftes.

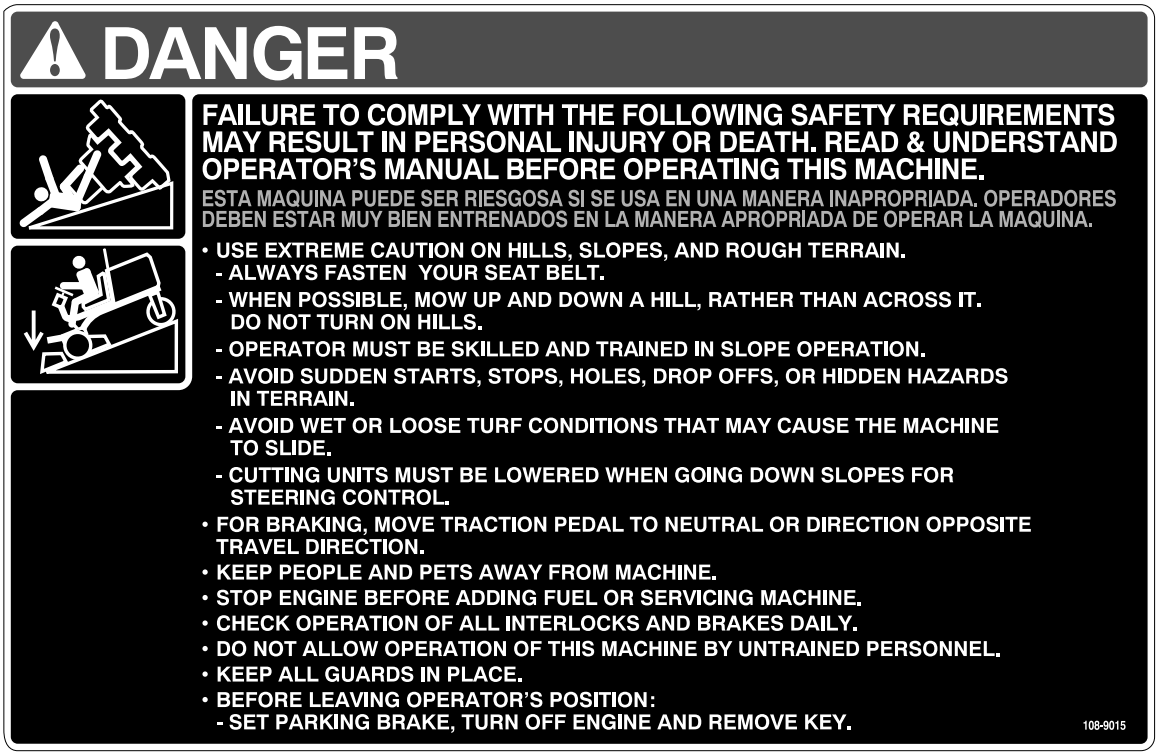

108-9015

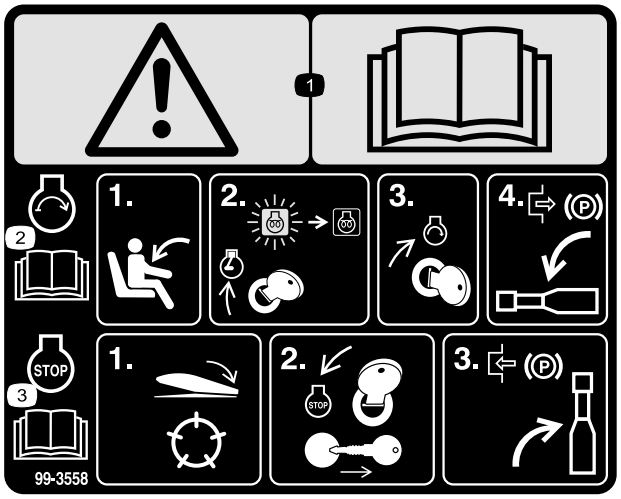

99-3558

Kun CE

1. Advarsel – læs *betjeningsvejledningen*.
2. For at starte motoren skal du sidde på sædet og dreje tændingsnøglen til positionen On/Preheat, indtil kontrollampen for gløderøret går ud. Drej nøglen for at starte, og deaktiver parkeringsbremsen. Læs *betjeningsvejledningen* for at få yderligere anvisninger.
3. Når motoren skal standses, skal du deaktivere klippeenhederne, dreje tændingsnøglen til positionen Off og tage nøglen ud. Aktiver parkeringsbremsen. Læs *betjeningsvejledningen* for at få yderligere anvisninger.

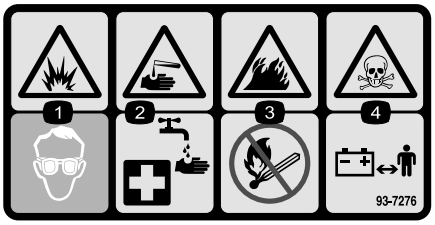

93-7276

1. Eksplosionsfare – brug beskyttelsesbriller.
2. Kaustiske væsker/fare for kemiske forbrændinger – foretag førstehjælp ved at skylle med vand.
3. Brandfare – ingen ild, åbne flammer eller rygning.
4. Forgiftningsfare – hold børn i sikker afstand fra batteriet

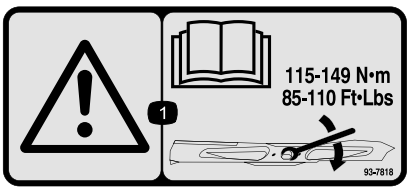

93-7818

1. Advarsel – læs *betjeningsvejledningen* for at få instruktioner om tilspænding af skæreknivbolten/-møtrikken til 115-149 Nm.

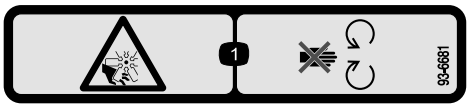

93-6681

1. Risiko for skæring/amputation, ventilator – hold afstand til bevægelige dele.

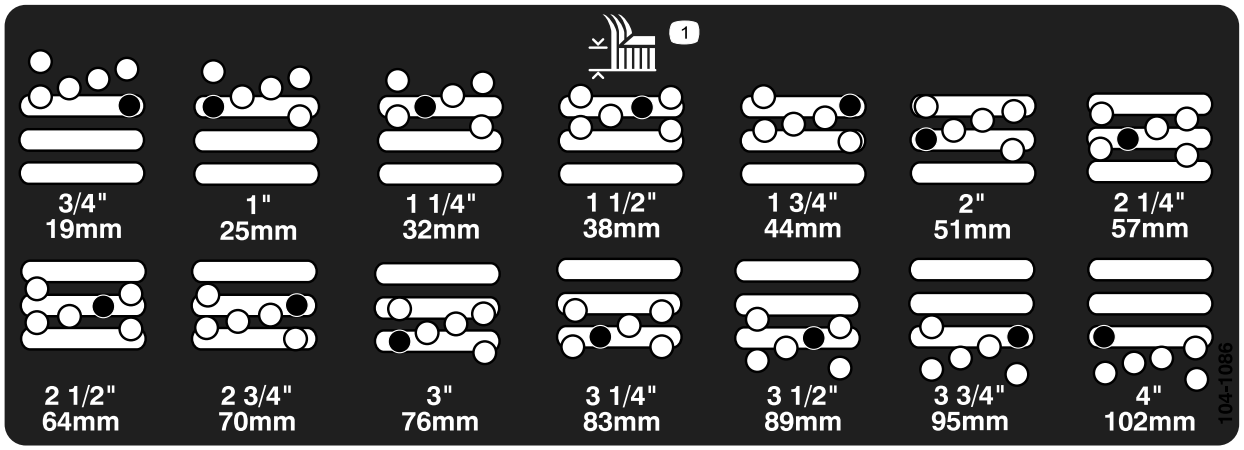

104-1086

1. Klippehøjde

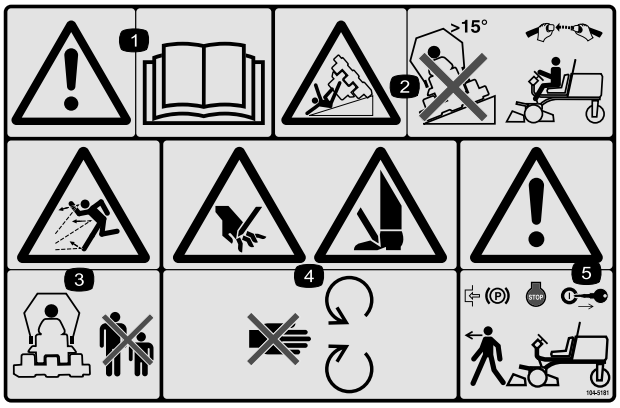

104-5181

Denne sikkerhedsmærkat omfatter en advarsel om skråninger, som er påkrævet på maskinen for at overholde den europæiske standard vedrørende plæneklippersikkerhed, EN 836:1997. De konservative maksimale hældningsvinkler, der er anført for betjening af denne maskine, er fastsat og påkrævet af denne standard.

1. Advarsel – læs *betjeningsvejledningen*.
2. Tippefare — kør ikke på skråninger med en hældning på over 15 grader, og bær altid sikkerhedssele, såfremt styrtbøjlen er monteret.
3. Fare for udslyngede genstande – hold sikker afstand til maskinen.
4. Risiko for at skære hænder og fødder – hold afstand til bevægelige dele.
5. Advarsel – lås parkeringsbremsen, sluk motoren, og tag tændingsnøglen ud, før du forlader maskinen.

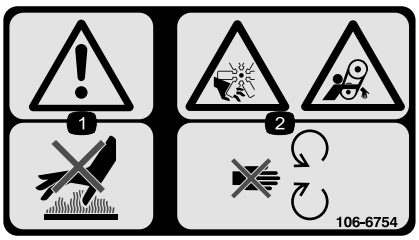

106-6754

1. Advarsel – rør ikke ved den varme overflade.
2. Risiko for skæring/amputation på ventilatoren og fare for at blive viklet ind i remmen – hold afstand til bevægelige dele.

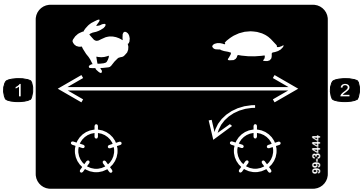

99-3444

1. Knivcylinderhastighed – hurtig
2. Knivcylinderhastighed – langsom

Batterisymboler

Nogle af eller alle disse symboler findes på batteriet.

1. Eksplosionsfare
2. Ingen ild, åben flamme eller rygning.
3. Kaustisk væske/fare for kemisk forbrænding
4. Bær beskyttelsesbriller
5. Læs *betjeningsvejledningen*.
6. Hold omkringstående på sikker afstand af batteriet.
7. Bær beskyttelsesbriller; eksplosive gasser kan forårsage blindhed og andre personskader.
8. Batterisyre kan forårsage blindhed og alvorlige forbrændinger.
9. Skyl omgående øjnene med vand, og søg hurtigt læge.
10. Indeholder bly; må ikke kasseres.

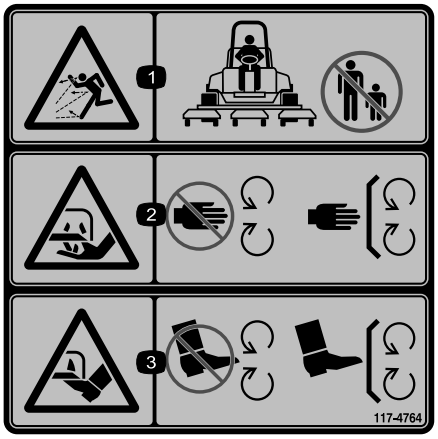

117-4764

1. Fare for udslyngede genstande – hold sikker afstand til maskinen.
2. Risiko for at skære hænder og fødder – hold afstand til bevægelige dele. Hold alle afskærmninger og værn på plads.
3. Risiko for at skære hænder og fødder – hold afstand til bevægelige dele. Hold alle afskærmninger og værn på plads.

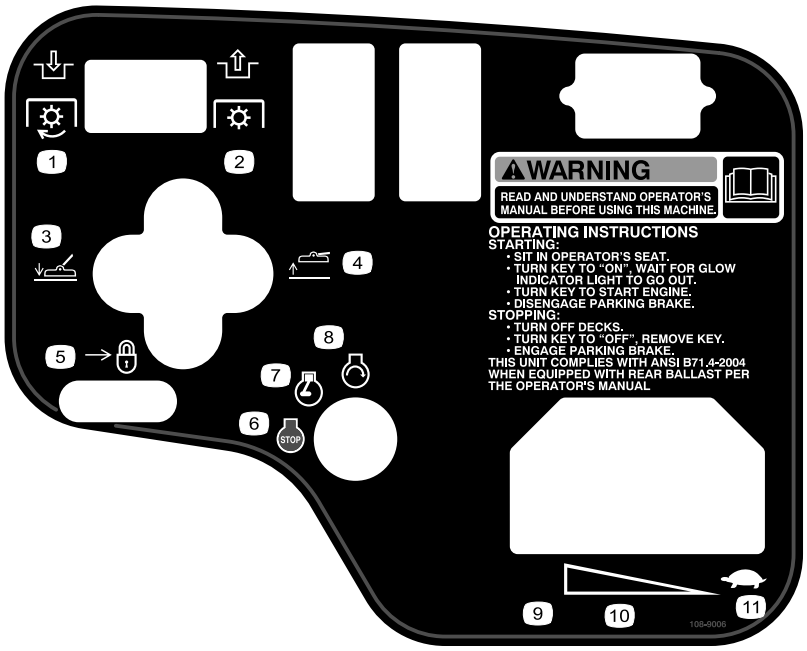

108-9006

1. Indkobl kraftudtaget.
2. Udkobl kraftudtaget.
3. Sænk klippeenhederne.
4. Hæv klippeenhederne.
5. Flyt baglæns for at låse løftegrebet.
6. Motorstandsning
7. Motorkørsel
8. Motorstart
9. Hurtig
10. Kontinuerlig, variabel indstilling
11. Langsom

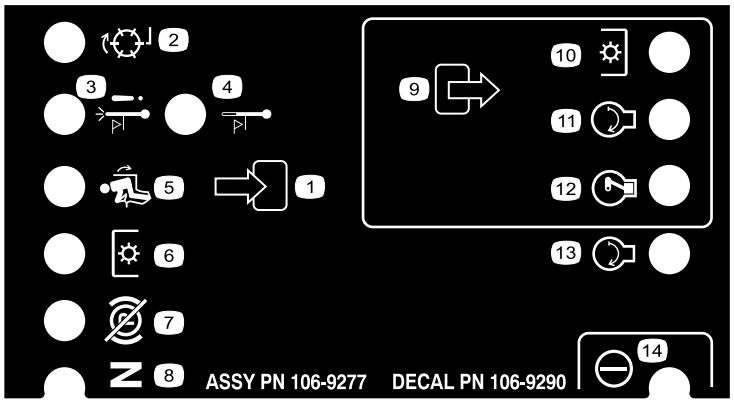

106-9290

1. Indgange
2. Ikke aktiv
3. Temperaturslukningskontakt
4. Advarsel om høj temperatur
5. I sædet
6. Kraftudtag
7. Parkeringsbremse deaktiveret
8. Neutral
9. Udgange
10. kraftudtaget
11. Start
12. ETR (startstrøm)
13. Start
14. Servo

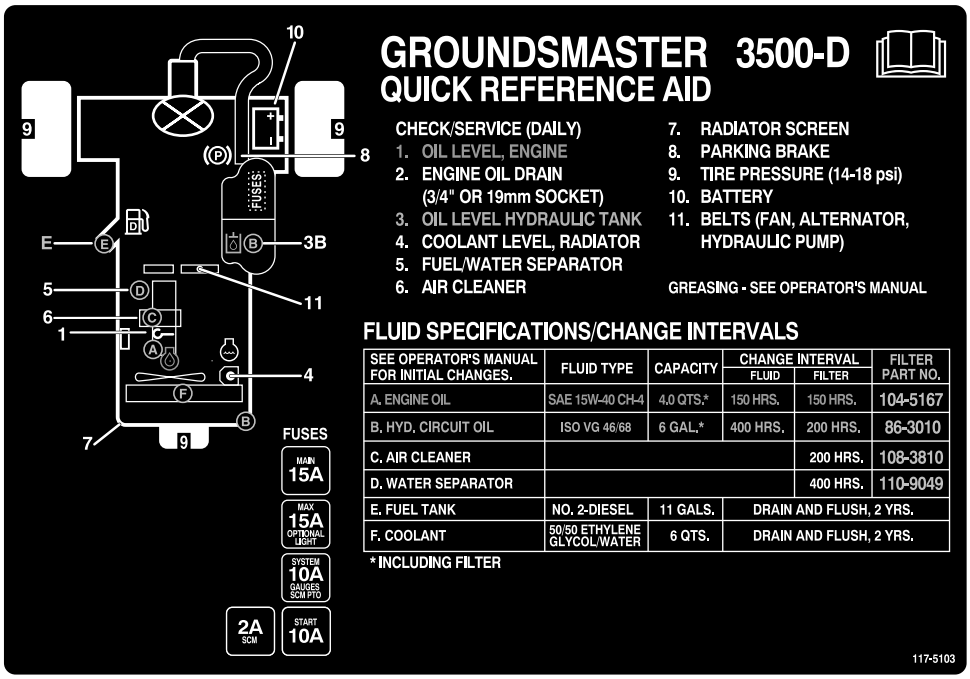
GROUNDSMASTER 3500-D
QUICK REFERENCE AID
CHECK/SERVICE (DAILY)
1. OIL LEVEL, ENGINE
2. ENGINE OIL DRAIN (3/4" OR 19mm SOCKET)
3. OIL LEVEL HYDRAULIC TANK
4. COOLANT LEVEL, RADIATOR
5. FUEL/WATER SEPARATOR
6. AIR CLEANER
7. RADIATOR SCREEN
8. PARKING BRAKE
9. TIRE PRESSURE (14-18 psi)
10. BATTERY
11. BELTS (FAN, ALTERNATOR, HYDRAULIC PUMP)
GREASING - SEE OPERATOR'S MANUAL
FLUID SPECIFICATIONS/CHANGE INTERVALS
SEE OPERATOR'S MANUAL FOR INITIAL CHANGES.
FLUID TYPE
CAPACITY
CHANGE INTERVAL
FLUID
FILTER
FILTER PART NO.
A. ENGINE OIL | SAE 15W-40 CH-4 | 4.0 QTS.* | 150 HRS. | 150 HRS. | 104-5167
B. HYD. CIRCUIT OIL | ISO VG 46/68 | 6 GAL.* | 400 HRS. | 200 HRS. | 86-3010
C. AIR CLEANER | 200 HRS. | 108-3810
D. WATER SEPARATOR | 400 HRS. | 110-9049
E. FUEL TANK | NO. 2-DIESEL | 11 GALS. | DRAIN AND FLUSH, 2 YRS.
F. COOLANT | 50/50 ETHYLENE GLYCOL/WATER | 6 QTS. | DRAIN AND FLUSH, 2 YRS.
* INCLUDING FILTER
FUSES
MAIN 15A
MAX 15A OPTIONAL LIGHT
SYSTEM 10A GAUGES SCM PTO
2A SCM
START 10A
117-5103

117-5103

Opsætning

Løsdele

Brug skemaet herunder til at kontrollere, at alle dele er blevet leveret.

Fremgangsmåde	Beskrivelse	Antal	Anvendelse
2	Advarselsmærkat (104–5181) Advarselsmærkat (93–3558)	1 1	Monter om nødvendigt CE-mærkater.
3	Låsebeslag Nitte Spændeskive Skrue, 1/4 x 2 tommer Låsemøtrik, 1/4 tomme	1 2 1 1 1	Monter motorhjelmslåsen (CE).
4	Udstødningsværn Selvskærende skrue	1 4	Monter udstødningsværnet (CE).
5	Kræver ingen dele	–	Juster løftearmene.
6	Kræver ingen dele	–	Ballast bagtil.

Medier og øvrige dele

Beskrivelse	Antal	Anvendelse
Mærkat, CE	2	Sæt mærkat på maskinen over tilsvarende engelske mærkater for at overholde europæiske krav.
Tændingsnøgler	2	Start motoren.
Betjeningsvejledning Betjeningsvejledning til motor	1 1	Læs før betjening af maskinen.
Reservedelskatalog	1	Brug til at slå reservedele op og bestille dem.
Uddannelsesmateriale til operatøren	1	Læs før betjening af maskinen.
Overensstemmelsescertifikat	1	Sørg for CE-overensstemmelse.

Bemærk: Maskinens venstre og højre side er som set fra den normale betjeningsposition.

1

Aktivering, opladning og tilslutning af batteriet

Kræver ingen dele

Fremgangsmåde

ADVARSEL

CALIFORNIEN
Advarsel i henhold til erklæring nr. 65

Batteripoler og tilbehør indeholder bly og blysammensætninger samt kemikalier, som ifølge staten Californien er kræftfremkaldende og forårsager forplantningsskader. *Vask hænder efter håndtering.*

Bemærk: Hvis batteriet ikke fyldes med elektrolyt eller aktiveres, skal elektrolyt med en densitet på 1,260 købes hos en lokal batterileverandør og fyldes på batteriet.

⚠ FARE

Batterielektrolyt indeholder svovlsyre, som er en dødelig gift, der forårsager alvorlige forbrændinger.

- **Drik ikke elektrolyt, og undgå kontakt med hud, øjne og tøj. Brug sikkerhedsbriller for at beskytte øjnene og gummihandsker for at beskytte hænderne.**
- **Fyld batteriet op på et sted, hvor der altid er rent vand i nærheden til at skylle huden med.**

1. Åbn motorhjelmen.
2. Fjern batteridækslet (Figur 3).

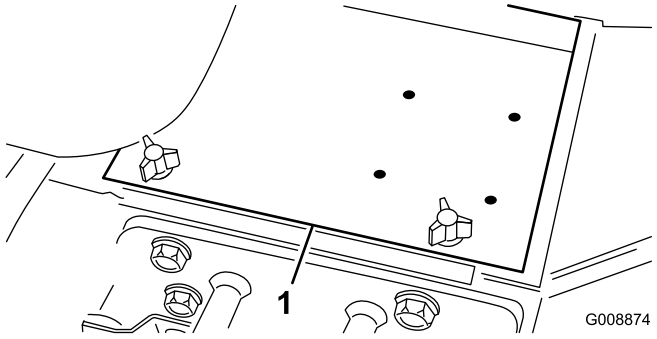

Figur 3

1. Batteridæksel

3. Fjern påfyldningsdækslerne fra batteriet, og fyld langsomt hver celle op, indtil elektrolytstanden står lige oven over pladerne.
4. Monter påfyldningsdækslerne, og slut en 3-4 ampere batterioplader til batteripolerne. Oplad batteriet ved 3–4 ampere i 4 til 8 timer.

⚠ ADVARSEL

Opladning af batteriet producerer gasser, der kan eksplodere.

- **Hold gnister og flammer væk fra batteriet.**
- **Ryg aldrig i nærheden af batteriet.**

5. Når batteriet er opladet, tages opladeren ud af stikkontakten og frakobles batteripolerne.
6. Fjern påfyldningsdækslerne. Tilføj langsomt elektrolyt til hver enkelt celle, indtil elektrolytstanden når op til påfyldningsringen. Sæt påfyldningsdækslerne på.

   Vigtigt: Fyld ikke for meget på batteriet. Elektrolyt vil løbe over, ramme andre dele af maskinen og medføre alvorlig korrosion og beskadigelse.

7. Slut pluskablet (rødt) til pluspolen (+) og minuskablet (sort) til minuspolen (–) på batteriet, og fastgør dem med bolte og møtrikker (Figur 4). Sørg for, at pluspolen (+) sidder ordentligt fast på batteriet, og at kablet er placeret tæt ind til batteriet. Kablet må ikke berøre batteridækslet.

⚠ ADVARSEL

Forkert batterikabelføring kan danne gnister og beskadige maskinen og kablerne. Gnister kan få batterigasserne til at eksplodere og medføre personskade.

- **Frakobl altid batteriets (sorte) minuskabel, før du frakobler det røde pluskabel.**
- **Tilslut altid batteriets røde pluskabel, før du tilslutter det sorte minuskabel.**

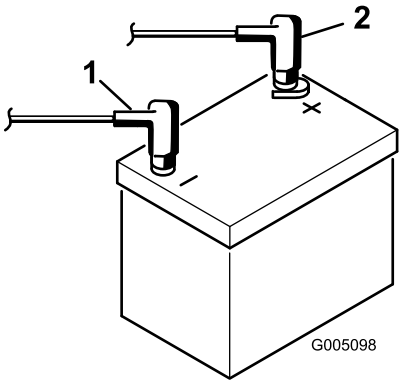

Figur 4

1. Batteriets pluskabel (+)
2. Batteriets minuskabel (–)

Vigtigt: Hvis batteriet tages ud, skal du sørge for at montere låseboltene igen med boltenes hoveder på undersiden og møtrikkerne på oversiden. Hvis låseboltene sidder modsat, kan de kollidere med hydraulikrørene, når klippeenhederne flyttes.

8. Smør begge batteriforbindelser med Grafo 112X-fedt, Toro-delnr. 505-47, vaseline eller let fedt for at forhindre korrosion.
9. Skyd gummikappen ind over pluspolen for at forhindre eventuel kortslutning.
10. Sæt batteridækslet på.

2

Monter CE-mærkater

Dele, der skal bruges til dette trin:

1	Advarselsmærkat (104–5181)
1	Advarselsmærkat (93–3558)

Fremgangsmåde

Hvis denne maskine skal bruges i overensstemmelse med CE, skal advarselsmærkaten 108–5181 påsættes over den engelske mærkat 104–9015. Advarselsmærkaten 93–3558 skal også påsættes over de engelske engelske instruktioner på kontrolpanelsmærkaten 108–9006.

3

Montering af motorhjelmslåsen (kun CE)

Dele, der skal bruges til dette trin:

1	Låsebeslag
2	Nitte
1	Spændeskive
1	Skrue, 1/4 x 2 tommer
1	Låsemøtrik, 1/4 tomme

Fremgangsmåde

1. Fjern motorhjelmslåsen fra hjelmlåsebeslaget.
2. Fjern de (2) nitter, der fastholder motorhjelmslåsen på hjelmen (Figur 5). Fjern motorhjelmslåsen fra motorhjelmen.

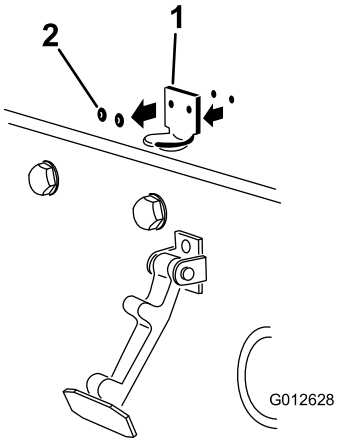

Figur 5

1. Hjelmlåsebeslag
2. Nitter

3. Når du nivellerer monteringshullerne, skal du placere CE-låsebeslaget og hjelmlåsebeslaget på motorhjelmen. Låsebeslaget skal være placeret mod hjelmen (Figur 6). Fjern ikke samlingsbolt og -møtrik fra låsebeslagets arm.

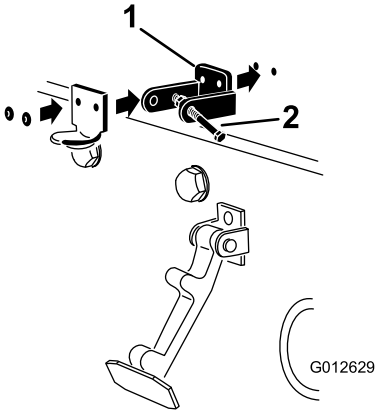

Figur 6

1. CE-låsebeslag
2. Samlingsbolt og -møtrik

4. Ret låseskiverne ind efter hullerne på indersiden af motorhjelmen.
5. Nit beslagene og låseskiverne fast til hjelmen (Figur 6).
6. Sæt låsen fast på hjelmlåsebeslaget (Figur 7).

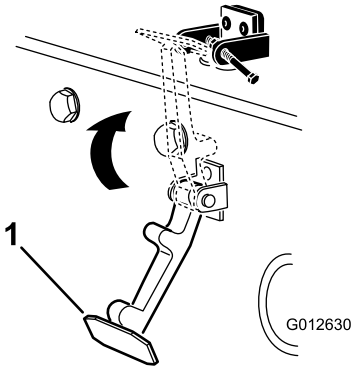

Figur 7

1. Motorhjelmslås

7. Skru bolten ind i den anden arm på motorhjelmens låsebeslag for at låse låsen på plads (Figur 8). Spænd bolten godt, men spænd ikke møtrikken.

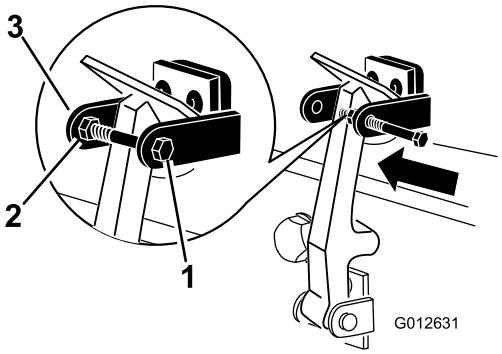

Figur 8

1. Bolt
2. Møtrik
3. Arm på motorhjelmens låsebeslag

4

Montering af udstødningsværnet (kun CE)

Dele, der skal bruges til dette trin:

1	Udstødningsværn
4	Selvskærende skrue

Fremgangsmåde

1. Sæt udstødningsværnet rundt om lydpotten, så monteringshullerne flugter med hullerne i stellet (Figur 9).

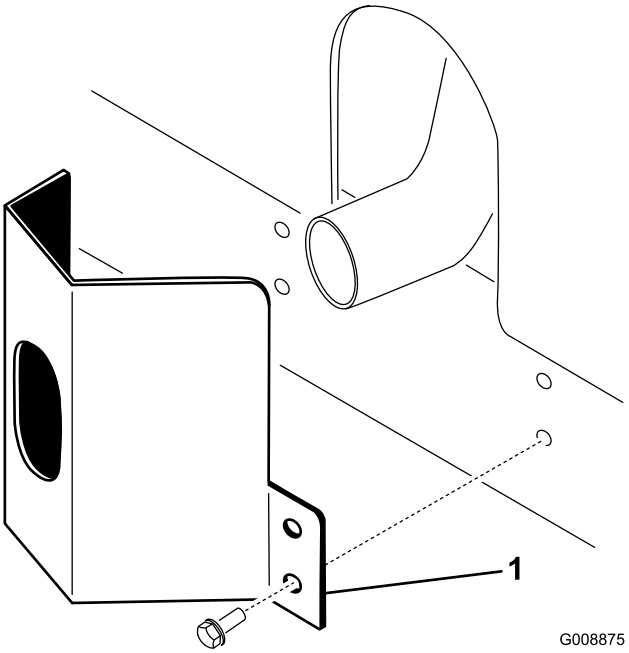

Figur 9

1. Udstødningsværn

2. Fastgør udstødningsværnet til stellet med 4 selvskærende skruer (Figur 9).

5

Justering af løftearmene

Kræver ingen dele

Fremgangsmåde

1. Start motoren, hæv klippeenhederne, og kontroller, at afstanden mellem hver løftearm og gulvpladekonsollen er 5-8 mm (Figur 10).

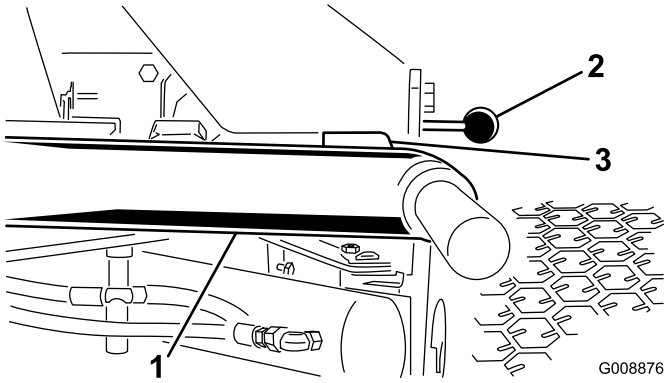

Figur 10

Klippeenhederne fjernet for at opnå tydeligere afbildning

1. Løftearm
2. Gulvpladekonsol
3. Afstand

Hvis afstanden ikke ligger inden for dette område, skal den justeres, som følger:

A. Drej stopboltene tilbage (Figur 11).

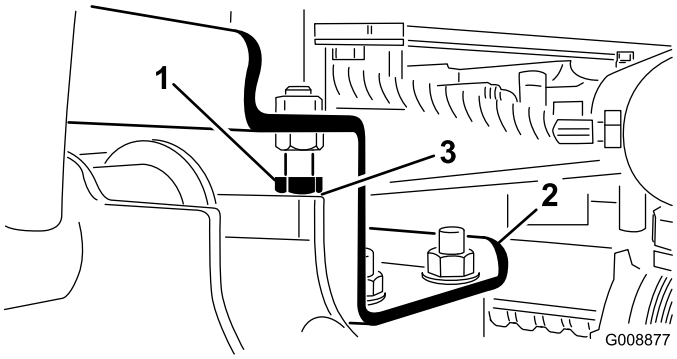

Figur 11

1. Stopbolt
2. Løftearm
3. Afstand

B. Drej kontramøtrikken på cylinderen tilbage (Figur 12).

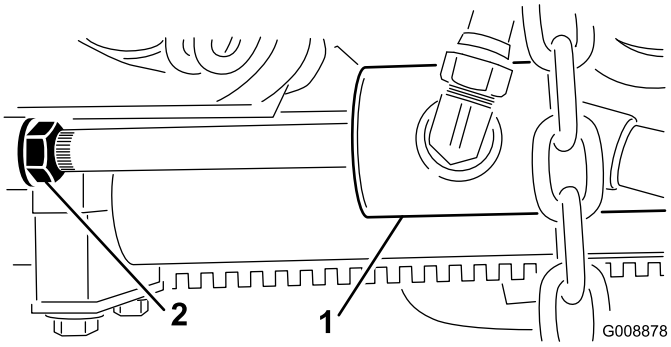

Figur 12

1. Frontcylinder
2. Kontramøtrik

C. Fjern bolten fra stangenden, og drej gaflen.

D. Monter bolten, og kontroller afstanden. Gentag proceduren om nødvendigt.

E. Stram gaffelkontramøtrikken.

2. Kontroller, at afstanden mellem hver løftearm og stopbolt er 0,13-1,02 mm (Figur 11). Hvis afstanden ikke ligger inden for dette område, skal stopboltene justeres for at opnå afstanden.

3. Start motoren, løft klippeenhederne, og kontroller, at afstanden mellem slidbåndet oven på slidstangen på den bageste klippeenhed og kofangerbåndet er 0,51-2,54 mm (Figur 13).

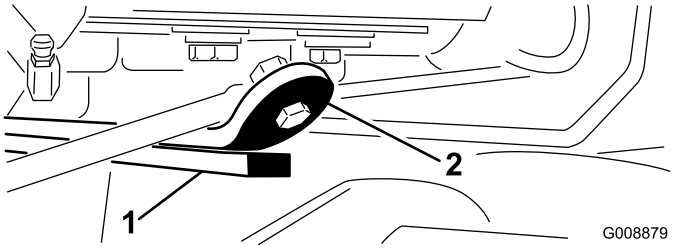

Figur 13

1. Slidstang
2. Kofangerbånd

Hvis afstanden ikke ligger inden for dette område, skal den bageste cylinder justeres, som følger:

Bemærk: Hvis den bageste løftearm klaprer under transport, kan afstanden reduceres.

A. Sænk klippeenhederne, og drej kontramøtrikken på cylinderen tilbage (Figur 14).

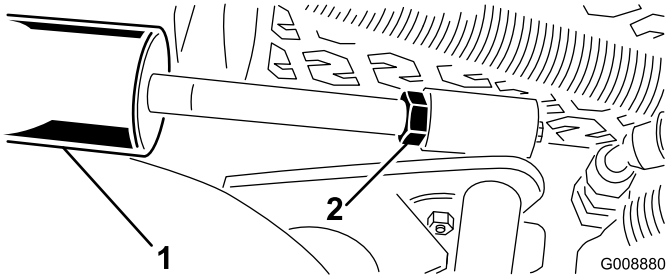

Figur 14

1. Bageste cylinder
2. Justeringsmøtrik

B. Tag fat i cylinderstangen tæt ved møtrikken med en knibtang og en klud, og drej stangen.

C. Løft klippeenhederne, og kontroller afstanden. Gentag proceduren om nødvendigt.

D. Stram gaffelkontramøtrikken.

Vigtigt: Hvis der ikke er afstand ved de forreste stopklodser eller den bageste slidstang, kan løftearmene blive beskadiget.

6

Ballast bagtil

Kræver ingen dele

Fremgangsmåde

Groundsmaster 3505-D opfylder CEN-standard EN 836:1997 og ANSI-standard B71.4-2004, når der tilføjes en ballast på 30 kg kalciumklorid til baghjulet, og vægten, delnr. 104-3965, tilføjes til baggaflen.

Vigtigt: Fjern maskinen fra plænen så hurtigt som muligt, hvis et dæk med kalciumklorid punkterer. Overhæld omgående det pågældende område med vand for at forhindre eventuelle skader på plænen.

Produktoversigt

Betjeningsanordninger

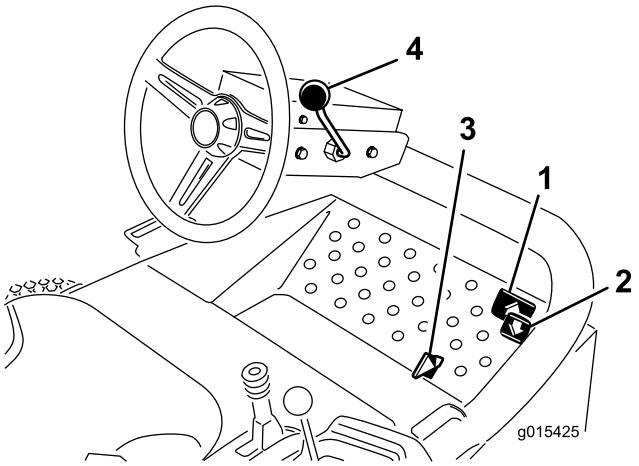

Figur 15

1. Traktionspedal til fremadkørsel
2. Traktionspedal til bakning
3. Klippe/transportskyder
4. Ratindstillingshåndtag

Traktionspedaler

Tryk på traktionspedalen til fremadkørsel (Figur 15) for at køre fremad. Tryk på traktionspedalen til bakning (Figur 15) for at køre baglæns eller for at hjælpe med standsning, når du kører fremad. Lad også pedalen bevæge sig, eller flyt den til neutral position for at stoppe maskinen.

Klippe/transportskyder

Brug hælen, og flyt klippe/transportskyderen (Figur 15) til venstre for transport og til højre for at klippe. **Klippeenhederne fungerer kun i klippepositionen.**

Vigtigt: Klippehastigheden er fabriksindstillet til 9,7 km/t. Den kan øges eller mindskes ved at justere hastighedsstopskruen (Figur 16).

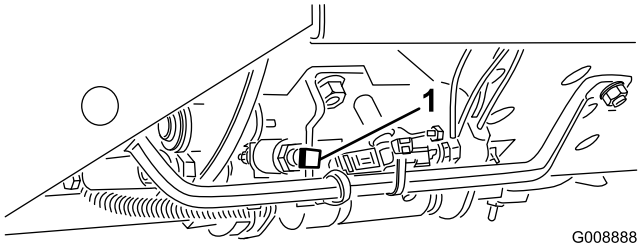

Figur 16

1. Hastighedsstopskrue

Ratindstillingshåndtag

Træk ratindstillingshåndtaget (Figur 15) tilbage for at flytte rattet til den ønskede position. Skub derefter håndtaget fremad for at spænde det.

Tændingskontakt

Tændingslåsen (Figur 17), som bruges til at starte, standse og forvarme motoren, har tre positioner: Off (Fra), On/Preheat (Tændt/forvarm) og Start. Drej nøglen til positionen On/Preheat, indtil kontrollampen for gløderøret går ud (ca. 7 sekunder). Drej derefter nøglen til positionen Start for at aktivere startmotoren. Slip nøglen, når motoren starter. Nøglen går automatisk til positionen On/Run (Tændt/kør). Drej nøglen til positionen Off for at slukke motoren. Fjern nøglen fra tændingen for at forhindre utilsigtet start.

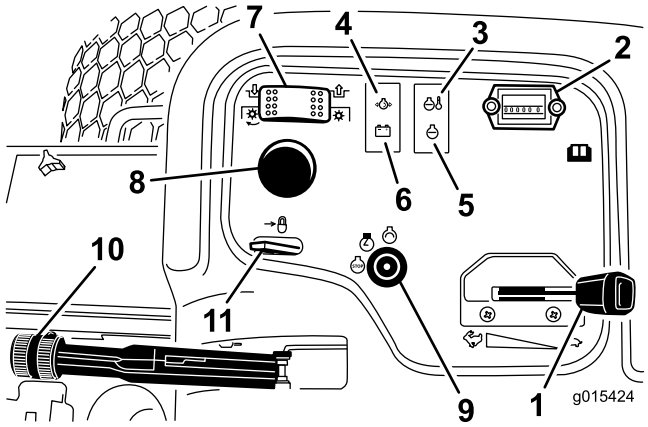

Figur 17

1.	Gashåndtag	7.	Drevkontakt til klippeenheder
2.	Timetæller	8.	Håndtag til løft/sænkning af klippeenhed
3.	Temperaturlampe	9.	Tændingskontakt
4.	Lampe for olietryk	10.	Parkeringsbremse
5.	Kontrollampe for gløderør	11.	Løftegrebslås
6.	Generatorlampe		

Gashåndtag

Skub gashåndtaget (Figur 17) fremad for at øge motorens hastighed og tilbage for at mindske motorens hastighed.

Drevkontakt til klippeenhed

Drevkontakten til klippeenheden (Figur 17) har to positioner: Engage (Indkoblet) og Disengage (Udkoblet). Vippekontakten styrer en magnetventil på ventilrækken, der driver klippeenhederne.

Timetæller

Timetælleren (Figur 17) angiver samlet antal timer af maskinbrug. Timetælleren begynder at tælle, så snart tændingen er tændt (On).

Håndtag til løft/sænkning af klippeenhed

Flyt håndtaget til løft/sænkning af klippeenhederne (Figur 17) fremad for at sænke klippeenhederne til jorden. Klippeenhederne sænkes ikke, medmindre motoren kører. Træk løftehåndtaget bagud til Raise-positionen (hævet) for at hæve klippeenhederne.

Bemærk: Du behøver ikke at holde grebet i den fremadgående position, mens klippeenhederne sænkes.

Advarselslampe for motorkølervæske-temperatur

Temperaturadvarselslampen (Figur 17) lyser, hvis motorkøletemperaturen er høj. Hvis traktionsenheden ikke standses, og kølevæsketemperaturen stiger yderligere 5 °C, går motoren i stå.

Kontrollampe for olietryk

Kontrollampen for olietryk (Figur 17) lyser, når olietrykket i motoren falder til under et sikkert niveau.

Generatorlampe

Generatorlampen (Figur 17) skal være slukket, når motoren kører. Hvis den er tændt, skal ladesystemet kontrolleres og udbedres som nødvendigt.

Kontrollampe for gløderør

Kontrollampen for gløderøret (Figur 17) lyser, når gløderørene er i drift.

Parkeringsbremse

Når motoren er slukket, skal du aktivere parkeringsbremsen (Figur 17) for at undgå, at maskinen bevæger sig ved et uheld. Træk op i håndtaget for at aktivere parkeringsbremsen. Motoren standser, hvis traktionspedalen trædes ned, mens parkeringsbremsen er trukket.

Løftegrebslås

Flyt løftegrebslåsen (Figur 17) bagud for at forhindre klippeenhederne i at falde ned.

Brændstofmåler

Brændstofmåleren (Figur 18) registrerer mængden af brændstof i tanken.

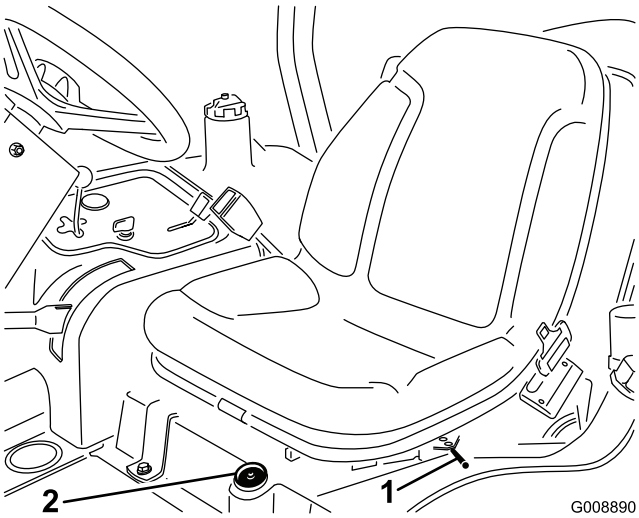

Figur 18

1. Greb til indstilling frem og tilbage
2. Brændstofmåler

Indstillinger frem og tilbage

Skub håndtaget (Figur 18) på siden af sædet udad, skub sædet til den ønskede position, og slip håndtaget for at låse sædet på plads.

Specifikationer

Bemærk: Specifikationer og design kan ændres uden forudgående varsel.

Samlet bredde – 72 tommers klippebredde	193cm
Længde	295cm
Højde til toppen af styrtbøjlen	180cm
Akselafstand	149cm
Sporbredde	145cm
Afstand fra jorden	15,3cm
Vægt med klippeenheder	952kg

Udstyr/tilbehør

Der fås et udvalg af Toro-godkendt udstyr og tilbehør, der kan anvendes sammen med maskinen for at forbedre og øge dens ydeevne. Kontakt din Autoriseret Toro-forhandler eller distributør, eller besøg www.Toro.com for at se en liste over alt godkendt udstyr og tilbehør.

Betjening

Bemærk: Maskinens venstre og højre side er som set fra den normale betjeningsposition.

Kontrol af motoroliestanden

Eftersynsinterval: Hver anvendelse eller dagligt

Motoren leveres med olie i krumtaphuset, men oliestanden skal alligevel kontrolleres, før og efter motoren startes første gang.

Krumtaphusets kapacitet er ca. 2,8 l med filteret.

Brug motorolie af høj kvalitet, der overholder følgende specifikationer:

- Krævet API-klassifikationsniveau: CH-4, CI-4 eller højere.
- Anbefalet olie: SAE 15W-40 (over -17 °C)
- Alternativ olie: SAE 10W-30 eller 5W-30 (alle temperaturer)

Bemærk: Toro Premium-motorolie kan købes hos forhandleren med en viskositet på enten 15W-40 eller 10W-30. Reservedelsnumrene kan findes i reservedelskataloget.

Bemærk: Det bedste tidspunkt at kontrollere motorolien på er, når motoren er kold, og inden den startes første gang på en dag. Hvis motoren allerede har kørt, skal olien drænes tilbage i sumpen ca. 10 minutter før, der udføres kontrol. Hvis oliestanden er på eller under mærket ”add” på målepinden, skal du tilsætte olie for at bringe oliestanden op på mærket ”full”. FYLD IKKE FOR MEGET PÅ. Hvis oliestanden er mellem ”full”- og ”add”-mærket, skal der ikke fyldes mere olie på.

1. Parker maskinen på en plan flade.
2. Fjern målepinden (Figur 19), og aftør den med en ren klud.

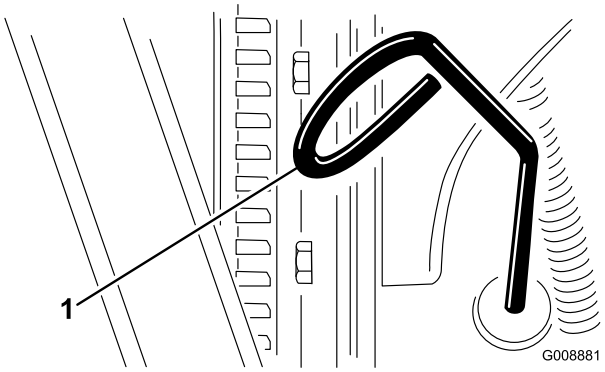

Figur 19

1. Målepind

3. Før målepinden ned i dens rør, og sørg for, at den er helt i bund. Træk målepinden ud, og kontroller oliestanden.
4. Hvis oliestanden er lav, skal du fjerne oliepåfyldningsdækslet (Figur 20) og gradvist fylde små mængder olie på og ofte kontrollere oliestanden, indtil den når FULL-mærket på målepinden.

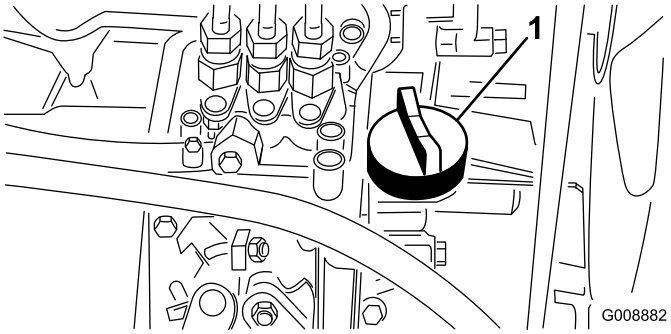

Figur 20

1. Oliepåfyldningsdæksel

5. Sæt oliepåfyldningsdækslet på, og luk motorhjelmen.

Opfyldning af brændstoftanken

Brug kun ren, frisk dieselolie eller biodieselbrændstoffer med lavt (<500 ppm) eller ekstra lavt (<15 ppm) svovlindhold. Det minimale cetantal bør være 40. Køb brændstof i mængder, der kan bruges inden for 180 dage for at sikre, at brændstoffet er friskt.

Brændstoftankens kapacitet er ca. 42 l.

Brug sommerdieselolie (nr. 2-D) ved temperaturer over -7 °C og vinterdieselolie (nr. 1-D eller en blanding af nr. 1-D/2-D) ved temperaturer under -7 °C. Brug af vinterdieselolie ved lavere temperaturer giver et lavere flammepunkt og en kold flowkarakteristik, som letter start og minimerer tilstopning af brændstoffilteret.

Brug af sommerdieselolie over -7 °C bidrager til at forlænge brændstofpumpens levetid og giver øget kraft sammenlignet med vinterdieselolie.

Forberedelse til biodiesel

Denne maskine kan også bruge et blandet biodieselbrændstof på op til B20 (20% biodiesel, 80% petrodiesel). Andelen af petrodiesel bør være lav eller have et ekstra lavt svovlindhold. Træf følgende forholdsregler:

- Andelen af biodiesel skal opfylde specifikationen anført i ASTM D6751 eller EN 14214.
- Brændstofsammensætningen skal opfylde ASTM D975 eller EN 590.
- Malede overflader kan beskadiges af biodieselblandinger.
- Brug B5 (biodieselindhold på 5 %) eller blandinger med et lavere biodieselindhold under kolde vejrforhold
- Efterse tætninger, slanger og pakninger, der kommer i berøring med brændstoffet, da de kan forringes over tid.
- Tilstopning af brændstoffilteret kan forventes i tiden efter, at du er gået over til at bruge biodieselblandinger.
- Kontakt din forhandler for at få flere oplysninger om biodiesel

1. Rengør området omkring brændstoftankens dæksel (Figur 21).
2. Fjern brændstofdækslet.
3. Fyld tanken op til bunden af påfyldningsstudsen. **Fyld ikke for meget på.** Sæt dækslet på.
4. For at forhindre brandfare skal du tørre evt. spildt brændstof op.

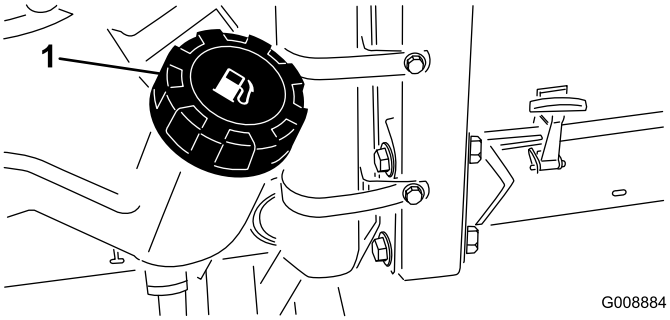

Figur 21

1. Brændstofdæksel

⚠ FARE

Under visse forhold er dieselbrændstof og brændstofdampe meget brandfarlige og eksplosive. En brand eller eksplosion forårsaget af brændstof kan give forbrændinger samt forårsage tingsskade.

- **Anvend en tragt, og fyld tanken udendørs på et åbent område, mens motoren er slukket og kold. Tør eventuelt spildt brændstof op.**
- **Fyld ikke brændstoftanken helt op. Fyld brændstof på brændstoftanken, indtil niveauet er 6–13 mm under bunden af påfyldningsstudsen. Dette tomrum i tanken giver brændstoffet plads til at udvide sig.**
- **Ryg aldrig under håndtering af brændstof, og hold afstand til åben ild eller steder, hvor brændstofdampe kan antændes af en gnist.**
- **Opbevar brændstof i en ren, sikkerhedsgodkendt beholder, og sørg altid for, at låget er skruet på.**

Kontrol af kølesystemet

Eftersynsinterval: Hver anvendelse eller dagligt

Fjern snavs fra køleren og oliekøleren dagligt (Figur 22). Rens køleren hver time, hvis forholdene er meget snavsede og beskidte. Se Rengøring af motorkølesystemet.

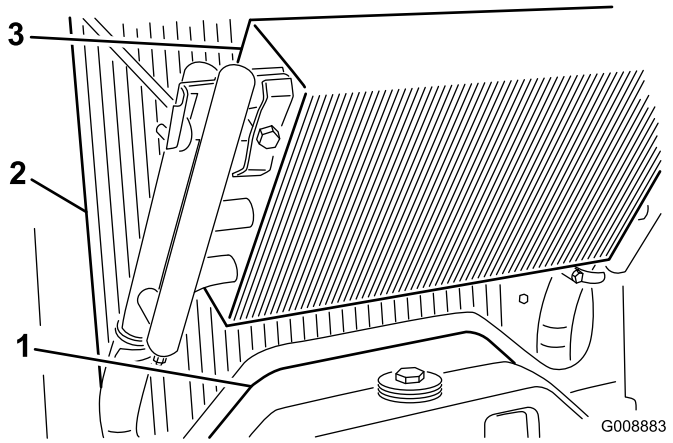

Figur 22

1. Adgangspanel
2. Køler
3. Oliekøler

Kølesystemet er fyldt med en 50/50-opløsning af vand og permanent ethylenglycol-frostvæske. Kontroller kølevæskestanden hver dag, før motoren startes.

Kølesystemets kapacitet er på ca. 5,7 l.

⚠ FORSIGTIG

Hvis motoren har kørt, kan varm kølevæske under tryk slippe ud og forårsage forbrændinger.

- **Tag ikke kølerdækslet af, når motoren kører.**
- **Brug en klud, når kølerdækslet åbnes, og åbn det langsomt, så damp kan slippe ud.**

1. Kontroller kølevæskestanden i ekspansionsbeholderen (Figur 23). Med en kold motor skal kølevæskestanden være ca. midt imellem mærkerne på siden af beholderen.
2. Hvis kølevæskestanden er lav, skal du fjerne dækslet til ekspansionsbeholderen og fylde systemet op. **Fyld ikke for meget på.**
3. Sæt ekspansionsbeholderens dæksel på.

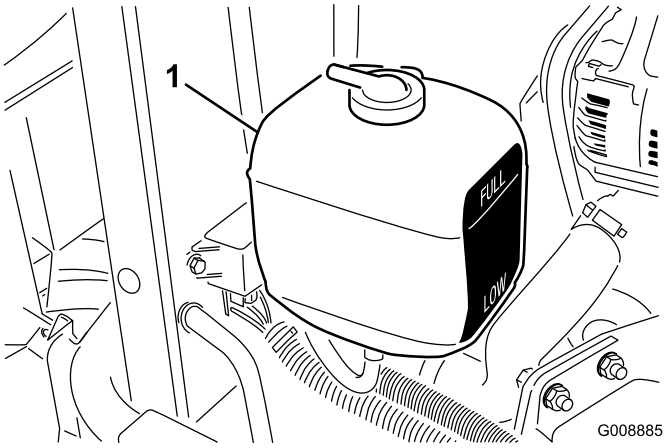

Figur 23

1. Ekspansionsbeholder

Kontrol af hydrauliksystemet

Eftersynsinterval: Hver anvendelse eller dagligt—Kontroller hydraulikvæskestanden.

Maskinens beholder fyldes på fabrikken med ca. 13,2 l hydraulikvæske af høj kvalitet. **Kontroller hydraulikvæskestanden, før motoren startes første gang, og derefter dagligt.** Den anbefalede udskiftningsvæske er **Toro Premium All Season Hydraulic Fluid** (fås i spande med 19 l eller tromler med 208 l. Reservedelsnumrene kan findes i reservedelskataloget, eller spørg din Toro-forhandler.)

Alternative væsker: Såfremt Toro-væsken ikke kan fås, kan man anvende andre væsker, forudsat at de overholder alle følgende materialeegenskaber og branchespecifikationer. Toro anbefaler ikke brug af

syntetisk væske. Spørg din smøremiddelforhandler til råds for at finde frem til et tilfredsstillende produkt. Bemærk: Toro påtager sig intet ansvar for skader forårsaget af forkerte erstatningsprodukter. Brug derfor kun produkter fra producenter med et godt omdømme, som står bag deres anbefaling.

Slidhæmmende hydraulikvæske med højt viskositetsindeks/lavt flydepunkt, ISO VG 46

Materialeegenskaber:

Viskositet, ASTM D445	cSt ved 40°C 44 til 48 cSt ved 100°C 7,9 til 8,5
Viskositetsindeks ASTM D2270	140:160
Flydepunkt, ASTM D97	-37°C til -45°C

Branchespecifikationer:

Vickers I-286-S (kvalitetsniveau), Vickers M-2950-S (kvalitetsniveau), Denison HF-0

Bemærk: Mange hydraulikvæsker er næsten farveløse, og det kan derfor være svært at få øje på lækager. Der kan fås et rødt tilsætningsstof til hydraulikolien i flasker med 20 ml. Én flaske er nok til 15-22 l hydraulikolie. Bestil delnr. 44-2500 hos din autoriserede Toro-forhandler.

Bionedbrydelig hydraulikvæske – Mobil 224H

Toro Bionedbrydelig hydraulikvæske (fås i spande med 19 l eller tromler med 208 l. Reservedelsnumrene kan findes i reservedelskataloget, eller spørg din Toro-forhandler.)

Alternativ væske: Mobil EAL 224H

Dette er bionedbrydelig olie, der er baseret på vegetabilsk olie, som er afprøvet og godkendt af Toro til denne model. Denne væske er ikke så modstandsdygtig over for høje temperaturer som normal væske, så installer eventuelt en oliekøler ved betjeningsvejledningen, og følg de anbefalede væskeskifteintervaller for denne olie. Forurening med mineralbaserede hydraulikvæsker ændrer denne olies biologiske nedbrydelighed og giftighed. Når du skifter fra standardvæsken til den bionedbrydelige type, skal du sørge for at følge den godkendte udskylningsprocedure. Kontakt din lokale Toro-forhandler for at få nærmere oplysninger.

1. Stil maskinen på et plant underlag, sænk klippeenhederne, og sluk for motoren.
2. Rengør området omkring påfyldningsstudsen og hydrauliktankens dæksel (Figur 24). Fjern dækslet.

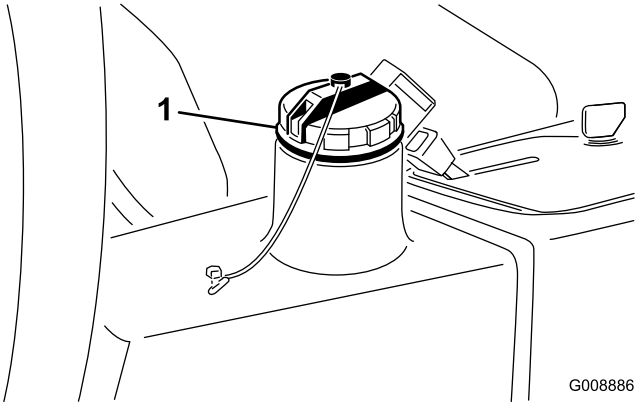

Figur 24

1. Dæksel til hydrauliktanken

3. Fjern målepinden fra påfyldningsstudsen, og tør den af med en ren klud. Indfør målepinden i påfyldningsstudsen, tag den op igen, og kontroller væskestanden. Væskestanden skal være inden for 6 mm for mærket på målepinden.
4. Hvis væskestanden er lav, skal du efterfylde med passende væske for at hæve den til full-mærket.
5. Sæt målepinden i igen, og sæt dækslet på påfyldningsstudsen.

Kontrol af dæktrykket

Eftersynsinterval: Hver anvendelse eller dagligt

Dækkene er oppumpede med overtryk med henblik på forsendelse. Luk derfor noget af luften ud for at reducere trykket. Det korrekte lufttryk i dækkene er 97-124 kPa.

Bemærk: Oprethold det anbefalede tryk i alle dæk for at sikre en klipning af god kvalitet og korrekt maskinydeevne.

⚠ FARE

Lavt dæktryk forringer maskinens stabilitet på bakkeskråninger. Dette kan forårsage væltning, der kan medføre personskade eller død.

Pump ikke for lidt luft i dækkene.

Tilspænding af hjulmøtrikkerne

Eftersynsinterval: Efter den første time
Efter de første 10 timer
For hver 200 timer

Tilspænd hjulmøtrikkerne til 61-88 Nm.

⚠ ADVARSEL

Hvis du ikke opretholder det rette tilspændingsmoment på hjulmøtrikkerne, kan det medføre personskade.

Start og standsning af motoren

Du bliver muligvis nødt til at udlufte brændstofsystemet i følgende tilfælde (se afsnittet Udluftning af brændstofsystemet):

- Første gang en ny motor startes.
- Motoren er gået i stå på grund af brændstofmangel.
- Der er blevet udført vedligeholdelsesarbejde på komponenter i brændstofsystemet, dvs. udskiftning af filter osv.

Start af motoren

1. Sørg for, at parkeringsbremsen er trukket, og drevkontakten til klippeenhederne er udkoblet (positionen Disengage).
2. Tag foden væk fra traktionspedalen, og sørg for, at pedalen er i den neutrale position.
3. Flyt gashåndtaget til positionen for 1/2 gas.
4. Sæt nøglen i tændingen, og drej den til positionen On/Preheat (Tændt/forvarm), indtil kontrollampen for gløderøret går ud (ca. 7 sekunder). Drej derefter nøglen til positionen Start for at aktivere startmotoren. Slip nøglen, når motoren starter. Nøglen går automatisk til positionen On/Run (Tændt/kør).

   Vigtigt: Aktiver ikke starteren længere end 15 sekunder for at forhindre overophedning af startermotoren. Efter 10 sekunders vedvarende tørning skal du vente i 60 sekunder, før startermotoren aktiveres igen.
5. Når motoren startes første gang, eller efter et hovedeftersyn af motoren, skal maskinen betjenes i fremadgående og baglæns retning i et til to minutter. Betjen også løftearmen og drevkontakten til klippeenhederne for at sikre, at alle dele fungerer korrekt.

   Drej rattet til højre og venstre for at undersøge styreegenskaberne. Sluk derefter motoren, og undersøg, om der er olielækager, løse dele eller andre synlige fejl.

⚠ FORSIGTIG

Sluk motoren, og vent på, at alle bevægelige dele stopper, før du kontrollerer, om der er olielækager, løse dele eller andre fejl.

Standsning af motoren

Flyt gashåndtaget bagud til positionen Idle (Tomgang), flyt drevkontakten til klippeenhederne til positionen Disengage, og drej tændingsnøglen til positionen Off. Fjern nøglen fra tændingen for at forhindre utilsigtet start.

Udluftning af brændstofsystemet

1. Parker maskinen på en plan flade. Sørg for, at brændstoftanken er mindst halvt fuld.
2. Åbn motorhjelmen, og løft den op.

   ⚠ FARE

   Under visse forhold er dieselbrændstof og brændstofdampe meget brandfarlige og eksplosive. En brand eller eksplosion forårsaget af brændstof kan give forbrændinger samt forårsage tingsskade.

   - **Anvend en tragt, og fyld tanken udendørs på et åbent område, mens motoren er slukket og kold. Tør eventuelt spildt brændstof op.**
   - **Fyld ikke brændstoftanken helt op. Fyld brændstof på brændstoftanken, indtil niveauet er 6–13 mm under bunden af påfyldningsstudsen. Dette tomrum i tanken giver brændstoffet plads til at udvide sig.**
   - **Ryg aldrig under håndtering af brændstof, og hold afstand til åben ild eller steder, hvor brændstofdampe kan antændes af en gnist.**
   - **Opbevar brændstof i en ren, sikkerhedsgodkendt beholder, og sørg altid for, at låget er skruet på.**
3. Åbn udluftningsskruen på brændstofindsprøjtningspumpen (Figur 25).

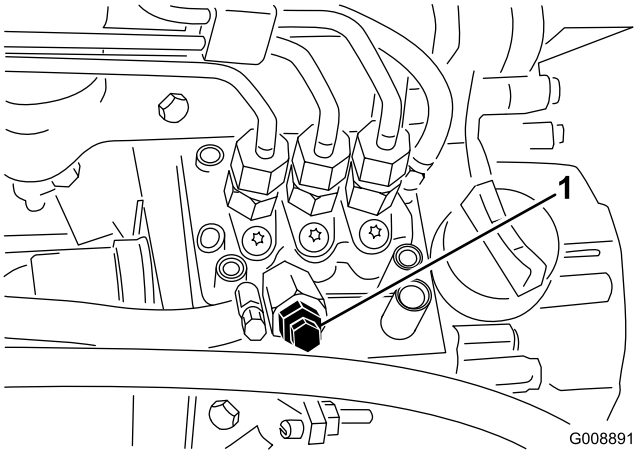

Figur 25

1. Udluftningsskrue på brændstofindsprøjtningspumpen

4. Drej tændingsnøglen til tændt position. Den elektriske brændstofpumpe begynder at køre og tvinger derved luften ud omkring udluftningsskruen. Lad nøglen sidde i positionen Tændt, indtil en konstant strøm af brændstof strømmer ud omkring skruen.
5. Spænd skruen, og drej nøglen til slukket position.

Bemærk: Normalt bør motoren starte efter udførelsen af ovennævnte udluftningsprocedurer. Men hvis motoren alligevel ikke starter, kan der sidde luft tilbage mellem indsprøjtningspumpen og indsprøjtningsdyserne; se afsnittet Udluftning af indsprøjtningsdyserne.

Kontrol af sikkerhedslåsesystemet

Eftersynsinterval: Hver anvendelse eller dagligt

⚠ FORSIGTIG

Hvis kontakterne til sikkerhedslåsesystemet frakobles eller beskadiges, kan maskinen reagere uventet og forårsage personskade.

- **Pil ikke ved sikkerhedskontakterne.**
- **Kontroller dagligt, at sikkerhedskontakterne fungerer, og udskift eventuelle beskadigede kontakter, før du betjener maskinen.**

1. Sørg for, at alle omkringstående er væk fra arbejdsområdet. Hold hænder og fødder væk fra klippeenhederne.
2. Når operatøren sidder i sædet, må motoren ikke startes med hverken kontakten til klippeenhederne eller traktionspedalen aktiveret. Afhjælp problemet, hvis maskinen ikke fungerer korrekt.
3. Mens operatøren sidder i sædet, sættes traktionspedalen i neutral position, parkeringsbremsen deaktiveres, og kontakten til klippeenhederne sættes i positionen Off (Fra). Motoren bør starte. Løft vægten fra sædet, og træd langsomt traktionspedalen ned. Motoren bør stoppe efter et til tre sekunder. Afhjælp problemet, hvis maskinen ikke fungerer korrekt.

Bemærk: Maskinen er udstyret med en sikkerhedskontakt på parkeringsbremsen. Motoren standser, hvis traktionspedalen trædes ned, mens parkeringsbremsen er trukket.

Træk af traktionsenheden

I nødstilfælde kan maskinen bugseres over en kort afstand. Toro anbefaler dog ikke dette som standardprocedure.

Vigtigt: Bugser ikke maskinen hurtigere end ved 3-4 km/t, da drivsystemet kan blive beskadiget. Hvis maskinen skal flyttes over en betydelig afstand, skal den transporteres på en lastbil eller trailer.

1. Find omløbsventilen på pumpen (Figur 26), og drej den 90°.

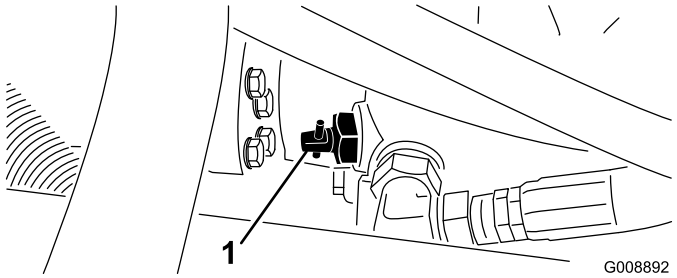

Figur 26

1. Omløbsventil

2. Luk omløbsventilen ved at dreje den 90° (1/4 omdrejning), før du starter motoren. Start ikke motoren, mens ventilen er åben.

Standardkontrolmodul (SCM)

Standardkontrolmodulet er en indstøbt elektronisk anordning, der fremstilles i en onesize-konfiguration. Modulet benytter solid-state og mekaniske komponenter til at overvåge og styre de normale elektriske funktioner, der er nødvendige for sikker produktdrift.

Modulet overvåger indgange som f.eks. neutral, parkeringsbremse, kraftudtag, start, baglap og høj

temperatur. Modulet strømforsyner udgange som f.eks. kraftudtag-, starter- og startstrømsmagnetventilen ETR.

Modulet opdeles i indgange og udgange. Indgange og udgange identificeres af grønne lysdioder, der er monteret på printpladen.

Startkredsløbets indgang aktiveres af 12 V jævnstrøm. Alle andre indgange aktiveres, når kredsløbet sluttes til jord. Hver indgang har en lysdiode, der tænder, når det pågældende kredsløb aktiveres. Benyt indgangslysdioder til fejlfinding på kontakter og indgangssignalkredsløb.

Udgangskredsløb aktiveres af et relevant sæt af indgangsforhold. De tre udgange omfatter PTO (kraftudtag), ETR (startstrøm) og START. Udgangslysdioderne overvåger relætilstand og angiver tilstedeværelsen af spænding på en af tre specifikke udgangsterminaler.

Udgangskredsløb fastlægger ikke udgangsanordningens integritet, så elektrisk fejlfinding omfatter eftersyn af udgangssignallysdioder traditionel integritetsafprøvning af udstyret og ledningsnet. Mål afbrudt komponentimpedans, impedans via ledningsnet (afbryd ved SCM) eller ved midlertidigt at tilføre testspænding til den pågældende komponent.

SCM'en kan ikke tilsluttes en ekstern computer eller håndholdt udstyr, kan ikke omprogrammeres og registrerer ikke fejlfindingsdata for uregelmæssigt forekommende fejl.

Der er udelukkende symboler på mærkaten på SCM'en. Der er vist tre lysdiodesymboler i udgangsboksen. Alle andre lysdioder er indgange. Skemaet nedenfor identificerer symbolerne.

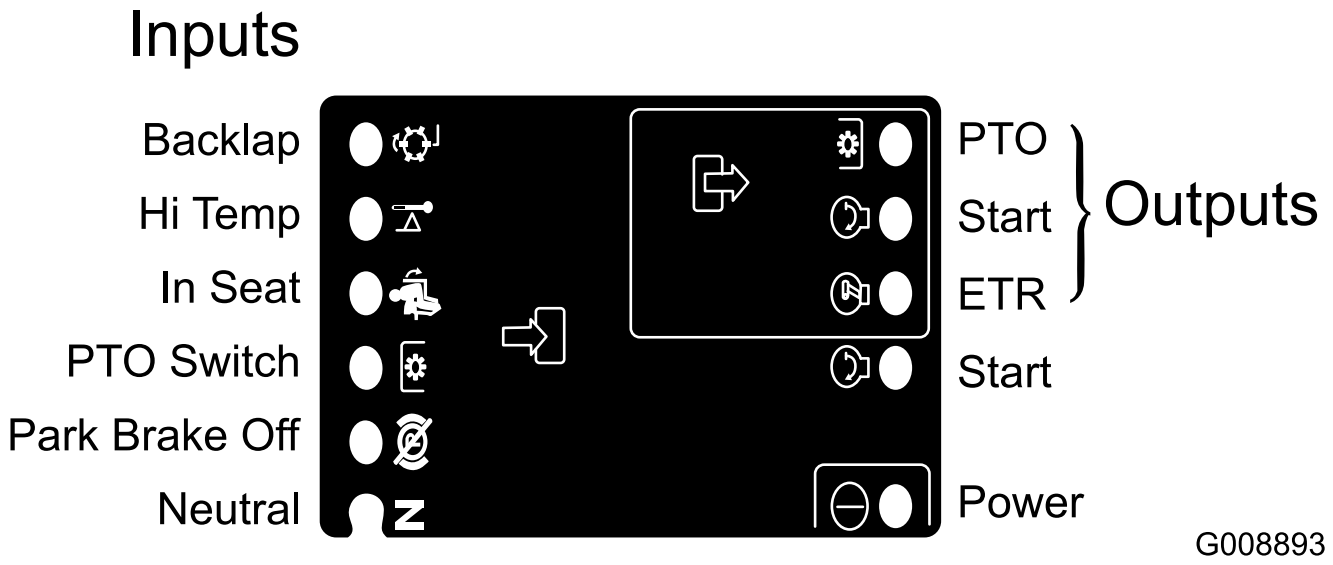

Figur 27

Her er de logiske fejlfindingstrin for SCM-enheden.

1. Fastlæg hvilken udgangsfejl, du forsøger at løse (PTO, START eller ETR).
2. Flyt nøglekontakten til tændt position (On), og kontroller, at den røde "tændt"-lysdiode lyser.
3. Flyt alle indgangskontakter for at sikre, at alle lysdioder skifter tilstand.
4. Placer indgangsenheder i den korrekte position for at opnå den ønskede udgang. Brug følgende oversigt til at finde frem til den korrekte indgangstilstand.
5. Hvis specifikke lysdioder er tændt uden den tilsvarende udgangsfunktion, kontroller da udgangsledningsnet, forbindelser og komponenten. Reparer efter behov.
6. Hvis den pågældende udgangssignallysdiode ikke er tændt, kontroller da begge sikringer.
7. Hvis den pågældende udgangssignallysdiode ikke er tændt, og indgangene er i korrekt tilstand, så installer en ny SCM, og se, om fejlen forsvinder.

Hver række (på tværs) i oversigten herunder angiver indgangs- og udgangskravene for hver enkelt produktfunktion. Produktfunktionerne er anført i den venstre kolonne. Symbolerne angiver bestemte kredsløbstilstande, herunder: tilsluttet spænding, jordforbundet og ikke jordforbundet.

INDGANGE									UDGANGE		
Funktion	Strøm ON (til)	I neutral	Start ON (til)	Bremse ON (til)	Kraftud-tag ON (til)	I sædet	Høj temp.	Baglap	Start	ETR	Kraftud-tag
Start	—	—	+	O	O	—	O	O	+	+	O
Kør (enhed fra)	—	—	O	O	O	O	O	O	O	+	O
Kør (enhed til)	—	O	O	—	O	—	O	O	O	+	O
Ved klipning	—	O	O	—	—	—	O	O	O	+	+
Baglap	—	—	O	O	—	O	O	—	O	+	+
Høj temp.	—		O				—		O	O	O

- (–) Angiver, at kredsløbet er jordforbundet – lysdioden er tændt
- (O) Angiver, at kredsløbet ikke er jordforbundet eller ikke strømforsynet – lysdioden er slukket
- (+) Angiver, at kredsløbet er strømforsynet (koblingsspole, magnetventil eller startindgang) - lysdioden er tændt.
- Et tomt felt angiver, at kredsløbet ikke har nogen relevans for oversigten.

Fejlfinding udføres ved at dreje nøglen til tændt position uden at starte motoren. Find frem til netop den funktion, som ikke fungerer, og følg den på tværs i oversigten. Kontroller hver indgangslysdiodes tilstand for at sikre, at den er den samme som i oversigten.

Hvis indgangslysdioderne er korrekte, skal du kontrollere udgangslysdioderne. Hvis udgangslysdioden er tændt men anordningen ikke strømforsynet, skal du måle spændingen på udgangsanordningen, kontinuiteten på den afbrudte anordning og den elektriske spænding på jordkredsløbet (flydende jording). Reparationen afhænger af, hvad fejlfindingen viser.

Tip vedrørende betjening

Generelle tip

⚠ FARE

Den hældningsvinkel, som maskinen vælter ved, er afhængig af mange faktorer. Blandt disse er: Arbejdsforhold som f.eks. våd eller bølget plæne, hastigheden (især i sving og vendinger), dæktrykket og operatørens erfaring.

På bakkeskråninger med hældninger på 15 grader eller derunder er risikoen for væltning lav. Efterhånden som hældningsvinklen stiger til den af Toro anbefalede maksimumsgrænse på 20 grader, øges risikoen for væltning til et moderat niveau. *Overskrid ikke en hældningsvinkel på 20 grader, fordi risikoen for væltning og alvorlig personskade eller død er meget stor.*

Foretag en måling af det område, der skal klippes, for at fastlægge de skråninger, der kan arbejdes sikkert på. Når denne områdeundersøgelse foretages, skal du altid bruge din sunde fornuft og tage højde for plænens stand og risikoen for væltning. Brug den hældningsmåler, der følger med hver maskine, til at udvælge de bakker eller skråninger, det er sikkert at arbejde på. Sådan udføres en undersøgelse af et område: Læg en 1,25 m lang planke på skråningens overflade, og mål skråningens vinkel. Planken giver en gennemsnitsmåling af skråningen, men tager ikke højde for hulninger eller huller, der kan medføre en pludselig forandring i bakkeskråningens hældning. *Den maksimale hældningsvinkel på en skråning må højst være 20 grader.*

Brug altid sikkerhedssele.

- Øv dig i at betjene maskinen, og bliv helt fortrolig med den.
- Start motoren, og lad den køre for halv gas i tomgang, indtil den varmer op. Skub gashåndtaget helt frem, løft klippeenhederne, slip parkeringsbremsen, tryk på traktionspedalen for fremadkørsel, og kør forsigtigt ud på et åbent område.
- Øv dig i at køre fremad, bakke, starte og stoppe maskinen. Når du skal stoppe, skal du tage foden væk fra traktionspedalen og lade den vende tilbage til neutral, eller træde bakpedalen ned for at stoppe. Når du kører ned ad bakke, skal du muligvis bruge bakpedalen for at stoppe.
- Når du kører på bakker, skal du køre langsomt for at bevare kontrollen med styringen og undgå vendinger for at forhindre væltning.
- Når det er muligt, klippes op og ned ad bakker i stedet for på tværs af dem. Sænk klippeenhederne for at bevare styrekontrollen, når du kører ned ad en bakke. Forsøg ikke at vende på en bakke.
- Øv dig i at køre rundt om forhindringer med klippeenhederne oppe og nede. Vær forsigtig, når du kører gennem snævre passager, så du ikke beskadiger maskinen eller klippeenhederne.
- Kør altid langsomt i ujævnt terræn.
- Hvis en person befinder sig i eller nær arbejdsområdet, skal du stoppe maskinen og ikke starte den igen, før området er frit. Maskinen er beregnet til én person. Lad aldrig nogen andre køre på den sammen med dig. Dette er meget farligt og kan medføre alvorlig personskade.
- Ulykker kan ske for alle. De mest almindelige årsager er for høj hastighed, pludselige drejninger eller vendinger, terrænet (når man ikke ved, hvilke bakker man kan arbejde sikkert på), at man ikke stopper motoren, før man forlader førersædet, og indtagelse af medicin o.l., som kan sløve ens opmærksomhed. Hovedpinepiller eller receptpligtig og anden medicin kan være søvndyssende, og det samme gælder alkohol. Vær opmærksom, og sørg dermed for din egen sikkerhed. Det kan i modsat fald medføre alvorlig personskade.
- Ved transport af maskinen fra et arbejdsområde til et andet hæves klippeenhederne helt, klippe/transportskyderen flyttes til venstre af hensyn til transporten, og gashåndtaget sættes i positionen Fast (Hurtig).

Klippeteknikker

- Når du skal begynde at klippe, skal du indkoble klippeenhederne og derefter nærme dig klippeområdet langsomt. Når de forreste klippeenheder er over klippeområdet, skal du sænke dem.
- Find et træ eller en anden genstand i det fjerne, og kør lige hen imod det eller den, så du opnår den professionelle lige klippelinje og de striber, der er ønskværdige til visse formål.
- Så snart de forreste klippeenheder når kanten af klippeområdet, skal du løfte klippeenhederne og udføre en tåreformet vending, så du hurtigt er klar til næste omgang.
- For at klippe uden om sandbunkere, vandhuller eller forskellige konturer kan du bruge sidespolen og flytte håndtaget til højre eller venstre afhængig af din plæneklipper. Klippeenhederne kan også flyttes for at ændre dæksporingen.
- Klippeenhederne har en tendens til at kaste græs ud til maskinens venstre side. Hvis du trimmer rundt om sandbunkere, er det bedst at klippe med uret for at forhindre, at afklippet græs kastes ind i bunkeren.
- Klippeenhederne kan udstyres med fastboltede kværnskærmplader. Kværnskærmplader fungerer godt, når plænen vedligeholdes efter et regelmæssigt skema for at undgå at fjerne mere end 2,5 cm vækst pr. klipning. Når der afklippes for megen vækst med kværnskærmpladerne påmonteret, kan udseendet efter klipning være forringet, og den kraft, der bruges til at klippe plænen, øges mærkbart. Kværnskærmpladerne er ligeledes velegnede til finsnitning af blade om efteråret.

Klip, når græsset er tørt

Klip enten sidst på formiddagen for at undgå duggen, som får græsset til at klumpe sig sammen, eller sent om eftermiddagen for at undgå skader, som kan forårsages af direkte sollys på det følsomme, nyklippede græs.

Vælg den korrekte klippehøjde, som passer til forholdene

Fjern ca. 2,5 cm eller højst 1/3 af græsstrået, når du klipper. Du skal muligvis hæve klippehøjdeindstillingen endnu et hul i særligt frodigt og tæt græs.

Start altid klipningen med skarpe skæreknive

En skarp skærekniv skærer rent uden at rive græsstråene over eller få dem til at flosse, som det kan være tilfældet

med en sløv skærekniv. Sønderrivning får græsset til at blive brunt i kanterne, hvilket forringer væksten og øger modtageligheden for sygdomme. Sørg for, at skærekniven er i god stand, og at et fuldt segl er til stede.

Klippemønstre

Skift ofte klippemønstre for at minimere problemer med udseende efter klipning, der skyldes gentagen kørsel i kun én retning.

Modvægt

Modvægtssystemet bevarer det hydrauliske kontratryk på skjoldløftecylindrene. Dette modvægtstryk overfører klippeskjoldets vægt til plæneklipperens trækhjul for at forbedre traktionen. Modvægtstrykket er fabriksindstillet for at opnå et optimalt forhold mellem udseendet efter klipning og traktionsevne under de fleste plæneforhold. Reducering af modvægtsindstillingen kan resultere i et mere stabilt klippeskjold, men kan også mindske traktionsevnen. Øgning af modvægtsindstillingen kan forbedre traktionsevnen, men kan også give problemer med udseendet efter klipning. Se i servicevejledningen til din traktionsenhed for at få oplysninger om, hvordan modvægtstrykket justeres.

Problemløsning for udseende efter klipning

Se fejlfindingsguiden for udseende efter klipning på www.toro.com

Kontrol af klippeenhedens stand

Sørg for, at klippekamrene er i god stand. Ret eventuelle bøjninger i kammerkomponenterne ud for at sikre den korrekte afstand mellem knivspidsen og kammeret.

Efter klipning

Når klipningen er færdig, skal maskinen vaskes grundigt med en haveslange uden dyse, så for stort et vandtryk ikke forårsager kontaminering af og skader på pakninger og lejer. Sørg for, at køleren og oliekøleren holdes fri for snavs eller afklippet græs. Efter rengøring anbefales det, at maskinen efterses for evt. hydraulikvæskelækager, skader eller slitage på hydrauliske og mekaniske komponenter, og at klippeenhedernes skæreknive efterses for skarphed.

Vedligeholdelse

Bemærk: Maskinens venstre og højre side er som set fra den normale betjeningsposition.

Skema over anbefalet vedligeholdelse

Vedligeholdelsesintervaller	Vedligeholdelsesprocedure
Efter den første time	• Tilspænd hjulmøtrikkerne.
Efter de første 10 timer	• Tilspænd hjulmøtrikkerne. • Kontroller alle remmes stand og tilspænding. • Udskift hydraulikfilteret.
Efter de første 50 timer	• Udskift olien og oliefilteret.
Hver anvendelse eller dagligt	• Kontroller motoroliestanden. • Kontroller motorens kølervæskestand. • Kontroller hydraulikvæskestanden. • Kontroller dæktrykket. • Kontroller sikkerhedslåsesystemet. • Tøm vandudskilleren. • Fjern snavs fra køleren og oliekøleren. • Kontroller hydraulikrør og slanger
For hver 25 timer	• Kontroller elektrolytstanden. (Hvis maskinen er taget ud af drift, skal denne kontrolleres en gang om måneden).
For hver 50 timer	• Smør alle lejer og bøsninger. (Smør alle lejer og bøsninger dagligt, når omgivelser er støvede og snavsede).
For hver 100 timer	• Kontroller alle remmes stand og tilspænding.
For hver 150 timer	• Udskift olien og oliefilteret.
For hver 200 timer	• Tilspænd hjulmøtrikkerne. • Efterse luftfilteret (oftere i meget støvede eller snavsede omgivelser) • Kontroller justeringen af parkeringsbremsen. • Udskift hydraulikfilteret.
For hver 400 timer	• Efterse brændstofslanger og -forbindelser. • Udskift brændstoffilterskålen. • Udskiftning af hydraulikvæsken.
For hver 500 timer	• Smør lejerne i bagakslen.
Hvert 2. år	• Tøm og rengør brændstoftanken.

⚠ FORSIGTIG

Hvis du lader nøglen sidde i tændingen, kan andre personer utilsigtet komme til at starte motoren og forårsage alvorlig personskade på dig eller andre omkringstående.

Fjern nøglen fra tændingen, før vedligeholdelsesarbejde påbegyndes.

Kontrolliste for daglig vedligeholdelse

Kopier denne side til daglig brug.

Vedligeholdelsespunkter	I ugen:						
	Man.	Tirs.	Ons.	Tors.	Fre.	Lør.	Søn.
Kontroller sikkerhedslåsesystemets funktion.							
Kontroller bremsefunktionen.							
Kontroller motoroliestanden.							
Kontroller væskestanden i kølesystemet.							
Tøm vand-/brændstofudskilleren.							
Kontroller luftfilteret, støvhætten og udluftningsventilen.							
Kontroller, om der er usædvanlige motorlyde.[2]							
Kontroller køleren og filteret for snavs							
Kontroller for usædvanlige lyde under drift.							
Kontroller hydraulikoliestanden.							
Kontroller, om hydraulikslangerne er beskadigede.							
Kontroller for væskelækager.							
Kontroller brændstofstanden.							
Kontroller dæktrykket.							
Kontroller instrumenternes funktion.							
Kontroller justeringen af klippehøjden.							
Smør alle smørenipler.[2]							
Reparer beskadiget maling.							

[1]Kontroller gløderør og indsprøjtningsdyser, hvis motoren er svær at starte, hvis der observeres for meget røg, eller hvis maskinen er svær at køre.

[2]Umiddelbart **efter hver** vask, uanset det angivne interval

Vigtigt: Se *betjeningsvejledningen* til motoren for at få oplysninger om yderligere vedligeholdelsesprocedurer.

Bemærkninger om problemområder

Eftersyn foretaget af:		
Punkt	**Dato**	**Oplysninger**

Oversigt over eftersynsintervaller

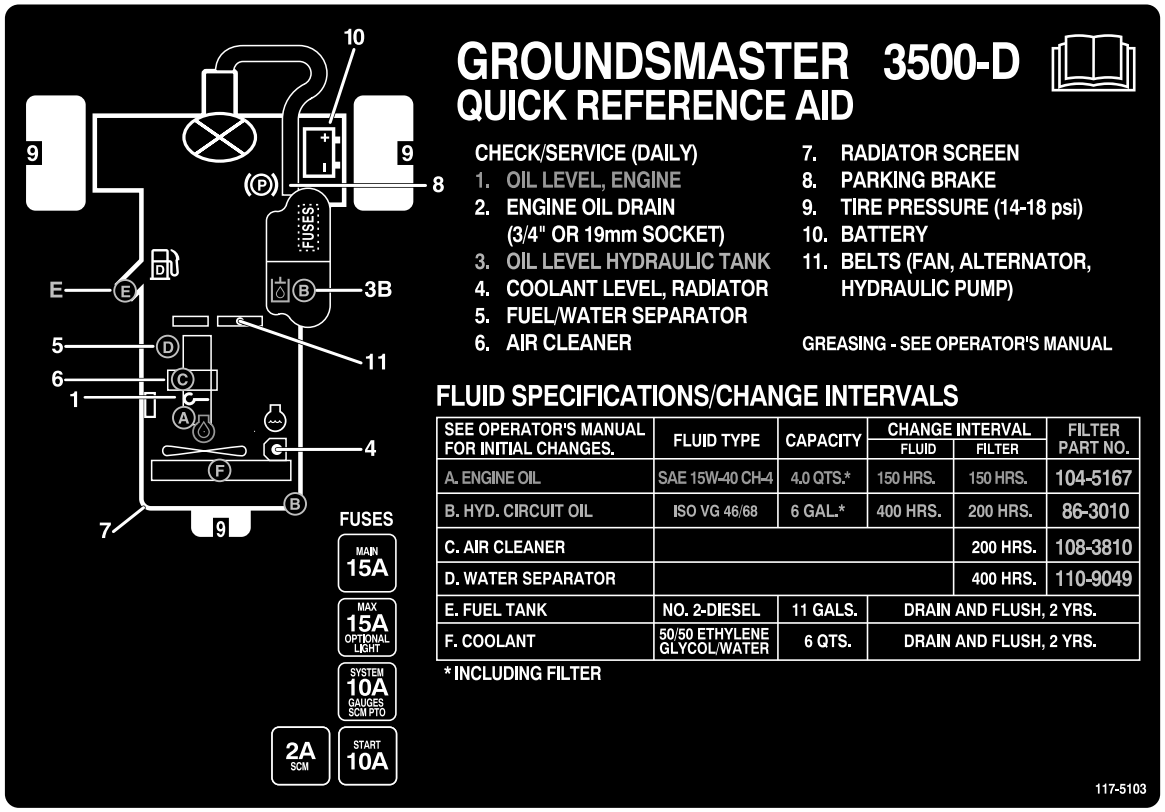

Figur 28

Tiltag forud for vedligeholdelse

Afmontering af motorhjelmen

Motorhjelmen kan nemt tages af, så vedligeholdelse bliver nemmere i maskinens motorområde.

1. Åbn motorhjelmen, og løft den op.
2. Fjern låseclipsen, der fastgør motorhjelmens drejetap til monteringskonsollerne (Figur 29).

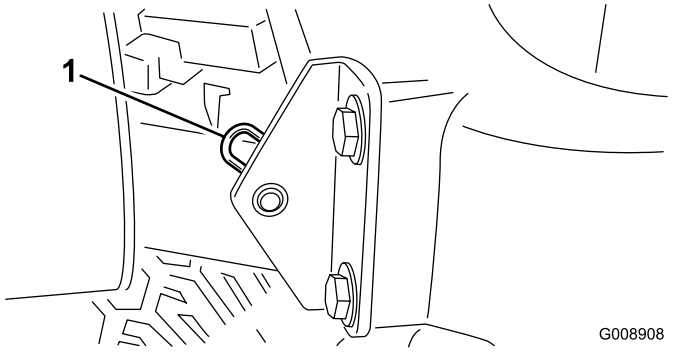

Figur 29

1. Låseclips

3. Skyd motorhjelmen til højre, løft den anden side op, og træk den ud af konsollerne.

Bemærk: Udfør proceduren i omvendt rækkefølge for at montere motorhjelmen.

Smøring

Smøring af lejerne og bøsningerne

Eftersynsinterval: For hver 50 timer (Smør alle lejer og bøsninger dagligt, når omgivelser er støvede og snavsede).

For hver 500 timer/Årlig (alt efter hvad der indtræffer først)

Maskinen har smørenipler, som skal smøres jævnligt med litiumbaseret universalfedt nr. 2. Lejer og bøsninger skal smøres dagligt, når arbejdsforholdene er ekstremt støvede og snavsede. Støvede og snavsede arbejdsforhold kan medføre, at der trænger snavs ind i lejer og bøsninger, hvilket medfører hurtigere nedslidning. Smør smøreniplerne med det samme efter hver vask, uanset det anførte interval.

Smøreniplernes placering og antal er, som følger:

- Bageste klippeenheds drejetap (Figur 30)

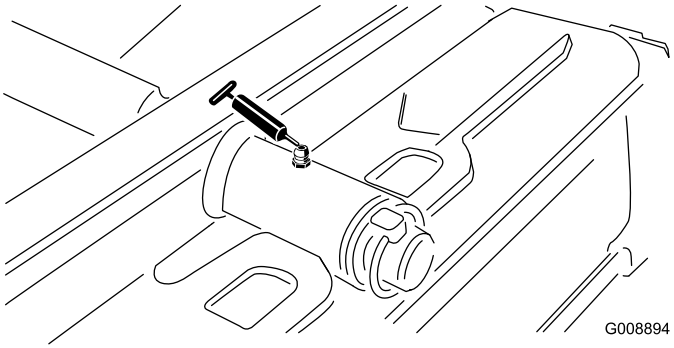

Figur 30

- Forreste klippeenheds drejetap (Figur 31)

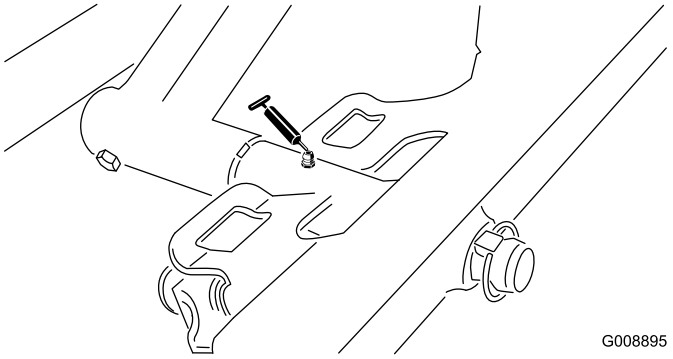

Figur 31

- Styretap (Figur 32)

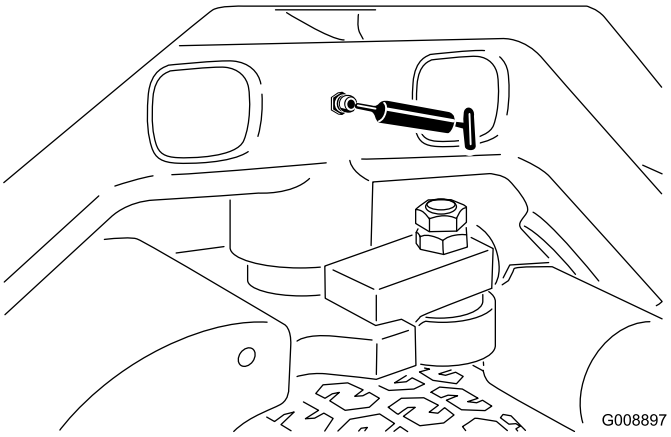

Figur 32

- Bageste løftearms drejetap og løftecylinder (2) (Figur 33)

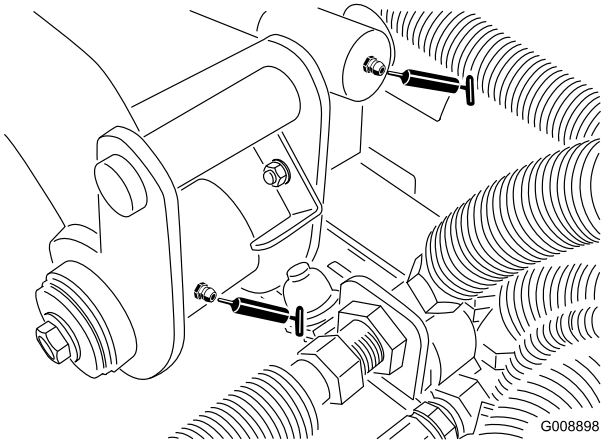

Figur 33

- Forreste venstre løftearms drejetap og løftecylinder (2) (Figur 34)

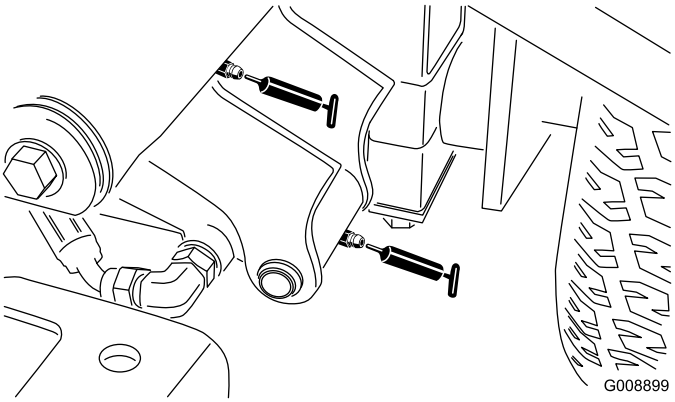

Figur 34

- Forreste venstre løftearms drejetap og løftecylinder (2) (Figur 35)

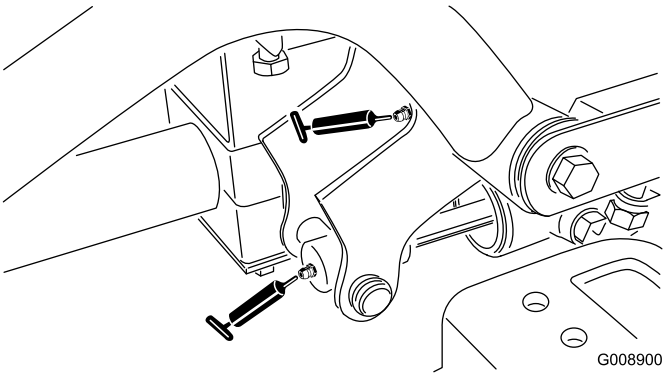

Figur 35

- Neutraljusteringsmekanismen (Figur 36)

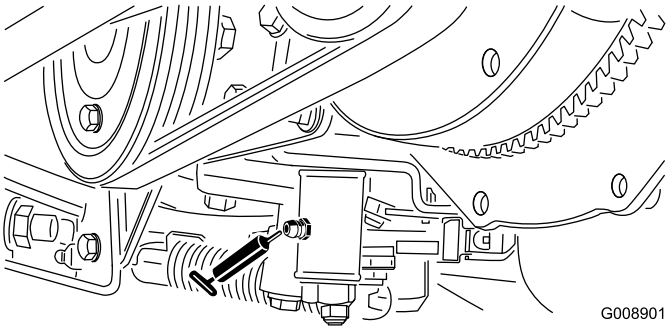

Figur 36

- Klippe/transportskyder (Figur 37)

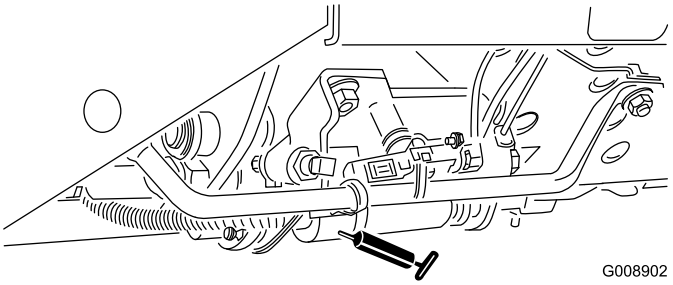

Figur 37

- Remspændingsdrejetap (Figur 38)

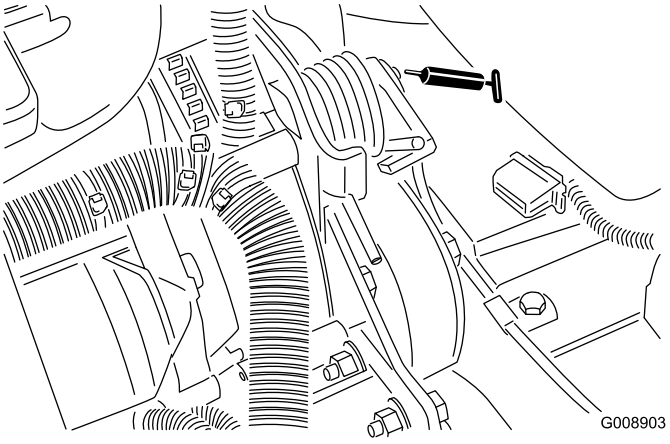

Figur 38

- Styretøjscylinder (Figur 39).

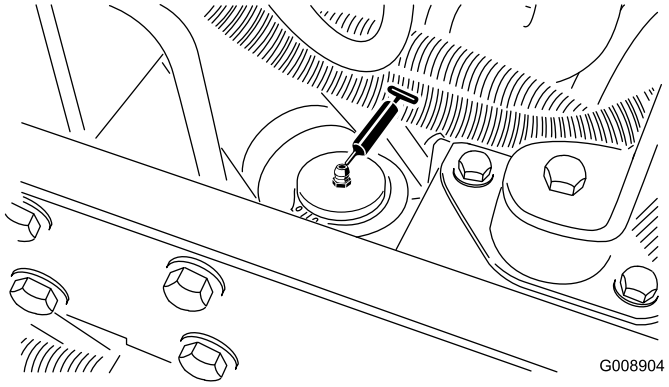

Figur 39

Bemærk: En ekstra smørenippel kan om nødvendigt monteres i den anden ende af styretøjscylinderen. Fjern dækket, monter og smør niplen, fjern niplen, og sæt derefter proppen på (Figur 40).

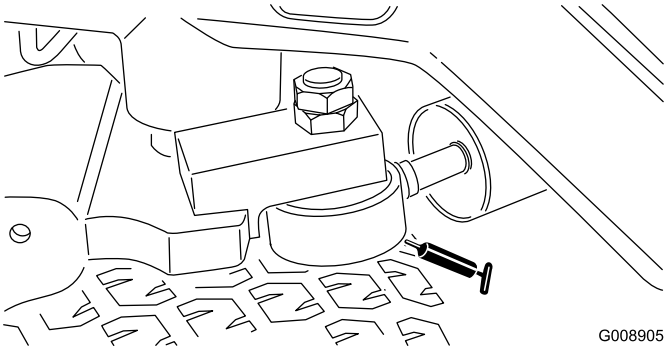

Figur 40

- Klippeenhedens spindelaksellejer (1 pr. klippeenhed) (Figur 41)

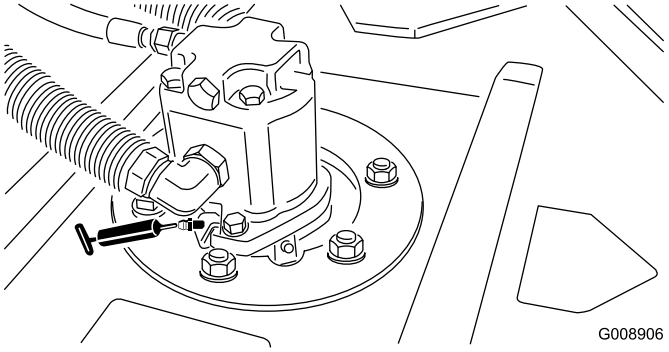

Figur 41

- Bagrullelejer (2 pr. klippeenhed) (Figur 42)

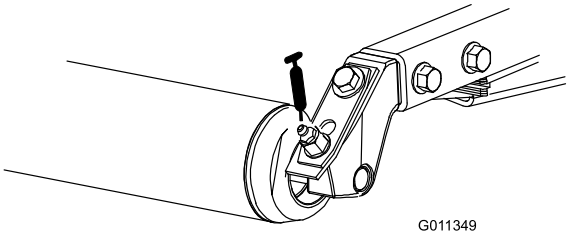

Figur 42

Bemærk: For at kunne smøre de indfalsede nipler på rullerne (Figur 29) skal der monteres en adapter på fedtpistolens dyse. Bestil Toro-delnr. 107-1998 hos din autoriserede Toro-forhandler.

Vigtigt: Smør ikke sidespolens krydsrør. Lejeblokkene er selvsmørende.

Motorvedligeholdelse

Generel vedligeholdelse af luftfilteret

- Kontroller luftfilterets hovedelement for beskadigelser, som kan medføre en luftlækage. Udskift det, hvis det er beskadiget. Kontroller hele indsugningssystemet for lækager, beskadigelse eller løse slangeklemmer.
- Efterse med det anbefalede eftersynsinterval eller oftere, hvis motorens ydeevne er nedsat på grund af meget støvede eller snavsede forhold. Hvis du udskifter luftfilteret, før det er nødvendigt, øger du blot risikoen for, at der kommer snavs ind i motoren, når filteret afmonteres.
- Sørg for, at dækslet sidder korrekt og slutter tæt sammen med luftfilterelementet.

Eftersyn af luftfilteret

Eftersynsinterval: For hver 200 timer (oftere i meget støvede eller snavsede omgivelser)

1. Åbn låsene, der fastgør luftfilterdækslet til luftfilterhuset (Figur 43).

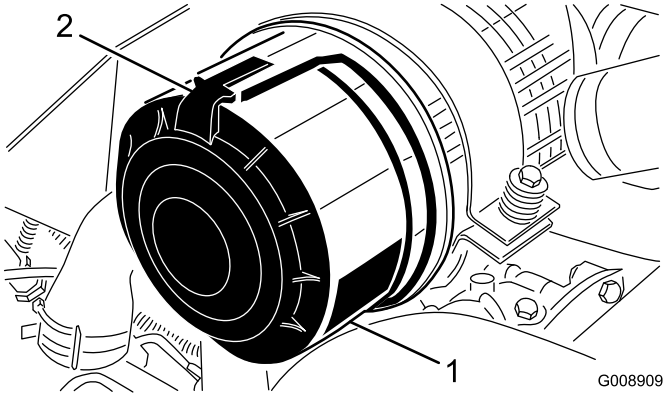

Figur 43

1. Luftfilterdæksel
2. Luftfilterlås

2. Fjern dækslet fra luftfilterets hovedelement.
3. Før du afmonterer filteret, skal du ved hjælp af trykluft med lavt tryk (276 kPa, ren og tør) fjerne større ansamlinger af snavs, der har ophobet sig mellem ydersiden af primærfilteret og filterskålen. Undgå at bruge trykluft med højt tryk, som evt. kan presse snavs gennem filteret og ind i indsugningsrøret. Denne rengøringsmetode forhindrer, at der kommer snavs ind i indsugningen, når primærfilteret afmonteres.
4. Afmonter og udskift primærfilteret (Figur 44).

   Det anbefales ikke at rengøre det brugte filter på grund af risikoen for at beskadige filtermediet.

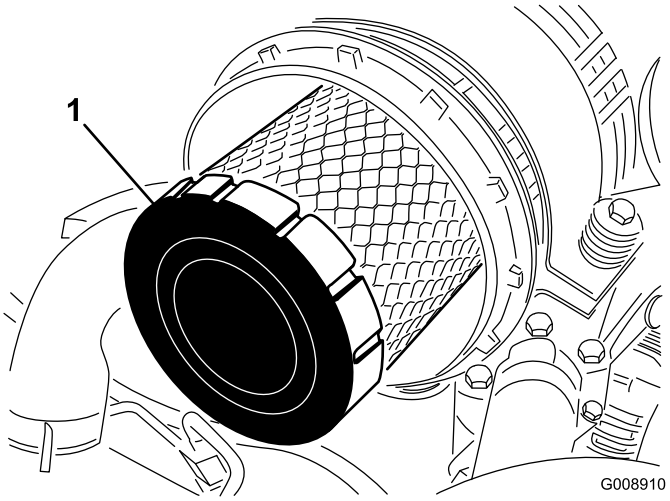

Figur 44

1. Primærfilter

5. Efterse det nye filter for forsendelsesskader, og kontroller filterets forseglingsende og selve filterelementet. **Benyt ikke et beskadiget filter.**
6. Isæt det nye filter ved at trykke på den udvendige kant af filterelementet og skubbe det på plads i filterskålen. **Tryk ikke på den bløde del i midten af filteret.**
7. Rengør åbningen til udblæsning af snavs i det aftagelige dæksel. Afmonter gummiudløbsventilen i dækslet, rengør fordybningen, og udskift udløbsventilen.
8. Monter dækslet således, at gummiudløbsventilen vender nedad – i en position mellem ca. klokken 5 og klokken 7 set fra enden.
9. Fastgør dæksellåsene.

Udskiftning af motorolie og filter

Eftersynsinterval: Efter de første 50 timer

For hver 150 timer

1. Afmonter en af aftapningspropperne (Figur 45), og lad olien løbe ned i en dræningsbakke. Sæt aftapningsproppen på igen, når olien holder op med at løbe.

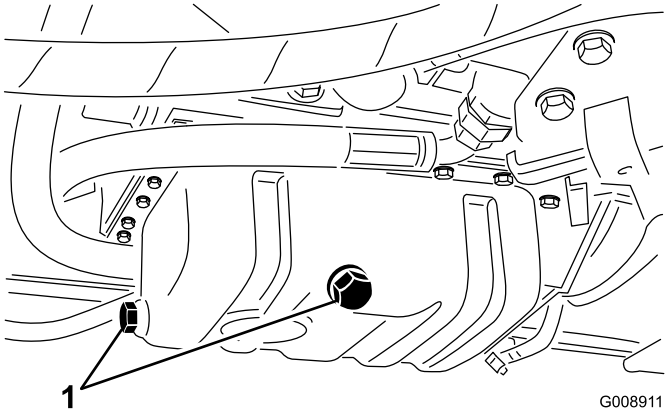

Figur 45

1. Aftapningsskrue til motorolie

2. Fjern oliefilteret (Figur 46). Smør et tyndt lag ren olie på det nye filters pakning, før det skrues på. **Overspænd ikke.**

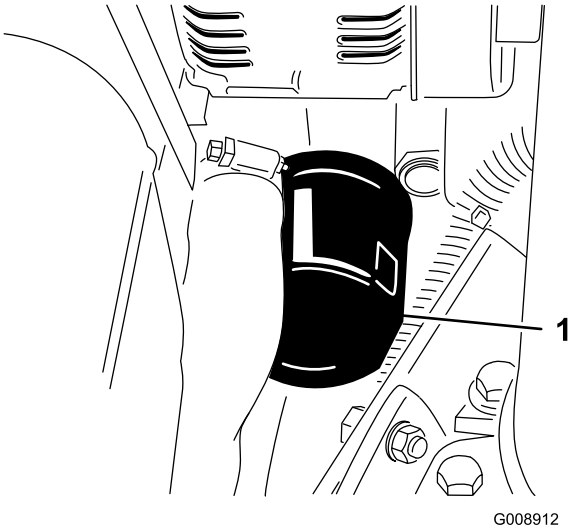

Figur 46

1. Motoroliefilter

3. Fyld olie på krumtaphuset. Se afsnittet Kontrol af motoroliestanden.

Vedligeholdelse af brændstofsystem

Eftersyn af brændstoftanken

Eftersynsinterval: Hvert 2. år—Tøm og rengør brændstoftanken.

Tøm og rengør også tanken, hvis brændstofsystemet forurenes, eller hvis maskinen skal tages ud af drift i en længere periode. Brug rent brændstof til at skylle tanken med.

Eftersyn af brændstofslanger og -forbindelser

Eftersynsinterval: For hver 400 timer/Årlig (alt efter hvad der indtræffer først)

Efterse brændstofslangerne og forbindelserne for slitage, skader eller løse forbindelser.

Tømning af vandudskilleren

Eftersynsinterval: Hver anvendelse eller dagligt

1. Anbring en ren beholder under brændstoffilteret.
2. Løsn aftapningsventilen i bunden af filterskålen (Figur 47).

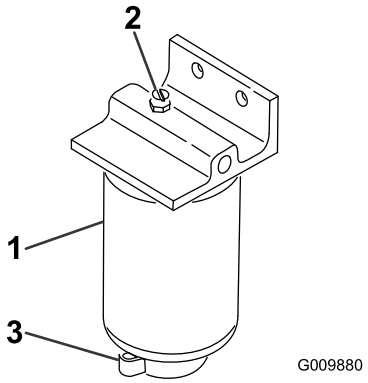

Figur 47

1. Vandudskiller/filterskål
2. Udluftningsprop
3. Aftapningsventil

3. Spænd ventilen efter aftapning.

Udskiftning af brændstoffilter-skålen

Eftersynsinterval: For hver 400 timer

1. Rengør området, hvor filterskålen monteres (Figur 47).
2. Afmonter filterskålen, og rengør monteringsfladen.
3. Smør pakningen på filterskålen med ren olie.
4. Sæt filterskålen på med hånden, indtil pakningen berører monteringsfladen. Drej derefter endnu 1/2 omgang.

Udluftning af indsprøjtnings-dyserne

Bemærk: Denne procedure bør kun anvendes, hvis brændstofsystemet er blevet tømt for luft under normale spædningsprocedurer, og hvis motoren ikke vil starte. Se afsnittet Udluftning af brændstofsystemet.

1. Løsn rørforbindelsen til indsprøjtningsenhed nr. 1.

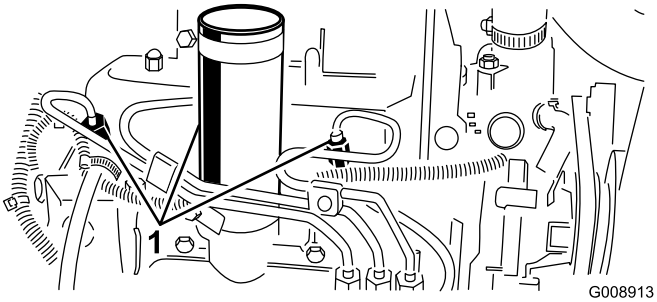

Figur 48

1. Brændstofindsprøjtningsdyser

2. Flyt gashåndtaget til positionen Hurtig.
3. Drej nøglen i tændingen til positionen Start, og hold øje med brændstoftilstrømningen rundt om forbindelsesdelen. Drej nøglen til positionen Off, når der observeres massiv tilstrømning.
4. Spænd rørforbindelsen forsvarligt fast.
5. Gentag proceduren på de resterende dyser.

Vedligeholdelse af elektrisk system

Vedligeholdelse af batteriet

Eftersynsinterval: For hver 25 timer—Kontroller elektrolytstanden. (Hvis maskinen er taget ud af drift, skal denne kontrolleres en gang om måneden).

Batteriets elektrolytstand skal holdes ordentligt ved lige, og batteriets top skal holdes ren. Hvis maskinen opbevares på et sted, hvor temperaturerne er ekstremt høje, vil batteriet aflades hurtigere, end hvis maskinen opbevares på et sted med kølige temperaturer.

Vedligehold celleniveauet med destilleret eller demineraliseret vand. Fyld ikke cellerne op til over bunden af splitringen i hver celle. Sæt påfyldningsdækslerne på med udluftningshullerne bagud (mod brændstoftanken).

⚠ FARE

Batterielektrolyt indeholder svovlsyre, som er en dødelig gift, der forårsager alvorlige forbrændinger.

- **Drik ikke elektrolyt, og undgå kontakt med hud, øjne og tøj. Brug sikkerhedsbriller for at beskytte øjnene og gummihandsker for at beskytte hænderne.**
- **Fyld batteriet op på et sted, hvor der altid er rent vand i nærheden til at skylle huden med.**

Hold oversiden af batteriet rent ved at vaske det periodisk med en børste dyppet i ammoniak eller en opløsning af tvekulsurt natron. Skyl overfladen med vand efter rengøring. Fjern ikke påfyldningsdækslerne under rengøring.

Batterikablerne skal være strammet til på polerne for at sikre god elektrisk kontakt.

⚠ ADVARSEL

Forkert batterikabelføring kan danne gnister og beskadige maskinen og kablerne. Gnister kan få batterigasserne til at eksplodere og medføre personskade.

- ***Frakobl* altid batteriets (sorte) minuskabel, før du frakobler det (røde) pluskabel.**
- ***Tilkobl* altid batteriets (røde) pluskabel, før du tilkobler det sorte minuskabel.**

Hvis der opstår korrosion ved polerne, skal du frakoble kablerne – minuskablet (–) først – og skrabe klemmerne

og polerne af separat. Tilslut ledningerne igen, pluskablet (+) først, og smør polerne med vaseline.

ADVARSEL

CALIFORNIEN
Advarsel i henhold til erklæring nr. 65

Batteripoler og tilbehør indeholder bly og blysammensætninger samt kemikalier, som ifølge staten Californien er kræftfremkaldende og forårsager forplantningsskader. *Vask hænder efter håndtering.*

Sikringer

Sikringerne i maskinens elektriske system er placeret under konsoldækslet.

Vedligeholdelse af drivsystem

Justering af traktionsdrevet til neutral

Hvis maskinen bevæger sig, når traktionspedalen er i neutral position, skal traktionsknasten justeres.

1. Anbring gashåndtaget, så det vender bagud og stopper mod kontrolpanelsprækken.
2. Løsn gaskabelforbindelsesdelen på indsprøjtningspumpens løftearm (Figur 49).

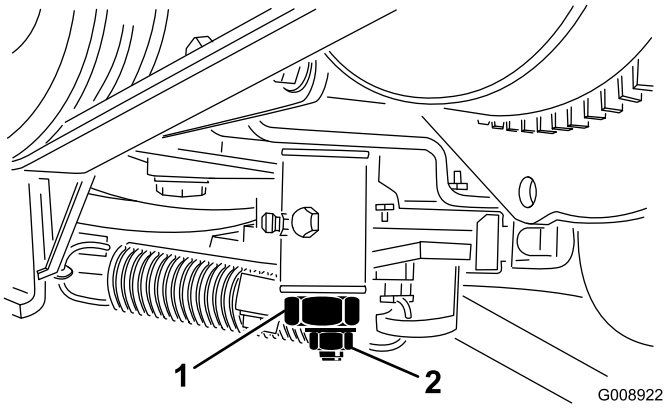

Figur 49

1. Indsprøjtningspumpens vippearm

3. Hold indsprøjtningspumpens løftearm mod det lave tomgangsstop, og spænd kabelforbindelsesdelen.
4. Løsn skruerne, der fastgør gashåndtaget til kontrolpanelet.
5. Skub gashåndtaget helt frem.
6. Skyd stoppladen hen mod gashåndtaget, indtil den berører gashåndtaget, og spænd skruerne, der fastgør gashåndtaget til kontrolpanelet.
7. Hvis gashåndtaget ikke forbliver på plads under driften, tilspændes låsemøtrikken, der anvendes til at indstille friktionsanordningen på gashåndtaget, til 5-6 Nm. Det bør ikke være nødvendigt at bruge en kraft, der er større end 89 N for at betjene gashåndtaget.

Vedligeholdelse af kølesystem

Rengøring af motorkølesystemet

Eftersynsinterval: Hver anvendelse eller dagligt

Fjern snavs fra oliekøleren og køleren dagligt. Rengør dem oftere under snavsede forhold.

1. Sluk motoren, og løft motorhjelmen. Rengør motorområdet grundigt for alt snavs.
2. Fjern adgangspanelet (Figur 50).

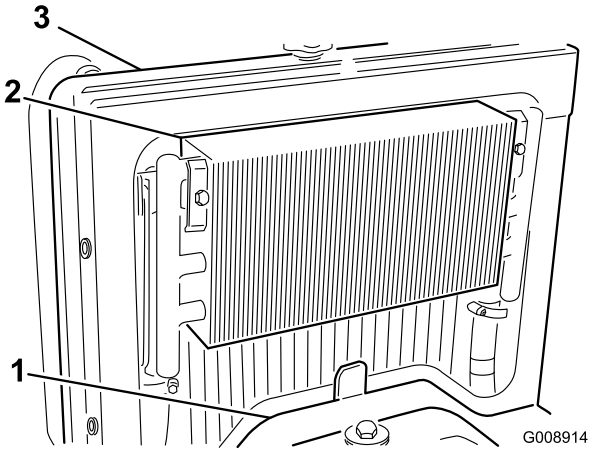

Figur 50

1. Adgangspanel
2. Oliekøler
3. Køler

3. Løsn oliekøleren, og drej den bagud (Figur 51). Rengør begge sider af oliekøler- og kølerområdet grundigt med vand eller trykluft. Drej oliekøleren tilbage på plads.

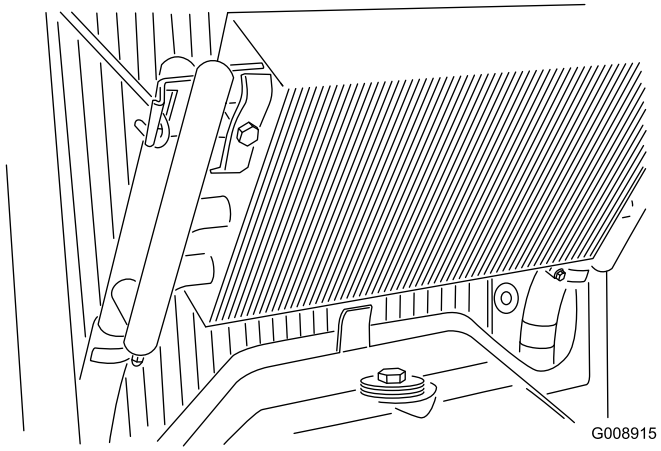

Figur 51

4. Monter adgangspanelet igen, og luk kølerhjelmen.

Vedligeholdelse af bremser

Justering af parkeringsbremsen

Eftersynsinterval: For hver 200 timer—Kontroller justeringen af parkeringsbremsen.

1. Løsn sætskruen, der fastgør skruen til parkeringsbremsehåndtaget (Figur 52).

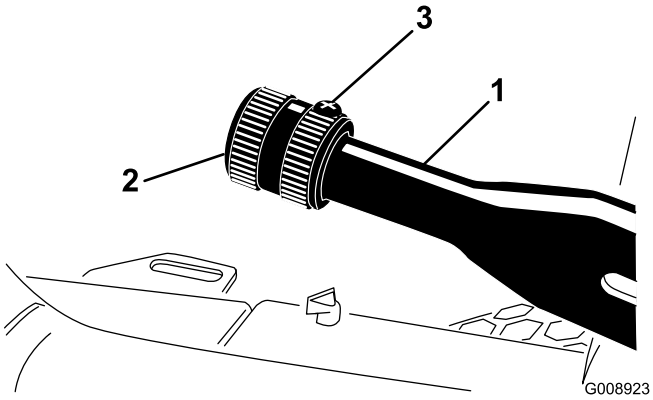

Figur 52

1. Parkeringsbremsehåndtag
2. Skrue
3. Sætskrue

2. Drej skruen, indtil der kræves en kraft på 133-178 N til at aktivere håndtaget.
3. Spænd sætskruen efter justeringen.

Vedligeholdelse af remme

Eftersyn af motorremmene

Eftersynsinterval: Efter de første 10 timer—Kontroller alle remmes stand og tilspænding.

For hver 100 timer—Kontroller alle remmes stand og tilspænding.

Tilspænding af generator/ventilator-remmen

1. Åbn motorhjelmen.
2. Kontroller tilspændingen ved at trykke ned på remmen midt mellem remskiverne på generatoren og krumtapakslen med en belastning på 98 N. Remmen skal afbøje 11 mm.

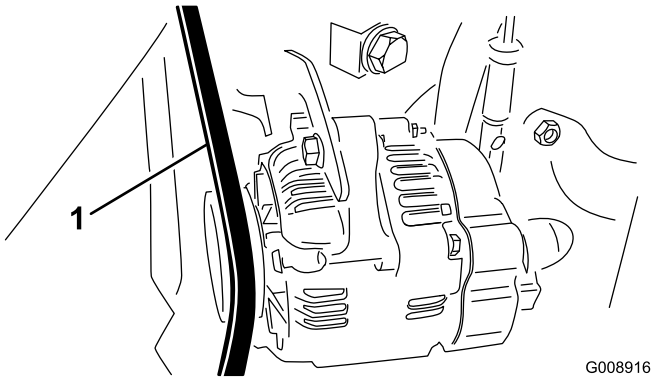

Figur 53

1. Generator/ventilatorrem

3. Hvis afbøjningen er forkert, skal du udføre følgende procedure for at stramme remmen:
   A. Løsn den bolt, der fastgør afstiveren til motoren, og den bolt, der fastgør generatoren til afstiveren.
   B. Indfør en løftestang mellem generatoren og motoren, og lirk udad på generatoren.
   C. Når den korrekte tilspænding opnås, skal generator- og afstiverboltene strammes for at sikre justeringen.

Udskiftning af hydrostatdrivremmen

1. Indsæt en topnøgle eller et lille rørstykke i enden af remmens tilspændingsfjeder.

⚠ ADVARSEL

Vær forsigtig, når du løsner fjederen, da den er tungt belastet.

2. Tryk ned og fremad på fjederenden (Figur 54) for at løsne den fra konsollen og løsne spændingen på fjederen.

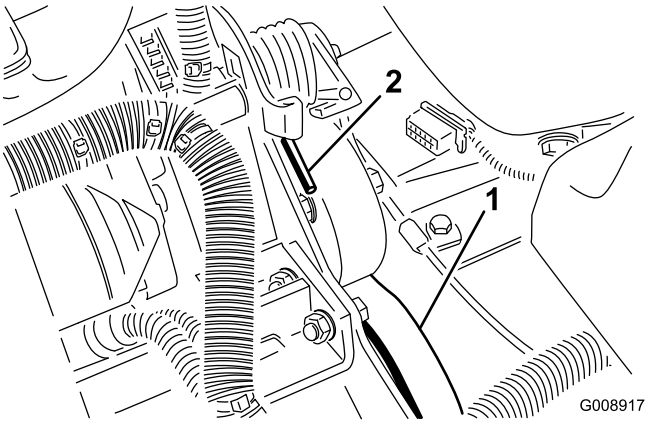

Figur 54

1. Hydrostatdrivrem
2. Fjederende

3. Sæt remmen på igen.
4. Udfør proceduren i omvendt rækkefølge for at spænde fjederen.

Vedligeholdelse af betjeningsanordningssystem

Justering af gashåndtaget

1. Anbring gashåndtaget, så det vender bagud og stopper mod kontrolpanelsprækken.
2. Løsn gaskabelforbindelsesdelen på indsprøjtningspumpens løftearm (Figur 55).

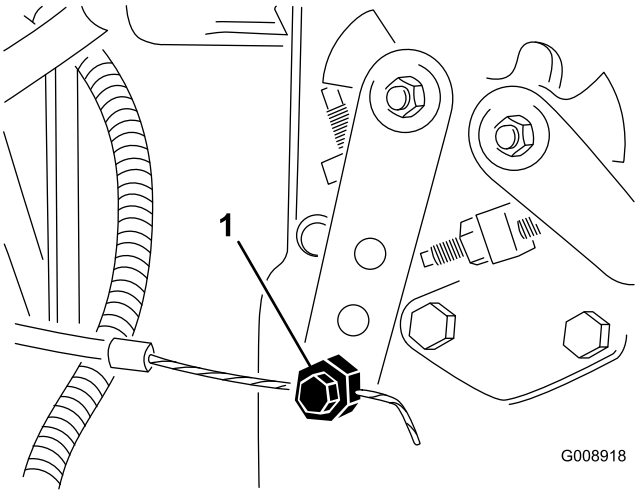

Figur 55

1. Indsprøjtningspumpens vippearm

3. Hold indsprøjtningspumpens løftearm mod det lave tomgangsstop, og spænd kabelforbindelsesdelen.
4. Løsn skruerne, der fastgør gashåndtaget til kontrolpanelet.
5. Skub gashåndtaget helt frem.
6. Skyd stoppladen hen mod gashåndtaget, indtil den berører gashåndtaget, og spænd skruerne, der fastgør gashåndtaget til kontrolpanelet.
7. Hvis gashåndtaget ikke forbliver på plads under driften, tilspændes låsemøtrikken, der anvendes til at indstille friktionsanordningen på gashåndtaget, til 5-6 Nm. Det bør ikke være nødvendigt at bruge en kraft, der er større end 89 N for at betjene gashåndtaget.

Vedligeholdelse af hydrauliksystem

Udskiftning af hydraulikfilteret

Eftersynsinterval: Efter de første 10 timer

For hver 200 timer/Årlig (alt efter hvad der indtræffer først)

Brug et originalt Toro-udskiftningsfilter, delnr. 86-3010.

Vigtigt: Brug af andre filtertyper kan gøre garantien på visse komponenter ugyldig.

1. Placer maskinen på en plan flade, sænk klippeenhederne, stands motoren, aktiver parkeringsbremsen, og tag nøglen ud af tændingen.
2. Klem slangen til filtermonteringspladen af.
3. Rengør omkring det område, hvor filteret monteres. Anbring en dræningsbakke under filteret (Figur 56), og fjern filteret.

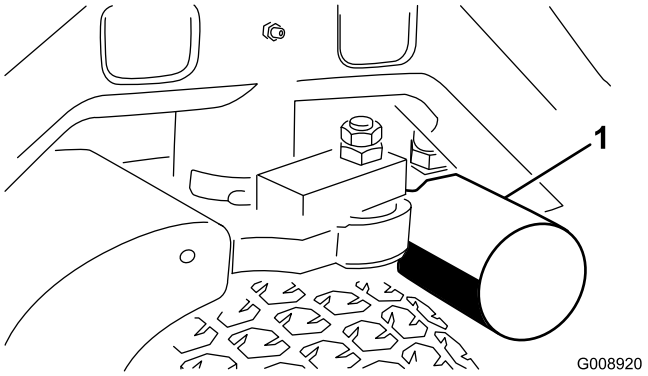

Figur 56

1. Hydraulikfilter

4. Smør den nye filterpakning, og fyld filteret med hydraulikvæske.
5. Sørg for, at området omkring det sted, hvor filteret skal monteres, er rent. Skru filteret på, indtil pakningen berører monteringspladen, og spænd derefter filteret 1/2 omgang.
6. Slip slangen til filtermonteringspladen.
7. Start motoren, og lad den køre i ca. to minutter for at lukke luft ud af systemet. Stop motoren, og kontroller, om der er lækager.

Udskiftning af hydraulikvæsken

Eftersynsinterval: For hver 400 timer

Hvis væsken bliver forurenet, skal du kontakte den lokale Toro-forhandler, eftersom systemet skal skylles ud. Forurenet væske ser mælkeagtig eller sort ud sammenlignet med ren olie.

1. Sluk motoren, og løft motorhjelmen.
2. Frakobl hydraulikrøret (Figur 57), eller fjern hydraulikfilteret (Figur 56), og lad hydraulikvæsken løbe ned i en dræningsbakke. Monter hydraulikrøret, når hydraulikvæsken holder op med at løbe fra.

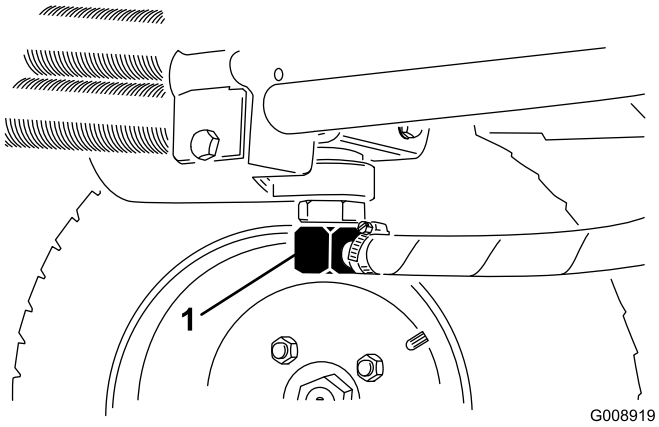

Figur 57

1. Hydraulikrør

3. Fyld beholderen (Figur 58) med ca. 13,2 liter hydraulikvæske. Se afsnittet Kontrol af hydrauliksystemet.

   Vigtigt: Brug kun de angivne hydraulikolier. Andre væsker kan beskadige systemet.

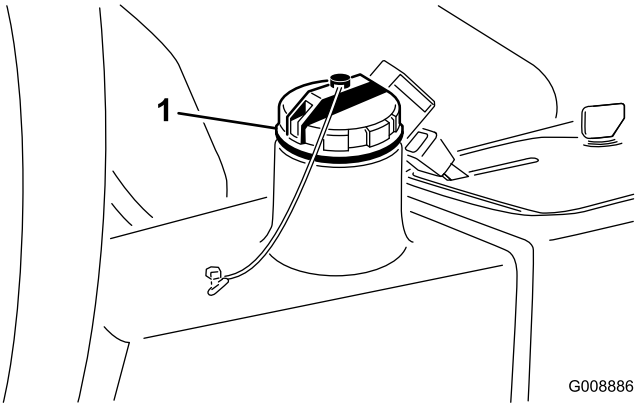

Figur 58

1. Hydraulikpåfyldningsdæksel

4. Sæt beholderens dæksel på. Start motoren, og brug alle de hydrauliske styreenheder til at fordele hydraulikvæsken gennem hele systemet. Kontroller også, om der er lækage, og stop derefter motoren.
5. Kontroller væskestanden, og efterfyld nok til at hæve standen til Full-mærket på målepinden. **Fyld ikke for meget på.**

Kontrol af hydraulikrør og slanger

Eftersynsinterval: Hver anvendelse eller dagligt

Efterse hydraulikrør og -slanger for lækager, bøjede rør, løse monteringsholdere, slid, løse fittings, forringelser på grund af vejrlig og kemisk forringelse. Foretag alle nødvendige udbedringer før drift.

⚠ ADVARSEL

Hydraulikvæske, der slipper ud under tryk, kan trænge ind i huden og dermed forårsage personskader.

- **Sørg for, at alle slanger og rør til hydraulikvæske er i god stand, og at alle hydrauliske forbindelser og fittings slutter tæt, før der sættes tryk på det hydrauliske system.**
- **Hold kroppen og hænderne væk fra små lækagehuller eller dyser, der sprøjter hydraulikvæske under højt tryk ud.**
- **Brug pap eller papir til at finde eventuelle hydrauliklækager.**
- **Tag hele trykket af det hydrauliske system, før der udføres arbejde på det.**
- **Søg straks lægehjælp, hvis der sprøjtes væske ind under huden.**

Opbevaring

Opbevaring af batteriet

Hvis maskinen opbevares i mere end 30 dage, skal batteriet fjernes og oplades helt. Opbevar det køligt for at undgå hurtigt afladning af batteriet. Sørg for, at batteriet er helt opladet, så det ikke fryser til. Et fuldt opladet batteris massefylde er 1,265-1,299.

Klargøring til sæsonmæssig opbevaring

Følg denne procedure, hver gang maskinen skal tages ud af drift i over 30 dage.

Traktionsenhed

1. Rengør traktionsenheden, klippeenhederne og motoren grundigt.
2. Kontrol af dæktrykket. Pump alle dæk op til 97-110 kPa.
3. Kontroller, at der ikke er nogen fastspændingsanordninger, som sidder løse, og efterspænd dem om nødvendigt.
4. Smør alle fittings og drejepunkter med fedt eller olie. Tør overskydende smøremiddel af.
5. Slib let med sandpapir, og benyt pletreparationslak på lakerede områder, som er blevet ridsede, har været udsat for stenslag eller har rustpletter. Reparer eventuelle buler i metalkarrosseriet.
6. Udfør service på batteriet og kablerne som beskrevet herunder:
   A. Fjern batteriklemmerne fra batteripolerne.
   B. Fjern batteriet.
   C. Genoplad langsomt batteriet før opbevaring og hver 60. dag derefter i 24 timer for at forhindre blysulfatering af batteriet.

      Sørg for, at batteriet er helt opladet, så det ikke fryser til. Et fuldt opladet batteris massefylde er 1,265-1,299.
   D. Rengør batteriet, klemmerne og polerne med en stålbørste og en opløsning med tvekulsurt natron.
   E. Batterierne og kabelforbindelserne påføres Grafo 112X-fedt (Toro-delnr. 505-47) eller vaseline for at forebygge korrosion.
   F. Opbevar det enten på hylden eller på maskinen på et køligt område. Lad kablerne være frakoblede, hvis det opbevares på maskinen.

Motor

1. Aftap motorolien fra oliesumpen, og sæt bundproppen i igen.
2. Fjern og bortskaf oliefilteret. Sæt et nyt oliefilter i.
3. Fyld oliesumpen igen med ca. 3,8 l SAE15W-40-motorolie.
4. Start motoren, og lad den køre i tomgang i ca. to minutter.
5. Stop motoren.
6. Dræn alt brændstof grundigt fra brændstoftanken, slangerne, brændstoffilteret og vandudskillerenheden.
7. Skyl brændstoftanken med frisk, rent dieselbrændstof.
8. Spænd alle brændstofsystemfittings igen.
9. Rengør og efterse luftfilterenheden grundigt.
10. Forsegl luftfilterindtaget og udstødningsåbningen med vejrbestandig tape.
11. Kontroller frostvæskebeskyttelsen, og påfyld som nødvendigt til den forventede minimumstemperatur i dit område.

Diagrammer

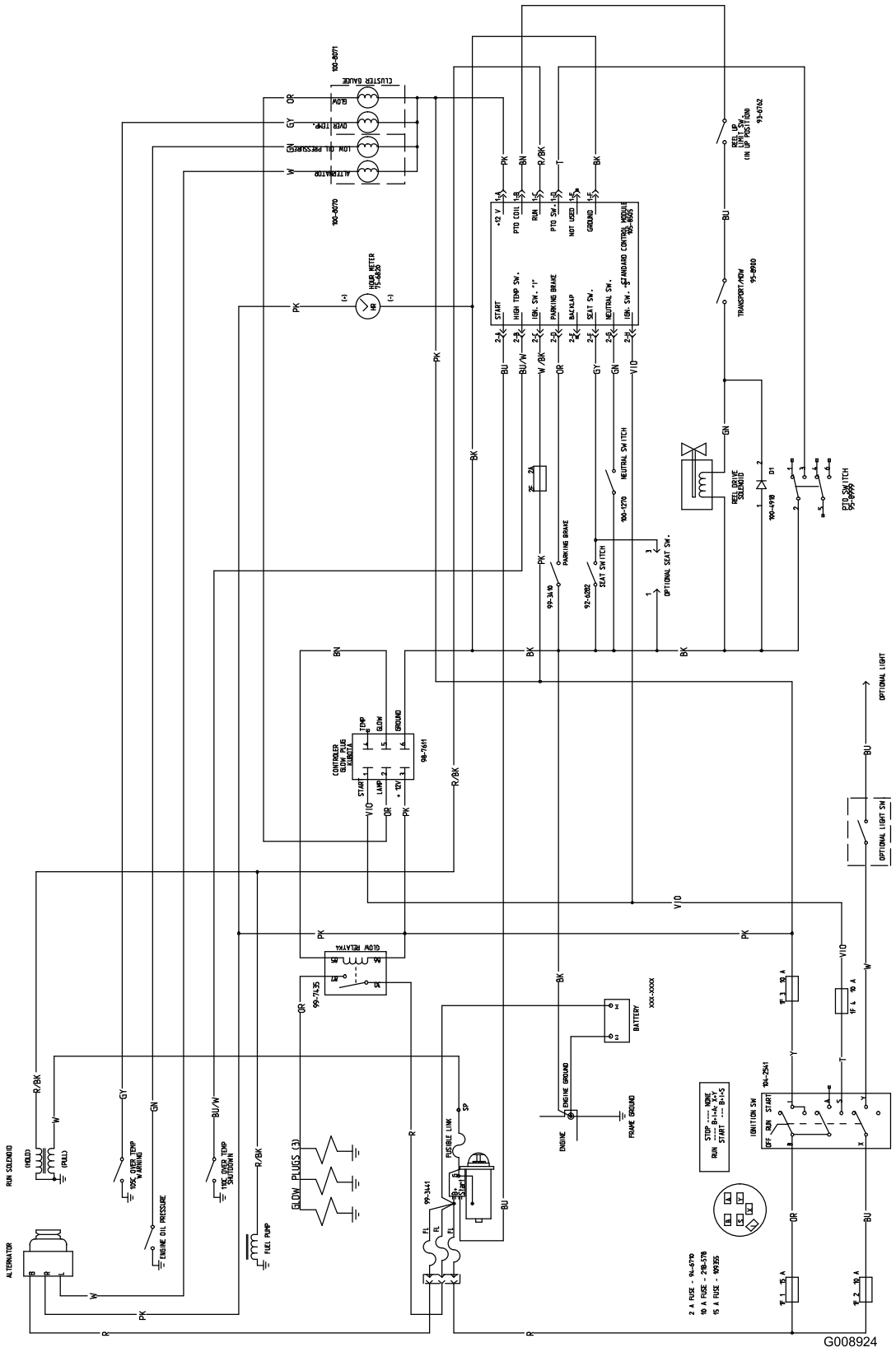

Ledningsdiagram (Rev. A)

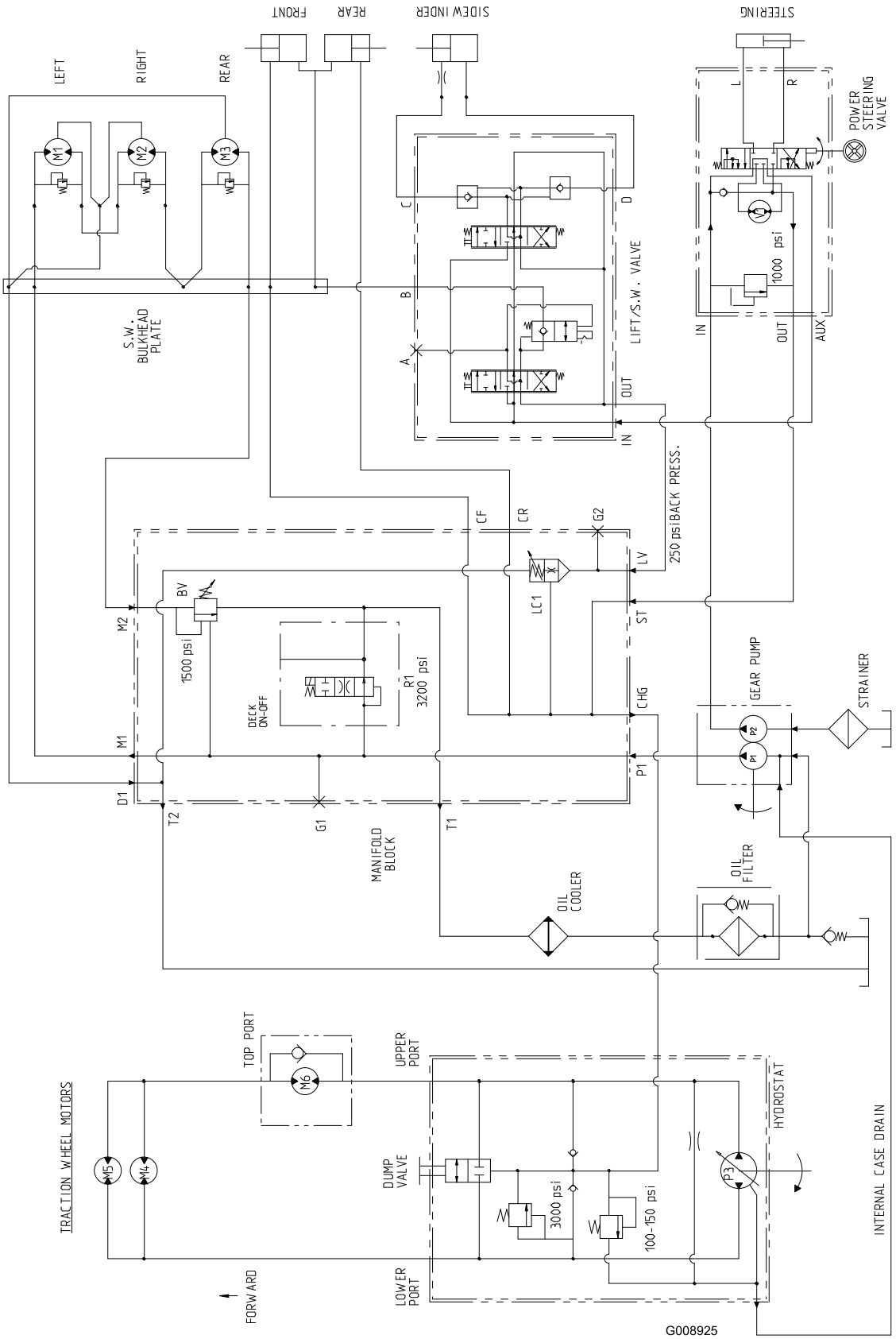

Hydraulikskema (Rev. A)

Bemærkninger:

Toro Total dækningsgaranti

En begrænset garanti

Fejl og produkter, der er dækket

The Toro® Company og dets søsterselskab, Toro Warranty Company, garanterer i fællesskab i henhold til en aftale mellem dem, at dit Toro-produkt (”produktet”) er frit for materialefejl og fejl i den håndværksmæssige udførelse i to år eller 1500 driftstimer*, hvad end der måtte indtræde først. Denne garanti gælder for alle produkter med undtagelse af dybdeluftere (se de separate garantierklæringer for disse produkter). Hvis der forekommer en fejl, som er dækket af garantien, vil vi reparere produktet uden omkostninger for dig. Dette inkluderer fejldiagnose, arbejdsløn, reservedele og transport. Denne garanti træder i kraft på den dato, produktet leveres til den person, som oprindeligt køber det i detailleddet.
* Produkt udstyret med timetæller.

Sådan får du udført service, der er dækket af garantien

Det påhviler dig at underrette produktforhandleren eller den autoriserede produktforhandler, som du har købt produktet hos, så snart du tror, der er opstået en fejl, som er dækket af garantien. Hvis du har brug for hjælp til at finde frem til en produktforhandler eller en autoriseret forhandler, eller hvis du har spørgsmål vedrørende dine rettigheder eller ansvar i henhold til garantien, kan du kontakte os her:

Commercial Products Service Department
Toro Warranty Company
8111 Lyndale Avenue South
Bloomington, MN 55420-1196, USA
E-mail: commercial.warranty@toro.com

Ejerens ansvar

Du er som ejer af produktet ansvarlig for at udføre den vedligeholdelse og de justeringer, som er nødvendige i henhold til din betjeningsvejledning. Hvis du ikke udfører den nødvendige vedligeholdelse og de nødvendige justeringer, kan dette danne grundlag for at afvise en reklamation i henhold til garantien.

Genstande og fejl, der ikke er dækket

Det er ikke alle produktfejl eller funktionsfejl, der måtte opstå i garantiperioden, som udgør materialefejl eller fejl i den håndværksmæssige udførelse. Denne garanti dækker ikke følgende:

- Produktfejl, som er en følge af brug af ikke-originale Toro-reservedele eller af installation og brug af ekstra eller modificeret eller ikke-originalt Toro-tilbehør og -produkter. Der kan medfølge en separat garantierklæring fra producenten af sådanne enheder.
- Produktfejl, som er en følge af manglende udførelse af anbefalet vedligeholdelse og/eller justeringer. Undladelse af at udføre korrekt vedligeholdelse af Toro-produkterne i henhold til skemaet over anbefalet vedligeholdelse i *betjeningsvejledningen* kan danne grundlag for afvisning af et garantikrav.
- Produktfejl, som er en følge af at have betjent produktet på en ødelæggende, uagtsom eller hensynsløs måde.
- Reservedele, som forbruges ved brug, medmindre de skønnes at være defekte. Eksempler på reservedele, som forbruges eller opbruges under normal betjening af produktet omfatter, men er ikke begrænset til, bremseklodser og -belægninger, koblingsbelægninger, skæreknive, knivcylindre, bundknive, piber, tændrør, styrehjul, dæk, filtre, remme samt visse sprøjtekomponenter såsom membraner, dyser og kontraventiler osv.
- Fejl, der forårsages af eksterne forhold. Forhold, der anses for at være eksterne forhold, omfatter, men er ikke begrænset til, vejrlig, opbevaringsforhold, forurening, brug af ikke-godkendte kølevæsker, smøremidler, tilsætningsstoffer, gødningsmidler, vand eller kemikalier osv.
- Normal støj, vibration, slid og ælde samt forringelse.
- Normalt slid omfatter, men er ikke begrænset til, beskadigelse af sæder som følge af slitage eller afslidning, slid på malede overflader, ridsede mærkater eller vinduer osv.

Reservedele

Reservedele, der planmæssigt skal udskiftet i forbindelse med nødvendig vedligeholdelse, er kun dækket af garantien i tidsrummet frem til det planmæssige tidspunkt for udskiftning af den pågældende reservedel. Reservedele, der udskiftes i henhold til denne garanti, er dækket af garantien i den originale produktgarantis løbetid og bliver Toros ejendom. Toro træffer endelig beslutning om, hvorvidt en reservedel eller en samlet enhed skal repareres eller udskiftes. Toro har ret til at bruge fabriksrenoverede reservedele til reparationer, der er dækket af garantien.

Bemærkning vedrørende garanti for dybdeafladningsbatteri:

Dybdeafladningsbatterier kan levere et samlet, specificeret antal kilowatttimer i løbet af deres levetid. Brugs-, opladnings- og vedligeholdelsesteknikker kan forlænge eller forkorte den samlede batterilevetid. I takt med at batterierne i dette produkt forbruges, vil mængden af nyttigt arbejde mellem opladningsintervaller langsomt formindskes, indtil batteriet er helt faldt. Udskiftning af slidte batterier som følge af normalt forbrug påhviler ejeren af produktet. Det kan være nødvendigt at udskifte batterier under produktets normale garantiperiode for ejerens regning.

Omkostninger til vedligeholdelse afholdes af ejeren

Motorjustering, smøring, rengøring og polering, udskiftning af genstande og fejl, der ikke er dækket, kølevæske og udførelse af anbefalet vedligeholdelse er eksempler på normal service, som Toro-produkter kræver, for hvilken omkostningerne afholdes af ejeren.

Generelle betingelser

Det eneste retsmiddel, du har til rådighed i henhold til nærværende garanti, er reparation hos en autoriseret Toro-forhandler.

Hverken The Toro Company eller Toro Warranty Company er ansvarlig for følgeskader eller indirekte eller hændelige skader i forbindelse med brugen af de Toro-produkter, der er dækket af nærværende garanti, herunder omkostninger eller udgifter til at fremskaffe erstatningsudstyr eller service i de perioder, der med rimelighed medgår i forbindelse med funktionsfejl eller manglende rådighed over produktet, mens der udføres reparationer i henhold til garantien. Bortset fra den emissionsgaranti, der er nævnt nedenfor, og kun såfremt denne måtte finde anvendelse, gives ingen anden udtrykkelig garanti.

Alle underforståede garantier om salgbarhed og brugsegnethed er begrænset til denne udtrykkelige garantis varighed. I visse stater er det ikke tilladt at fragå ansvar for hændelige og følgeskader eller at begrænse tidsrummet for en underforstået garantis varighed, så ovenstående ansvarsfragåelser og begrænsninger gælder muligvis ikke for dig.

Denne garanti giver dig bestemte juridiske rettigheder, men derudover kan du også have andre rettigheder, som varierer fra stat til stat.

Bemærk vedrørende motorgaranti:

Emissionskontrolsystemet på dit produkt kan være dækket at en separat garanti, som overholder de krav, der er fastsat af det amerikanske miljøbeskyttelsesagentur (Environmental Protection Agency, EPA) og/eller rådet for luftressourcer i Californien (California Air Resources Board, CARB). De timemæssige begrænsninger, der er anført ovenfor, gælder ikke for garantien på emissionskontrolsystemet. Læs garantierklæringen om motoremissionskontrol, som er trykt i *betjeningsvejledningen* eller indeholdt i motorproducentens dokumentation, for at få yderligere oplysninger.

Andre lande end USA og Canada

Kunder, som har købt Toro-produkter, der er eksporteret fra USA eller Canada, skal kontakte deres Toro-forhandler for at få en garantipolice, som gælder for deres land, provins eller stat. Såfremt du af en eller anden grund er utilfreds med din forhandlers service eller har problemer med at få oplysninger om garantien, bedes du kontakte Toro-importøren. Hvis alt andet svigter, kan du kontakte os hos Toro Warranty Company.