Form No. 3369-553 Rev B

722 Power Throw®-snöslunga

Modellnr 38818—Serienr 312000001 och högre

Bruksanvisning

Introduktion

Denna maskin är avsedd att användas av privatkunder och yrkesförare som har anlitats för kommersiellt arbete. Den är främst konstruerad för att skotta snö från stenbelagda ytor, t.ex. uppfarter och trottoarer och andra trafikområden runt bostäder eller kommersiella anläggningar. Den är inte avsedd att användas för borttagning av annat material än snö eller för rensning av grusytor.

Läs denna information noga så att du lär dig att använda och underhålla maskinen på rätt sätt, och för att undvika person- och produktskador. Du är ansvarig för att maskinen används på ett korrekt och säkert sätt.

Kontakta gärna Toro direkt på www.Toro.com för information om maskinen och tillbehör, hjälp med att hitta en återförsäljare eller för att registrera din maskin.

Kontakta en auktoriserad återförsäljare eller Toros kundservice och ha maskinens modell- och serienummer till hands om du har behov av service, Toro-originaldelar eller ytterligare information. Figur 1 visar var du finner maskinens modell- och serienummer. Skriv in numren i det tomma utrymmet.

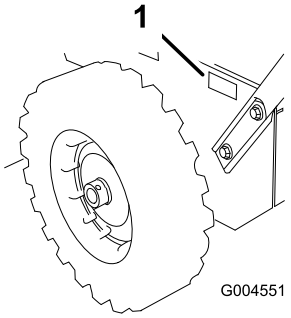

Figur 1

1. Modell- och serienummer

Modellnr _____

Serienr _____

I denna bruksanvisning anges potentiella risker och alla säkerhetsmeddelanden har markerats med en varningssymbol (Figur 2), som anger fara, som kan leda till allvarlig personskada eller dödsfall om föreskrifterna inte följs.



Figur 2

1. Varningssymbol

Två ord används också i den här bruksanvisningen för att markera information. **Viktigt** anger speciell teknisk information och **Observera** anger allmän information som är värd att notera.

En extra bruksanvisning för motorn kan beställas från motorleverantören.

© 2011—The Toro® Company
8111 Lyndale Avenue South
Bloomington, MN 55420

Registrera din produkt på www.Toro.com.

CE

Översättning av originalet (SV)
Tryckt i USA
Med ensamrätt

Säkerhet

Före körning

- **Läs och förstå innehållet i den här bruksanvisningen innan du använder snöslungan.**
- **Bekanta dig ordentligt med alla reglage och lär dig att stänga av motorn snabbt.**

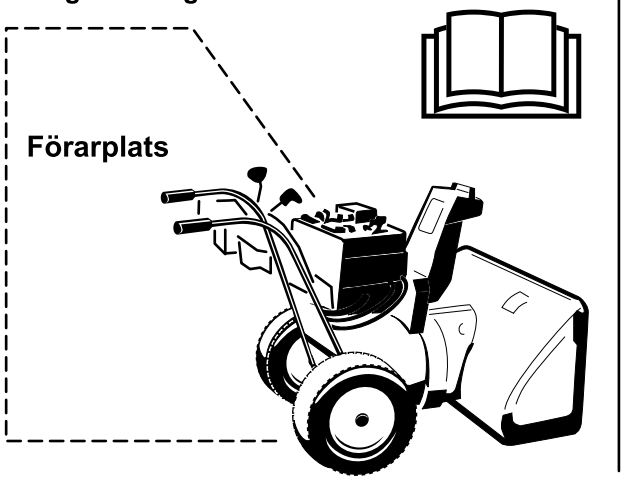

Var försiktig: Om du använder utrustningen på fel sätt kan du förlora fingrar, händer eller fötter.

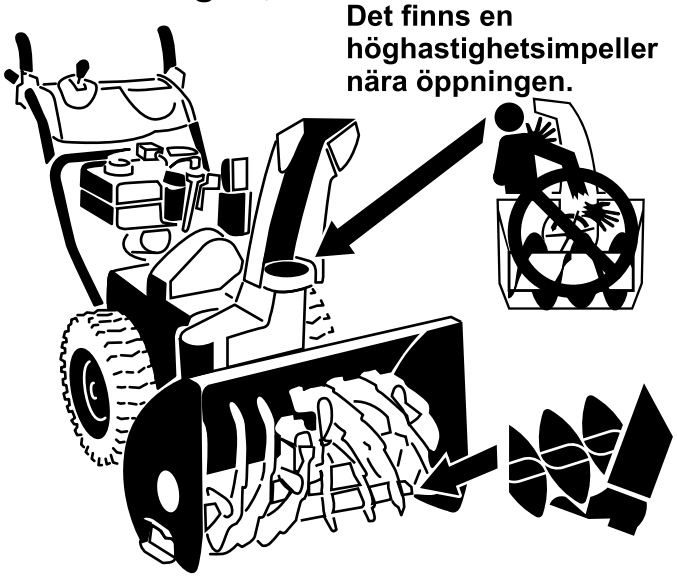

Denna maskin uppfyller eller överträffar specifikationerna för ISO B437 från American National Standards Institute, som gällde vid tidpunkten när maskinen tillverkades.

Läs och förstå innehållet i den här bruksanvisningen innan du startar motorn.

⚠Detta är varningssymbolen. Den används för att göra dig uppmärksam på eventuella risker för personskador. Följ samtliga säkerhetsmeddelanden som följer efter denna symbol för att undvika eventuella skador eller dödsfall.

Felaktigt bruk eller underhåll av den här maskinen kan leda till personskador eller dödsfall. Följ nedanstående säkerhetsföreskrifter för att minska denna risk.

Produkten kan slita av händer och fötter och kasta omkring föremål. Följ alltid följande säkerhetsinstruktioner för att förhindra allvarliga personskador.

Utbildning

- Läs, se till att du förstår och följ alla anvisningar på maskinen och i instruktionsböckerna innan du använder den här maskinen. Bekanta dig väl med reglagen och hur maskinen ska användas. Lär dig hur man stannar maskinen och hur reglagen snabbt kopplas ur.
- Låt aldrig barn använda maskinen. Låt aldrig vuxna använda utrustningen utan att först ha fått ordentliga instruktioner.
- Håll arbetsområdet fritt från människor, speciellt småbarn.
- Var försiktig så att du inte halkar eller ramlar, särskilt när du kör maskinen bakåt.

Förberedelser

- Undersök noga det område där maskinen ska köras och avlägsna alla dörrmattor, kälkar, plankor, ledningar och andra föremål.
- Koppla ur alla kopplingar och lägg i neutralläget innan du startar motorn.
- Använd inte maskinen utan att ha på dig ordentliga vinterkläder. Undvik löst sittande kläder som kan fastna i rörliga delar. Bär skor som ger bra fotfäste på hala underlag.
- Var försiktig med bränslet; det är mycket brandfarligt.
  - Använd en godkänd bränsledunk.

  - Fyll aldrig på bensin medan motorn är igång eller är varm.
  - Fyll på bränsletanken utomhus och iaktta stor försiktighet. Fyll aldrig på bränsletanken inomhus.
  - Fyll aldrig på behållarna inuti ett fordon eller på lastbilsflak eller släp med plastklädsel. Ställ alltid dunkar på marken, en bit bort från ditt fordon före påfyllning.
  - Lasta av bensindrivna maskiner från lastbilen eller släpet om så är praktiskt möjligt och fyll på bensin när maskinen står på marken. Fyll på maskinen från en dunk hellre än med munstycket på en bensinpump om det inte går att lasta av maskinen från släpet.
  - Håll munstycket i kontakt med bränsletankens kant eller dunköppningen tills tankningen är klar. Använd inte en låsöppningsanordning för munstycket.
  - Skruva på tanklocket ordentligt och torka upp eventuellt utspillt bränsle.
  - Om du spiller bränsle på kläderna måste du byta dem omedelbart.
- Använd förlängningssladdar och kärl enligt tillverkarens anvisningar för alla maskiner med elektriska startmotorer.
- Justera höjden på matarskruvshuset innan du röjer snö från grusunderlag.
- Gör aldrig några justeringar med motorn igång (utom då det särskilt rekommenderas av tillverkaren).
- Använd alltid skyddsglasögon eller visir under körning och vid justering och reparation för att skydda ögonen från främmande föremål som kan kastas iväg av maskinen.

Körning

- Håll inte händer eller fötter nära eller under roterande delar. Håll alltid avstånd till utkastaröppningen.
- Var mycket försiktig när du kör på eller korsar grusgångar, stigar och vägar. Se upp för dolda faror och trafik.
- Stanna motorn om du kör på något föremål. Ta bort tändkabeln från tändstiftet och se noga efter om snöslungan har skadats. Reparera skadorna innan du startar och använder snöslungan igen.
- Om maskinen börjar vibrera onormalt ska du genast stanna motorn och fastställa orsaken. Vibrationer är vanligtvis ett tecken på att något är fel.
- Stanna motorn när du lämnar körpositionen, innan du rensar matarskruv-/impellerhuset eller utkastaren samt vid reparationer, justeringar och kontroller.
- Stanna motorn och se till att matarskruven/impellern och alla rörliga delar har stannat före rengöring, reparation och kontroller på maskinen. Lossa tändkabeln och håll den borta från stiftet så att motorn inte startar oavsiktligt.
- Kör inte motorn inomhus utom vid motorstart och när maskinen körs in eller ut ur byggnaden där den förvaras. Öppna ytterdörrarna; avgaser är farliga.
- Var mycket försiktig vid körning i sluttningar.
- Kör aldrig maskinen utan att skydd och andra säkerhetsanordningar sitter på plats och fungerar.
- Rikta aldrig utkastet mot människor eller områden där det kan uppstå egendomsskador. Håll barn och andra på avstånd.
- Överbelasta inte maskinen genom att försöka röja för snabbt.
- Kör aldrig maskinen fort på halt underlag. Titta bakåt och var försiktig vid backning.
- Koppla ur drivningen till matarskruven/impellern när snöslungan transporteras eller inte används.
- Använd bara redskap och tillbehör som har godkänts av maskintillverkaren (t.ex. hjulvikter, motvikter, kåpor etc.).
- Kör aldrig maskinen om inte sikten och belysningen är bra. Se till att du har bra fotfäste och håll ordentligt i handtaget. Gå! Spring aldrig.
- Röra aldrig vid en varm motor eller ljuddämpare.

Rensa en igensatt utkastare

⚠ VARNING

Den vanligaste skadad när det gäller den här typen av maskiner är att handen kommer i kontakt med de roterande rotorbladen i utkastaren. Använd aldrig händerna för att rensa utkastaren.

Så här rensar du utkastaren:

- **Stäng av motorn.**
- Vänta i 10 sekunder tills du är säker på att rotorbladen har stannat.
- Använd alltid en rensningsverktyg och inte händerna.

Underhåll och förvaring

- Kontrollera regelbundet att alla fästelement är korrekt åtdragna så att maskinen är i säkert bruksskick.
- Förvara aldrig maskinen med bränsle i tanken i en byggnad där det finns gnistkällor, som t.ex. varmvattenberedare, värmeelement och torkskåp. Låt motorn svalna innan maskinen ställs undan i ett slutet utrymme.
- Läs alltid den här *bruksanvisningen* för viktig information om hur maskinen ska förvaras under längre perioder.
- Underhåll eller byt ut etiketter med säkerhetsanvisningar och instruktioner efter behov.
- Fortsätt att ha maskinen påslagen ett par minuter efter användning så att matarskruven/impellern inte fryser fast.

Säkerhetsföreskrifter för Toro-snöslungor

Nedan finns säkerhetsinformation som gäller specifikt för Toro-produkter och annan säkerhetsinformation som du måste känna till.

- **Den roterande matarskruven/impellern kan hugga av eller skada fingrar och händer.** Håll dig bakom handtagen och håll avståndet till utkastaröppningen när du kör maskinen. **Håll ansikte, händer, fötter och andra kroppsdelar och klädesplagg borta från rörliga och roterande delar.**
- Innan du utför någon justering, rengöring, inspektion, felsökning eller reparation av maskinen måste du **stänga av motorn, ta ur nyckeln och vänta tills alla rörliga delar har stannat. Lossa tändkabeln från tändstiftet och håll den borta från stiftet för att förhindra att motorn startas oavsiktligt.**
- Stanna motorn, ta ur tändningsnyckeln och vänta tills alla rörliga delar har stannat **innan** du lämnar körpositionen.
- Stanna kvar i körpositionen och släpp upp det vänstra (drivnings-)reglaget för att rensa utkastaren. Tryck ned handtagen för att höja snöslungans framdel ett par centimeter över marken, medan du kör matarskruven/impellern. Höj därefter handtagen snabbt så att snöslungans framdel dunsar ned på marken. Upprepa vid behov, tills en ström av snö kommer ut ur utkastaren.
- Om det inte går att rensa utkastaren genom att låta maskinens framdel dunsa mot marken ska du **stanna motorn, vänta tills alla rörliga delar har stannat och därefter försöka rensa utkastaren med rensningsverktyget. Använd aldrig händerna.**
- Före körning ska du reparera eller ersätta eventuella skydd, säkerhetsanordningar eller dekaler som är trasiga, oläsliga eller saknas.
- **Rök aldrig** när du handskas med bensin.
- **Kör inte** maskinen på tak.
- Rör aldrig motorn när den är igång eller strax efter att den har stannat eftersom den då kan vara så varm att du bränner dig.
- Utför endast det underhåll som beskrivs i denna bruksanvisning. Stanna motorn, ta ur tändningsnyckeln och koppla bort kabeln från tändstiftet innan underhåll, service och justering utförs. Kontakta en auktoriserad återförsäljare om större reparationer krävs.
- Ändra inte motorns varvtalsinställningar.
- Undvik eventuella risker genom att tömma bränsletanken när du ska förvara maskinen under längre tid än 30 dagar. Förvara bränslet i en godkänd bränsledunk. Ta ut nyckeln ur tändningslåset innan du förvarar maskinen.
- Köp endast Toros originalreservdelar och tillbehör.

Ljudtryck

Maskinen har en ljudtrycksnivå vid förarens öra på 90 dBA, som omfattar ett osäkerhetsvärde (K) på 1 dBA. Ljudtrycksnivån har fastställts enligt de procedurer som beskrivs i EN ISO 11201.

Ljudeffekt

Maskinen har en garanterad ljudeffektnivå på 107 dBA, som omfattar ett osäkerhetsvärde (K) på 3,75 dBA. Ljudeffektsnivån har fastställts enligt de procedurer som beskrivs i EN ISO 3744.

Vibration

Uppmätt vibrationsnivå för vänster hand = 6,0 m/s^2.

Uppmätt vibrationsnivå för höger hand = 3,3 m/s^2.

Osäkerhetsvärde (K) = 2,4 m/s^2.

De uppmätta värdena har fastställts enligt de procedurer som beskrivs i EN ISO 20643.

Säkerhets- och instruktionsdekaler

Viktigt: **Säkerhets- och instruktionsdekalerna sitter nära potentiella farozoner. Byt ut skadade dekaler.**



107-3040

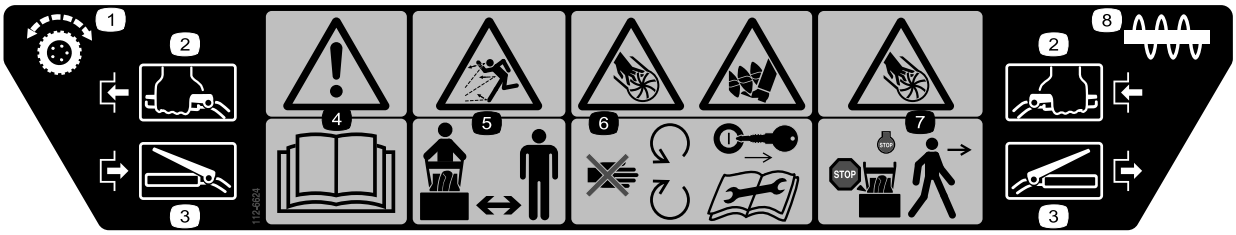

112-6624

1. Hjuldrivning
2. Lägg i
3. Frikoppla
4. Varning – läs *Bruksanvisningen*.
5. Risk för utslungade föremål – se till att kringstående befinner sig på behörigt avstånd från snöslungan.
6. Avkapnings-/avslitningsrisk för händer och fötter, impeller och matarskruv – håll dig på avstånd från rörliga delar, ta ur tändningsnyckeln och läs instruktionerna innan du utför service eller underhåll.
7. Avkapnings-/avslitnings-risk, impeller – stanna motorn och vänta tills alla rörliga delar har stannat innan du lämnar förarsätet.
8. Matarskruv



112-6620

1. Avkapnings-/avslitningsrisk, impeller – stick inte in händerna i utkastaren, stanna motorn innan du lämnar förarsätet och använd verktyget för att rensa utkastaren.



119-1586

1. Hastighetsinställningar för körning framåt
2. Växelväljare
3. Hastighetsinställningar för körning bakåt



Briggs artikelnr 273676

1. Stoppa
2. Långsamt
3. Snabbt

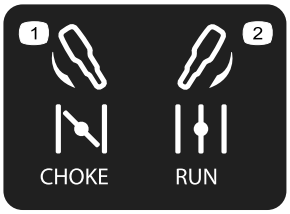

Briggs & Stratton, artikelnummer 275949

1. Choke på (choka)
2. Choke av (köra)



Briggs artikelnr 276925

1. Varning – läs *Bruksanvisningen*.
2. Varning – risk för brand
3. Varning – risk för inandning av giftig gas
4. Varning – varm yta/risk för brännskador

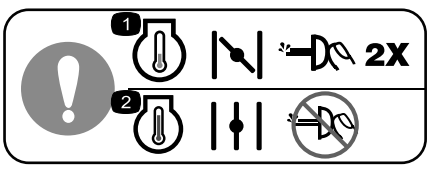

Briggs artikelnr 277566

1. Stäng choken och snapsa två gånger när du ska starta en kall motor.
2. Öppna choken och snapsa inte när du ska starta en varm motor.

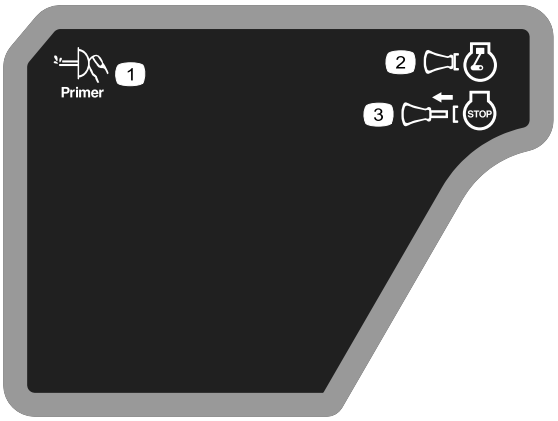

Briggs & Stratton, artikelnummer 277588

1. Snapspump
2. Tändningsnyckel i (motor – köra)
3. Tändningsnyckel ur (motor – stoppa)



Briggs & Stratton, artikelnummer 278866

1. Bränsle – på
2. Bränsle – av

Montering

Lösa delar

Använd diagrammet nedan för att kontrollera att alla delar finns med.

Tillvägagångssätt	Beskrivning	Antal	Användning
1	Handtagsenhet Bultar Belleville-brickor Flänsmutter	1 4 4 1	Montera handtaget.
2	Växelväljarstång Saxpinne Planbricka	1 1 1	Montera växelväljarstången.
3	Flänslåsmutter	1	Montera drivstången.
4	Sprintbult Saxpinne	1 1	Montera matarskruvs-/impellerreglagel-änken.
5	Utkastarens reglagestångsenhet (stång och beslag, snäckskruv och fäste) Belleville-bricka Bult Vagnsbult Låsmutter Böjd bricka	1 1 2 1 3 1	Montera reglagestången till utkastaren.
6	Inga delar krävs	–	Fyll på olja i motorn.
7	Inga delar krävs	–	Kontrollera däcktrycket.
8	Inga delar krävs	–	Kontrollera medarna och skrapan.

1

Montera handtaget

Obs: Spara låssprintarna så att du kan montera dem i steg 8.

Delar som behövs till detta steg:

1	Handtagsenhet
4	Bultar
4	Belleville-brickor
1	Flänsmutter

Tillvägagångssätt

1. Ta bort spännbanden som fäster styrstängerna vid handtagen.
2. Ta bort låssprintarna från båda hjulen och skjut hjulen ca 3 cm utåt på axeln (Figur 3).

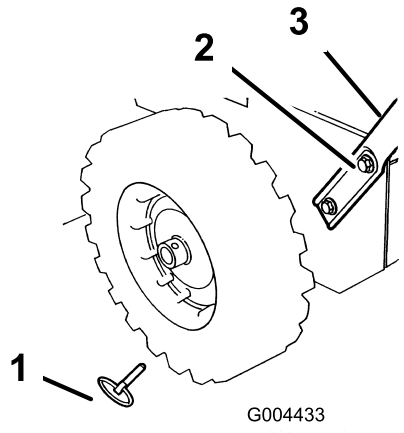

Figur 3

1. Låssprint (2)
2. Huvudskruv och böjd bricka (4)
3. Handtag

3. Trä på en flänsmutter (inte flänslåsmuttern) med flänsen nedåt mot drivstången som sitter fast på handtagets vänstra sida (Figur 4).

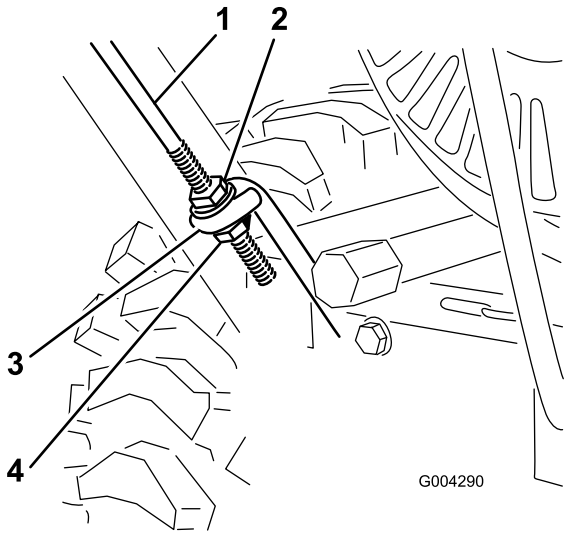

Figur 4

1. Drivstång
2. Flänsmutter
3. Nedre drivstångsbygel
4. Flänslåsmutter

4. Placera handtagets vänstra sida mot maskinens sida och för in drivstångens ände genom öglan i hjuldrivningens undre drivstång (Figur 4).
5. Passa in hålen på handtagets vänstra sida med hålen i vänster sidoplåt och skruva fast handtaget med två huvudskruvar och Belleville-brickor med fingrarna (Figur 3).

   Obs: Belleville-brickans konkava sida ska placeras mot handtagets utsida.
6. Passa in hålen på handtagets högra sida med hålen i höger sidoplåt och skruva fast handtaget med två huvudskruvar och Belleville-brickor med fingrarna.
7. Kontrollera att handtagen har samma höjd och dra sedan åt fästdonen ordentligt.
8. Skjut hjulen utåt och sätt i varje låssprint genom hålet i vardera hjulnav och genom det **yttre** hålet i axeln (Figur 5).

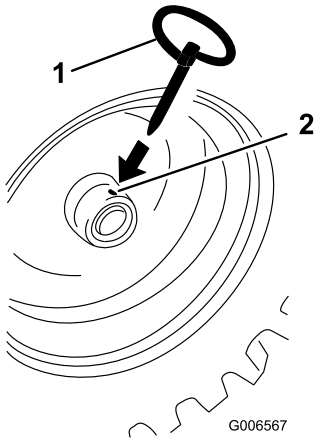

Figur 5

1. Låssprint
2. Inpassade hjulnavshål och yttre axelhål

Obs: Om du monterar snökedjor (tillval) måste du montera låssprintar genom de **yttre** axelhålen.

2

Montera växelväljarstången

Delar som behövs till detta steg:

1	Växelväljarstång
1	Saxpinne
1	Planbricka

Tillvägagångssätt

1. Dra växelväljararmen (Figur 6) till det yttersta läget.

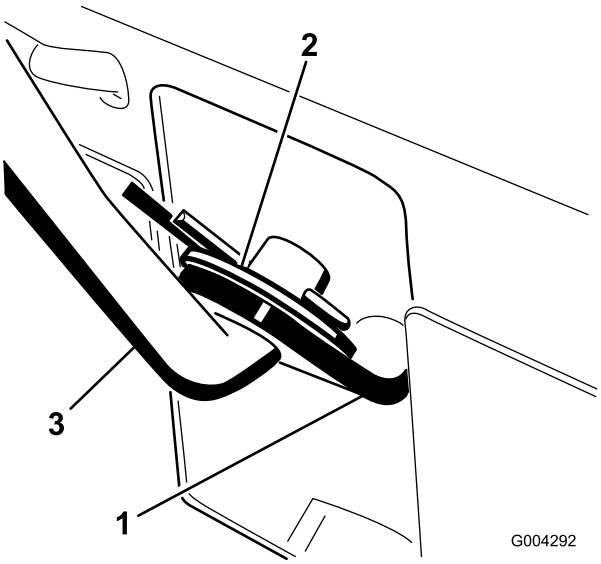

Figur 6

1. Växelväljararm
2. Planbricka och saxpinne
3. Växelväljarstång

2. Flytta växelväljarspaken (Figur 14) på kontrollpanelen till läget R (bakåt).
3. Montera växelväljarstången i växelväljararmen, sätt fast en planbricka på växelväljarstången och fäst den med en saxpinne (Figur 6).

3

Montera drivstången

Delar som behövs till detta steg:

1	Flänslåsmutter

Tillvägagångssätt

1. Trä på flänslåsmuttern (med flänssidan uppåt) längst ner på drivningsstyrstången, nedanför bygeln i den nedre drivstången (Figur 4).
2. Justera de två flänsmuttrarna uppåt eller nedåt på drivstången tills avståndet mellan den övre delen av handtaget och den nedre delen av drivningsstyrstången är ungefär 11,4 cm, på det sätt som visas i Figur 7.

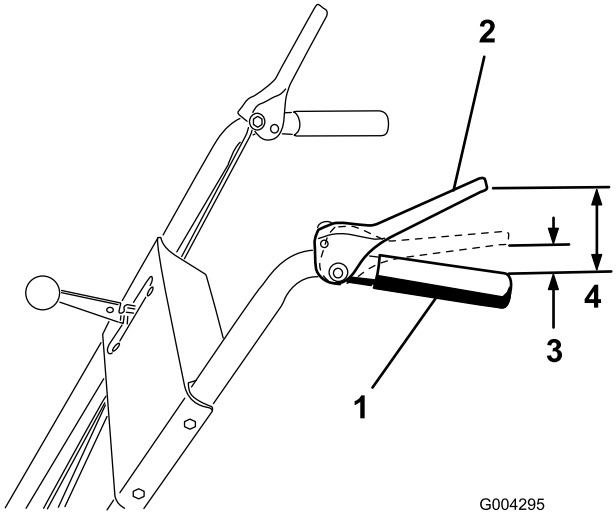

Figur 7

1. Handtag
2. Drivningsreglage
3. 3–5 cm
4. 11,4 cm

3. Dra åt de två flänsmuttrarna så mycket du kan med fingrarna.
4. Flytta växelväljarspaken (Figur 14) till treans växel.

   Obs: Om det inte går att flytta växelväljarspaken till treans växel justerar du växelväljaren innan du fortsätter. Mer information finns i avsnittet Justera växelväljaren under Underhåll.
5. Dra maskinen sakta bakåt medan hjuldrivningsreglaget långsamt trycks mot handtaget.

   Obs: Enheten är korrekt justerad när hjulen slutar rulla bakåt och avståndet mellan handtagets övre del och drivningsreglagets nedre del är 3–5 cm, på det sätt som visas i Figur 7.
6. Justera vid behov de två flänsmuttrarna så att avståndet mellan handtagets övre del och drivningsreglagets nedre del är korrekt.
7. Dra åt flänsmuttrarna ordentligt.

4

Montera matarskruvs-/impellerreglagelänken

Delar som behövs till detta steg:

1	Sprintbult
1	Saxpinne

Tillvägagångssätt

1. Lossa på kontramuttern ovanför hålklykan på den övre styrstången (Figur 8).

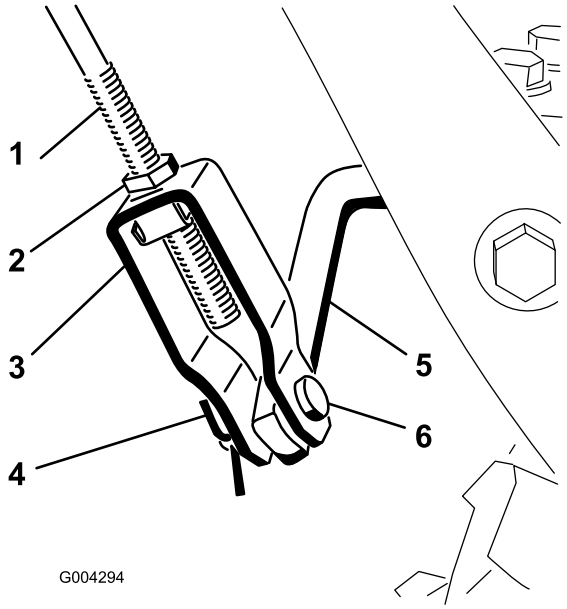

Figur 8

1. Övre styrstång
2. Kontramutter
3. Hålklyka
4. Saxpinne
5. Nedre styrstång
6. Sprintbult

2. Passa in hålen i hålklykan mot den nedre styrstången och sätt i sprintbulten (Figur 8).
3. Kontrollera avståndet mellan handtagets övre del och matarskruvs-/impellerreglagets nedre del (Figur 9).

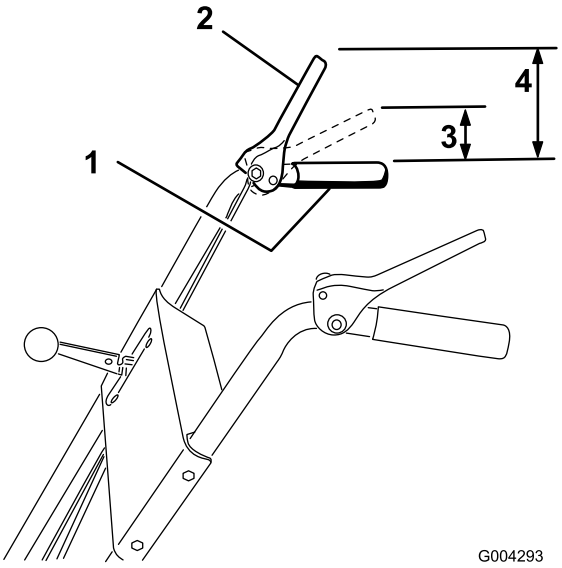

Figur 9

1. Handtag
2. Matarskruvs-/impellerreglage
3. 3–5 cm
4. 12,7 cm

Obs: Avståndet bör vara ca 12,7 cm.

4. Tryck långsamt matarskruvs-/impellerreglaget mot handtaget.

Obs: När du tar bort slacket i drivremmen till matarskruven/impellern (efter ungefär halva rörelsen) kommer det att krävas betydligt mer kraft för att trycka ner reglaget. Enheten är korrekt justerad när motståndet ökar och avståndet mellan handtagets övre del och matarskruvs-/impellerreglagets nedre del är 3–5 cm, på det sätt som visas i Figur 9.

5. Justera avståndet:
   A. Ta bort sprintbulten.
   B. Lossa kontramuttern.
   C. Justera hålklykan uppåt eller nedåt för att öka eller minska avståndet mellan handtagets övre del och matarskruvs-/impellerreglagets nedre del (Figur 8).
6. När avståndet är korrekt justerat sätter du tillbaks sprintbulten och fäster den med saxpinnen (Figur 8).
7. Dra åt kontramuttern så att hålklykan sitter fast ordentligt (Figur 8).

5

Montera reglagestången till utkastaren

Delar som behövs till detta steg:

1	Utkastarens reglagestångsenhet (stång och beslag, snäckskruv och fäste)
1	Belleville-bricka
2	Bult
1	Vagnsbult
3	Låsmutter
1	Böjd bricka

Tillvägagångssätt

1. Fäst det övre utkastarreglagebeslaget (som sitter på utkastarens reglagestång) upptill på handtagets vänstra sida med en skruv och en låsmutter Figur 10.

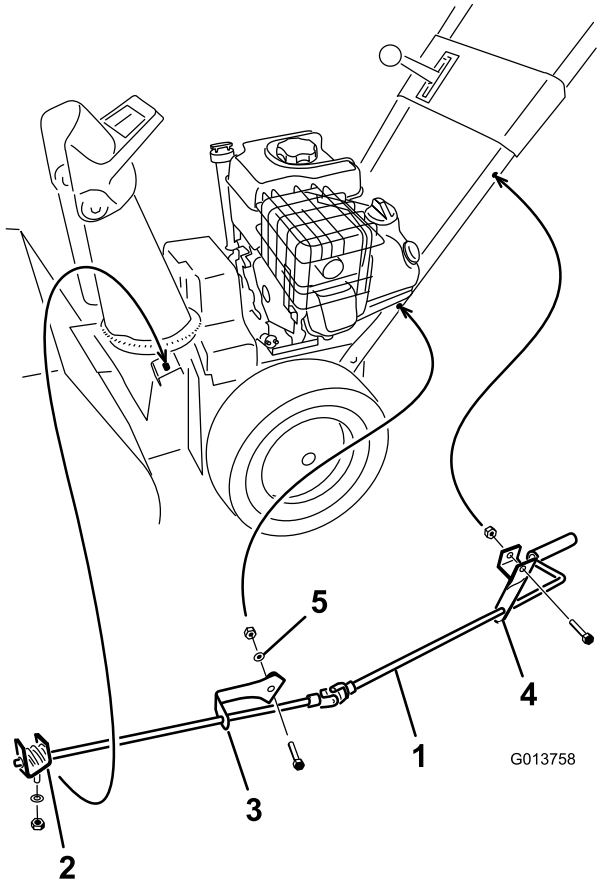

Figur 10

1. Utkastarens reglagestång
2. Snäckskruv, beslag och monteringsfläns
3. Nedre utkastarreglagebeslag
4. Övre utkastarreglagebeslag
5. Böjd bricka

Obs: Skruva inte åt låsmuttern.

2. Fäst det nedre utkastarreglagebeslaget (som sitter på utkastarens reglagestång) nedtill på handtagets vänstra sida med en skruv, en böjd bricka, en planbricka och en låsmutter (Figur 10).

Obs: Fästet ska sättas fast på handtagets utsida och stången ska vara ungefär parallell med marken och inte vidröra handtaget.

Obs: Skruva inte åt låsmuttern.

3. Applicera universalfett nr 2 på snäckskruven (Figur 11).

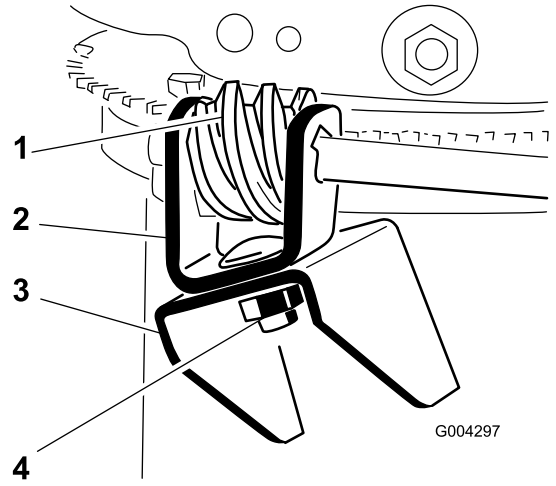

Figur 11

1. Snäckskruv
2. Fäste
3. Monteringsfläns
4. Skruv, Belleville-bricka och låsmutter

4. Montera snäckskruven och beslaget löst på monteringsflänsen med en skruv, en Belleville-bricka och en låsmutter på det sätt som visas i Figur 11.
5. Skjut in snäckskruven i kuggarna på utkastarens fästring och dra åt låsmuttern (Figur 11).
6. Dra åt låsmuttrarna som fäster de två utkastarreglagebeslagen (Figur 10).
7. Kontrollera hur utkastarens reglagestång fungerar och flytta snäckskruven något utåt om den fastnar.

6

Fylla på olja i motorn

Inga delar krävs

Tillvägagångssätt

Maskinen levereras med 0,6 l olja i motorn.

Obs: Innan du startar motorn bör du kontrollera oljenivån och vid behov fylla på olja.

Maximal påfyllning: 0,6 l, av typen: renad fordonsolja med API-klassificering SF, SG, SH, SJ, SL eller högre.

Använd Figur 12 för att välja rätt oljeviskositet för det förväntade utomhustemperaturintervallet.

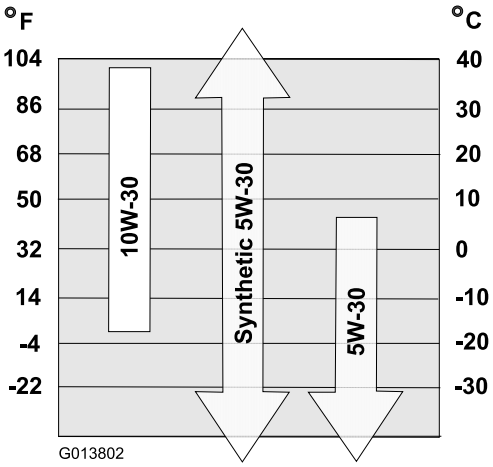

Figur 12

1. Flytta maskinen till ett jämnt underlag för att få en noggrann avläsning av oljenivån.
2. Gör rent runt oljestickan (Figur 13).

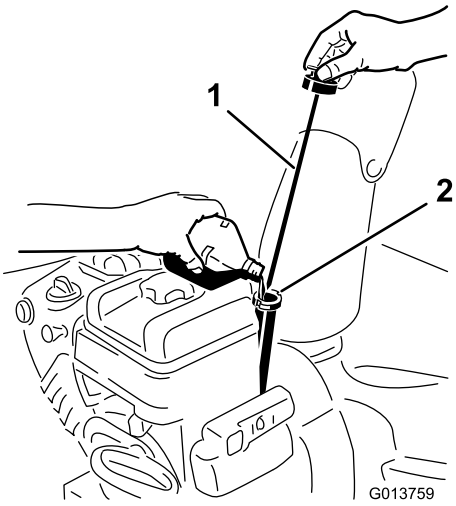

Figur 13

1. Oljesticka
2. Påfyllningshål

3. Ta ut oljestickan genom att vrida locket motsols och dra stickan uppåt.
4. Fyll sakta ca 3/4 av vevhuset med olja.
5. Torka av oljestickan med en fuktad trasa.
6. Sätt ner oljestickan i påfyllningsröret och ta sedan upp den igen.

   Obs: För att kunna göra en noggrann avläsning av oljenivån måste hela oljestickan sättas ner.
7. Läs av oljenivån på oljestickan.
8. Om oljenivån är under markeringen Add på oljestickan fyller du långsamt på olja i påfyllningshålet så att nivån höjs till markeringen Full.

Viktigt: Om du fyller på för mycket olja i vevhuset bör du inte köra motorn eftersom detta kommer att skada motorn. Töm ut överflödig olja så att oljenivån på stickan når markeringen Full.

9. Sätt i oljestickan i påfyllningsröret och vrid locket medurs tills det sitter fast ordentligt.

7

Kontrollera däcktrycket

Inga delar krävs

Tillvägagångssätt

Däcken fylls med förhöjt tryck på fabriken före leverans. Minska trycket lika mycket i båda däcken till mellan 82 och 103 kPa (12 och 15 psi).

8

Kontrollera medarna och skrapan

Inga delar krävs

Tillvägagångssätt

Se Kontrollera och justera medarna och skrapan i underhållsavsnittet.

Produktöversikt

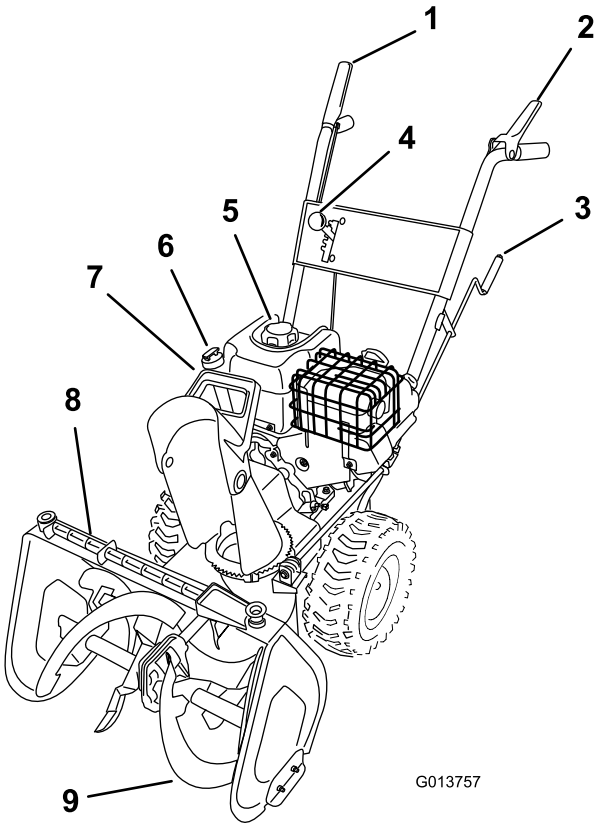

Figur 14

1. Matarskruvs-/impellerreglage
2. Drivningsreglage
3. Utkastarreglage
4. Växelväljarspak
5. Tanklock
6. Påfyllningsrör/oljesticka
7. Strålriktarhandtag, utkastare
8. Snörensningsverktyg
9. Matarskruv

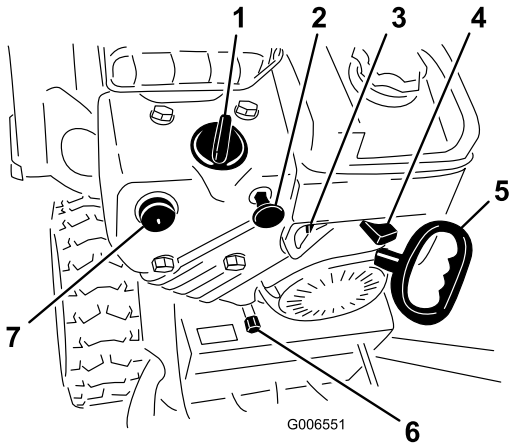

Figur 15

1. Choke
2. Tändningslås
3. Bränslekran
4. Gasreglage
5. Startsnöre
6. Avtappningsplugg
7. Snapspump

Reglage

- **Matarskruvs-/impellerreglage** – Tryck reglaget mot höger handtag för att koppla in både matarskruv och impeller. Koppla ur genom att släppa upp reglaget.
- **Drivningsreglage** – Tryck reglaget mot vänster handtag för att koppla in hjuldrivningen. Släpp upp reglaget för att stanna hjuldrivningen.
- **Växelväljarspak** – Reglaget har fyra lägen: tre hastigheter framåt och en hastighet bakåt. När du vill ändra hastigheten flyttar du växelväljarspaken till det önskade läget. Reglaget låses i ett spår vid varje läge.

  Obs: Innan du lägger i eller ur backen måste du släppa upp drivningsreglaget. Du kan växla mellan de olika hastigheterna framåt utan att släppa upp drivningsreglaget.
- **Utkastarreglage** – Vrid utkastarreglaget medurs för att flytta utkastaren till vänster. Vrid det moturs för att flytta utkastaren till höger.
- **Strålriktarhandtag** – Flytta strålriktarhandtaget framåt för att flytta snöströmmen nedåt. Flytta det bakåt för att flytta snöströmmen uppåt.
- **Avstängningsventil** – Stäng ventilen genom att vrida medurs. Öppna ventilen genom att vrida den moturs. Stäng ventilen när maskinen inte används.
- **Tändningslås** – Sätt i tändningsnyckeln innan motorn startas. Stäng av motorn genom att ta ur tändningsnyckeln.
- **Choke** – Vrid choken till Full vid start av kall motor. Vrid choken gradvis mot Off allteftersom motorn värms upp.
- **Gasreglage** – För gasreglaget till höger för att öka motorhastigheten, för det till vänster för att minska motorhastigheten. För gasreglaget till läget Stop för att stanna motorn.
- **Snapspump** – Tryck på snapspumpen för att pumpa in en lite mängd bensin i motorn så underlättas kallstart.
- **Elektrisk startmotor** – Den elektriska startmotorn finns på motorns högra sida. För att starta motorn ansluter du den elektriska startmotorn till en strömkälla med en godkänd förlängningssladd och trycker på startknappen.
- **Startsnöre** – Startsnöret sitter bakom motorn. Dra i startsnöret för att starta motorn.
- **Snörensningsverktyg** – Snörensningsverktyget finns på matarskruvshuset ovansida. Använd det här verktyget för att rensa utkastaren när den är igensatt med snö.

Körning

Obs: Vänster och höger sida på maskinen är lika med förarens vänstra respektive högra sida vid normal körning.

Köra med frihjul eller använda drivningen

Maskinen kan köras med drivningsfunktionen aktiverad eller urkopplad (frihjul).

För hjulen inåt och sätt i låssprintarna genom axelhålen, men inte genom hjulnaven, för att köra med frihjul (Figur 16).

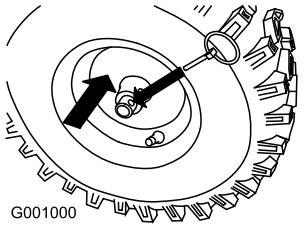

Figur 16

För hjulen utåt och sätt i låssprintarna genom hålen i hjulnaven och axelhålen, för att använda drivningen (Figur 17).

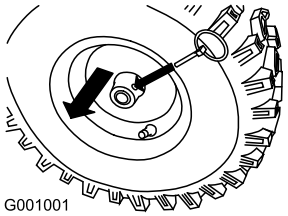

Figur 17

Fylla bränsletanken

⚠ FARA

Bensin är mycket brandfarligt och explosivt. Brand eller explosion i bensin kan ge dig och andra personer brännskador.

- **Förhindra att statisk elektricitet antänder bensinen genom att ställa bensindunken och/eller maskinen på marken före påfyllning, inte i ett fordon eller ovanpå ett föremål.**
- **Fyll tanken utomhus, då motorn är kall. Torka upp utspillt bränsle.**
- **Hantera inte bensin när du röker eller är i närheten av en öppen låga eller gnistor.**
- **Förvara bensin i en godkänd bränsledunk som förvaras oåtkomlig för barn.**

Fyll bränsletanken med färsk, blyfri regularbensin från en bensinmack som ingår i en av de större kedjorna (Figur 18).

Viktigt: Tillsätt en stabiliserare till bränslet vid alla tidpunkter på året, för att få mindre startproblem. Blanda stabiliseraren med bensin som är max. 30 dagar gammal. *Tillför inte olja till bensinen.*

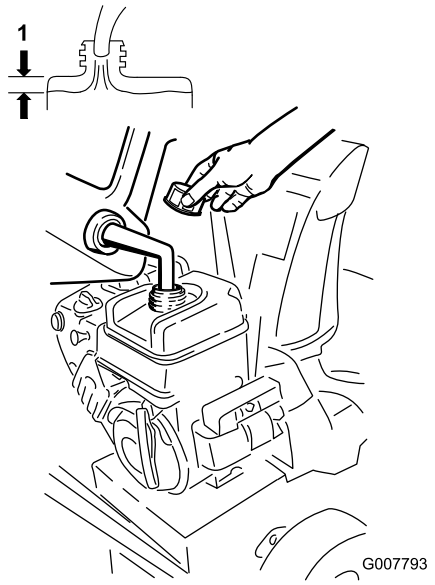

Figur 18

Starta motorn

1. Kontrollera oljenivån i motorn. Se Kontrollera oljenivån i motorn under Underhåll.
2. Öppna bränslekranen genom att vrida den 1/4 varv motsols (Figur 19).

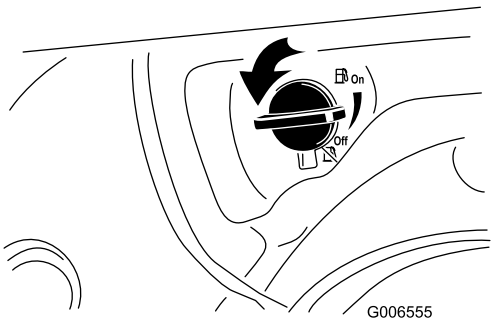

Figur 19

3. Sätt i tändningsnyckeln (Figur 20).

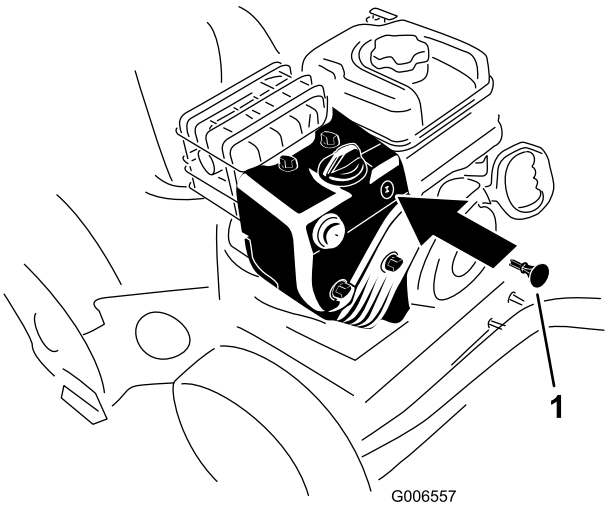

Figur 20

1. Tändningsnyckel

4. Snapsa genom att trycka in knappen ordentligt med tummen två gånger (vid –9 °C eller högre) eller fyra gånger (under –9 °C) och hålla in knappen en sekund vid varje tryckning innan du släpper den igen (Figur 21).

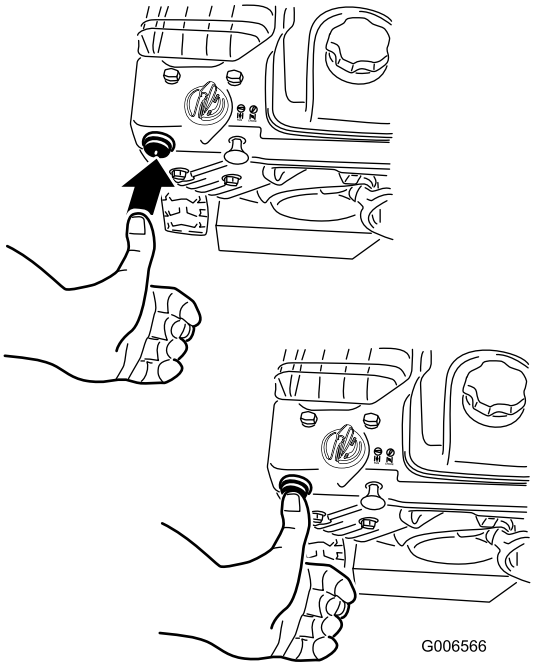

Figur 21

5. Flytta choken till chokeläget (Figur 22).

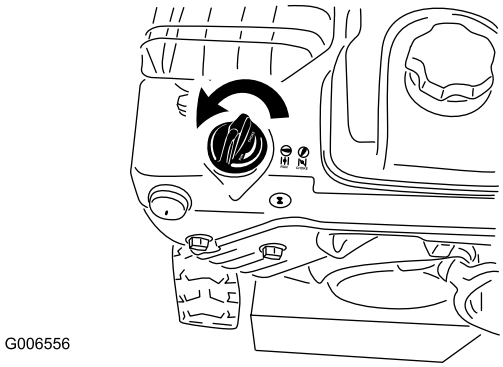

Figur 22

6. Flytta gasreglaget till det snabba läget (Figur 23).

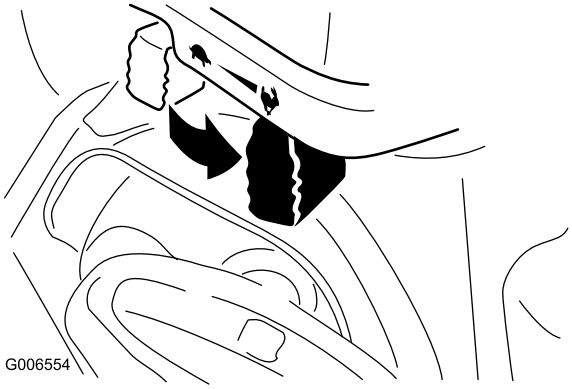

Figur 23

7. Anslut en förlängningssladd till den elektriska startmotorn och eluttaget.

Obs: Om du vill använda den elektriska startmotorn kopplar du en strömkabel till den elektriska startmotorns stickkontakt och sedan till ett eluttag. Använd bara en förlängningssladd som rekommenderas för utomhusbruk och som inte är längre än 15 m.

8. Starta maskinen genom att dra i startsnöret eller trycka på knappen till den elektriska startmotorn (Figur 24).

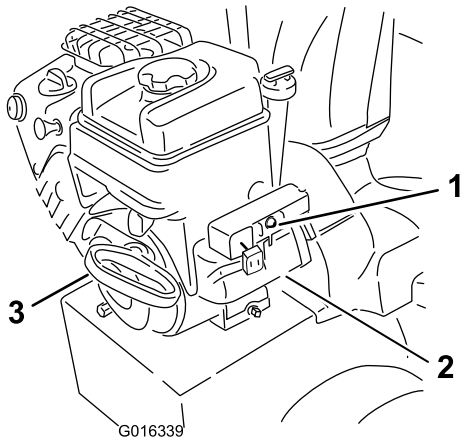

Figur 24

1. Knapp till elektrisk startmotor
2. Stickkontakt till elektrisk startmotor
3. Startsnöre

⚠ VARNING

Den elektriska sladden kan skadas och orsaka elektriska stötar eller eldsvåda.

Inspektera den elektriska sladden noga innan du börjar använda maskinen. Om sladden är skadad ska du inte använda maskinen. Reparera eller byt ut den skadade sladden omedelbart. Kontakta en auktoriserad återförsäljare för hjälp.

Viktigt: Kör den elektriska startmotorn i korta cykler (max. 5 sekunder, varpå du väntar en minut innan du försöker starta den igen) för att undvika att skada den elektriska startmotorn. Om motorn fortfarande inte startar bör du lämna in maskinen hos en auktoriserad återförsäljare för service.

9. Koppla först bort förlängningssladden från eluttaget och sedan från maskinen (endast elektrisk start).
10. Låt motorn vara i gång i flera minuter så att den blir varm och flytta sedan choken mot körläget. Vänta tills motorn går jämnt innan du justerar choken.

⚠ VARNING

Om du lämnar snöslungan ansluten till ett eluttag kan någon råka starta snöslungan av misstag och skada människor eller föremål.

Koppla bort strömkabeln så snart du inte ska starta snöslungan.

Stänga av motorn

1. Flytta gasreglaget till det långsamma läget och sedan till stoppläget (Figur 25).

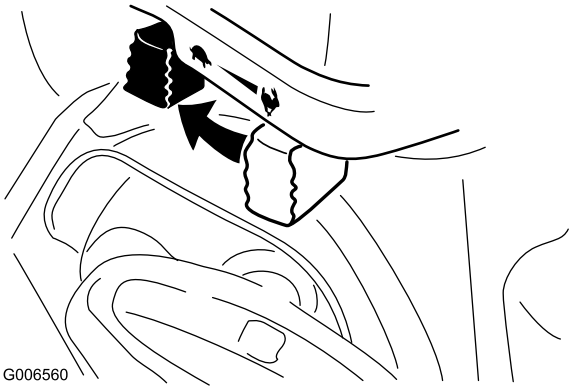

Figur 25

2. Vänta tills alla rörliga delar har stannat innan du lämnar förarplatsen.
3. Ta ut nyckeln.
4. Stäng bränslekranen genom att vrida den medsols (Figur 26).

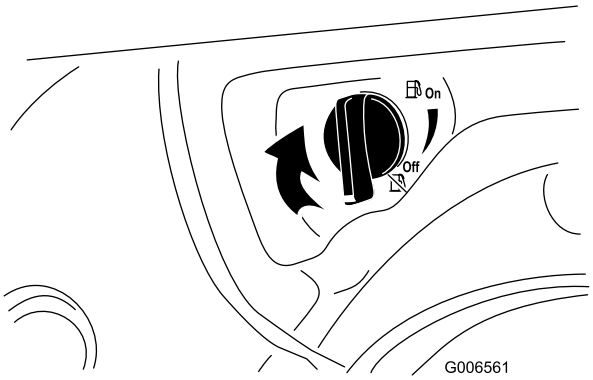

Figur 26

5. Dra i startsnöret 3–4 gånger. Detta förhindrar att startsnöret fryser fast.
6. Vänta tills alla rörliga delar har stannat innan du lämnar förarplatsen.

Rensa utkastaren

⚠ VARNING

Utkastaren kan vara igentäppt om matarskruven/impellern är igång utan att det kommer ut någon snö ur utkastaren.

Använd aldrig händerna för att rensa utkastaren. Detta kan leda till personskador.

Om utkastaren blir igensatt **stannar du motorn, väntar tills alla rörliga delar stannar och använder utrensningsverktyget.**

Förhindra fastfrysning

- Under snöiga och kalla väderförhållanden kan vissa reglage och rörliga delar frysa fast. **Använd inte för mycket kraft för att försöka manövrera reglage som har frusit fast.** Starta motorn och låt den gå några minuter om du har problem med att manövrera ett reglage eller en del.
- Fortsätt att ha motorn påslagen ett par minuter efter snöröjningen för att förhindra att rörliga delar fryser fast. Koppla in matarskruven/impellern för att få bort kvarvarande snö inne i huset. Rotera utkastarreglaget för att förhindra att det fryser fast. Stäng av motorn, vänta tills alla rörliga delar har stannat och ta sedan bort is och snö från snöslungan.
- Dra i startsnörets handtag flera gånger då motorn är avstängd för att undvika att startsnöret fryser fast.

Arbetstips

⚠ FARA

När snöslungan är i drift kan impellern och matarskruven rotera och skära av eller skada händer och fötter.

- **Stäng av motorn och vänta tills alla rörliga delar har stannat innan du utför justering, rengöring, inspektion, felsökning eller reparation av snöslungan. Lossa tändkabeln från tändstiftet och håll den borta från stiftet för att förhindra att motorn startas oavsiktligt.**
- **Se Rensa utkastaren för information om att ta bort föremål som fastnat i utkastaren. Använd snörensningsverktyget, inte händerna, om du måste ta bort skräp från utkastaren.**
- **Håll dig bakom handtagen och håll avstånd till utkastaröppningen när du kör snöslungan.**
- **Håll ansikte, händer, fötter och andra kroppsdelar och klädesplagg borta från dolda, rörliga och roterande delar.**

⚠ VARNING

Rotorbladen kan kasta stenar, leksaker och andra främmande föremål och ge föraren eller kringstående allvarliga personskador.

- **Håll området som ska röjas fritt från föremål som kan plockas upp och slungas omkring av rotorbladen.**
- **Håll barn och husdjur på avstånd från det område som ska röjas.**
- Flytta alltid gasreglaget till det snabba läget vid snöröjning.
- Lägg i en lägre växel på snöslungan om motorn saktar ned under snötyngden eller om hjulen slirar.
- Lägg i en lägre växel på snöslungan om snöslungans framdel tenderar att resa sig. Lyft upp handtagen om framdelen fortsätter att resa sig.

Underhåll

Obs: Vänster och höger sida på maskinen är lika med förarens vänstra respektive högra sida vid normal körning.

Rekommenderat underhåll

Underhållsintervall	Underhållsförfarande
Efter den första timmen	• Inspektera och justera drivremmen till hjuldrivningen. • Inspektera och justera drivremmen till matarskruven/impellern.
Efter de första 5 timmarna	• Byt ut motoroljan.
Varje användning eller dagligen	• Kontrollera oljenivån och fyll på olja vid behov. • Inspektera och justera vid behov drivremmen till hjuldrivningen. • Inspektera och justera vid behov drivremmen till matarskruven/impellern.
Var 50:e timme	• Byt ut motoroljan.
Var 100:e timme	• Byt tändstiftet.
Årligen	• Kontrollera medarna och skrapan och justera dem vid behov. • Kontrollera oljenivån i matarskruven och fyll på olja vid behov. • Byt ut motoroljan.
Årligen eller före förvaring	• Tappa ur bensinen och kör motorn för att torka ut tanken och förgasaren mot slutet av snöröjningssäsongen.

Viktigt: Läs i motorns bruksanvisning för ytterligare underhållsrutiner. Kontakta en auktoriserad Briggs & Stratton-återförsäljare för motorjusteringar, reparationer eller garantiservice som inte täcks av den här bruksanvisningen.

⚠ VAR FÖRSIKTIG

Om du låter kabeln vara kopplad till tändstiftet kan någon oavsiktligt starta motorn och skada dig eller personer i närheten allvarligt.

Koppla bort kabeln från tändstiftet innan du utför underhåll. För kabeln åt sidan så att den inte oavsiktligt kan komma i kontakt med tändstiftet.

Underhållsförberedelser

1. Flytta snöslungan till ett plant underlag.
2. Stanna motorn och vänta tills alla rörliga delar har stannat.
3. Lossa tändkabeln. Se Inspektera och byta ut tändstiftet.

Kontrollera oljenivån i motorn

Serviceintervall: Varje användning eller dagligen

Se alltid till att oljenivån ligger mellan markeringarna för att fylla på och fullt på oljestickan innan du använder maskinen.

1. Gör rent runt oljestickan (Figur 13).
2. Ta ut oljestickan genom att vrida locket motsols och dra stickan uppåt.
3. Torka av oljestickan med en fuktad trasa.
4. Sätt ner oljestickan i påfyllningsröret och ta sedan upp den igen.

   Obs: För att kunna göra en noggrann avläsning av oljenivån måste hela oljestickan sättas ner.
5. Läs av oljenivån på oljestickan.
6. Om oljenivån är under markeringen Add på oljestickan fyller du långsamt på olja i påfyllningshålet så att nivån höjs till markeringen Full.

   Obs: Använd endast högkvalitativa renande oljor av typen SAE 5W-30 eller SAE-10 som uppfyller American Petroleum Institute (API) klassificering SF, SG, SH eller SJ. Använd renande oljor av typen 0W–30 som uppfyller American Petroleum Institute (API) klassificering SF, SG, SH, eller SJ vid extrem kyla (lägre än –18°C).

   Viktigt: Om du fyller på för mycket olja i vevhuset bör du inte köra motorn eftersom detta kommer att skada motorn. Töm ut överflödig olja så att oljenivån på stickan når markeringen Full.
7. Sätt i oljestickan i påfyllningsröret och vrid locket medurs tills det sitter fast ordentligt.

Justera medarna och skrapan

Serviceintervall: Årligen

Justera medarna och skrapan första gången du använder snöslungan och därefter vid behov, för att se till att matarskruven inte kommer i kontakt med stenbelagda eller grusade underlag. Justera dem också efter behov för att kompensera för slitage.

1. Flytta snöslungan till ett plant underlag.
2. Kontrollera lufttrycket i däcken. Se även Kontrollera däcktrycket under Inställning.
3. Lossa de fyra flänsmuttrarna som håller fast medarna på matarskruvens sidoplattor (Figur 27), tills medarna enkelt kan flyttas uppåt och nedåt.

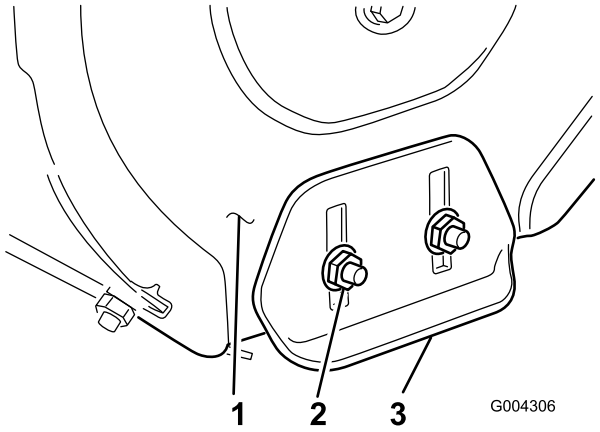

Figur 27

1. Matarskruvens sidoplatta (2)
2. Flänsmuttrar (4)
3. Medar (2)

4. Fäst matarskruvbladen så att de är 3 mm ovan markytan (Figur 28).

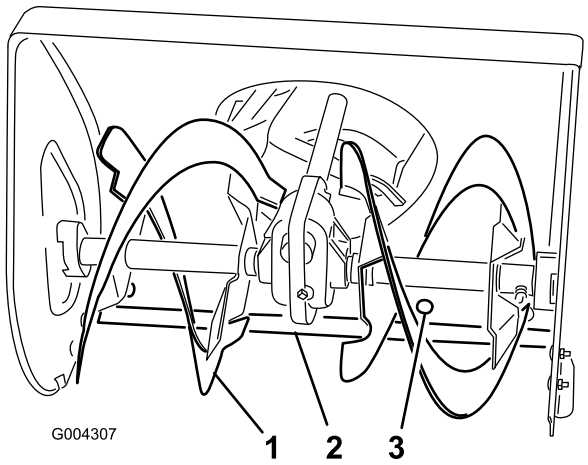

Figur 28

1. Matarskruvsblad
2. Skrapa
3. Fästskruvar (5)

5. Kontrollera skrapans inställning. Skrapan ska ligga 3 mm över och parallellt med en jämn yta.

   A. **För betong- och asfaltunderlag:**

   Justera medarna så att skrapan sänks, om maskinen inte röjer snön tillräckligt nära trottoaren. Justera medarna så att skrapan ligger högre över marken om underlaget är sprucket, knöligt eller ojämnt.

   B. **För grusunderlag:**

   Stötta matarskruvbladen ett par centimeter ovanför marken och justera medarna så att maskinen inte plockar upp stenar.

6. Justera skrapan genom att lossa de 5 fästskruvarna (Figur 28), ställ in skrapan och dra åt fästskruvarna.
7. Flytta medarna så långt ner som möjligt.
8. Dra åt de fyra flänsmuttrarna som håller fast medarna på matarskruvens sidoplattor (Figur 27).

Justera växelväljaren

Justera växelväljarlänkaget till en början samt när maskinen är långsam eller inte går på ettans växel eller när det inte går att lägga i treans växel.

1. Tappa ur bensin ur bränsletanken och motorolja ur vevhuset. Se avsnitten om att tömma bränsletanken respektive byta motoroljan.
2. Tippa maskinen framåt och palla under så att den inte kan ramla.
3. Lossa flänsmuttrarna som fäster väljarplåten vid kontrollpanelen (Figur 29).

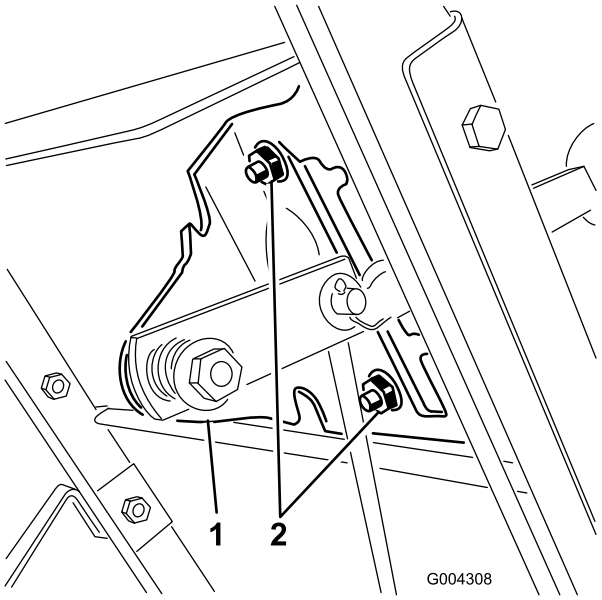

Figur 29

1. Växelväljarplåt
2. Flänsmuttrar

4. För växelväljaren till treans växel. Tryck växelväljarplåten nedåt och dra åt flänsmuttrarna som fäster växelväljarplåten.
5. Ta med enheten till en auktoriserad återförsäljare om dessa steg inte löser problemet.

Kontrollera matarskruvens smörjfett

Serviceintervall: Årligen

Matarskruven är tätad med 140 g Lubriplate MAG-1 (ett högtrycksfett för låga temperaturer) och förseglas på fabriken. Rörpluggen (Figur 30) ska endast användas på fabriken, du behöver inte kontrollera eller fylla på smörjfett. Kontakta en auktoriserad återförsäljare om det läcker fett från matarskruven.

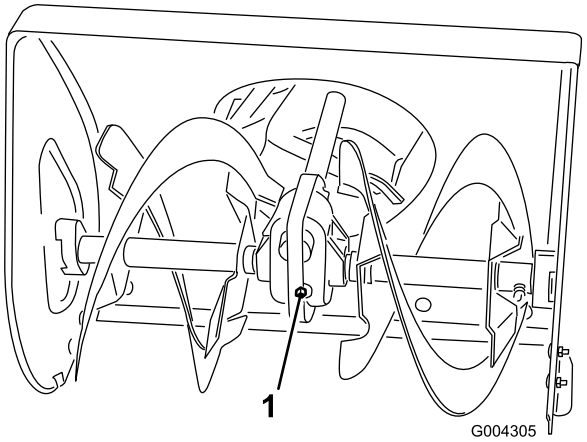

Figur 30

1. Rörplugg

Byta ut motoroljan

Serviceintervall: Efter de första 5 timmarna

Årligen

Var 50:e timme

Kör motorn precis innan du ska byta olja, om det är möjligt. Varm olja rinner lättare och för med sig mer föroreningar.

Maximal påfyllning: 0,6 l, av typen: renad fordonsolja med API-klassificering SF, SG, SH, SJ, SL eller högre.

Använd Figur 31 för att välja rätt oljeviskositet för det förväntade utomhustemperaturintervallet.

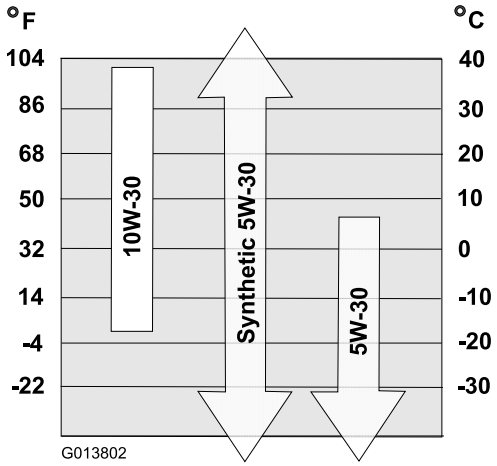

Figur 31

1. Palla under den bakre delen av maskinen.
2. Ta bort vänsterhjulet.
3. Gör rent runt oljeavtappningspluggen (Figur 32).

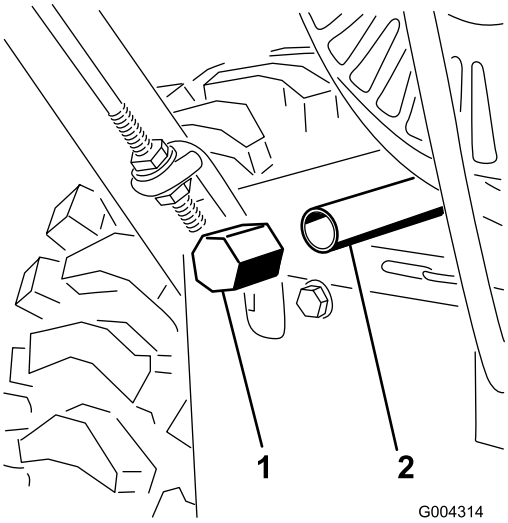

Figur 32

1. Avtappningsplugg
2. Avtappningsrör

4. Skjut in ett oljetråg under avtappningsröret och ta bort oljeavtappningspluggen (Figur 32).

   Obs: Placera en tratt under urtappningsröret så att oljan rinner direkt ner i kärlet och bort från maskinen.

5. Tappa ur oljan.

   Obs: Kassera den använda oljan enligt lokala föreskrifter på en återvinningsstation.

6. Sätt tillbaks oljeavtappningspluggen.
7. Montera det vänstra hjulet.
8. Fyll på olja i vevhuset. Se avsnittet Fylla på olja i motorn under Inställning.
9. Torka upp all utspilld olja.

Byta tändstiftet

Serviceintervall: Var 100:e timme—Byt tändstiftet.

Använd ett tändstift av typen **Champion QC12YC** eller motsvarande.

Obs: För att komma åt tändstiftet måste du först ta bort den övre snökåpan (Figur 33).

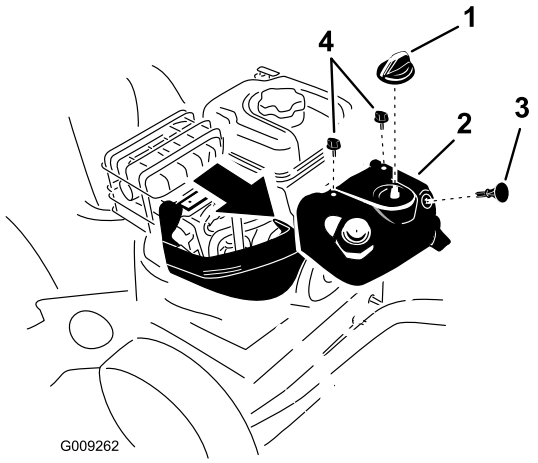

Figur 33

1. Chokereglage
2. Övre snökåpa
3. Tändningsnyckel
4. Skruv (2)

1. Ta bort chokereglaget och tändningsnyckeln (Figur 33).
2. Ta bort de två skruvarna som fäster den övre snökåpan på maskinen (Figur 33).
3. Lossa **långsamt** den övre snökåpan och kontrollera att slangen till snapspumpskulan och tändningskabeln inte lossnar.

4. Ta bort fästets vingmutter och fästet (Figur 34).

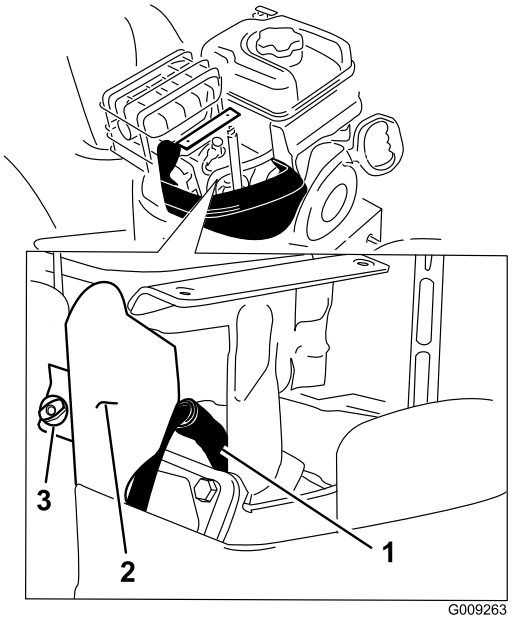

Figur 34

1. Tändkabel
2. Fäste
3. Vingmutter

5. Rengör runt basen på tändstiftet (Figur 34).
6. Ta loss och kasta bort det gamla tändstiftet.

   Obs: Du måste använda en förlängare till spärrhaken eller skiftnyckeln för att ta bort tändstiftet.

7. Justera elektrodgapet på det nya tändstiftet till 0,76 mm (Figur 35).

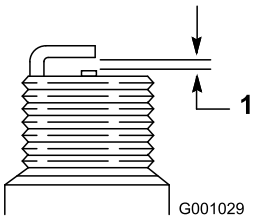

Figur 35

1. 0,76 mm

8. Montera det nya tändstiftet, dra åt ordentligt och fäst tändningskabel på tändstiftet.
9. Sätt tillbaka fästet med vingmuttern som du tog bort i steg 4.
10. Kontrollera att slangen till snapspumpskulan och tändningskabeln är sammankopplade och går fria från förgasarfästet.
11. Fäst den övre snökåpan på maskinen med de två skruvarna som du tog bort tidigare.
12. Passa in fliken på chokereglaget med spåret på den övre snökåpan.
13. Anslut chokereglaget till chokeaxeln på förgasaren.

Justera drivremmen till hjuldrivningen

Serviceintervall: Efter den första timmen

Varje användning eller dagligen

Justera drivremmen till hjuldrivningen efter den första arbetstimmen, efter var femte arbetstimme samt om växlingsreglaget fungerar korrekt men maskinen ändå inte går framåt eller bakåt.

1. Kontrollera och justera hjuldrivningen enligt Montering av hjuldrivningsstång i Inställning.
2. Kontakta en auktoriserad återförsäljare om problemet kvarstår när du har justerat länken.

Byta drivremmen till hjuldrivningen

Om drivremmen för hjuldrivning slits ut, blir dränkt i olja eller skadas på något annat sätt tar du med enheten till en auktoriserad återförsäljare.

Justera drivremmen till matarskruven/impellern

Serviceintervall: Efter den första timmen

Varje användning eller dagligen

Om du kör maskinen trots att drivremmen till matarskruven/impellern slirar, minskar snöslungans prestanda och remmen skadas. Kontrollera att den nya drivremmen till matarskruven/impellern har rätt remspänning efter den första timmen, kontrollera sedan och justera remmen vid behov.

⚠ FARA

Felaktig justering av matarskruv/impeller kan orsaka att den roterar när den är urkopplad. En roterande matarskruv/impeller kan skära av eller skada fingrar, händer och fötter.

- **Håll ansikte, händer, fötter och andra kroppsdelar samt klädesplagg borta från dolda, rörliga och roterande delar.**
- **Se till att spelet för impellerbromsen är rätt.**
- **Spänn inte drivremmen till matarskruven/impellern för hårt eftersom det kan orsaka att matarskruven/impellern roterar när reglaget är i det urkopplade läget. Om detta inträffar minskar du remspänningen.**

1. Kontrollera och justera remmen enligt anvisningarna i Montering av reglagelänkaget för matarskruven/impellern i Inställningar.
2. Anslut tändkabeln till tändstiftet.
3. Kontrollera remspänningen genom att aktivera matarskruven.
4. Om remmen fortfarande slirar måste den bytas. Se Byta drivremmen till matarskruven/impellern.

   Viktigt: Kör inte maskinen om matarskruven och impellern roterar när reglaget för matarskruven och impellern är urkopplat.

Byta drivremmen till matarskruven/impellern

Om drivremmen för matarskruven/impellern slits ut, blir dränkt i olja eller skadas på något annat sätt tar du med enheten till en auktoriserad återförsäljare.

Förvaring

⚠ VARNING

- **Bensinångor kan explodera.**
- **Förvara inte bensin längre än 30 dagar.**
- **Förvara inte snöslungan i ett slutet utrymme nära öppen eld.**
- **Låt motorn svalna innan den ställs i förvaring.**

Förbereda snöslungan för förvaring

1. När du ska fylla på bränsle för sista gången på året ska du tillsätta bränslestabiliserare till färskt bränsle enligt motortillverkarens anvisningar.

   Obs: Bränsle bör inte förvaras längre än vad bränslestabiliserartillverkaren anger.
2. Kör motorn under 10 minuter så att det stabiliserade bränslet fördelas i bränslesystemet.
3. Kör maskinen tills motorn stannar på grund av att bensinen tar slut.
4. Snapsa motorn och starta den igen.
5. Låt motorn gå tills den stannar. När du inte kan starta motorn längre är den tillräckligt torr.
6. Stäng av motorn och låt den svalna.
7. Ta ut nyckeln.
8. Rengör snöslungan ordentligt.
9. Måla i lackskador med färg som du köpt från en auktoriserad återförsäljare. Slipa skadade ytor innan du målar dem och använd rostskydd så att metalldelarna inte rostar.
10. Dra åt alla lösa skruvar, bultar och låsmuttrar. Reparera eller byt ut skadade delar.
11. Täck över maskinen och förvara den på en ren, torr plats utom räckhåll för barn.

Ta snöslungan ur förvaring

1. Ta bort tändstiftet och snurra motorn snabbt med startsnöret för att blåsa bort överbliven olja från cylindern.
2. Montera tändstiftet och dra åt det ordentligt.
3. Anslut tändkabeln.
4. Utför de årliga underhållsprocedurerna som beskrivs i Rekommenderat underhåll.

Felsökning

Problem	Möjliga orsaker	Åtgärd
Den elektriska startmotorn går inte runt (endast modeller med elektrisk start).	1. Strömkabeln är inte ansluten till eluttaget eller snöslungan. 2. Strömkabeln är utsliten, sönderfrätt eller skadad. 3. Eluttaget saknar ström.	1. Anslut strömkabeln till eluttaget och/eller snöslungan. 2. Byt ut strömkabeln. 3. Låt en kvalificerad elektriker koppla in eluttaget.
Motorn startar inte eller är trög att starta.	1. Nyckeln sitter inte i tändningslåset eller är i läget Stop. 2. Choken är i läget Av och ingen snapsning har utförts. 3. Bränslekranen är stängd. 4. Gasreglaget är inte i det snabba läget. 5. Bränsletanken är tom eller bränslesystemet innehåller gammalt bränsle. 6. Tändkabeln är lös eller urkopplad. 7. Tändstiftet är slitet, skadat eller har felaktigt elektrodgap. 8. Ventilen till tanklocket är blockerad. 9. Oljenivån i motorns vevhus är för låg eller för hög.	1. Sätt in nyckeln i tändningslåset och vrid den till läget På. 2. För choken till läget På och snapsa tre gånger. 3. Öppna bränslekranen. 4. Flytta gasreglaget till det snabba läget. 5. Tappa ur och/eller fyll bränsletanken med färsk bensin (max. 30 dagar gammal). Kontakta en auktoriserad återförsäljare om problemet kvarstår. 6. Anslut tändkabeln till tändstiftet. 7. Kontrollera tändstiftet och justera avståndet vid behov. Byt ut tändstiftet om det är anfrätt, skadat eller sprucket. 8. Ta bort det som blockerar ventilen eller byt ut tanklocket. 9. Fyll på eller tappa ur olja för att justera oljenivån i motorns vevhus tills den når markeringen Full på oljestickan.
Motorn går ojämnt.	1. Choken är i läget På. 2. Bränslekranen är inte helt öppen. 3. Bränsletanken är nästan tom eller innehåller gammalt bränsle. 4. Tändkabeln är lös. 5. Tändstiftet är slitet, skadat eller har felaktigt elektrodgap. 6. Oljenivån i motorns vevhus är för låg eller för hög.	1. Flytta choken till läget Av. 2. Öppna bränslekranen. 3. Tappa ur och fyll bränsletanken med färsk bensin (max. 30 dagar gammal). Kontakta en auktoriserad återförsäljare om problemet kvarstår. 4. Anslut tändkabeln till tändstiftet. 5. Kontrollera tändstiftet och justera avståndet vid behov. Byt ut tändstiftet om det är anfrätt, skadat eller sprucket. 6. Fyll på eller tappa ur olja för att justera oljenivån i motorns vevhus tills den når markeringen Full på oljestickan.
Motorn går, men snöslungan slungar ut snö dåligt eller inte alls.	1. Gasreglaget är inte i det snabba läget vid snöröjning. 2. Snöslungan körs för snabbt för att någon snö ska kunna röjas. 3. Du försöker ta bort för mycket snö per svepning. 4. Du försöker ta bort extremt tung eller blöt snö. 5. Utkastaren är blockerad. 6. Drivremmen till matarskruven/impellern är lös eller har lossnat från sin skiva. 7. Drivremmen till matarskruven/impellern är sliten eller trasig.	1. Flytta gasreglaget till det snabba läget. 2. Lägg i en lägre växel. 3. Minska mängden snö som tas bort per svepning. 4. Överbelasta inte snöslungan med extremt tung eller blöt snö. 5. Rensa utkastaren. 6. Montera och/eller justera drivremmen till matarskruven/impellern. Se www.Toro.com för serviceinformation eller lämna in snöslungan hos en auktoriserad återförsäljare. 7. Byt ut drivremmen till matarskruven/impellern. Se www.Toro.com för serviceinformation eller lämna

Problem	Möjliga orsaker	Åtgärd
		in snöslungan hos en auktoriserad återförsäljare.
Utkastaren låses inte på plats eller rör sig inte.	1. Spärrhaken på utkastaren är inte rätt inställd.	1. Justera spärrhaken på utkastaren.
Maskinen röjer inte bort snön från underlaget ordentligt.	1. Medarna och/eller skrapan är inte ordentligt justerad(e). 2. Trycket är inte lika i båda däcken.	1. Justera medarna och/eller skrapan. 2. Kontrollera och justera trycket i det ena eller båda däcken.

Anteckningar:

Anteckningar:

Toros heltäckande garanti

En treårig begränsad garanti (45 dagars begränsad garanti för kommersiellt bruk)

Power Max
Power Throw
Tvåstegssnöslungor

Fel och produkter som omfattas

The Toro Company och dess dotterbolag, Toro Warranty Company, lovar tillsammans, enligt ett avtal dem emellan, att reparera de angivna Toro-produkterna som listas nedan som används för normalt arbete i hemmet* om material- eller tillverkningsfel föreligger eller om de slutar att fungera när en komponent går sönder under perioden som anges nedan.

Den här garantin täcker kostnaden för reservdelar och arbete, men du får själv stå för eventuella transportkostnader.

Följande tidsperioder gäller från inköpsdatumet:

Produkter	**Garantiperiod**
Power Max-snöslungor och redskap	Tre år
– Power Max-utkastare	Fem år
– Power Max-riktare	Fem år
– Power Max-impellerhusskydd	Fem år
Power Throw-snöslungor och redskap	Tre år

Begränsad garanti för kommersiellt bruk

Gasdrivna Toro-produkter som används för kommersiellt bruk, i utbildnings- eller uthyrningssyfte har 45 dagars garanti rörande material- eller utförandefel. Komponenter som går sönder på grund av normalt slitage omfattas inte av denna garanti.

Anvisningar för garantiservice

Följ denna procedur om du tror att det är något fel på din Toro-produkt rörande material eller utförande:

1. Kontakta en auktoriserad Toro-återförsäljare så att de kan utföra service på maskinen. Se *gula sidorna* i telefonkatalogen (under ”gräsklippare”) eller gå in på www.Toro.com för att hitta en återförsäljare nära dig. Du kan också ringa de telefonnummer som anges under punkt nr 3 för att använda vårt dygnetruntöppna system för att hitta Toro-återförsäljare.
2. Ta med produkten och inköpsbeviset (kvittot) till återförsäljaren. Återförsäljaren kommer att undersöka problemet och bedöma om det omfattas av garantin.
3. Om du av någon anledning är missnöjd med din återförsäljares analys eller med den hjälp du får är du välkommen att kontakta oss på följande adress:

   Customer Care Department, Consumer Division
   The Toro Company
   8111 Lyndale Avenue South
   Bloomington, MN 55420-1196
   Avgiftsfritt: 866-336-5205 (kunder i USA)
   Avgiftsfritt: 866-854–9033 (kunder i Kanada)

Ägarens ansvar

Du måste underhålla din Toro-produkt enligt de underhållsprocedurer som beskrivs i *användarhandboken*. Sådant rutinunderhåll bekostas av dig, oavsett om det utförs av en återförsäljare eller av dig själv.

Produkter och fel som inte omfattas

Ingen annan uttrycklig garanti ges förutom ett särskilt utsläppssystems-skydd och motorgarantiskydd för vissa produkter. Denna uttryckliga garanti omfattar inte följande:

- Kostnader för regelbunden service eller slitdelar som rotorblad (paddlar), skrapor, remmar, bränsle, smörjmedel, oljebyten, tändstift, kablar/kablage eller bromsjusteringar
- Alla produkter eller delar som ändras, används felaktigt eller som måste bytas ut eller repareras på grund av olyckshändelse eller brist på underhåll
- Nödvändiga reparationer på grund av underlåtenhet att använda färskt bränsle (ej mer än en månad gammalt) eller underlåtenhet att förbereda enheten korrekt för en längre tids driftstopp (över en månad)
- Hämtnings- och leveransavgifter
- Felaktig användning, vanskötsel eller olyckor
- Reparationer eller försök till reparationer som inte utförs av en auktoriserad Toro-återförsäljare

Allmänna villkor

Alla reparationer som omfattas av denna garanti måste utföras av en auktoriserad Toro-återförsäljare med reservdelar som godkänts av Toro. Reparation av en auktoriserad Toro-återförsäljare är den enda kompensation som du har rätt till enligt denna garanti.

Varken The Toro Company eller Toro Warranty Company är ansvariga för indirekta eller oförutsedda skador eller följdskador i samband med användningen av de Toro-produkter som omfattas av denna garanti. Detta inkluderar alla kostnader eller utgifter för att tillhandahålla ersättningsutrustning eller service under rimliga perioder med funktionsfel eller avsaknad av möjlighet av använda produkten medan reparationer som omfattas av garantin utförs.

Alla indirekta garantier i fråga om säljbarhet (att produkten passar för vanlig användning) och användningslämplighet (att produkten passar för ett specifikt syfte) är begränsade till den uttryckliga garantins varaktighet. I vissa stater är det inte tillåtet att undanta oförutsedda skador eller följdskador, eller att tidsbegränsa den indirekta garantins varaktighet, och i dessa fall är det möjligt att ovanstående undantag inte gäller.

Denna garanti ger dig specifika juridiska rättigheter, och du kan även ha andra rättigheter som varierar från stat till stat.

Andra länder än USA och Kanada

Kunder som har köpt Toro-produkter som exporterats från USA eller Kanada ska kontakta sin Toro-distributör (återförsäljare) för att få garantipolicyn för sitt eget land eller sin provins eller stat. Om du av någon anledning är missnöjd med din distributörs service eller har svårt att få garantiupplysningar bör du kontakta Toro-importören. I sista hand är du även välkommen att kontakta oss på Toro Warranty Company.

* Med ”arbete i hemmet” avses bruk av produkten i hemmet. Om produkten används på mer än ett ställe, eller i utbildnings- eller uthyrningssyfte, räknas det som kommersiellt bruk och då gäller garantin för kommersiellt bruk.