FORM NO. 3316-820 UK Rev. A

TORO®

MODEL NO. 20922BC—4900001 & up
MODEL NO. 20928BC—4900001 & up

**ADDENDUM to 3317-211 & 3316-552**

# 48 CM REAR BAGGER

## Safety

1. Repair or replace damaged parts, including decals. Check all safety devices before each use.
2. Engine, blade and traction drive (self-propelled model) are designed to stop when the engine kill control bar is released. Ensure the engine kill control bar and brake function properly before each use of the mower.

## Set up Instructions

### Install the Starter Rope

1. Pull the starter rope through the rope guide on the handle. To make the rope easier to loop, squeeze the control bar on the handle to release the blade brake.

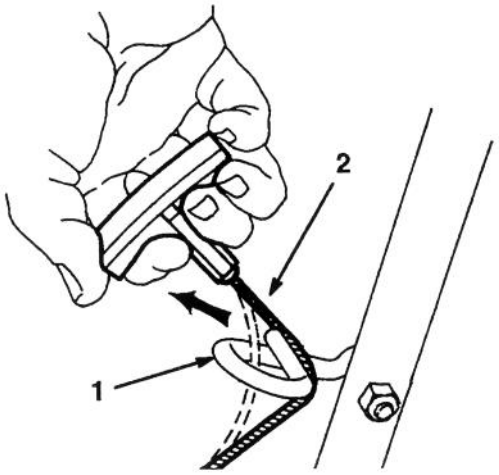


**Figure 1**

1. Rope Guide
2. Starter Rope

## Starting, Stopping, and Self-Propelling

### (self-propelled model only)

1. CONTROLS—Traction control (self-propelled model), throttle, engine kill control bar and fingertip starter are on the handle (Figure 2)

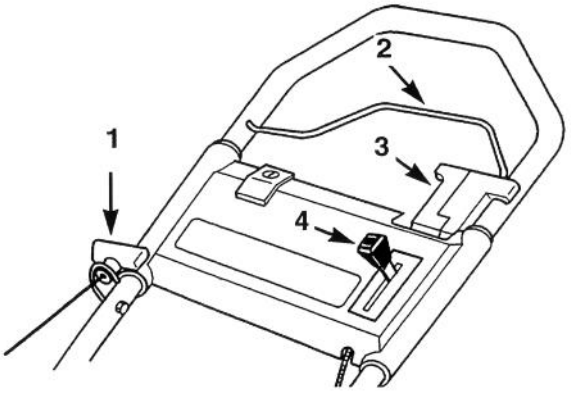


**Figure 2**

**Self-propelled model**

1. Fingertip starter
2. Engine kill control bar
3. Traction control lever
4. Throttle

2. Push spark plug wire onto the spark plug.
3. STARTING—Move the throttle to the FAST position. When starting a cold engine, press the primer (on the front of the engine) three times.

**4.a.** HAND PUSH MODEL—Squeeze the control bar until it contacts the handle. Pull the recoil starter out until positive engagement results; then pull vigorously to start the engine. When the engine starts, regulate the throttle as desired between FAST and SLOW.

**4.b.** SELF-PROPELLED MODEL—Move the traction control lever forward (toward the engine) (Fig. 3) and squeeze the control bar until it contacts the handle. Pull the recoil starter out until positive engagement results; then pull vigorously to start the engine. Lower the control bar halfway and move the traction control lever backward (toward the operator) (Fig. 4). Slowly squeeze the control bar against the handle to engage the traction mechanism (Fig. 5). Regulate the throttle as desired between FAST and SLOW.

ONLY COPY
DO NOT REMOVE
Tech. Publications

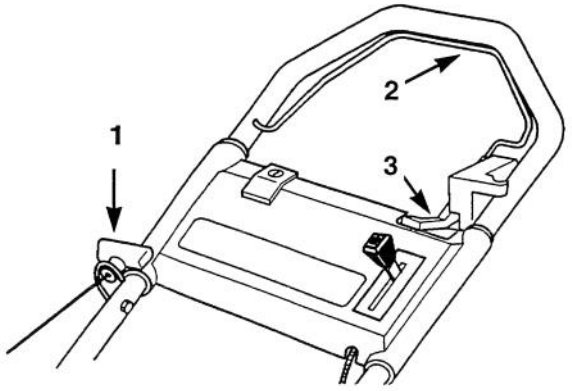


**Figure 3**

**Self-propelled model**

1. Fingertip starter
2. Engine kill control bar
3. Traction control lever

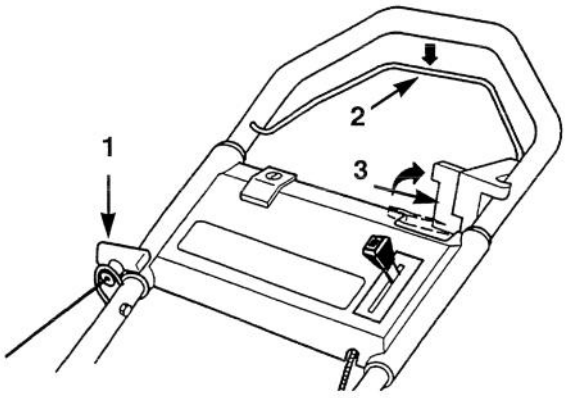


**Figure 4**

**Self-propelled model**

1. Fingertip starter
2. Engine kill control bar
3. Traction control lever

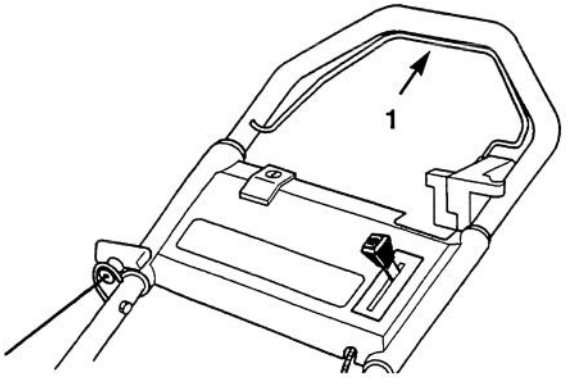


**Figure 5**

**Self-propelled model**

1. Engine kill control bar

5. STOPPING—Release the control bar and stay behind the handle until the engine and blade stop. For self-propelled model, move the traction control lever forward (toward the engine). Pull the wire off the spark plug if the mower will be unattended or not used.

6. GROUND SPEED/SELF-PROPEL OPERATION

(self-propelled models only)—The mower is equipped with a single ground speed. When the control bar is tight against the handle, the mower will self-propel at maximum ground speed.

# ADJUSTING THE BRAKE CABLE

Whenever a new blade brake cable assembly in installed, an adjustment is required.

1. Stop the engine. Pull the wire off the spark plug.

2. CHECK ADJUSTMENT—Move the control bar toward the handle until the slack in the wire is removed. The gap between the brake lever and the handle must be 3⁄32"– 1⁄8".

3. ADJUST CABLE CONDUIT—Loosen the nut on the cable bracket. Insert 3⁄32"– 1⁄8" object between the brake lever and handle. Pull down on the cable conduit until all slack is removed from the wire. Then tighten the nut.

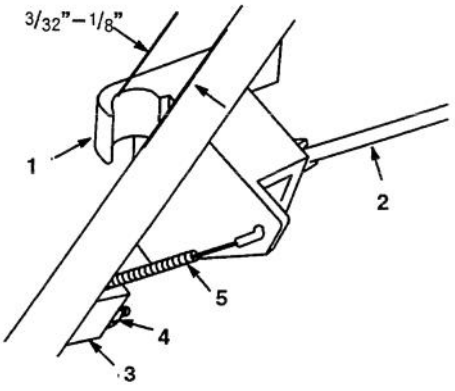


**Figure 6**

**Self-Propelled model only**

1. Brake lever
2. Control bar
3. Cable bracket
4. Nut
5. Cable conduit

# CLEANING THE MOWER HOUSING

## UNDERSIDE OF THE MOWER HOUSING

To ensure the best performance, keep the underside of the mower housing clean. Be especially careful to keep the kickers free of debris.

### Washing Method

After every use, follow this procedure for washing debris out of the underside of the mower housing.

1. Position the mower on a flat, concrete or asphalt surface near a garden hose.
2. Start the engine.
3. Engage the blade.
4. Hold the running garden hose at handle level and direct water to flow on the ground just in front of the right rear tire. The rotating blade will draw water under the housing and wash out clippings. Let the water run for a few minutes or until you no longer see clippings being washed out from under the housing.

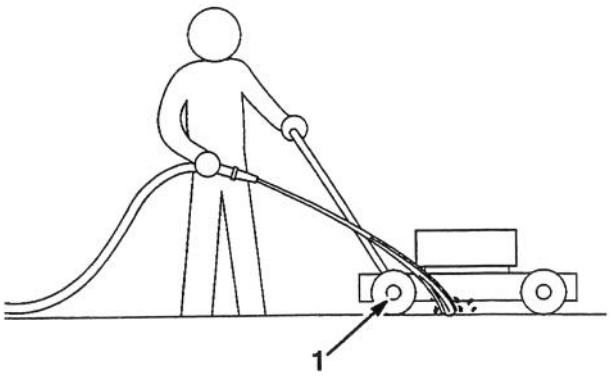


**Figure 7**

1. Right rear wheel

5. Disengage the blade.
6. Turn off the garden hose.
7. Restart the mower and let it run for a few minutes to dry out moisture on the mower and its components. While the engine is running, engage and disengage the safety system and traction drive several times to dry them out.

# REPLACING THE FUSE

The electrical system charging circuit is protected by a fuse. If the battery does not stay charged, the fuse may be blown. Use a 5-amp AGC-5 fuse.

1. Push the two fuse holder sections together. Rotate the fuse holder cap to open the fuse holder (Fig 8.)

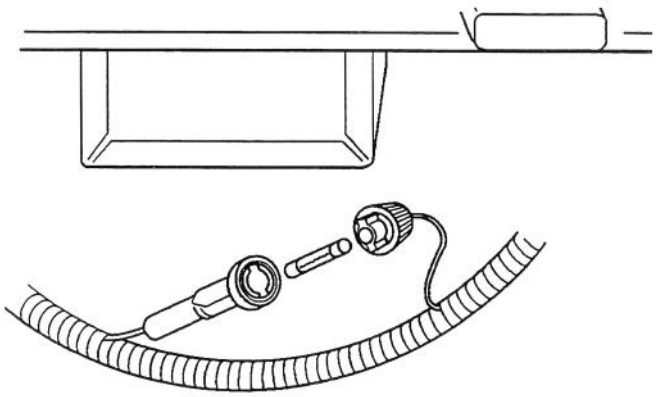

**Figure 8**

1. Fuse holder cap
2. Fuse holder bottom
3. Fuse
4. Tab (2)

2. Remove the fuse and discard it.
3. Install the new fuse.
4. Line up the tabs on the fuse holder cap with the fuse holder bottom and push the sections together. Rotate the cap to close the fuse holder.

FORM NO. 3316-820 FR Rev A.

TORO®

MODÈLE Nº 20922BC—4900001 et AU-DESSUS
MODÈLE Nº 20928BC—4900001 et AU-DESSUS

**SUPPLÈMENT à 3317-211 et 3316-552**

# ENSACHEUR ARRIÈRE SP DE 48 cm

## Sécurité

1. Réparer ou remplacer les pièces endommagées, y compris les adhésifs. Vérifier l'état de tous les dispositifs de sécurité avant chaque utilisation.

2. Le moteur, la lame et la transmission aux roues (modèle autotracté) sont conçus pour s'arrêter quand la barre de commande d'arrêt du moteur est relâchée. S'assurer que la barre de commande d'arrêt du moteur et le frein fonctionnent correctement avant chaque utilisation de la tondeuse.

## Installation du câble de démarreur

1. Faire passer le câble à travers le guide placé sur le guidon. Pour faciliter l'opération, serrer la barre de commande sur le guidon pour relâcher le frein de lame.

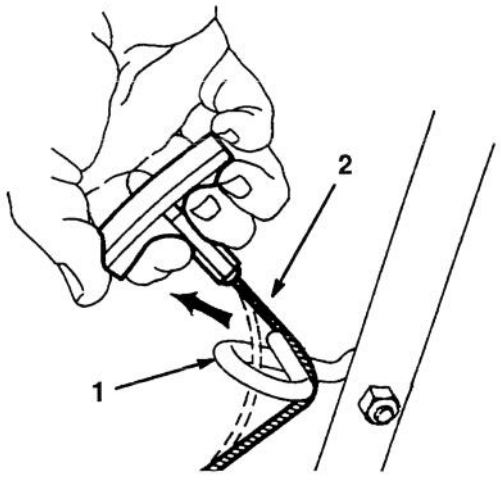


**Figure 1**

1. Guide-câble
2. Câble de démarreur

## Démarrage, arrêt et autopropulsion (modèle autotracté seulement)

1. COMMANDES - la commande de traction (modèle autotracté seulement), la commande des gaz, la barre de commande d'arrêt du moteur et le démarreur au doigt sont situés sur le guidon (Figure 2).

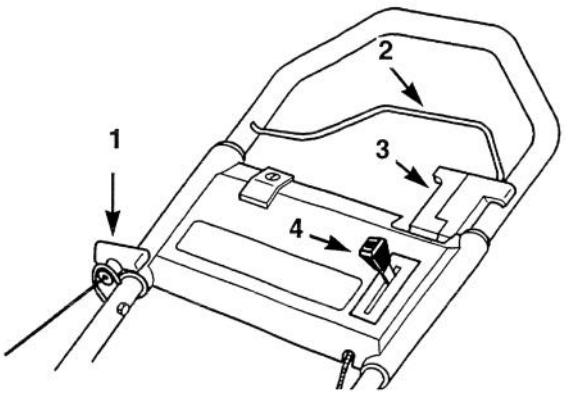


**Figure 2**

**Modèle autotracté**

1. Starter au doigt
2. Barre de commande d'arrêt de moteur
3. Manette de commande de traction
4. Commande des gaz

2. Brancher le fil sur la bougie d'allumage.

3. DEMARRAGE—placer la commande des gaz sur FAST (RAPIDE). Pour démarrer un moteur à froid, appuyer d'abord 3 fois sur le dispositif d'amorçage (avant du moteur).

4a. MODELE A POUSSER—Serrer la barre de commande jusqu'à ce qu'elle touche le guidon. Tirer le lanceur à enroulement jusqu'à ce qu'il s'engage vraiment; tirer ensuite vigoureusement pour faire démarrer le moteur. Lorsque le moteur démarre, régler la commande des gaz selon besoin entre FAST (RAPIDE) et SLOW (LENT).

4b. MODELE AUTOTRACTE—Déplacer la manette de commande de traction vers l'avant (vers le moteur) (Fig. 3) et serrer la barre de commande jusqu'à ce qu'elle touche le guidon. Tirer le lanceur

à enroulement jusqu'à ce qu'il s'engage vraiment; tirer ensuite vigoureusement pour faire démarrer le moteur. Abaisser la barre de commande à mi-course et ramener la manette de commande de traction en arrière (vers l'utilisateur) (Fig. 4). Serrer doucement la barre de commande contre le guidon pour embrayer le mécanisme de traction (Fig 5.). Régler la commande des gaz selon besoin entre FAST (RAPIDE) et SLOW (LENT).

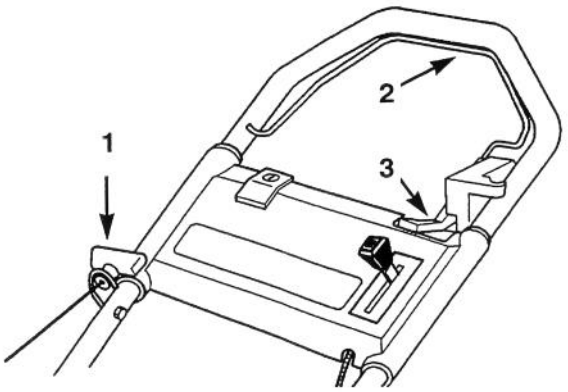


**Figure 3**

**Modèle autotracté**

1. Starter au doigt
2. Barre de commande d'arrêt de moteur
3. Manette de commande de traction

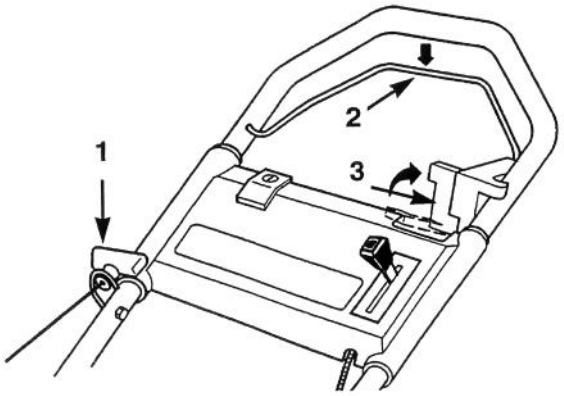


**Figure 4**

**Modèle autotracté**

1. Starter au doigt
2. Barre de commande d'arrêt de moteur
3. Manette de commande de traction

5. ARRET—Relâcher la barre de commande et rester derrière le guidon jusqu'à ce que le moteur et la lame se soient arrêtés. Pour le modèle autotracté, déplacer la manette de commande de traction vers l'avant (vers le moteur). Débrancher le fil de la bougie d'allumage avant de quitter la tondeuse ou si elle ne doit plus être utilisée.

6. VITESSE AU SOL/FONCTIONNEMENT DE L'AUTOPROPULSION

(Modèles autotractés seulement)—la tondeuse n'a qu'une seule vitesse au sol. Lorsque la barre de commande est complètement serrée contre le guidon, la tondeuse se propulse à la vitesse au sol maximale.

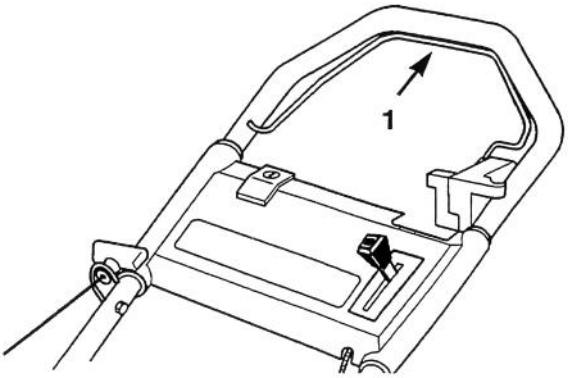


**Figure 5**

**Modèle autotracté**

1. Barre de commande d'arrêt de moteur

# REGLAGE DU CABLE DE FREIN

Un réglage est nécessaire à chaque remplacement de l'ensemble câble de frein.

1. Arrêter le moteur. Débrancher le fil de la bougie d'allumage.

2. CONTROLE DU REGLAGE—Rapprocher la barre de commande du guidon jusqu'à ce qu'il n'y ait plus de mou dans le câble. L'espace entre la manette de frein et le guidon doit être de 3⁄32"– 1⁄8" (2,4–3,2mm). Voir le point 3 pour le réglage.

3. CONTROLE DU CONDUIT DU CABLE DE FREIN—Desserrer l'écrou sur le support de câble. Introduire un objet de 3⁄32"– 1⁄8" (2,4–3,2mm)–entre la manette de frein et le guidon. Tirer le conduit du câble vers le bas jusqu'à ce qu'il 'y ait plus de mou dans le câble. Resserrer l'écrou.

# NETTOYAGE DU CARTER DE LA TONDEUSE

## FACE INFERIEURE DU CARTER DE LA TONDEUSE

Pour garantir des performances optimales, la face

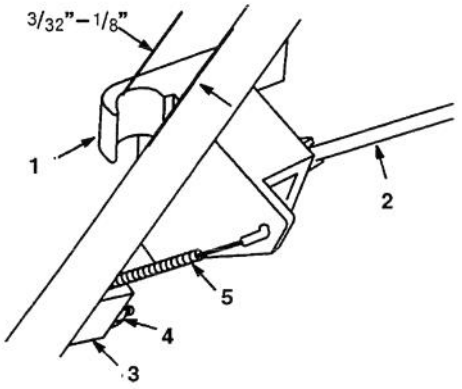


**Figure 6**
**Modèle autotracté seulement**

1. Manette de frein
2. Barre de commande
3. Support de câble
4. Ecrou
5. Conduit de câble

inférieure du carter doit rester propre. Les déflecteurs, en particulier, doivent être exempts de tout débris.

### Méthode de lavage

Après chaque utilisation, suivre la procédure suivante pour éliminer les débris de la surface inférieure du carter de la tondeuse.

1. Positionner la tondeuse sur une surface plate en ciment ou en goudron, à proximité d'un tuyau d'arrosage.

2. Démarrer le moteur

3. Embrayer la lame

4. Tenir le tuyau d'arrosage à hauteur du guidon et diriger le jet d'eau vers le sol, juste devant la roue arrière droite. La lame rotative attire l'eau sous le carter et nettoie les brins d'herbe. Laisser couler l'eau pendant quelques minutes ou jusqu'à ce qu'il n'y ait plus d'herbe coupée qui sorte de dessous le carter.

5. Débrayer la lame.

6. Arrêter l'eau.

7. Remettre le moteur de la tondeuse en marche et le laisser tourner pendant quelques minutes pour éliminer toute humidité de la tondeuse et des composants. Pendant que le moteur tourne, embrayer et débrayer plusieurs fois le système de sécurité et la transmission aux roues pour les sécher.

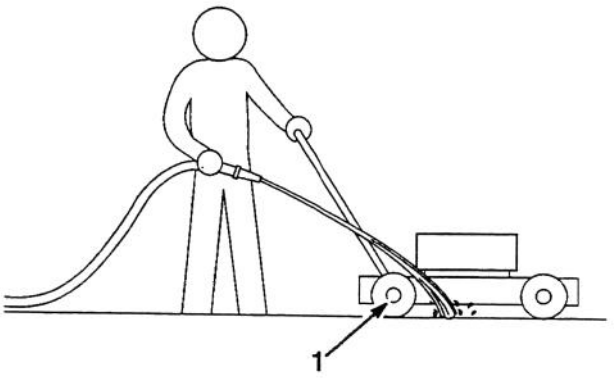


**Figure 7**

1. Roue arrière droite

## REMPLACEMENT DU FUSIBLE

Le circuit de charge du système électrique est protégé par fusible. Si la batterie ne tient pas la charge, le fusible peut griller. Utiliser un fusible de 5 ampères AGC-5.

1. Presser les deux sections du porte fusible l'une contre l'autre. Tourner le capuchon pour ouvrir le porte-fusible (Fig. 8).

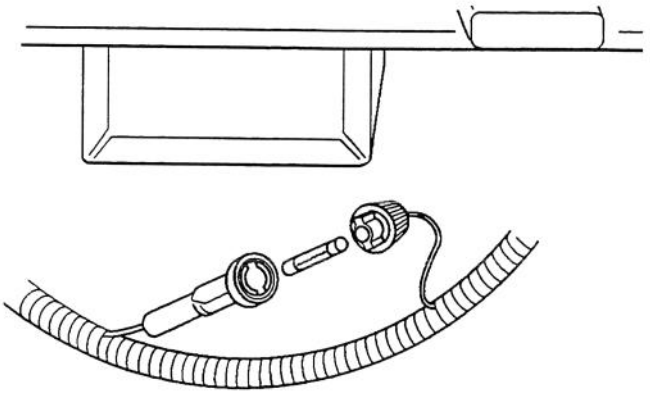

**Figure 8**

1. Capuchon du porte-fusible
2. Douille du porte-fusible
3. Fusible
4. Ergots (2)

2. Retirer le fusible et le jeter.

3. Installer un nouveau fusible.

4. Aligner les ergots du capuchon sur les encoches de la douille du porte-fusible. Tourner le capuchon pour fermer le porte-fusible.

FORM NO. 3316-820 GR Rev. A

TORO®

MODELL Nr. 20922BC—4900001 und darüber
MODELL Nr. 20928BC—4900001 und darüber

**NACHTRAG zu 3317-211 und 3316-552**

# 48 CM SP REAR BAGGER

## Sicherheit

1. Defekte Teile, einschl. Hinweis- und Warnschilder, ersetzen oder instand setzen. Vor jedem Gebrauch sind alle Sicherheitseinrichtungen zu kontrollieren.

2. Motor, Messerbalken und Antrieb (Selbstfahrer) sind so ausgelegt, daß sie zum Stillstand kommen, wenn der Sicherheitsbügel losgelassen wird. Vor jedem Gebrauch des Mähers sicherstellen, daß Sicherheitsbügel und Bremse vorschriftsmäßig funktionieren.

## Montage des Starter-Zugseils

1. Das Zugseil durch die Seilführung am Handgestänge einfädeln. Um das Aufwickeln des Seils zu vereinfachen, ist der Sicherheitsbügel am Handgestänge zu drücken, wodurch die Messerbalkenbremse gelöst wird.

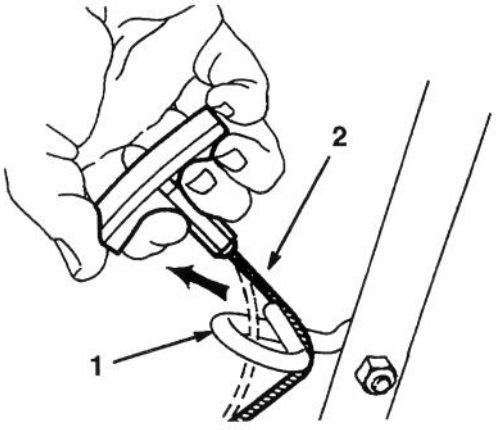


**Bild 1**

1. Seilführung
2. Zugseil

## Anlassen, Stoppen und Selbstantrieb (nur Selbstfahrer)

1. BEDIENUNGSELEMENTE—Antriebshebel (nur Selbstfahrer), Gashebel, Sicherheitsbügel und Leichtstarter befinden sich am Handgestänge (Bild 2).

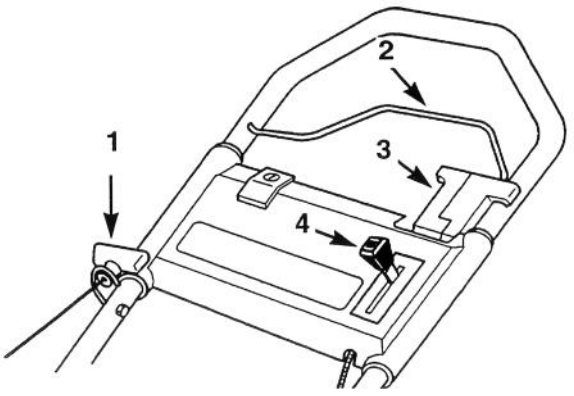


**Bild 2**

**Selbstfahrer**

1. Leichtstarter
2. Sicherheitsbügel
3. Antriebshebel
4. Gashebel

2. Den Zündkerzenstecker auf die Kerze stecken.

3. ANLASSEN—Den Gashebel auf FAST [VOLLGAS] stellen. Vor Anlassen eines kalten Morors, zuerst den Ansaugerstößel dreimal drücken (von vorne gesehen)

**4a.** MÄHER OHNE ANTRIEB—Den Sicherheitsbügel soweit drücken, bis er das Handgestänge berührt. Den Rücklaufstarter soweit herausziehen, bis er positiv anspricht, dann kräftig durchziehen, um den Motor anzulassen. Springt der Motor an, den Gashebel nach Wunsch zwischen FAST [VOLLGAS] und SLOW [LEERLAUF] stellen.

**4b.** SELBSTFAHRER—Den Antriebshebel vorwärts schieben (in Richtung Motor) (Bild 3)und den Sicherheitsbügel soweit drücken, bis er das Handgestänge berührt. Den Rücklaufstarter soweit herausziehen, bis er positiv anspricht, dann kräftig durchziehen, um den Motor anzulassen. Den Sicherheitsbügel ungefähr in die Mitte seines Bewegungsraumes stellen und den Antriebshebel rückwärts ziehen (in Richtung Bediener) (Bild 4). Den Sicherheitsbügel langsam gegen das Handgestänge drücken, um den Antrieb zuzuschalten (Bild 5). Den Gashebel nach Wunsch zwischen FAST [VOLLGAS] und SLOW [LEERLAUF] stellen

5. STOPPEN—Den Sicherheitsbügel loslassen und hinter dem Handgestänge bleiben, bis Motor und Messerbalken zum kompletten Stillstand gekommen sind. Bei Selbstfahrern ist der Antriebshebel vorwärts zu schieben (in Richtung Motor). Den Zündkerzenstecker abziehen, wenn der Mäher entweder unbeaufsichtigt bleiben muß oder länger nicht benutzt werden soll.

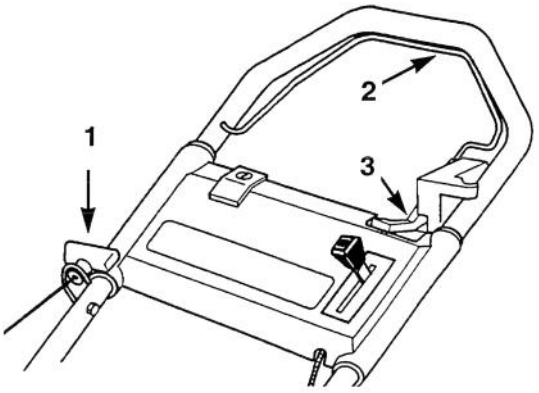


**Bild 3**

**Selbstfahrer**

1. Leichtstarter
2. Sicherheitsbügel
3. Antriebshebel

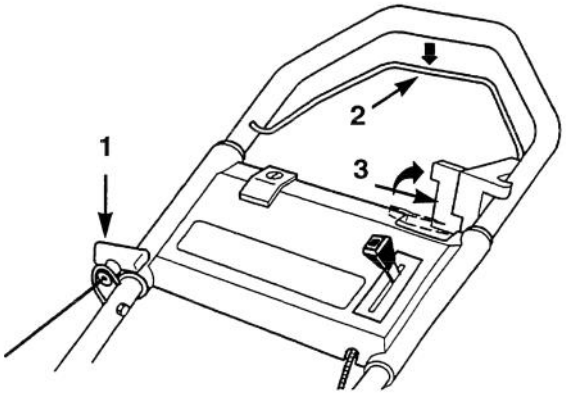


**Bild 4**

**Selbstfahrer**

1. Leichtstarter
2. Sicherheitsbügel
3. Antriebshebel

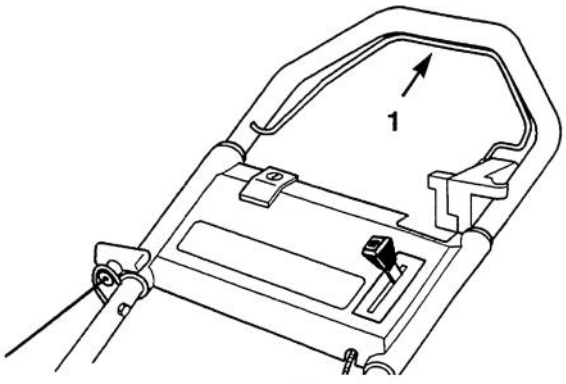


**Bild 5**

**Self-propelled model**

1. Sicherheitsbügel

6. FAHRGESCHWINDIGKEIT/SELBSTFAHRBETRIEB

   (nur Selbstfahrer)—Der Mäher hat eine Fahrgeschwindigkeit. Wenn der Sicherheitsbügel eng am Handgestänge anliegt, fährt der Mäher mit maximaler Geschwindigkeit.

# EINSTELLEN DES BREMSZUGES

Bei jeder Montage eines neuen Messerbalken-Bremszuges ist eine Einstellung erforderlich.

1. Den Motor abstellen und den Zündkerzenstecker abziehen.

2. DIE EINSTELLUNG KONTROLLIEREN—Den Sicherheitsbügel in Richtung Handgestänge ziehen, bis der Durchhang im Zug aufgenommen ist. Der Abstand zwischen Bremshebel und Handgestänge muß zwischen 3⁄32"– 1⁄8 (2,4 und 3,2 mm) liegen. Für Einstellungen, siehe Schritt 3.

3. BOWDENZUG KONTROLLIEREN—Die Mutter an der Zugschelle lockern. Einen 3⁄32"– 1⁄8 " (2,4–3,2 mm) Gegenstand zwischen Bremshebel und Handgestänge einführen. Den Bowdenzug soweit nach unten ziehen, bis aller Durchhang aus dem Zug entfernt ist. Dann die Mutter wieder festziehen.

# REINIGEN DER MÄHERHAUBE

## UNTERSEITE DER MÄHERHAUBE

Um beste Leistung zu gewährleisten, ist die Unterseite der Mäherhaube sauber zu halten. Besonders die Kicker sind frei von Rückständen zu halten.

### Waschmethode

Nach jedem Gebrauch sind die folgenden Maßnahmen zum Abwaschen von Rückständen von der Unterseite der Mäherhaube zu treffen.

1. Den Mäher auf ebener Beton- oder Teerfläche, in

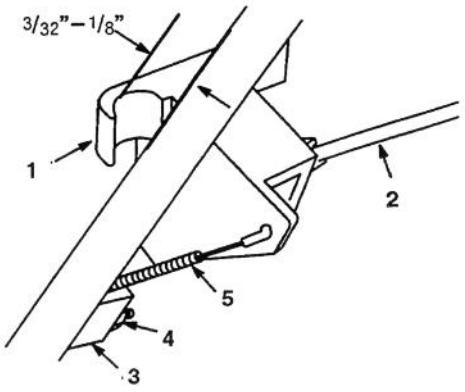


**Bild 6**

**Nur Selbstfahrer**

1. Bremshebel
2. Sicherheitsbügel
3. Zugschelle
4. Mutter
5. Bowdenzug

Nähe eines Gartenschlauches, abstellen.

2. Den Motor anlassen.

3. Den Messerbalken zuschalten.

4. Einen angestellten Wasserschlauch auf Handgriffebene halten und den Wasserstrahl kurz vor dem rechten Hinterrad auf den Boden lenken. Der sich drehende Messerbalken zieht Wasser unter die Haube und spült die Grasrückstände aus. Das Wasser für einige Minuten laufen lassen oder bis

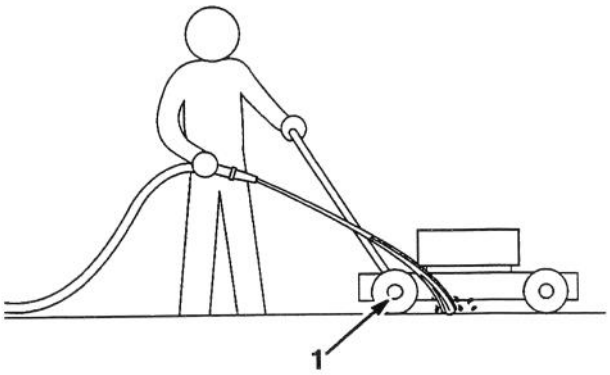


**Bild 7**

1. Hinterrad rechts

kein Schnittgut mehr von der Unterseite der Haube vordringt.

5. Den Messerbalken ausschalten.

6. Den Gartenschlauch abstellen.

7. Den Mäher wieder anlassen und für einige Minuten laufen lassen, um die Feuchtigkeit vom Mäher und seinen Bauteilen abzuschleudern. Bei laufendem Motor erst das Sicherheitssystem und dann den Antrieb mehrmals zuschalten und wieder abstellen, um beide zu trocknen.

## Sicherung Auswechseln

Der Ladeschaltkreis des elektrischen Systems ist durch eine Sicherung geschützt. Eine vorzeitige Entladung der Batterie kann auf eine durchgebrannte Sicherung zurückzuführen sein. Eine 5 Ampere-Sicherung (AGC-5) verwenden.

1 Die beiden Hälften der Sicherungshalterung gegeneinander drücken. Die Kappe der Sicherungshalterung drehen und die Sicherungshalterung öffnen (Bild 8).

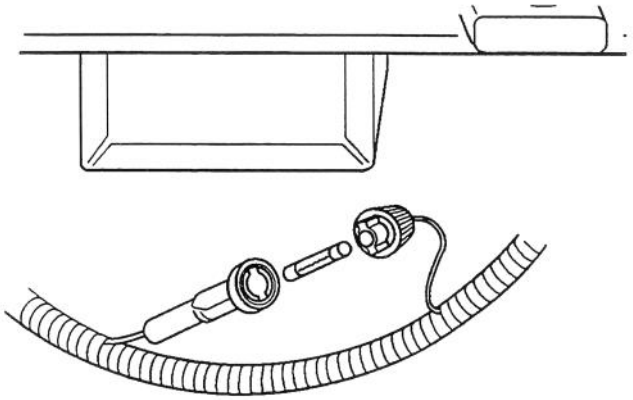

**Bild 8**

1. Kappe der Sicherungshalterung
2. Unterteil der Sicherungshalterung
3. Sicherung
4. Nase (2)

2. Sicherung entnehmen und wegwerfen.

3. Neue Sicherung einlegen.

4. Die Nasen an der Kappe der Sicherungshalterung richtig gegen das Unterteil der Sicherungshalterung ausrichten und die beiden Teile gegeneinander drücken. Durch Drehen der Kappe die Sicherungshalterung schließen.

FORM NO. 3316-820 DU Rev. A

TORO®

MODEL NO. 20922BC—4900001 en boven
MODEL NO. 20928BC—4900001 en boven

**AANVULLING op 3317-211 en 3316-552**

# 48 CM SP REAR BAGGER
## MAAIER

## Veiligheid

1. Repareer of vervang beschadigde onderdelen, inclusief decalplaatjes. Controleer alle veiligheidsinrichtingen vóór elk gebruik.

2. Motor, blad en tractieaandrijving (gemotoriseerd model) zijn ontworpen om te stoppen wanneer de motoruitschakeling-regelstang wordt losgelaten. Alvorens de maaier te gebruiken dient u zich ervan te overtuigen dat deze, evenals de rem, goed werkt.

## Installatie van het startkoord

1. Trek het startkoord door de koordgeleider op de handgreep. Om makkelijker lussen te vormen drukt u de regelstang tegen de handgreep zodat de bladrem wordt ontspannen.

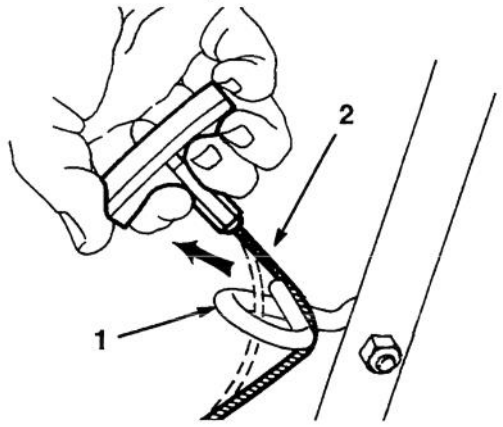


**Afbeelding 1**

1. Koordgeleider 2. Startkoord

## Starten, stoppen en gemotoriseerde voortbeweging (uitsluitend van toepassing bij het op eigen kracht rijdende model)

1. BEDIENING - Tractieregeling (gemotoriseerd model), gashendel, motoruitschakeling-regelstang en handbediende starter bevinden zich alle op de handgreep (Afbeeldingen 2).

2. Druk de bougiekabel op de bougie.

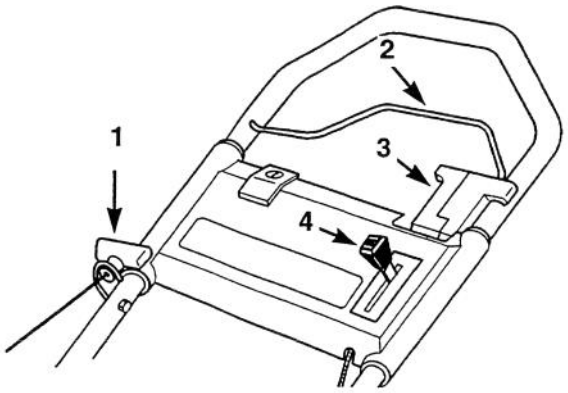


**Afbeelding 2**

**Gemotoriseerd model**

1. Handbediende starter
2. Motoruitschakeling-regelstang
3. Tractieregelhefboom
4. Gashendel

3. STARTEN—zet de gashendel in de FAST (snel) stand. Wanneer de motor koud wordt gestart, dient eerst de primer (voorverwarmingsknop) driemaal te worden ingedrukt (aan de voorkant van de motor)

4a. HANDMAAIER—Druk de regelstang tegen de handgreep. Trek de terugwindstarter uit tot inschakeling zich aankondigt en trek daarna krachtig om de motor te starten. Wanneer deze loopt, dient u de gashendel naar wens te reguleren tussen FAST (snel) en SLOW (langzaam).

4b. GEMOTORISEERD MODEL—Zet de tractieregelhefboom vooruit (naar de motor toe) (Afb 3) en druk de regelstang tegen de handgreep. Trek de terugwindstarter uit tot inschakeling zich aankondigt en trek daarna krachtig om de motor te starten. Breng de regelstang halverwege omlaag en trek de tractieregeling naar achteren (in de richting van de gebruiker) (Afb 4). Druk de regelstang nu langzaam tegen de handgreep om het tractiemechanisme in te schakelen (Afb 5). Reguleer de gashendel naar wens tussen FAST en SLOW.

5. STOPPEN—Ontspan de regelstang en blijf achter de handgreep totdat de motor en het blad tot stil-

stand zijn gekomen. Bij het gemotoriseerde model wordt daarna de tractieregelhefboom naar voren gezet (richting motor). Als de maaier zonder toezicht of ongebruikt blijft, dient de bougiekabel

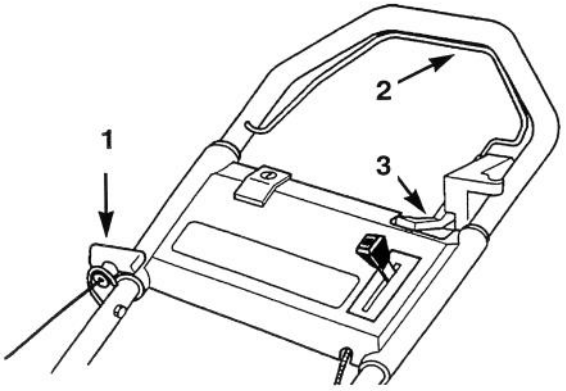


**Afbeelding 3**
**Gemotoriseerd model**

1. Handbediende starter
2. Motoruitschakeling-regelstang
3. Tractieregelhefboom

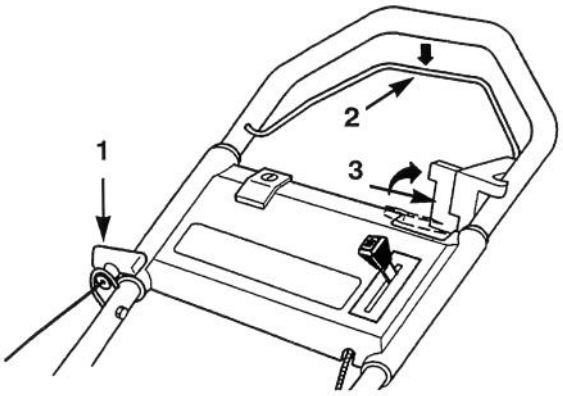


**Afbeelding 4**
**Gemotoriseerd model**

1. Handbediende starter
2. Motoruitschakeling-regelstang
3. Tractieregelhefboom

van de bougie te worden losgehaald.

6. GRONDSNELHEID/GEMOTORISEERDE WERKING (alleen van toepassing bij zichzelf voortbewegende modellen)

   De maaier is uitgerust met een enkele grondsnelheid. Wanneer de regelstang strak tegen de handgreep wordt gehouden, rijdt de maaier automatisch met maximale grondsnelheid vooruit.

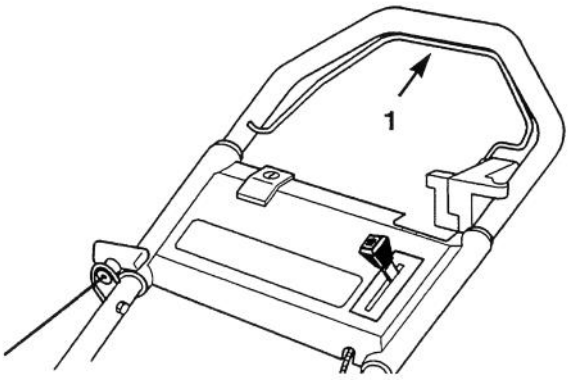


**Afbeelding 6**
**Gemotoriseerd model**

1. Motoruitschakeling-regelstang

# BIJSTELLING VAN DE REMKABEL

Wanneer een nieuwe bladremkabel wordt geïnstalleerd, is bijstelling noodzakelijk.

1. Zet de motor stil. Trek de bougiekabel van de bougie.

2. CONTROLE VAN DE BIJSTELLING. Druk de regelstang tegen de handgreep tot de speling in de kabel is opgeheven. De ruimte tussen remhefboom en handgreep moet tussen 3⁄32"– 1⁄8" (2,4-3,2 mm) bedragen. Zie fase 3 voor bijstelling.

3. CONTROLE VAN DE KABELMANTEL - Draai de moer op de kabelklem los. Steek een voorwerp met een afmeting van 3⁄32"– 1⁄8" (3,2 tot 4,8) mm tussen remhefboom en handgreep. Trek de kabelmantel omlaag tot alle speling in de kabel is opgeheven. Draai de moer weer vast.

# SCHOONMAKEN VAN HET MAAIERHUIS

## Onderkant van het maaierhuis

Om te kunnen rekenen op optimale prestatie, dient de onderkant van het maaierhuis te worden schoongehouden. Met name de kickers behoren vrij van vuil en afval te blijven.

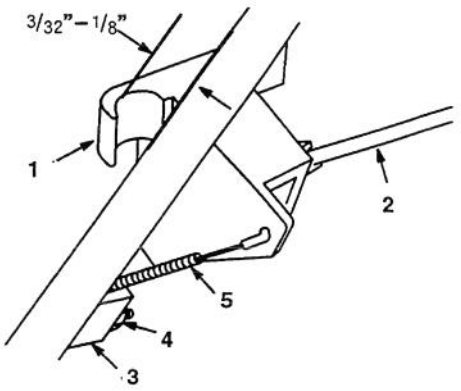


**Afbeelding 6**

**Alleen gemotoriseerd model**

1. Remhefboom
2. Regelstang
3. Kabelklem
4. Moer
5. Kabelmantel

## Wasmethode

Na elk gebruik moet de volgende procedure worden gevolgd om vuil en afval aan de onderkant van het maaierhuis weg te spoelen.

1. Plaats de maaier op een betonnen of geasfalteerd horizontaal oppervlak, nabij een aangesloten tuinslang.

2. Start de motor.

3. Schakel het blad in.

4. Houd de slang ter hoogte van de handgreep en laat water op de grond lopen, vlak voor het rechter achterwiel. Het draaiende blad leidt en roteert het water onder het maaierhuis en spoelt de knipsels weg. Laat het water enkele minuten lopen, dan wel tot er geen knipsels meer worden uitgeworpen.

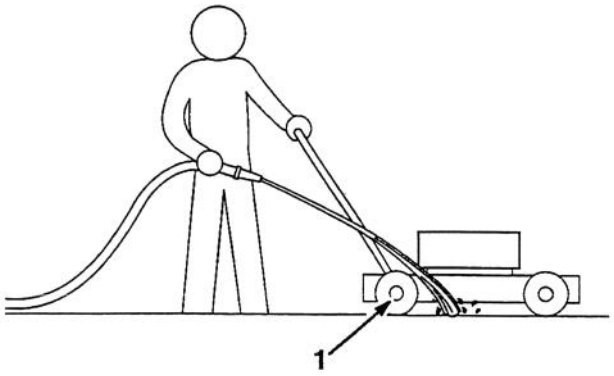


**Afbeelding 7**

1. Rechter achterwiel

5. Schakel het blad uit.

6. Draai de waterkraan dicht.

7. Start de motor opnieuw en laat hem enkele minuten lopen om het vocht op het maaierhuis en de onderdelen te laten opdrogen. Met draaiende motor dienen het veiligheidssysteem en de tractieaandrijving een paar maal te worden in- en uitgeschakeld om droging te bevorderen.

# HET VERVANGEN VAN DE ZEKERING

De laadkring van het elektrische systeem wordt beveiligd door een zekering. Als de accu niet opgeladen blijft, kan de zekering doorslaan. Gebruik een AGC-5 zekering van 5 ampère.

1. Druk de twee delen van de zekeringhouder samen. Draai de dop van de zekeringhouder om de zekeringhouder te openen (afb. 8).

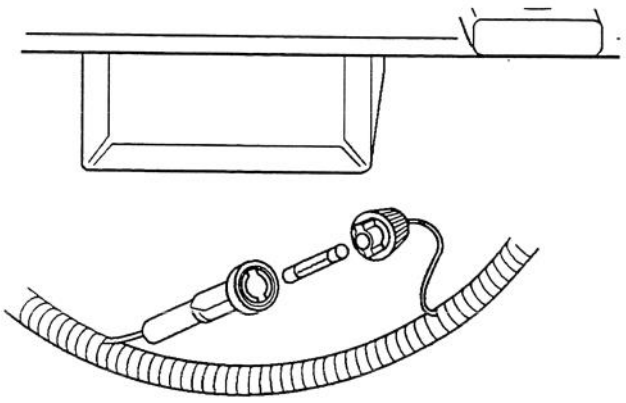

**Afbeelding 8**

1. Dop zekeringhouder
2. Onderkant zekeringhouder
3. Zekering
4. Lipje (2)

2. Verwijder de zekering en gooi hem weg.

3. Installeer een nieuwe zekering.

4. Plaats de lipjes van de dop van de zekeringhouder op die van de onderkant van de zekeringhouder en druk de twee delen op elkaar. Draai de dop om de zekeringhouder te sluiten.

FORM NO. 3316-820 IT Rev. A

TORO®

MODELLO 20922BC—4900001 e seguenti
MODELLO 20928BC—4900001 e seguenti

**APPENDICE 3317-211 e 3316-552**

# TOSAERBA DA 48cm SP CON SACCO POSTERIORE

## Sicurezza

1. Rimovente) devono fermarsi quando si rilascia la sbarra di arresto del motore. Prima di utilizzare il tosaerba verificare sempre che la sbarra di arresto del motore ed il freno funzionino correttamente.

2. Motore, lama e trasmissione (modello semovente) devono fermarsi quando si rilascia la sbarra di arresto del motore. Prima di utilizzare il tosaerba verificare sempre che la sbarra di arresto del motore ed il freno funzionino correttamente.

## Montare il cavo di avviamento

1. Tirare il cavo di avviamento attraverso il guidacavo sull'impugnatura. La formazione del cappio viene agevolata premendo la sbarra di comando sull'impugnatura per rilasciare il freno della lama.

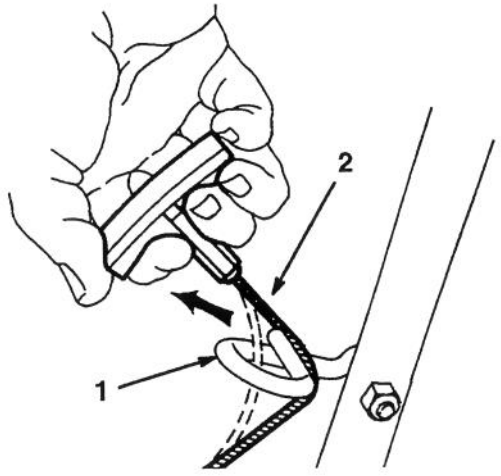


**Fig. 1**

1. Guidacavo
2. Cavo di avviamento

## Avviamento, arresto ed autopropulsione (solo modello semovente)

1. COMANDI - Il comando della trasmissione (modello semovente), la leva del gas, la sbarra di arresto del motore e il pulsante di avviamento sono sul-

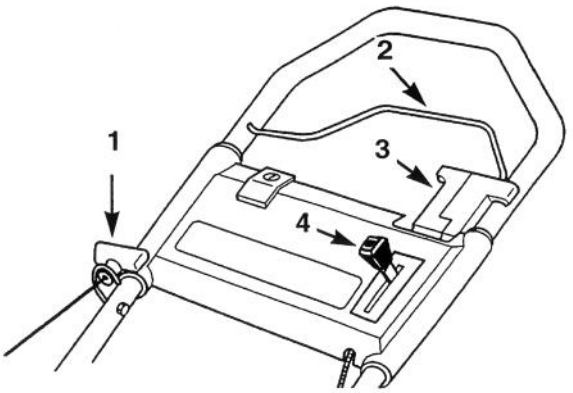


**Fig. 2**

**Modello semovente**

1. Pulsante di avviamento
2. Sbarra di arresto del motore
3. Leva di comando della trasmissione
4. Leva del gas

l'impugnatura (Fig. 2).

2. Premere il cappellotto sulla candela.

3. AVVIAMENTO—Mettere la leva del gas in posizione FAST di miscela. Prima di avviare il motore freddo premere tre volte l'iniettore (davanti del motore)

4a. MODELLO A SPINTA MANUALE—Premere la sbarra di comando fin quando non viene a contatto con l'impugnatura. Tirare il cavo di avviamento per innestarlo, quindi tirarlo con forza per avviare il motore. Quando il motore si avvia, regolare il gas tra FAST e SLOW.

4b. MODELLO SEMOVENTE—Spostare in avanti la leva di comando della trasmissione (verso il motore) (Fig 3) e premere la sbarra di comando finché non tocca l'impugnatura. Tirare il cavo di avviamento finché non si innesta, quindi tirarlo con forza per avviare il motore. Abbassare a metà la sbarra di comando e spostare indietro la leva di

comando della trasmissione verso l'operatore (Fig 4). Premere lentamente la sbarra di comando contro l'impugnatura per innestare il meccanismo

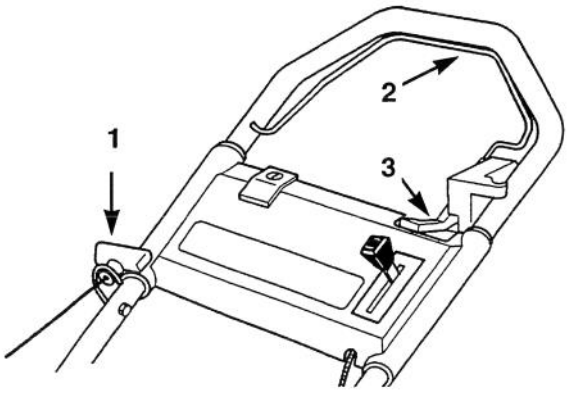


**Fig. 3**

**Modello semovente**

1. Pulsante di avviamento
2. Sbarra di arresto del motore
3. Leva di comando della trasmissione

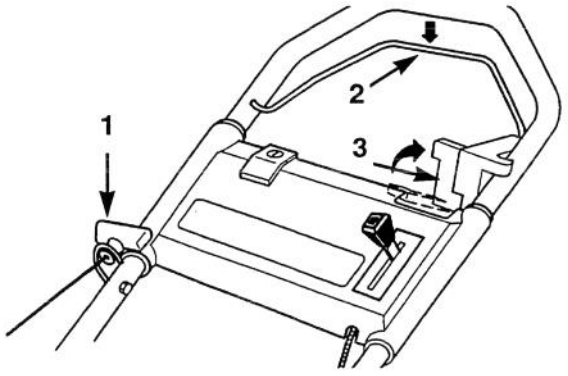


**Fig. 4**

**Modello semovente**

1. Pulsante di avviamento
2. Sbarra di arresto del motore
3. Leva di comando della trasmissione

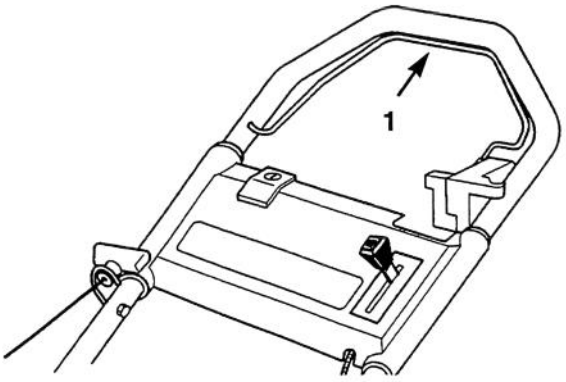


**Fig. 5**

**Modello semovente**

1. Sbarra di arresto del motore

di trasmissione (Fig 5). Regolare il gas tra FAST e SLOW.

5. ARRESTO—Rilasciare la sbarra di comando e rimanere dietro l'impugnatura fin quando motore e lama si arrestano. Con il modello semovente spostare in avanti la leva di comando della trasmissione (verso il motore). Togliere il cappellotto dalla candela durante le pause di utilizzo e quando il tosaerba viene lasciato incustodito.

6. VELOCITÀ/AUTOPROPULSIONE

   (Solo modello semovente)—Il tosaerba è provvisto di una sola velocità. Quando la sbarra di comando viene premuta contro l'impugnatura il tosaerba si sposta alla massima velocità.

# MESSA A PUNTO DEL CAVO DEL FRENO

Quando viene montato un nuovo cavo per il freno della lama è necessario effettuarne la messa a punto.

1. Arrestare il motore e togliere il cappellotto dalla candela.

2. VERIFICARE LA MESSA A PUNTO - Spostare la sbarra di comando verso l'impugnatura fin quando il cavo è teso. La distanza tra la leva del freno e l'impugnatura deve essere di 3⁄32"– 1⁄8" (2,4mm–3,2mm). Per la messa a punto si rimanda al punto 3.

3. Allentare il dado della staffa del cavo. Inserire un oggetto dello spessore di 3⁄32"– 1⁄8" (2,4mm–3,2mm) tra la leva del freno e l'impugnatura.

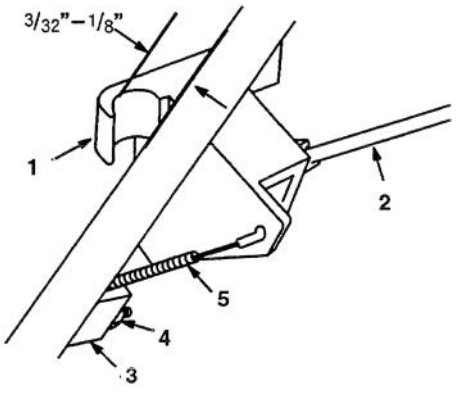


**Fig. 6**

**Solo modello semovente**

1. Leva del freno
2. Sbarra di comando
3. Staffa del cavo
4. Dado
5. Canaletta del cavo

Premere sulla canaletta fin quando il cavo è completamente teso, quindi serrare il dado.

# PULIZIA DELLA CARCASSA DEL TOSAERBA

## SOTTO LA CARCASSA

Al fine di ottenere prestazioni ottimali è importante mantenere pulito il tosaerba sotto la carcassa. Si raccomanda di togliere sempre i frammenti dai bordi di protezione.

### Lavaggio

Dopo l'uso attenersi alla seguente procedura per togliere i frammenti da sotto la carcassa del tosaerba mediante lavaggio.

1. Mettere il tosaerba su un piano orizzontale di cemento o asfalto, accanto a una sistola da giardino.
2. Avviare il motore.
3. Innestare la lama.
4. Tenendo la sistola all'altezza dell'impugnatura dirigere il getto d'acqua a terra proprio davanti alla ruota posteriore destra. Mentre gira, la lama attira l'acqua sotto la carcassa e lava via i ritagli d'erba. Lasciare scorrere l'acqua per alcuni minuti oppure fin quando non escono più ritagli d'erba.

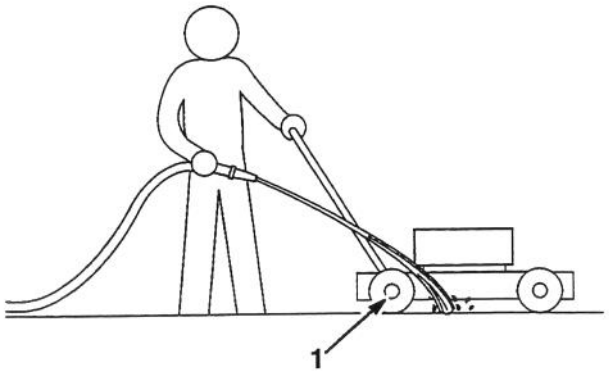


**Fig. 7**

1. Ruota posteriore destra

5. Disinnestare la lama.
6. Chiudere il rubinetto della sistola da giardino.
7. Avviare di nuovo il tosaerba e lasciarlo in moto per alcuni minuti perché i componenti si asciughino. Mentre il motore gira, innestare e disinnestare più volte i microinterruttori di sicurezza e la trasmissione per asciugarli.

# SOSTITUZIONE DEL FUSIBILE

Il circuito di ricarica del sistema elettrico è protetto da un fusibile. Se le batterie non restano cariche, il fusibile può saltare. Usare un fusibile AGC-5 da 5 ampere.

1. Spingere l'una contro l'altra le due sezioni del portafusibile. Ruotare il cappuccio del portafusibile per aprire il portafusibile (Fig. 8).

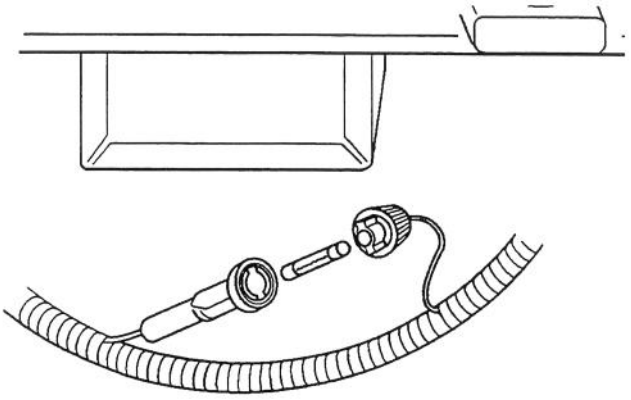

**Fig. 8**

1. Cappuccio del portafusibile
2. Fondo del portafusibile
3. Fusibile
4. Linguetta (2)

2. Estrarre il fusibile e gettarlo.
3. Installare il nuovo fusibile.
4. Allineare le linguette situate sul cappuccio del portafusibile con il fondo di questo e spingere le sezioni del portafusibile l'una contro l'altra. Avvitare il cappuccio per chiudere il portafusibile.

FORM NO. 3316-820 SP Rev. A

TORO

MODELO No. 20922BC—4900001 y siguientes
MODELO No. 20928BC—4900001 y siguientes

**APÈNDICE por 3317-211 y 3316-552**

# ENSACADORA TRASERA 48 CM SP

## Seguridad

1. Reparar o reemplazar las piezas dañadas, incluyendo los rótulos. Comprobar todos los dispositivos de seguridad antes de cada uso.

2. El motor, la cuchilla y el mecanismo de tracción (modelo autopropulsado) están diseñados para parar cuando se suelta la barra de control de detención del motor. Asegúrese de que la barra de control de detención del motor y el freno funcionen debidamente antes de cada uso de la segadora.

## Montaje del cable del arrancador

1. Tirar del cable del arrancador a través de la guía del mismo en el mango. Para hacer que el cable se enrosque mejor, apretar la barra de control sobre el mango para soltar el freno de la cuchilla.

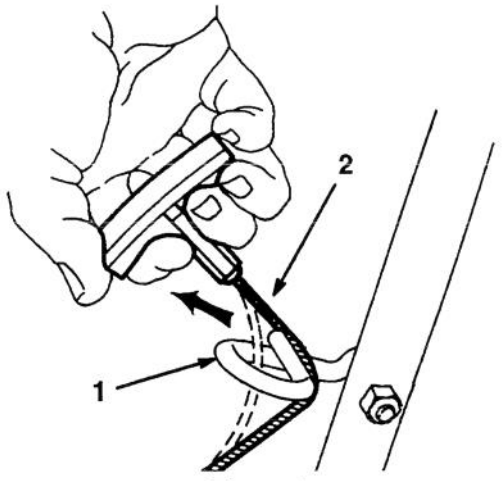


**Figura 1**

1. Guía del cable
2. Cable del arrancador

## Arranque, paro y autopropulsión
### (modelo autopropulsado solamente)

1. MANDOS—El mando de tracción (modelo autopropulsado), regulador de admisión, barra de control de detención del motor y el arrancador con la punta de los dedos están en el mango (Figuras 2).

2. Empujar el cable de la bujía en la misma.

3. ARRANQUE—Mover el regulador a la posición FAST (RAPIDO). Al arrancar el motor en frío, pulse el cebador tres veces antes de arrancar (delantera del motor)

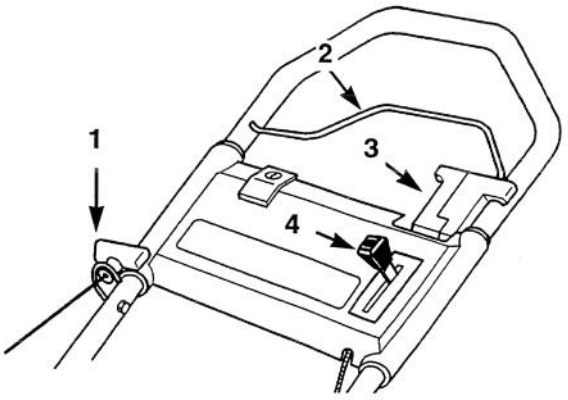


**Figura 2**
**Modelo autopropulsado**

1. Arrancador punta dedos
2. Palanca mando tracción
3. Barra control detención motor
4. Regulador admisión

4a. MODELO EMPUJADO A MANO—Apretar la barra de control hasta que toque el mango. Tirar del arrancador de retroceso hasta que se enganche; tirar entonces fuertemente para arrancar el motor. Cuando arranque el motor, ajustar el regulador según se desee entre FAST (RAPIDO) y SLOW (DESPACIO).

4b. MODELO AUTOPROPULSADO—Mover la palanca de mando de tracción adelante (hacia el motor) (Figura 3) y apretar la barra de control hasta que toque el mango. Tirar del arrancador de retroceso hasta que se enganche; tirar entonces fuertemente para arrancar el motor. Bajar la palanca de mando a medio camino y mover la palanca de mando de tracción hacia atrás (hacia el operador)

(Figura 4). Apretar lentamente la barra de control contra el mango para embragar el mecanismo de tracción (Figura 5). Ajustar el regulador como se desee entre FAST y SLOW.

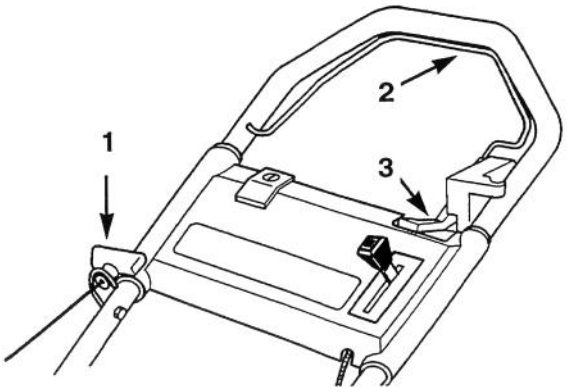


**Figura 3**

**Modelo autopropulsado**

1. Arrancador punta dedos
2. Palanca mando tracción
3. Barra control detención motor

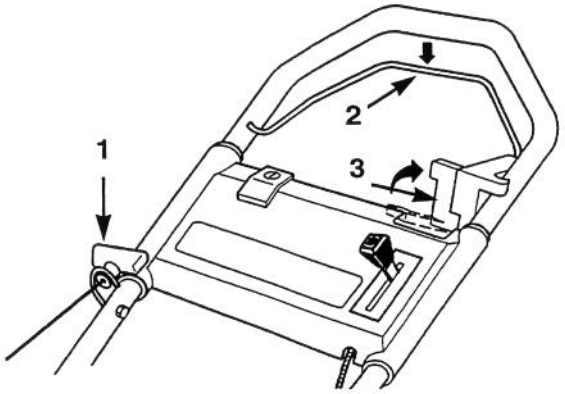


**Figura 4**

**Modelo autopropulsado**

1. Arrancador punta dedos
2. Palanca mando tracción
3. Barra control detención motor

5. PARO—Soltar la barra de control y permanecer detrás del mango hasta que se paren el motor y la cuchilla. Para el modelo autopropulsado, mover la palanca de mando de tracción adelante (hacia el motor). Sacar el cable de la bujía si la segadora va a estar inatendida o sin utilizar.

6. VELOCIDAD RESPECTO A TIERRA/OPERACION AUTOPROPULSADA

   (modelos autopropulsados solamente) - El cortacéspedes está equipado con una sola velocidad respecto a tierra. Cuando la barra de control está apretada contra el mango, el cortacéspedes se autopropulsará a máxima velocidad respecto a tierra.

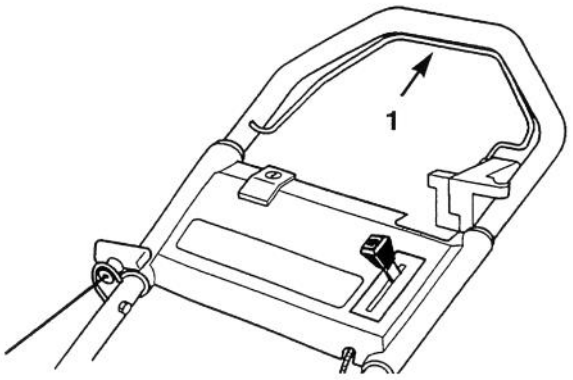


**Figure 5**

**Modelo autopropulsado**

1. Palanca mando tracción

# AJUSTE DEL CABLE DEL FRENO

Siempre que se monte un nuevo cable del freno de cuchilla, se necesita ajustar.

1. Parar el motor. Sacar el cable de la bujía.

2. COMPROBAR EL AJUSTE—Mover la barra de control hacia el mango hasta eliminar el aflojamiento en el cable. El espacio entre la palanca del freno y el mango debe ser de 3⁄32"– 1⁄8 (2,4–3,2 mm) pulgada. Ver el paso 3 para el ajuste.

3. COMPROBAR EL CONDUCTO DE CABLE—Aflojar la tuerca del soporte de cable. Insertar un objeto de 3⁄32"– 1⁄8" (2,4–3,2mm) pulgada entre la palanca del freno y el mango. Tirar del conducto de cable hasta eliminar la flojedad del hilo. A continuación, apretar la tuerca.

# LIMPIEZA DEL CARTER DEL CORTACESPEDES

## PARTE INFERIOR DEL CARTER DEL CORTACESPEDES

Para asegurar un mejor rendimiento, mantener limpia la parte inferior del cárter de la segadora. Tener especial cuidado de quitar los desechos de los niveladores.

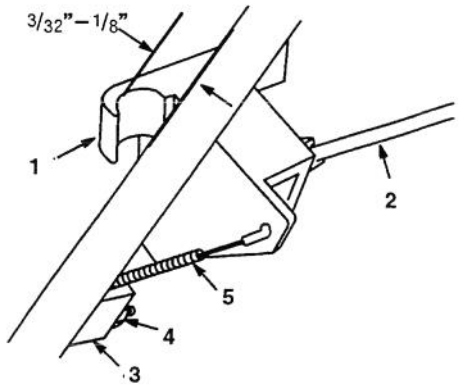


**Figura 6**

**Modelo autopropulsado solamente**

1. Palanca del freno
2. Barra de control
3. Soporte de cable
4. Tuerca
5. Conducto de cable

## Método de lavado

Después de cada uso, seguir este procedimiento para lavar el desecho de la parte inferior del cárter del cortacéspedes.

1. Colocar el cortacéspedes sobre una superficie plana, de cemento o asfalto cerca de una manguera de jardín.

2. Arrancar el motor.

3. Embragar la cuchilla.

4. Mantener la manguera de jardín funcionando a nivel del mango y dirigir el agua para que corra en el suelo justo enfrente del neumático posterior derecho. La cuchilla giratoria extraerá el agua debajo del cárter y limpiará los recortes. Dejar que corra el agua durante unos minutos o hasta que no se vean recortes lavados de la parte inferior del cárter.

5. Desembragar la cuchilla.

6. Cerrar la manguera de jardín.

7. Volver a arrancar el cortacéspedes y dejarlo funcionar durante unos minutos para secar la humedad del mismo y sus componentes. Mientras funciona el motor, embragar y desembragar el sistema de seguridad y el mecanismo de tracción varias veces para secarlos.

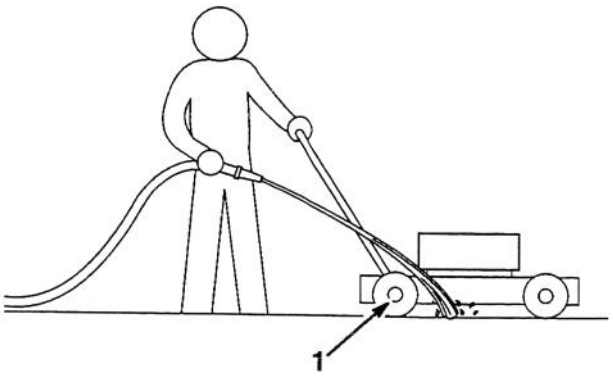


**Figura 7**

1. Rueda trasera derecha

# CAMBIO DEL FUSIBLE

El circuito de carga del sistema eléctrico está protegido por un fusible. Si la batería no se mantiene cargada, es posible que se haya fundido el fusible. Use un fusible AGC-5 de 5 amperios.

1. Empuje las dos secciones del portafusible, juntándolas. Gire la tapa del portafusible para abrirlo (Fig. 8).

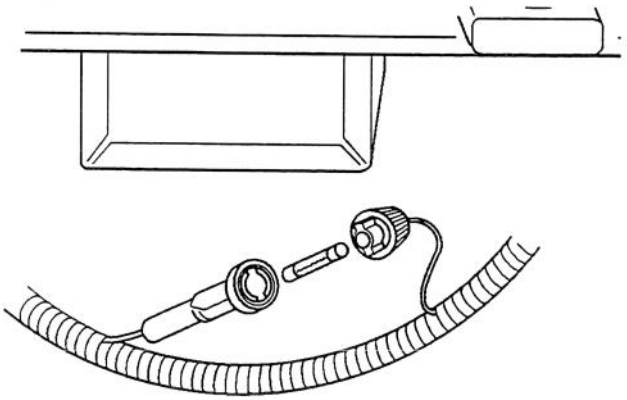

**Figura 8**

1. Tapa del portafusible
2. Fondo del portafusible
3. Fusible
4. Lengüeta (2)

2. Saque el fusible y deséchelo.

3. Instale el fusible nuevo.

4. Alinee las lengüetas sobre la tapa del portafusible con el fondo del portafusible y empuje las dos secciones, juntándolas. Gire la tapa del portafusible para cerrarlo.

FORM NO. 3316-820 SW Rev. A

TORO®

SERIENR. 20922BC—4900001 OCH HÖGRE
SERIENR. 20928BC—4900001 OCH HÖGRE

**TILLÄGE till 3317-211 och 3316-552**

# 48 CM SP REAR BAGGER

## Säkerhet

1. Reparera eller byt skadade delar och dekaler. Kontrollera alla säkerhetsanordningar före varje klippning.

2. Motorn, kniven och maskindrivningen (självgående modell) är så konstruerade att de stannar när motorns stoppreglagestång slä pps. Se till att stoppreglagestången och bromsen fungerar ordentligt varje gång innan klipparen används.

## Montering av startsnöre

1. Dra start snöret genom snörföringen på handtaget. Snöret går lättare att vira runt om man trycker på stoppreglagestången på handtaget för att frigöra knivbromsen.

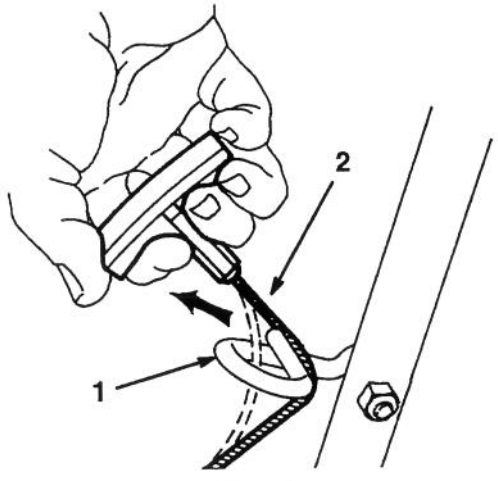


**Figur 1**

1. Snörföring
2. Startsnöre

## Start, stopp och självgående (endast självgående modell)

1. REGLAGE. Drivreglage (självgående modell), gasreglage, stoppreglagestång and fingertoppsstart finns på handtaget (Figur 2).

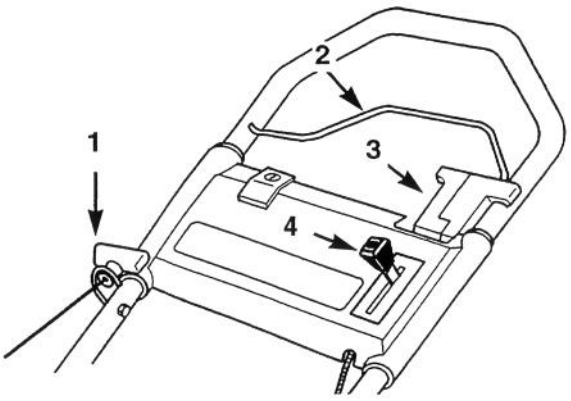


**Figur 2**
**Självgående modell**

1. Fingertoppstart
2. Stoppreglagestång
3. Drivreglagespak
4. Gasreglage

2. Skjut på tändstiftskabeln på tändstiftet.

3. START. Flytta gasreglaget till FAST läge. När en kall motor startas, tryck tre gånger på startelementknappen innan start (motorns framsida).

**4 a.** HANDMODELL. Tryck stoppreglagestången tills den vidrör handtaget. Dra ut startsnöret tills inkoppling sker och dra sedan kra ftigt för att starta motorn. När motorn startat skall gasreglaget regleras mellan FAST och SLOW.

**4 b.** SJÄLVGÅENDE MODELL. Flytta drivreglagespaken framåt (mot motorn) (Figur 3) och tryck stoppreglagestången tills den vidrör handtaget. D ra ut startsnöret tills inkoppling sker och dra sedan kraftigt för att starta motorn. Sänk stoppreglagestången halvvägs och flytta g asreglagespaken bakåt (mot dig) (Figur 4). Tryck sakta stoppreglagestången mot handtaget för att koppla in drivningen (Figur 5). Reglera gaspådraget så mycket som behövs mellan FAST och SLOW.

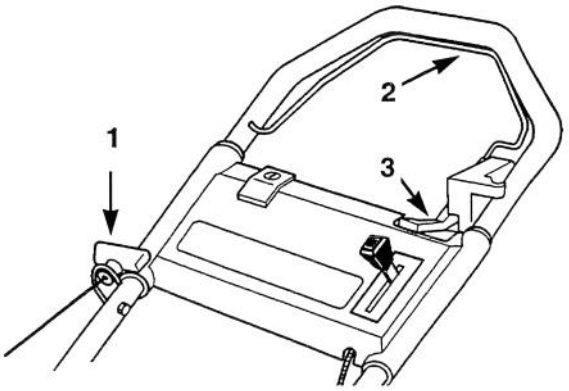


**Figur 3**

**Självgående modell**

1. Fingertoppstart
2. Stoppreglagestång
3. Drivreglagespak

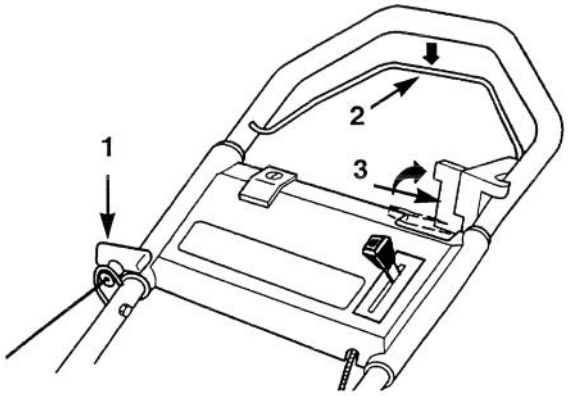


**Figur 4**

**Självgående modell**

1. Fingertoppstart
2. Stoppreglagestång
3. Drivreglagespak

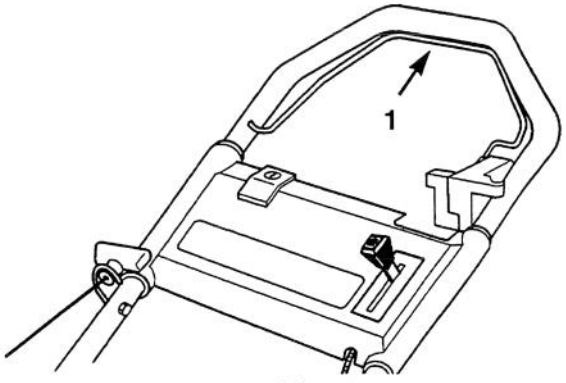


**Figur 5**

**Självgående modell**

1. Stoppreglagestång

5. STOPP. Släpp stoppreglagestången och stå bakom handtaget tills motorn och kniven stannar. På självgående modeller flytta gas reglagespaken framåt (mot motorn). Dra av tändstiftkabeln från tändstiftet om klipparen lämnas utan tillsyn eller ej skall användas.

6. HASTIGHET/SJÄLVGÅENDE

   (Endast självgående modeller). Klipparen har bara en hastighet. När man trycker stoppreglagestången hårt mot handtaget går klipparen med max hastighet.

# JUSTERING AV BROMSKABEL

När en ny knivbromskabel skall monteras behövs en justering.

1. Stanna motorn. Dra av kabeln från tändstiftet.

2. KONTROLLERA JUSTERINGEN. Flytta stoppreglagestången mot handtaget tills glappet i kabeln har försvunnit. Avståndet mellan br omsspaken och handtaget måste vara 3⁄32"– 1⁄8" (2,4 - 3,2) mm. Se punkt 3 för justering.

3. KONTROLLERA KABELHYLSAN. Lossa muttern på kabelhållaren. Placera ett föremål som är 3⁄32"– 1⁄8 " (2,4–3,2mm) stort mellan bromsspaken och ha ndtaget. Pressa ner på kabelhylsan tills allt glapp i kabeln försvunnit. Dra sedan åt muttern.

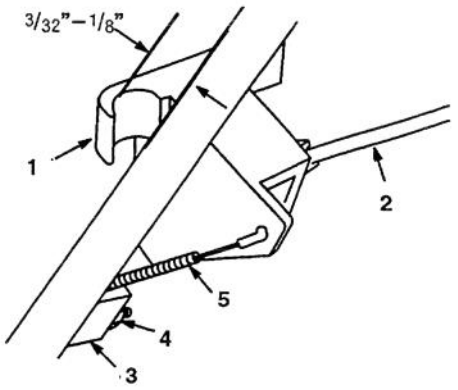


**Figur 6**

**Endast självgående modell**

1. Bromsspak
2. Stoppreglagestång
3. Kabelhållare
4. Mutter
5. Kabelhylsa

# RENGÖRING AV KLIPPARKÅPAN

## UNDERSIDAN PÅ KLIPPARKÅPAN

För att fullgott klippresultat skall uppnås skall undersidan på klipparkåpan hållas ren. Var särskilt noga med att hålla kickers fri a från smuts.

### Rengöringsmetod

Följ nedanstående anvisningar för rengöring av klipparkåpans undersida och rengör efter varje gång maskinen använts.

1. Ställ klipparen på en plan yta av betong eller asfalt i närheten av en trädgårdsslang.

2. Starta motorn.

3. Koppla in kniven.

4. Håll den sprutande trädgårdsslangen i jämnhöjd med handtaget och rikta vattnet mot marken alldeles i närheten av högra bakhj ulet. Den roterande kniven får vattnet att rinna under huset och avlägsna gräsklipp. Låt vattnet rinna några minuter eller tills det inte längre sköljs bort något gräsklipp underifrån kåpan.

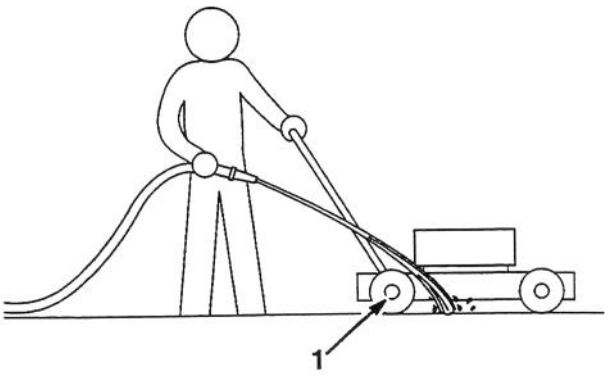


**Figur 7**

1. Höger bakhjul

5. Koppla ur kniven.

6. Stäng av trädgårdsslangen.

7. Starta klipparen igen och låt den gå några minuter. Detta så att klipparen och dess delar kan torka. När motorn går koppla i n och ur säkerhetssystemet och klippardrivningen flera gånger så att de torkar.

# BYTE AV SÄKRING

Elsystemets laddningskrets skyddas av en säkring. Om batteriet inte håller laddningen kan säkringen ha gått. Använd en 5 A säkring av typ AGC-5.

1. Tryck ihop säkringshållarens två halvor. Vrid på säkringshållarens överdel för att öppna hållaren (fig. 8).

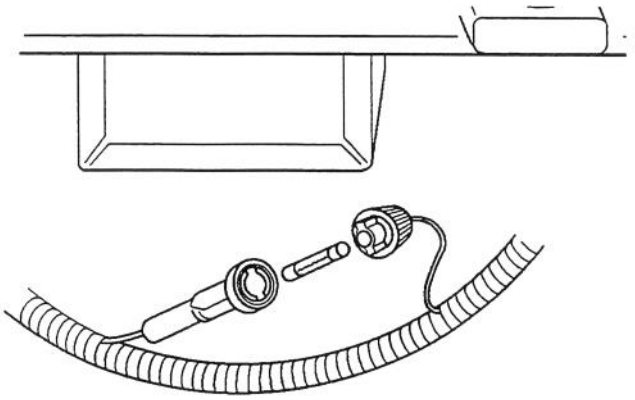

**Figur 8**

1. Säkringshållarens överdel
2. Säkringshållarens underdel
3. Säkring
4. Tunga (2)

2. Tag ur den gamla säkringen och kasta den.

3. Sätt i den nya säkringen.

4. Rikta in tungorna i säkringshållarens överdel mot säkringshållarens underdel och tryck ihop halvorna. Vrid på överdelen för att stänga hållaren.

FORM NO. 3316-820 DA Rev. A

TORO®

MODEL NR. 20922BC—4900001 og senere
MODEL NR. 20928BC—4900001 og senere

**INSTRUKTIONSBOG 3317-211 og 3316-552**

# 48 CM REAR BAGGER

## Sikkerhed

7 Reparér og udskift beskadigede dele, herunder mærkater. Hver gang inden maskinen tages i brug, skal alle sikkerhedsanordninger kontrolleres.

8. Motor, kniv og manøvredrev (selvkørende model) er konstrueret, så de standser, når motorstop-kontrolstangen slippes. Hver gang inden maskinen tages i brug, skal man sørge for, at motorstop-kontrolstangen og bremsen fungerer rigtigt.

## Montering af startsnoren

1. Træk startsnoren igennem snorestyret på håndtaget. Det er lettere at sætte snoren på, hvis der trykkes på kontrolstangen på håndtaget, så knivbremsen udløses.

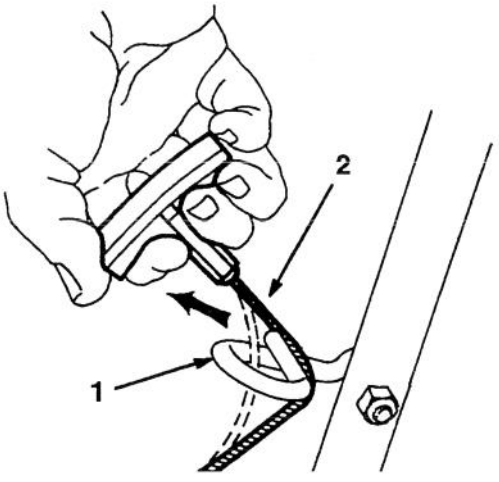


**Figur 1**

1. Snorestyr 2 Startsnor

## Start, standsning og selvkørsel
### (kun selvkørende model)

1. BETJENINGSORGANER—Manøvrekontrol (selvkørende model), gashåndtag, motorstop-kontrolstang og fingerspidsstarter sidder på håndtaget (figur 2).

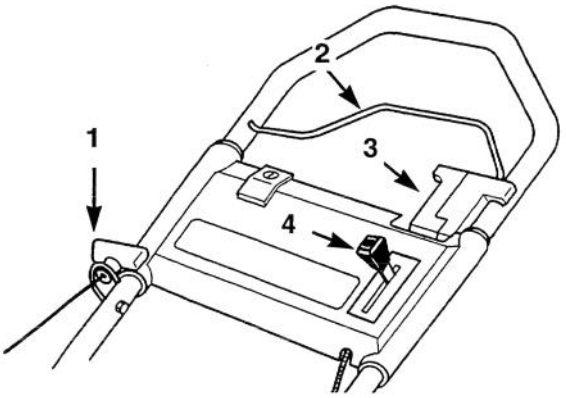


**Figur 2**

**Selvkørende model**

1. Fingerspidsstarter 3. Manøvrekontrolstang
2. Motorstop-kontrolstang 4. Gashåndtag

2. Sæt tændrørsledningen på tændrøret.

3. START—Sæt håndtaget på HURTIGT. Ved koldstart af motoren tryk tre gange på spædeknappen inden start (foran på motoren)

4. MODEL MED GÅENDE FØRER—Tryk på kontrolstangen, indtil den er i kontakt med håndtaget. Træk startsnoren ud, indtil der er positiv indkobling; træk så hårdt i snoren for at starte motoren. Når motoren starter, reguleres gashåndtaget efter behov mellem HURTIGT og LANGSOMT.

4b SELVKØRENDE MODEL—Manøvrekontrolstangen føres fremad (imod motoren) (Figur 3) og der trykkes på kontrolstangen, indtil den er i kontakt med håndtaget. Træk startsnoren ud, indtil der er positiv indkobling; træk så hårdt i snoren for at starte motoren. Sænk kontrolstangen halvt ned og

før manøvrekontrolstangen bagud (imod føreren) (Figur 4). Tryk langsomt kontrolstangen ind imod håndtaget for at tilkoble manøvremekanismen (Figur 5). Gashåndtaget reguleres efter behov mellem HURTIGT og LANGSOMT.

5. STANDSNING—Slip kontrolstangen og forbliv bag håndtaget, indtil motoren og kniven standser. På den selvkørende model skal manøvrekontrolstangen føres fremad (imod motoren). Hvis maskinen efterlades uden opsyn eller ikke anvendes, skal ledningen trækkes af tændrøret.

6. KØREHASTIGHED/SELVKØRSEL

(kun selvkørende modeller)—Maskinen har kun én kørehastighed. Når kontrolstangen er helt ind imod

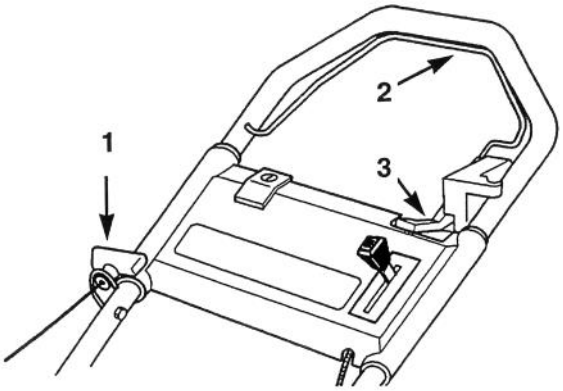


**Figur 3**

**Selvkørende model**

1. Fingerspidsstarter
2. Motorstop-kontrolstang
3. Manøvrekontrolstang

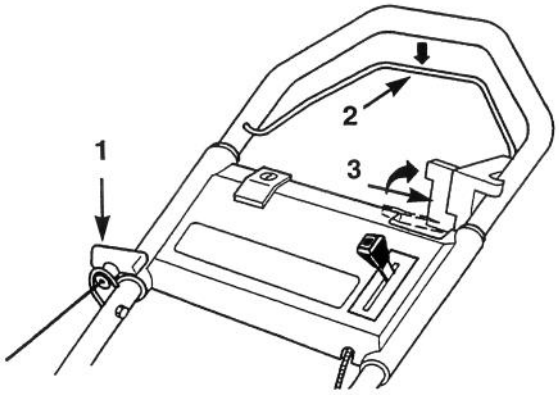


**Figur 4**

**Selvkørende model**

1. Fingerspidsstarter
2. Motorstop-kontrolstang
3. Manøvrekontrolstang

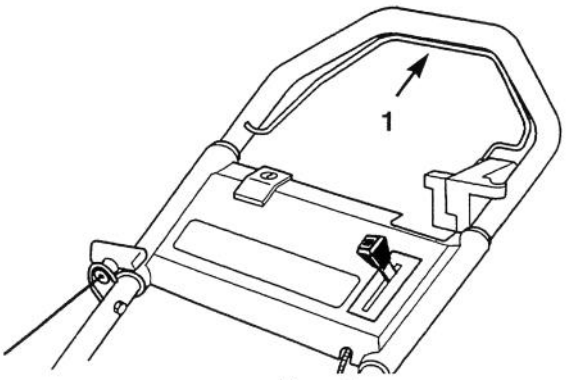


**Figur 5**

**Selvkørende model**

1. Motorstop-kontrolstang

håndtaget, vil maskinen køre med maksimal kørehastighed.

## JUSTERING AF BREMSEKABLET

Når der monteres et nyt kabel for knivbremsen, er det nødvendigt at foretage en justering.

1. Stands motoren. Træk ledningen af tændrøret.

2. KONTROLLER JUSTERINGEN—Kontrolstangen føres imod håndtaget, indtil slækket i kablet er fjernet. Afstanden mellem bremsehåndtaget og håndtaget skal være 3⁄32"– 1⁄8" (2,4–3,2mm). Se justeringen i punkt 3.

3. KONTROLLER KABELRØRET—Løsn

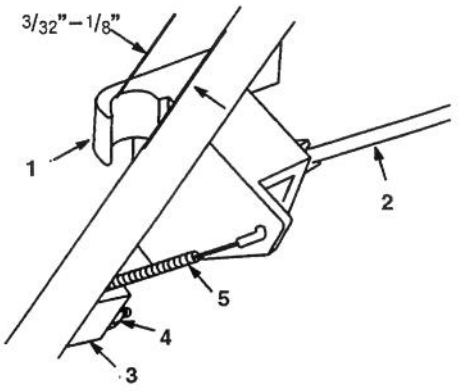


**Figur 6**

**Kun selvkørende model**

1. Bremsehåndtag
2. Kontrolstang
3. Kabelbeslag
4. Møtrik
5. Kabelrør

møtrikken på kabelbeslaget. Sæt en 3⁄32"– 1⁄8" (2,4–3,2mm) mm genstand mellem bremsehåndtaget og håndtaget. Træk ned i kabelrøret, indtil alt slæk er fjernet fra kablet. Stram så møtrikken.

# RENGØRING AF MASKINENS HUS

## UNDERSIDEN AF MASKINENS HUS

For at sikre bedst mulig ydelse skal undersiden af maskinens hus holdes ren. Vær især omhyggelig med at holde sparkepladerne frie for snavs.

### Vaskemetode

Hver gang maskinen har været i brug, skal man følge denne fremgangsmåde til at vaske snavs ud fra undersiden af maskinens hus.

1. Parkér maskinen på en plan beton- eller asfaltoverflade i nærheden af en haveslange.
2. Start motoren.
3. Tilkobl kniven.

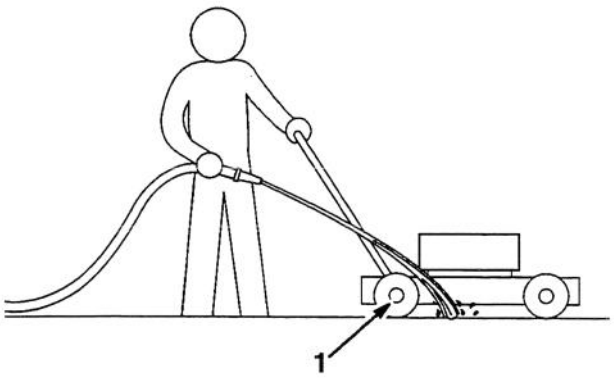


**Figur 7**

1. Højre baghjul

4. Hold haveslangen på højde med håndtaget og lad vandstrålen ramme jorden lige foran højre bagdæk. Den roterende kniv vil så suge vandet ind under huset og vaske det afklippede græs ud. Lad vandet løbe et par minutter eller indtil der ikke længere kommer afklippet græs ud fra husets underside.
5. Frakobl kniven.
6. Sluk for haveslangen.
7. Start maskinen igen og lad den gå et par minutter for at tørre fugtigheden på maskinen og dens dele. Mens motoren går, skal sikkerhedssystemet og manøvredrevet til- og frakobles flere gange for at tørre dem.

# UDSKIFNING AF SIKRING

Det elektriske systems ladekreds er beskyttet med en sikring. Hvis batteriet ikke holdes opladet, kan denne sikring smelte. Brug en 5 amp AGC-5 sikring.

1. Tryk sikringsholderens to dele sammen. Drej sikringsholderens hætte for at åbne sikringsholderen. (Fig. 8).
2. Tag sikringen ud og kassér den.
3. Sæt en ny sikring i.
4. Tapperne på sikringsholderhætten ligestilles med sikringsholderbunden og de to dele trykkes sammen. Drej hætten så sikringsholderen lukkes.

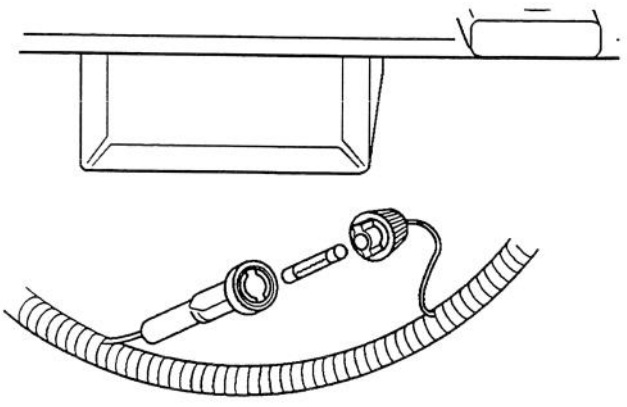

**Fig. 8**

1. Sikringsholderhætte
2. Sikringsholderbund
3. Sikring
4. Tap (2)