Form No. 3370-735 Rev A

Grammer-sæde med luftaffjedringssæt

Groundsmaster® 360-universalmaskine eller 7200-traktionsenhed

Modelnr. 30511

Monteringsvejledning

Montering

Afmontering af det eksisterende sæde

1. Parker maskinen på en plan flade, sænk skjoldet, aktiver parkeringsbremsen, og sluk motoren. Fjern nøglen fra tændingen.
2. Kobl batteriets minuskabel fra batteriet.
3. Lås sædet op, og løft det. Sørg for, at sædelåsen har grebet fat.
4. Frakobl sædets kontaktledning fra traktionsenhedens ledningsnet (Figur 1).

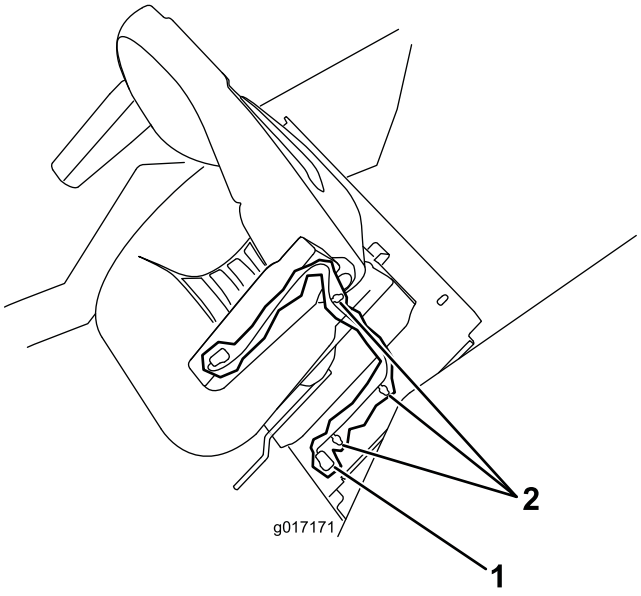

Figur 1

1. Sædets kontaktledningsstik
2. Clips til ledningsnet

5. Fjern eventuelle clips til ledningsnet eller kabelbånd, der fastgør sædets ledningsnet til sædepladen (Figur 1).
6. Fjern fastgørelsesanordningerne, der fastgør sædesoklen til sædestativerne og sædepladen. Løft sædet og sædesoklen af maskinen (Figur 2).

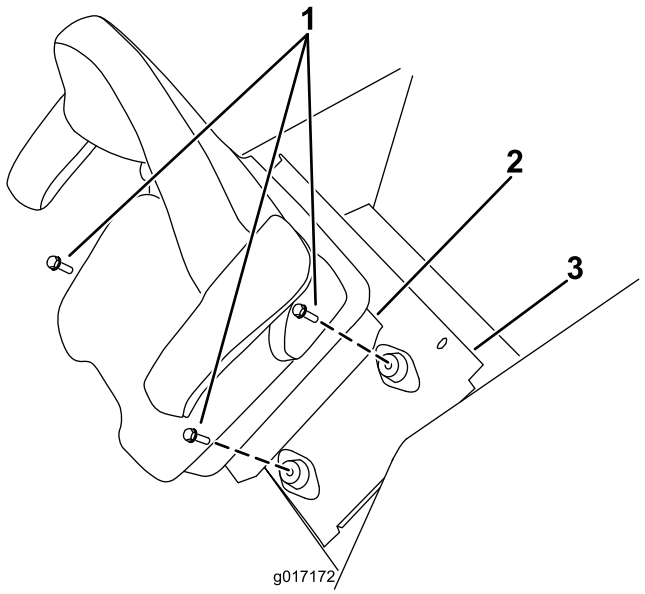

Figur 2

1. Fastgørelsesanordninger til sædesokkel
2. Sædesokkel
3. Sædeplade

7. Fjern fastgørelsesanordningerne, der fastgør sædet til sædesoklen (Figur 3). Fjern sædet.

© 2011—The Toro® Company
8111 Lyndale Avenue South
Bloomington, MN 55420

Registrer dit produkt på www.Toro.com.

Oversættelse af original (DA)
Trykt i USA.
Alle rettigheder forbeholdes

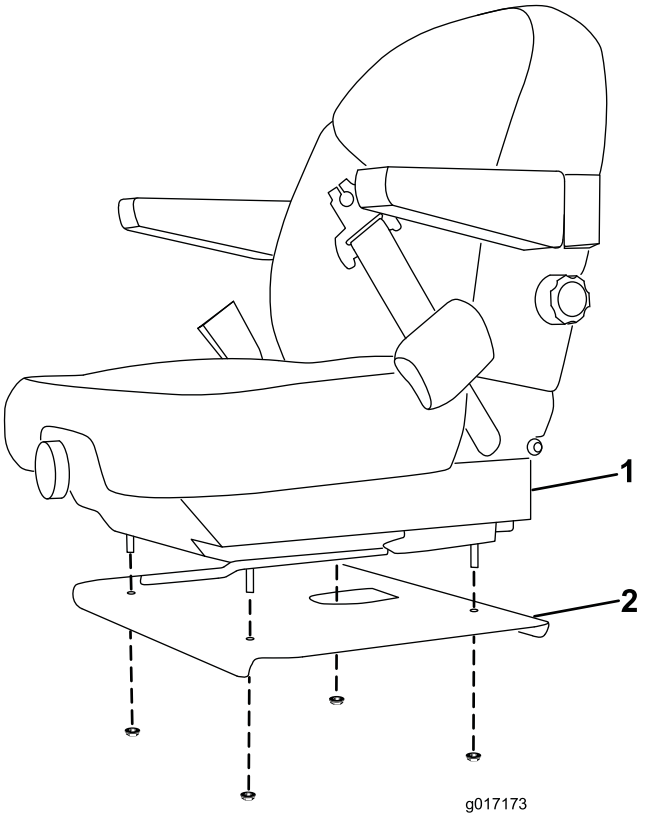

Figur 3

1. Sæde
2. Sædesokkel

Montering af sæde på en Groundsmaster 360

Bemærk: Skub sædeslæderne fremad og bagud for at få adgang til monteringshullerne til fastgørelsesanordningerne.

1. Monter bagenden af hver sædeslæde på sædesoklen med en bolt og flangemøtrik (Figur 4).

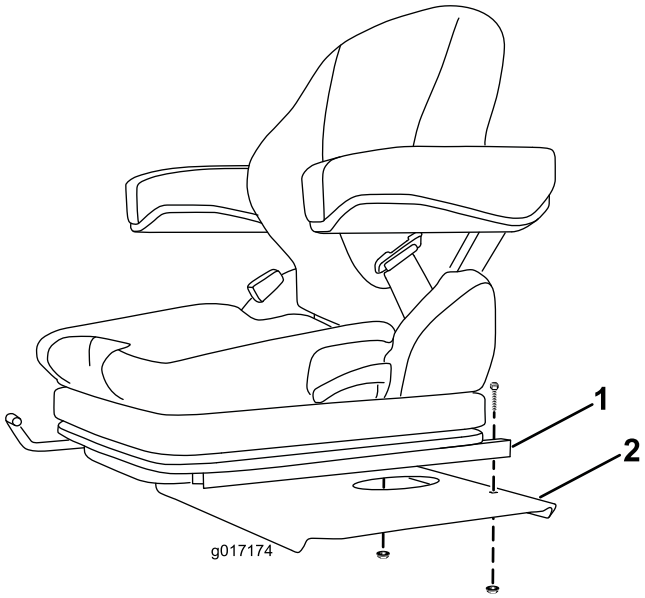

Figur 4

1. Sædeslædens bagende
2. Sædesokkel

2. Monter forenden af hver sædeslæde på sædesoklen med en bolt og flangemøtrik (Figur 5).

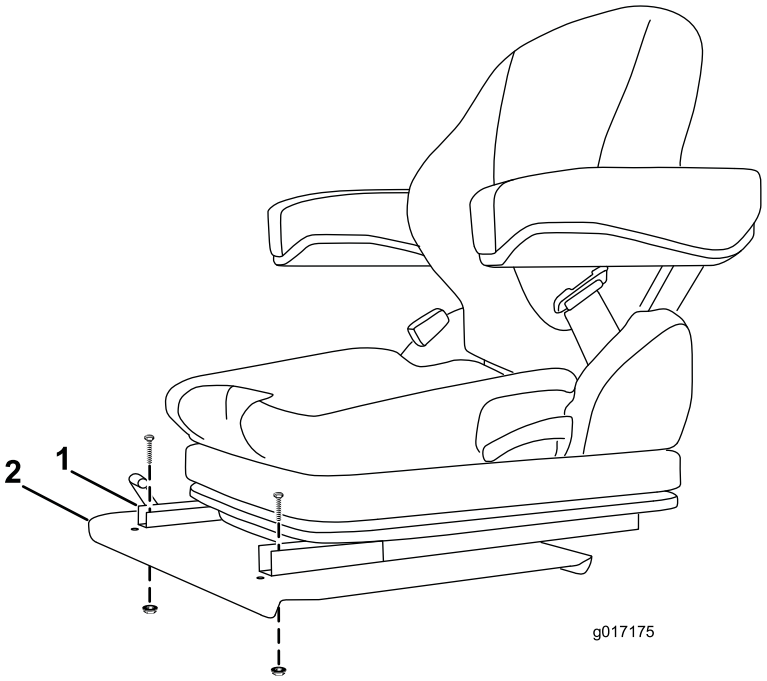

Figur 5

1. Sædeslædens forende
2. Sædesokkel

3. Tilslut det nye ledningsnet til traktionsenhedens ledningsnet (Figur 6)

   Bemærk: Før ikke ledningsnettet over skarpe kanter under montering, da det kan beskadige ledningerne.

4. Indsæt clipsene (3) til ledningsnettet i hullerne i sædepladen (Figur 6).

5. Før ledningsnettet op gennem hullerne i sædesoklen, og indsæt de resterende clips til ledningsnettet i hullerne i sædesoklen (Figur 6).

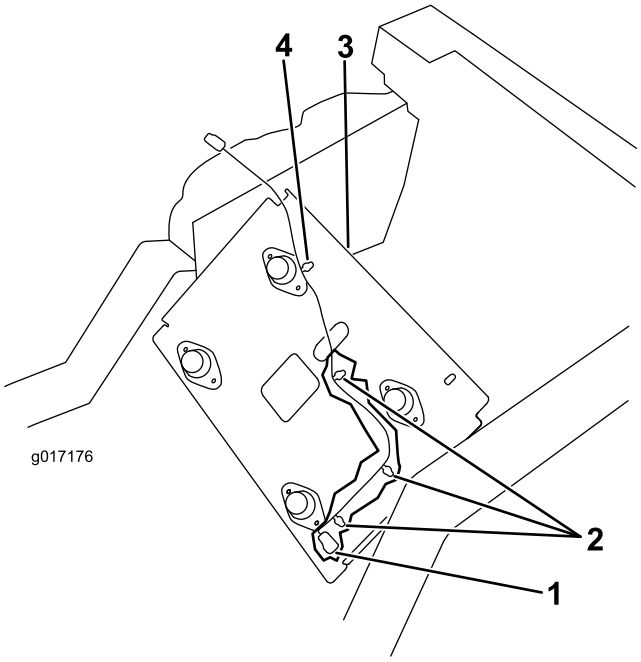

Figur 6

1. Ledningsnetstik
2. Clips til ledningsnet i sædeplade
3. Clips til ledningsnet i sædesokkel
4. Sædesokkel

6. Fastgør sædesoklen på sædestativerne og sædepladen med de tidligere fjernede fastgørelsesanordninger (Figur 7).

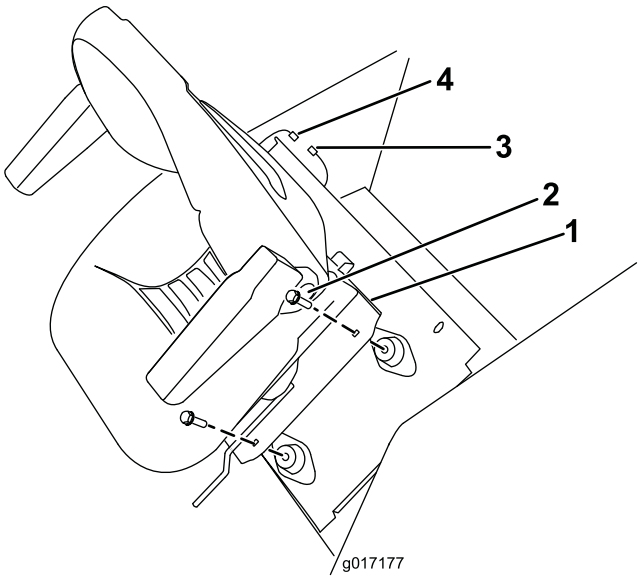

Figur 7

1. Sædesokkel
2. Monteringsanordninger
3. Ledningsnet
4. Sædets ledningsstik

7. Kobl ledningsnettet til sædets ledningsstik (Figur 7).
8. Åbn sædelåsen, og sænk sædet.
9. Slut batteriets minuskabel til batteriet.

Montering af sæde på en Groundsmaster 7200

Vigtigt: Groundsmaster 7200 skal udstyres med et hjælpemotorsæt, model 30382, til at betjene sædesættet.

Bemærk: Skub sædeslæderne fremad og bagud for at få adgang til monteringshullerne til fastgørelsesanordningerne.

1. Monter bagenden af hver sædeslæde på sædepladen med en bolt og flangemøtrik (Figur 8).

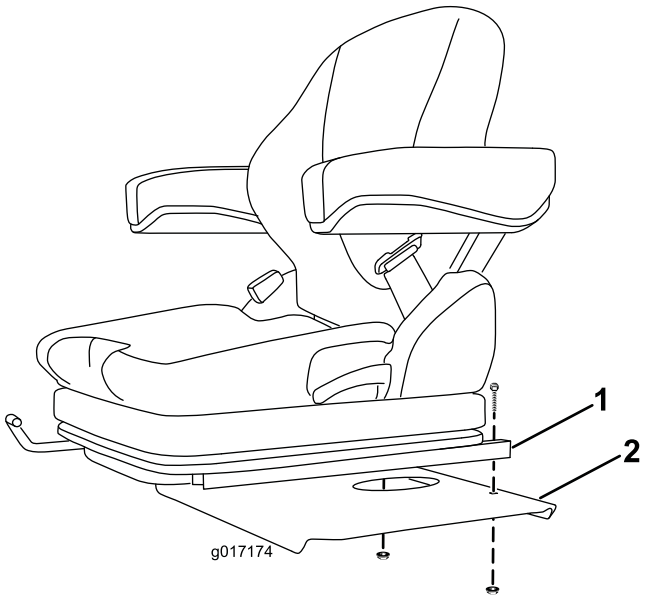

Figur 8

1. Sædeslædens bagende
2. Sædeplade

2. Monter forenden af hver sædeslæde på sædepladen med en bolt og flangemøtrik (Figur 9).

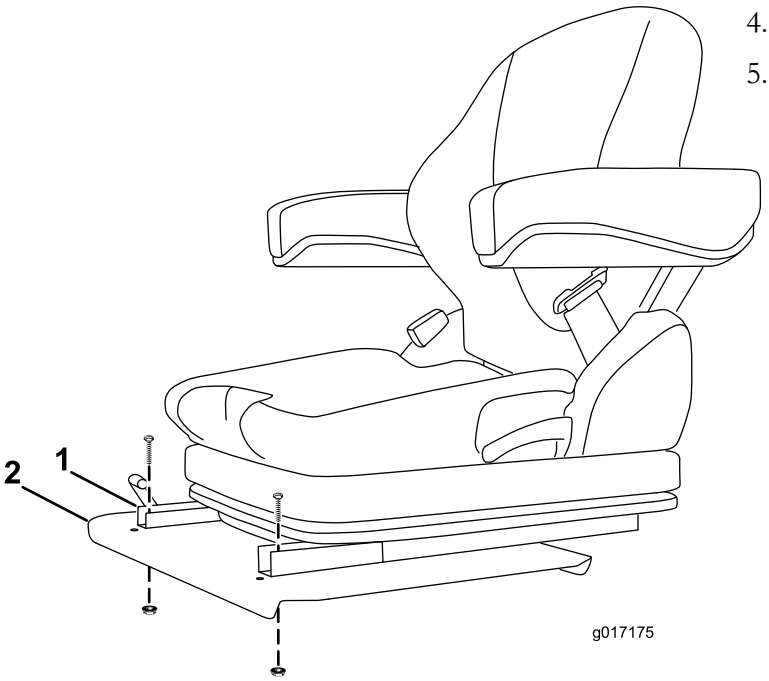

Figur 9

1. Sædeslædens forende
2. Sædeplade

3. Tilslut det nye ledningsnet som følger:
   - Tilslut ledningsnetstikket, der er mærket **Seat** (sæde) til sædets ledningsnetstik (Figur 10).
   - Tilslut ledningsnetstikket, der er mærket **Seat Switch** (sædekontakt) til traktionsenhedens ledningsnet (Figur 10).
   - Tilslut ledningsnetstikket, der er mærket **Seat Power** (strøm til sæde) (spadeterminal) til en åben terminal på hjælpemotorens sikringsblok (Figur 10). Installer 10-A-sikringen i de tilsvarende åbninger i sikringsblokken.
   - Fastgør ledningsnetstikket, der er mærket **Ground Block** (motorblok) (ringklemme) til hjælpemotorens motorblok (Figur 10).

     Vigtigt: Sørg for, at ledningsnettet er fastgjort på afstand af klempunkter eller varme, bevægelige eller skarpe genstande.

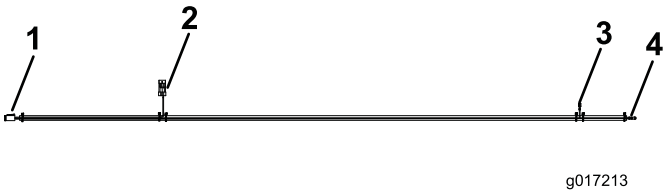

Figur 10

1. Tilslut til sæde
2. Tilslut til ledningsnet
3. Tilslut til sikringsblok
4. Tilslut til motorblok (ringklemme)

4. Åbn sædelåsen, og sænk sædet.
5. Slut batteriets minuskabel til batteriet.

Betjening

Indstilling af sædet

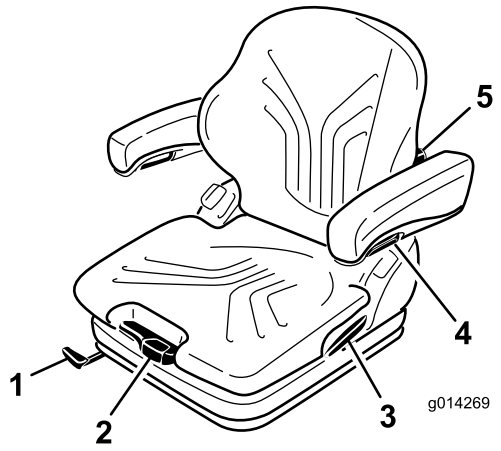

Figur 11

1. Greb til frem/tilbage-indstilling
2. Håndtag til vægtindstilling
3. Låsegreb til ryglænet
4. Justeringsknap til armlænet
5. Knap til indstilling af lændestøtte

Ændring af vægtindstillingen

Sædet kan justeres til optimal kørekomfort.

Vigtigt: For at indstille sædet efter førerens vægt skal føreren sidde i sædet, og tændingsnøglen skal være i positionen Til (On).

Sædet indstilles efter førerens vægt ved at trække eller trykke på håndtaget til vægtindstilling (Figur 11).

Førervægten er indstillet korrekt, når pilen er i det midterste gennemsigtige felt i skueruden.

Sædet kan indstilles til minimal fjederbevægelse inden for dette skuefelt.

Ved den minimale/maksimale vægtindstillingsgrænse er der en hørbar lyd, når det øverste og nederste endestop nås.

Vigtigt: For at undgå personskade på operatøren og/eller beskadigelse af maskinen skal indstillingen af førerens vægt og sædet kontrolleres og justeres før betjening af maskinen.

Bemærk: For ikke at beskadige kompressoren ved vægtindstillingen må den højst betjenes i 1 minut ad gangen.

Ændring af sædeindstillingen

Sædet kan flyttes frem og tilbage. Anbring sædet i den stilling, hvor du har den bedste kontrol over maskinen og sidder mest behageligt.

1. Sædet kan justeres ved at hæve håndtaget og udløse sædet (Figur 11).
2. Skub sædet til den ønskede position, og slip håndtaget igen for at fastlåse sædet i positionen.
3. Kontroller, at sædet er låst fast ved at forsøge at flytte det frem og tilbage.

   Bemærk: Låsehåndtaget må ikke betjenes, mens maskinen er i drift.

Indstilling af lændestøtten

Lændestøtten giver både bedre siddekomfort og føreren bedre arbejdsbetingelser.

Sæderyglænet kan indstilles, så det giver netop den ønskede lændestøtte.

Når justeringsknappen drejes opad, indstilles rundingen øverst på ryglænshynden. Når justeringsknappen drejes nedad, indstilles rundingen nederst på ryglænshynden (Figur 11).

0 = ingen runding

1 = maks. runding øverst

2 = maks. runding nederst

Indstilling af armlænene

Armlænene kan vippes bagud, hvis det ønskes, og højden kan indstilles individuelt.

Armlænshøjden indstilles ved at afmontere den runde hætte (Figur 11) fra betrækket, løsne sekskantmøtrikken (13 mm) og indstille armlænene som ønsket, hvorefter møtrikken spændes igen. Sæt hætten på møtrikken igen.

⚠ ADVARSEL

Monter ikke armlænet i den laveste position, da sikkerhedsselerullen i så fald måske ikke vil fungere rigtigt.

Indstilling af armlænenes vinkel

Armlænenes vinkel kan indstilles for optimal kørekomfort.

Drej justeringsknappen for at indstille armlænenes vinkel (Figur 11).

Når knappen drejes udad (+), hæves armlænet fortil, og når knappen drejes indad (-), sænkes det.

Indstilling af ryglænspositionen

Ryglænet kan indstilles for bedre kørekomfort. Sæt ryglænet i den mest komfortable position.

Træk låsegrebet op for at udløse ryglænslåsen (Figur 11). Ved udløsning af ryglænslåsen må der ikke presses mod ryglænet.

Det kan flyttes til den ønskede position ved at trykke og slippe forrest eller bagest på sædet. Slip derefter låsegrebet for at fastlåse ryglænet.

Bemærk: Når ryglænet er fastlåst, skal det ikke kunne flyttes ud af positionen.

Bemærkninger:



Count on it.