Form No. 3370-736 Rev A

Grammer-Sitz mit Luftfederung

Groundsmaster®-360-Mehrzweckmaschine oder 7200-Zugmaschine

Modellnr. 30511

Installationsanweisungen

Installation

Entfernen des vorhandenen Sitzes

1. Stellen Sie die Maschine auf einer ebene Fläche ab, senken Sie das Mähwerk ab, aktivieren die Feststellbremse und stellen den Motor ab. Ziehen Sie den Zündschlüssel ab.
2. Klemmen Sie das Minuskabel vom Batteriepol ab.
3. Entriegeln und klappen Sie den Sitz hoch. Stellen Sie sicher, dass der Sitzriegel eingerastet ist.
4. Schließen Sie das Sitzschalterkabel vom Kabelbaum der Zugmaschine ab (Bild 1).

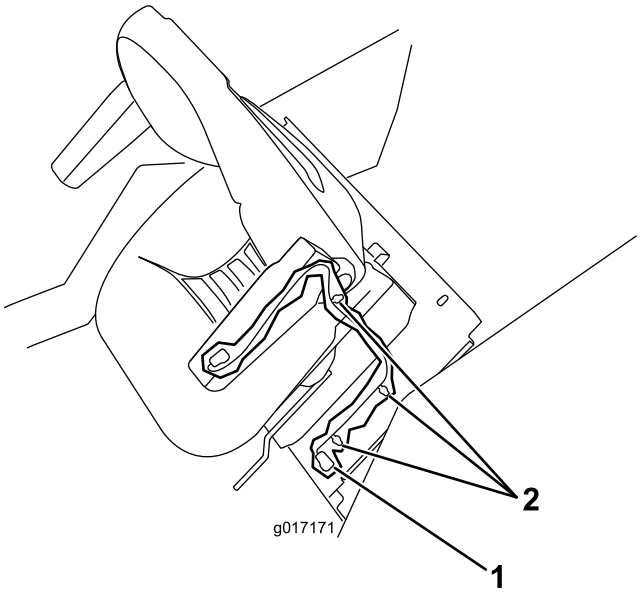

Bild 1

1. Sitzschalter-Kabelanschluss
2. Kabelbaumclips

5. Entfernen Sie die Kabelbaumclips oder Kabelbinden, mit denen der Sitzkabelbaum an der Sitzplatte befestigt ist (Bild 1).
6. Entfernen Sie die Schrauben, mit denen das Sitzunterteil an den Sitzbefestigungen und der Sitzplatte befestigt ist. Heben Sie den Sitz und das Sitzunterteil von der Maschine ab (Bild 2).

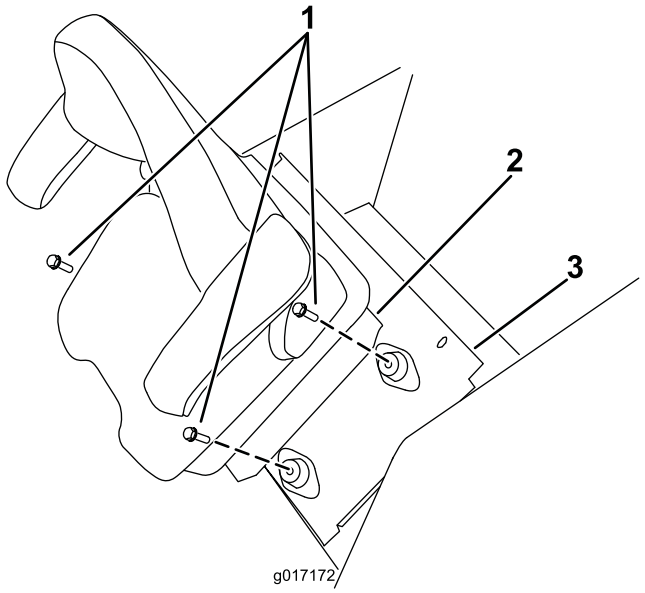

Bild 2

1. Sitzunterteilschrauben
2. Sitzunterteil
3. Sitzplatte

7. Entfernen Sie die Befestigungen, mit denen der Sitz am Sitzunterteil befestigt ist (Bild 3). Nehmen Sie den Sitz ab.

© 2011—The Toro® Company
8111 Lyndale Avenue South
Bloomington, MN 55420

Registrieren Sie Ihr Produkt unter www.Toro.com.

Originaldokuments (DE)
Druck: USA
Alle Rechte vorbehalten

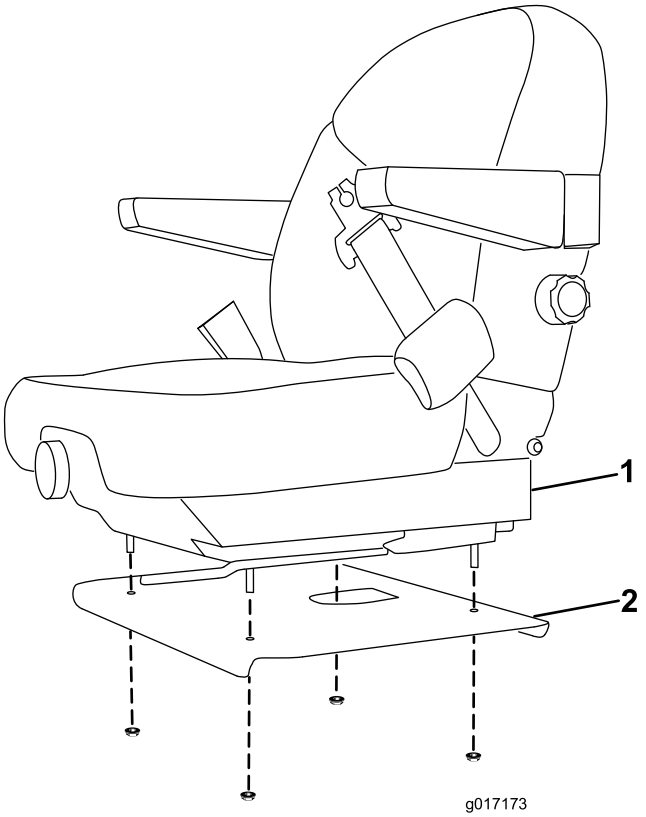

Bild 3

1. Sitz
2. Sitzunterteil

Einbauen des Sitzes am Groundsmaster 360

Hinweis: Schieben Sie die Sitzführungen nach vorne und hinten, um die Befestigungslöcher für die Schrauben zugänglich zu machen.

1. Befestigen Sie die Rückseite jeder Sitzführung mit einer Schraube und einer Bundmutter am Sitzunterteil (Bild 4).

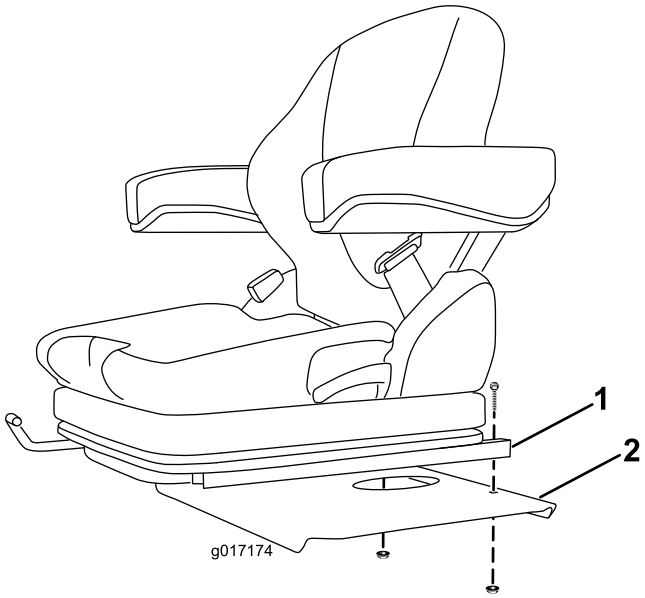

Bild 4

1. Rückseite der Sitzführung
2. Sitzunterteil

2. Befestigen Sie die Vorderseite jeder Sitzführung mit einer Schraube und einer Bundmutter am Sitzunterteil (Bild 5).

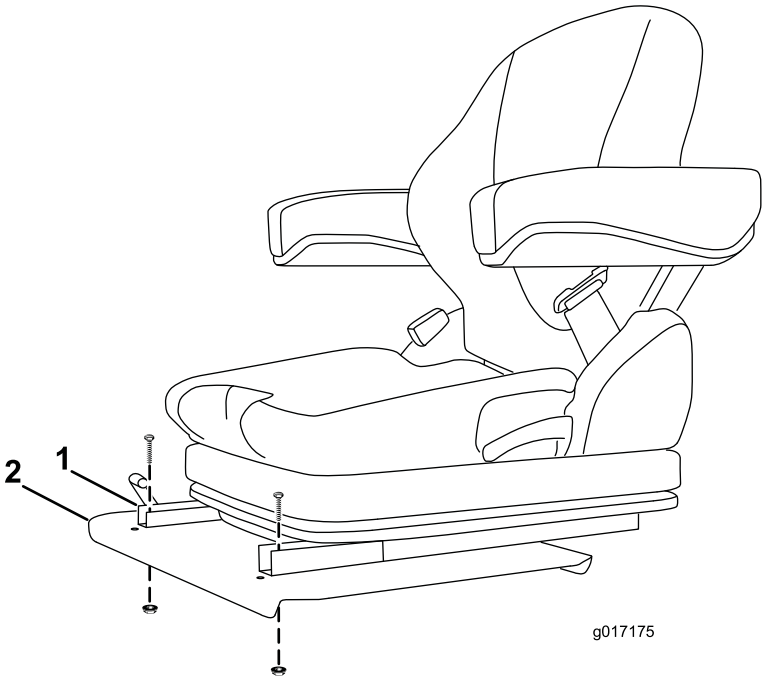

Bild 5

1. Vorderseite der Sitzführung
2. Sitzunterteil

3. Stecken Sie den neuen Kabelbaum in den Kabelbaum der Zugmaschine (Bild 6).

   Hinweis: Achten Sie beim Befestigen des Kabelbaums darauf, dass Sie ihn nicht über scharfe

Kanten ziehen, da die Drähte beschädigt werden können.

4. Setzen Sie die drei Kabelbaumclips in die Löcher in der Sitzplatte (Bild 6).
5. Verlegen Sie den Kabelbaum durch das Loch im Sitzunterteil und setzen Sie den anderen Kabelbaumclip in das Loch im Sitzunterteil ein (Bild 6).

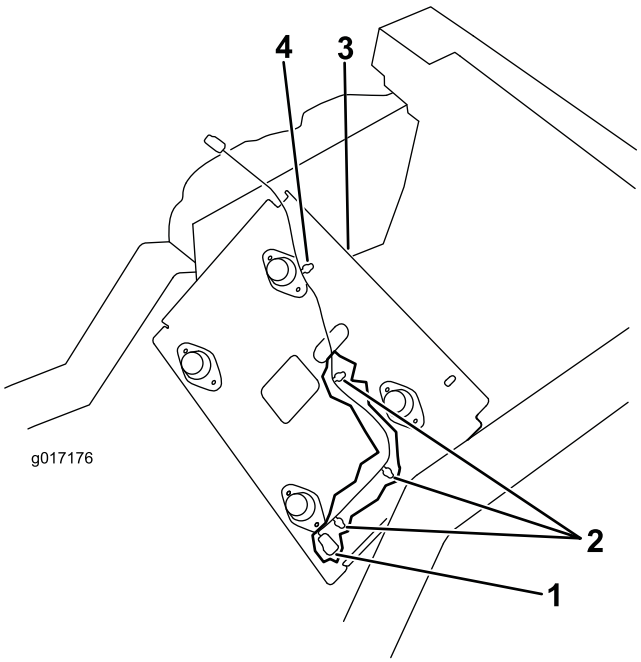

Bild 6

1. Kabelbaumanschluss
2. Kabelbaumclips in Sitzplatte
3. Kabelbaumclips im Sitzunterteil
4. Sitzunterteil

6. Befestigen Sie das Sitzunterteil mit den vorher entfernten Befestigungen an den Sitzbefestigungen und der Sitzplatte (Bild 7).

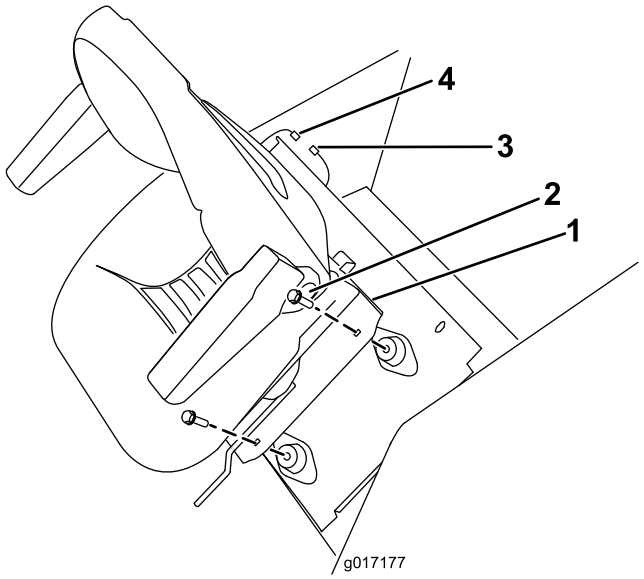

Bild 7

1. Sitzunterteil
2. Befestigungen
3. Kabelbaum
4. Sitzkabelanschluss

7. Schließen Sie den Sitzkabelanschluss am Kabelbaum an (Bild 7).
8. Lösen Sie den Sitzriegel und klappen den Sitz herunter.
9. Schließen Sie das Minuskabel an die Batterie an.

Einbauen des Sitzes am Groundsmaster 7200

Wichtig: Der Groundsmaster 7200 muss für den Sitz mit dem Hilfsaggregat, Modell 30382 ausgerüstet sein.

Hinweis: Schieben Sie die Sitzführungen nach vorne und hinten, um die Befestigungslöcher für die Schrauben zugänglich zu machen.

1. Befestigen Sie die Rückseite jeder Sitzführung mit einer Schraube und einer Bundmutter an der Sitzplatte (Bild 8).

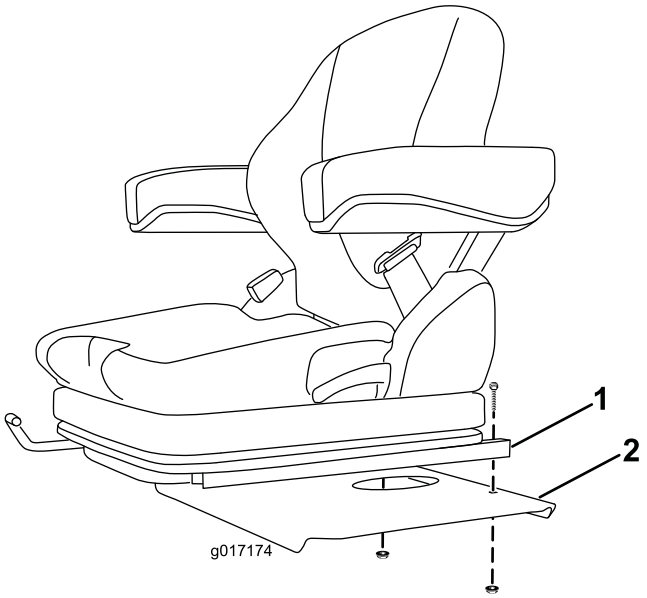

Bild 8

1. Rückseite der Sitzführung
2. Sitzplatte

2. Befestigen Sie die Vorderseite jeder Sitzführung mit einer Schraube und einer Bundmutter an der Sitzplatte (Bild 9).

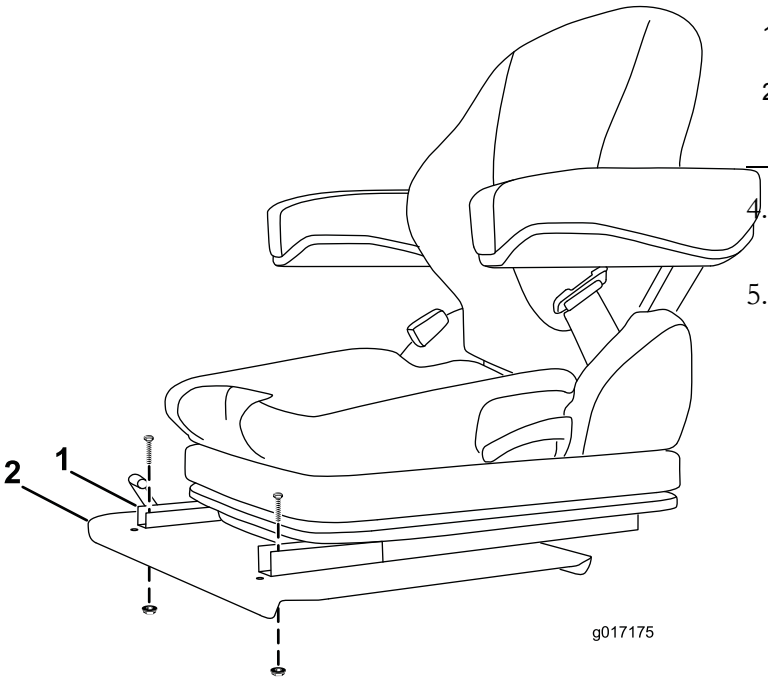

Bild 9

1. Vorderseite der Sitzführung
2. Sitzplatte

3. Schließen Sie den neuen Kabelbaum folgendermaßen an:
   - Stecken Sie den mit **Seat** beschrifteten Kabelbaumanschluss in den Kabelbaumanschluss vom Sitz (Bild 10).
   - Stecken Sie den mit **Seat Switch** beschrifteten Kabelbaumanschluss in den Kabelbaum der Zugmaschine (Bild 10).
   - Stecken Sie den mit **Seat Power** (Lüsterterminal) beschrifteten Kabelbaumanschluss in das offene Terminal am Sicherungsblock des Hilfsaggregats (Bild 10). Setzen Sie die Sicherung (10 A) in den entsprechenden Einschub am Sicherungsblock ein.
   - Schließen Sie den mit **Ground Block** (Kabelschuh) beschrifteten Kabelbaumanschluss an den Erdungsblock des Hilfsaggregats an (Bild 10).

   Wichtig: Stellen Sie sicher, dass der Kabelbaum keine Quetschstellen, heiße, sich bewegenden oder scharfen Objekte berührt.

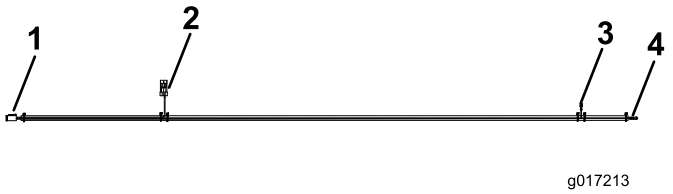

Bild 10

1. An Sitz anschließen
2. An Kabelbaum anschließen
3. An Sicherungsblock anschließen
4. An Erdungsblock (Kabelschuh) anschließen

4. Lösen Sie den Sitzriegel und klappen den Sitz herunter.
5. Schließen Sie das Minuskabel an die Batterie an.

Betrieb

Einstellen des Sitzes

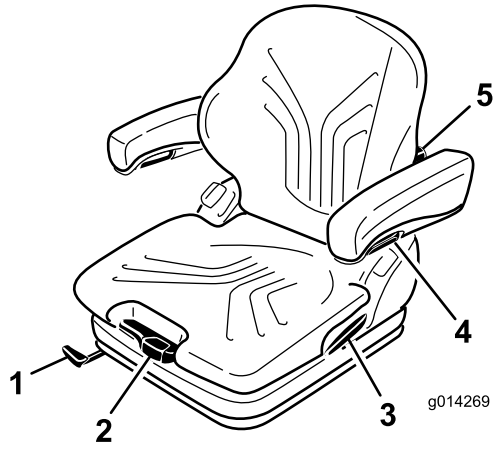

Bild 11

1. Vorwärts- / Rückwärtseinstellhebel
2. Gewichtseinstellhebel
3. Rückenlehnenarretierhebel
4. Armlehneneinstellhandrad
5. Einstellhandrad für die Lumbalstütze

Änderung der Gewichtseinstellung

Der Sitz kann zur Optimierung des Sitzkomforts verstellt werden.

Wichtig: Zur Einstellung des Sitzes an das Fahrergewicht muss der Fahrer sich hinsetzen und der Zündschlüssel auf die Ein-Stellung gestellt werden.

Der Sitz wird durch Ziehen oder Drücken des Gewichtseinstellhebels dem Fahrergewicht angepasst (Bild 11).

Das Fahrergewicht ist richtig eingestellt, wenn sich der Pfeil in der Mitte des Toleranzbereichs des Sichtfensters befindet.

Innerhalb dieses Toleranzbereichs kann der Sitz bis zu einer minimalen Federung angepasst werden.

Wenn die minimale / maximale Anpassung erreicht wird, können Sie hören, wie der untere oder obere Anschlag erreicht wird.

Wichtig: Zur Vermeidung von Verletzungen des Bedieners und / oder von Beschädigungen der Maschine muss die Einstellung des Fahrergewichts, sowie des Sitzes vor der Inbetriebnahme der Maschine überprüft und angepasst werden.

Hinweis: Zur Vermeidung von Beschädigungen des Kompressors während der Gewichtseinstellung darf der Kompressor nicht länger als 1 Minute bedient werden.

Ändern der Sitzstellung

Der Sitz kann nach vorne und hinten geschoben werden. Stellen Sie den Sitz so ein, dass Sie die Maschine optimal steuern können und komfortabel sitzen.

1. Um den Sitz einzustellen, bewegen Sie den Hebel zum Entriegeln des Sitzes (Bild 11).
2. Schieben Sie den Sitz in die gewünschte Position und lassen den Hebel los, um den Sitz in dieser Stellung zu arretieren.
3. Stellen Sie sicher, dass der Sitz eingerastet ist. Versuchen Sie, den Sitz nach hinten und vorne zu verstellen.

   Hinweis: Bedienen Sie den Arretierhebel nicht bei laufender Maschine.

Ändern der Lumbalstütze

Die Lumbalstütze verbessert sowohl den Sitzkomfort als auch das Fahrverhalten.

Die Rückenlehne des Sitzes kann so eingestellt werden, dass der untere Rücken des Bedieners individuell gestützt wird.

Durch Drehen des Einstellhandrads nach oben kann die Krümmung des oberen Rückenlehnenkissens angepasst werden. Durch Drehen des Einstellhandrads nach unten kann die Krümmung des unteren Rückenlehnenkissens angepasst werden (Bild 11).

0 = Keine Krümmung

1 = Maximale Krümmung oben

2 = Maximale Krümmung unten

Einstellen der Armlehnen

Die Armlehnen können bei Bedarf zurückgeklappt werden und die Höhe kann individuell eingestellt werden.

Um die Höhe der Armlehnen einzustellen, nehmen Sie die runde Kappe (Bild 11) vom Deckel ab, lösen Sie die Sechskantmutter (13 mm) dahinter, bringen Sie die Armlehnen in die gewünschte Position und ziehen Sie die Mutter fest. Bringen Sie die Kappe wieder auf der Mutter an.

⚠ WARNUNG:

Stellen Sie die Armlehne nicht in die unterste Position, da der Sicherheitsgurtroller möglicherweise nicht ordnungsgemäß funktionieren könnte.

Verändern des Winkels der Armlehne

Der Winkel der Armlehnen kann individuell eingestellt werden.

Um den Winkel der Armlehnen einzustellen, drehen Sie das Einstellhandrad (Bild 11).

Durch Drehen des Einstellrades nach außen (+) wird der vordere Teil der Armlehne angehoben, durch Drehen des Einstellrades nach innen (-) wird er gesenkt.

Ändern der Rückenlehnenstellung

Die Rückenlehne kann zur Optimierung des Sitzkomforts verstellt werden. Bringen Sie die Rückenlehne in eine für Sie bequeme Stellung.

Ziehen Sie den Arretierhebel nach oben, um die Rückenlehnenarretierung zu lösen (Bild 11). Belasten Sie die Rückenlehne nicht, indem Sie sich anlehnen, wenn Sie die Rückenlehnenarretierung lösen.

Durch Belasten oder Entlasten des vorderen oder hinteren Teils des Sitzes kann dieser in die gewünschte Position gebracht werden. Lassen Sie dann den Hebel wieder los, um die Rückenlehne zu arretieren.

Hinweis: Die Rückenlehne sollte nach dem Arretieren nicht mehr in eine andere Position bewegt werden können.

Hinweise:



Count on it.