Form No. 3370-740 Rev A

Sedile Grammer con kit sospensioni ad aria

Veicolo multiuso Groundsmaster® 360 o trattore 7200

Nº del modello 30511

Istruzioni di installazione

Installazione

Rimozione del sedile esistente

1. Parcheggiate la macchina su terreno pianeggiante, abbassate il piatto di taglio, inserite il freno di stazionamento e spegnete il motore. Togliete la chiave dall'interruttore di accensione.
2. Scollegate il cavo negativo dalla batteria.
3. Sbloccate il sedile ed alzatelo. Accertatevi che il dispositivo di chiusura del sedile sia innestato.
4. Scollegate il cavo del microinterruttore del sedile dal cablaggio del trattore (Figura 1).

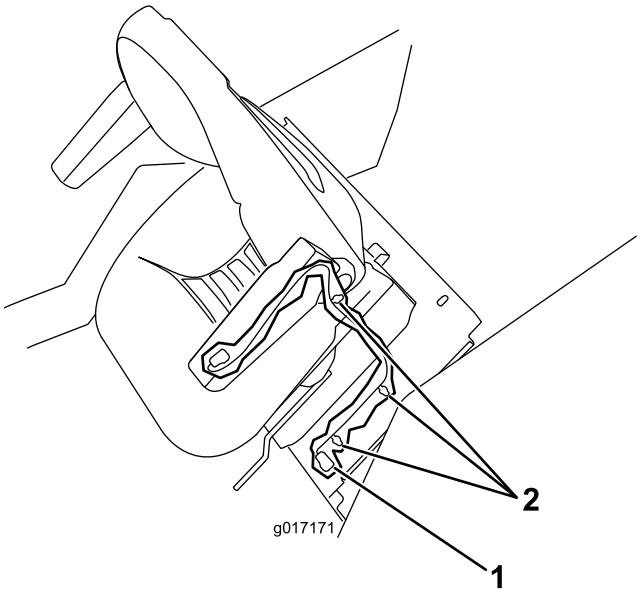

Figura 1

1. Connettore del cavo del microinterruttore del sedile
2. Fascette di cablaggio

5. Rimuovete le fascette di cablaggio o le fascette per cavi che fissano i cavi del sedile alla piastra del sedile (Figura 1).
6. Rimuovete i fermi che fissano la base del sedile alla piastra di montaggio del sedile. Sollevate il sedile e la piastra del sedile dalla macchina (Figura 2).

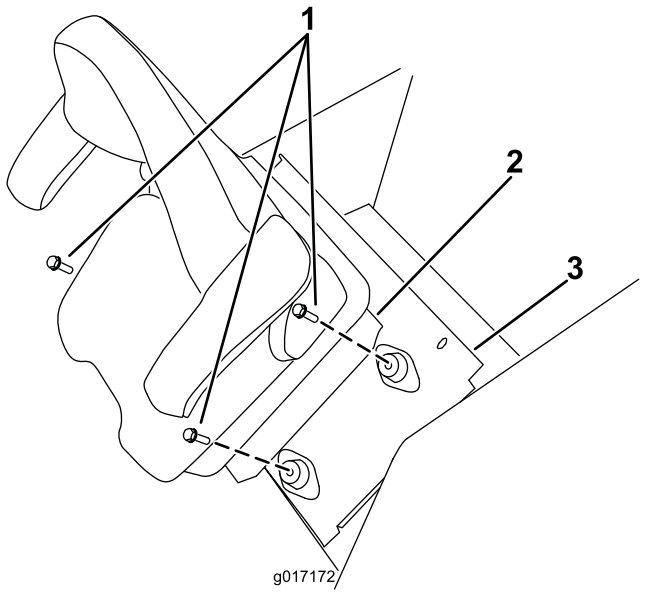

Figura 2

1. Fermi della base del sedile
2. Base del sedile
3. Piastra del sedile

7. Rimuovete i fermi che fissano il sedile alla base del sedile (Figura 3). Togliete il sedile.

© 2011—The Toro® Company
8111 Lyndale Avenue South
Bloomington, MN 55420

Registrate il vostro prodotto presso www.Toro.com.

Traduzione dell'originale (IT)
Stampato negli USA.
Tutti i diritti sono riservati

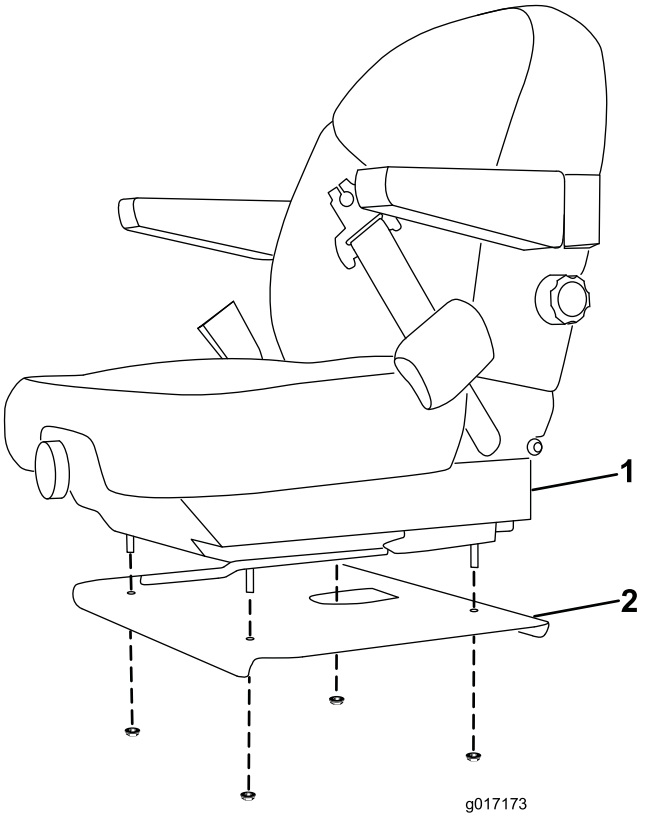

Figura 3

1. Sedile
2. Base del sedile

Montaggio del sedile su Groundsmaster 360

Nota: Muovete le guide di scorrimento del sedile avanti e indietro per accedere ai fori di fissaggio dei fermi.

1. Montate la parte posteriore di ciascuna guida di scorrimento alla base del sedile utilizzando un bullone e un dado flangiato (Figura 4).

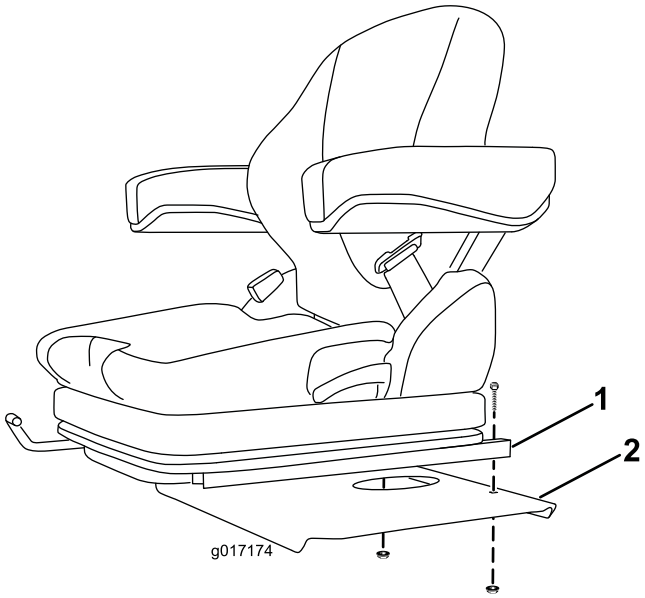

Figura 4

1. Parte posteriore della guida di scorrimento
2. Base del sedile

2. Montate la parte anteriore di ciascuna guida di scorrimento alla base del sedile utilizzando un bullone e un dado flangiato (Figura 5).

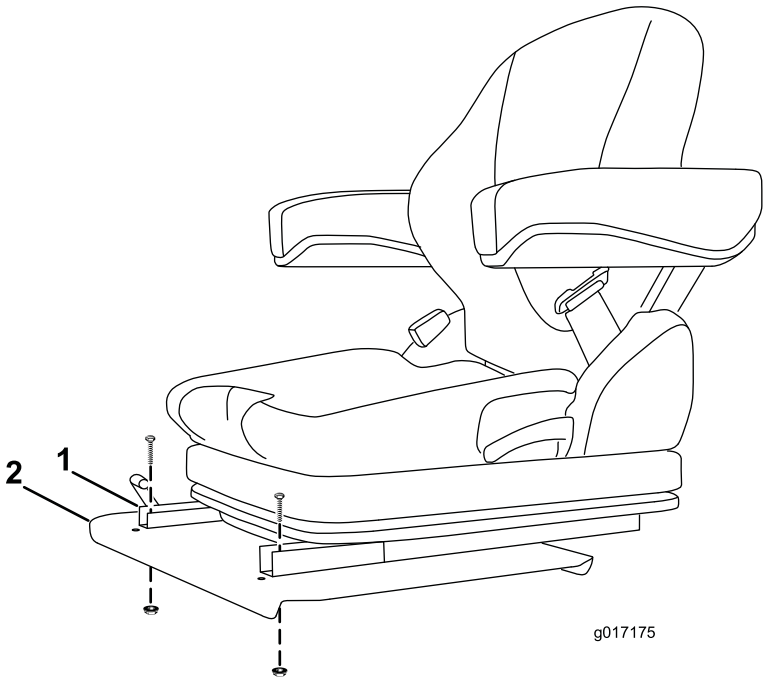

Figura 5

1. Parte anteriore della guida di scorrimento
2. Base del sedile

3. Collegate i nuovi cavi al cablaggio del trattorino (Figura 6)

   Nota: Quando effettuate il cablaggio elettrico fate in modo che i cavi non vengano a contatto con spigoli aguzzi che possano danneggiarli.

4. Inserite le (3) fascette di cablaggio nei fori della piastra del sedile (Figura 6).
5. Infilate i cavi verso l'alto attraverso il foro nella base del sedile e inserite le fascette di cablaggio restanti nel foro della base del sedile (Figura 6).

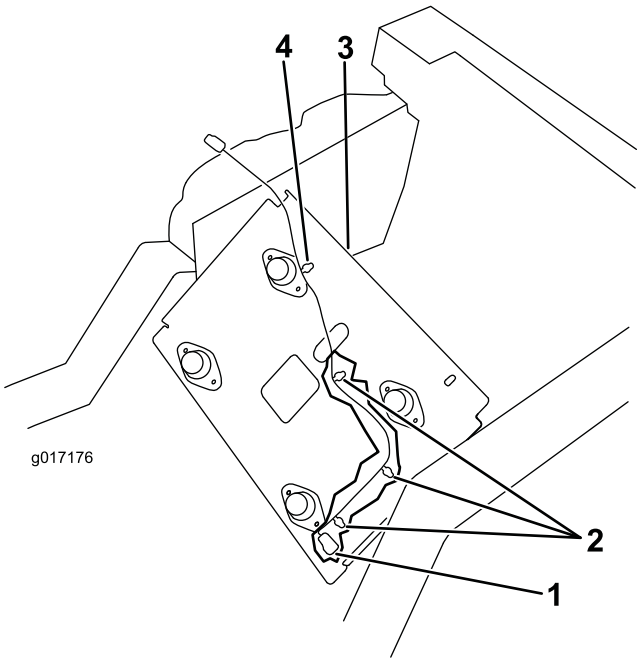

Figura 6

1. Connettore del cablaggio elettrico
2. Fascette di cablaggio nella piastra del sedile
3. Fascetta di cablaggio nella base del sedile
4. Base del sedile

6. Fissate la base del sedile alla piastra di montaggio del sedile con i fermi rimossi in precedenza (Figura 7).

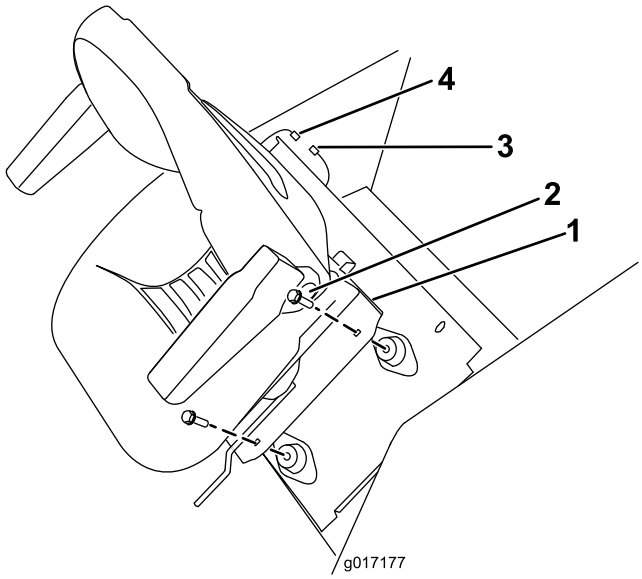

Figura 7

1. Base del sedile
2. Elementi di fissaggio
3. Cablaggio elettrico
4. Connettore del cavo del sedile

7. Collegate il cablaggio elettrico al connettore del cavo del sedile (Figura 7).
8. Sbloccare il fermo del sedile e abbassate il sedile.
9. Collegate il cavo negativo alla batteria.

Montaggio del sedile su Groundmaster 7200

Importante: Groundsmaster 7200 deve essere dotato di gruppo motore ausiliario, Modello 30382, per azionare il kit del sedile.

Nota: Muovete le guide di scorrimento del sedile avanti e indietro per accedere ai fori di fissaggio dei fermi.

1. Montate la parte posteriore di ogni guida di scorrimento del sedile sulla piastra del sedile con un bullone e un dado flangiato (Figura 8).

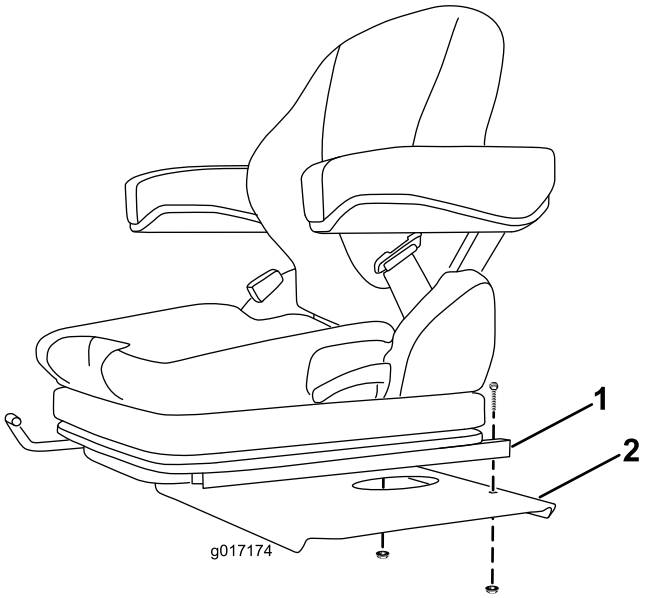

Figura 8

1. Parte posteriore della guida di scorrimento del sedile
2. Piastra del sedile

2. Montate la parte anteriore di ogni guida di scorrimento del sedile sulla piastra del sedile con un bullone e un dado flangiato (Figura 9).

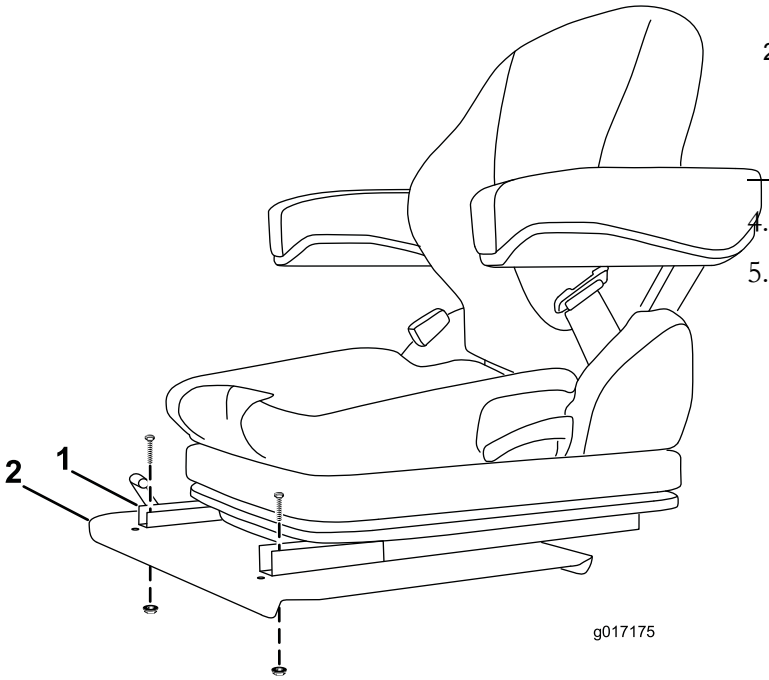

Figura 9

1. Parte anteriore della guida di scorrimento
2. Piastra del sedile

3. Collegate il nuovo cablaggio elettrico come segue:
   - Collegate il connettore del cablaggio con l'etichetta **Sedile** al connettore di cablaggio del sedile (Figura 10).
   - Collegate il connettore del cablaggio con l'etichetta **Microinterruttore sedile** al cablaggio del trattore (Figura 10).
   - Collegate il connettore del cablaggio con l'etichetta **Alimentazione sedile** (terminale a forcella) al terminale aperto sul portafusibili del gruppo motore (Figura 10). Installate il fusibile da 10 A nello slot corrispondente sul portafusibili.
   - Fissate il connettore del cablaggio con l'etichetta **Morsettiera di messa a terra** (terminale ad anello) al portafusibili del gruppo motore ausiliario (Figura 10).

   Importante: Accertatevi che il cablaggio sia fissato lontano da punti di compressione, oggetti caldi, mobili o taglienti.

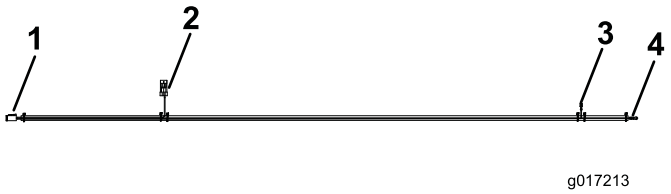

Figura 10

1. Collegate al sedile
2. Collegamento al cablaggio
3. Collegamento al portafusibili
4. Collegamento alla morsettiera di messa a terra (terminale ad anello)

4. Sbloccare il fermo del sedile e abbassate il sedile.
5. Collegate il cavo negativo alla batteria.

Funzionamento

Posizionamento del sedile

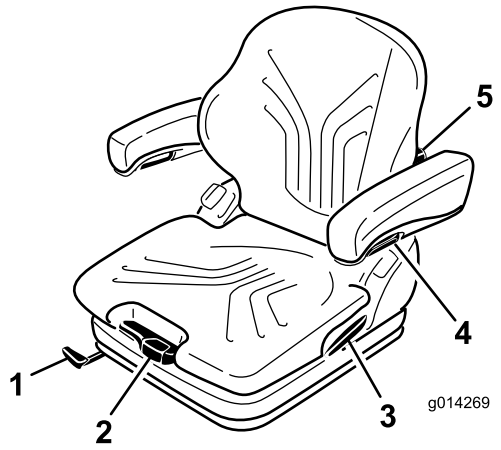

Figura 11

1. Leva di regolazione avanti/indietro
2. Leva di regolazione del peso
3. Leva di blocco dello schienale
4. Manopola di regolazione dei braccioli
5. Manopola di regolazione del supporto lombare

Modifica della regolazione del peso

Il sedile è regolabile al fine di ottenere il migliore comfort di marcia possibile.

Importante: Per regolare il sedile in base al peso del conducente, il conducente deve essere seduto e la chiave di accensione deve essere girata in posizione On.

Il sedile viene regolato in base al peso del conducente tirando o premendo la leva di regolazione del peso (Figura 11).

La regolazione è corretta quando la freccia si trova nella zona trasparente mediana dell'apposita finestrella.

All'interno di questa zona è possibile regolare il sedile per ottenere un movimento delle molle minimo.

Quando si ottiene la regolazione del peso minimo/massimo è possibile udire il raggiungimento del finecorsa superiore o inferiore.

Importante: Per evitare che l'operatore subisca infortuni e/o prevenire danni alla macchina, le impostazioni del peso del conducente e del sedile devono essere controllate e regolate prima di utilizzare la macchina.

Nota: Per evitare che subisca danni durante la regolazione del peso, il compressore non deve essere azionato per un tempo superiore a 1 minuto.

Modifica della posizione del sedile

Il sedile può essere spostato avanti e indietro. Posizionate il sedile in modo da poter controllare la macchina con sicurezza e raggiungere comodamente i comandi.

1. Per eseguire una regolazione, tirate verso l'alto la leva e sbloccate il sedile (Figura 11).
2. Fate scorrere il sedile nella posizione ottimale, e bloccatelo rilasciando la leva.
3. Tentate di spostare il sedile avanti e indietro per accertare che sia bloccato.

   Nota: Non agite sulla leva di bloccaggio mentre utilizzate la macchina.

Regolazione del supporto lombare

Il supporto lombare aumenta sia il comfort di seduta, sia le prestazioni del conducente.

Lo schienale è regolabile per meglio supportare i muscoli lombari.

Girando la manopola di regolazione verso l'alto è possibile variare la curvatura della parte superiore del cuscino dello schienale. Girando la manopola di regolazione verso il basso è possibile variare la curvatura della parte inferiore del cuscino dello schienale (Figura 11).

0 = Nessuna curvatura

1 = Curvatura massima della parte superiore

2 = Curvatura massima della parte inferiore

Regolazione dei braccioli

Se necessario, i braccioli possono essere piegati all'indietro e regolati in altezza singolarmente.

Per regolare l'altezza dei braccioli staccate il cappuccio tondo (Figura 11) dalla protezione, allentate il dado esagonale (13 mm) che si trova dietro di esso, regolate i braccioli secondo la posizione desiderata e serrate il dado. Riposizionate il cappuccio sul dado.

⚠ AVVERTENZA

Non impostate il bracciolo sulla posizione più bassa poiché in tal modo l'avvolgitore della cintura di sicurezza potrebbe non funzionare correttamente.

Modifica dell'angolo dei braccioli

L'angolo dei braccioli è regolabile per il comfort dell'operatore.

Per regolare l'angolo dei braccioli, girate la manopola di regolazione (Figura 11).

Quando girate la manopola verso l'esterno (+) la parte anteriore del bracciolo si solleva; quando girate la manopola verso l'interno (-) la manopola si abbassa.

Modifica della posizione dello schienale

Lo schienale è regolabile al fine di ottenere un comfort di marcia migliore. Spostate lo schienale nella posizione più confortevole.

Tirate verso l'alto la leva di bloccaggio per liberare il fermo dello schienale (Figura 11). Quando liberate il fermo, non esercitate una pressione contro lo schienale.

Spingendo o tirando la sua parte anteriore o posteriore, il sedile può essere spostato nella posizione desiderata. Lasciate andare la leva di bloccaggio per bloccare lo schienale.

Nota: Una volta bloccato, dovrebbe essere impossibile spostare lo schienale in un'altra posizione.

Note:



Count on it.