Form No. 3370-742 Rev A

Grammer stoel met luchtveringsset

Groundsmaster® 360 machine voor veelzijdig gebruik of 7200 tractie-eenheid

Modelnr.: 30511

Installatie-instructies

Installatie

De bestaande stoel verwijderen

1. Plaats de machine op een horizontaal vlak, breng de maaidekken omlaag, stel de parkeerrem in werking en zet de motor af. Verwijder de sleutel uit de contactschakelaar.
2. Koppel de minkabel los van de accu.
3. Ontgrendel de stoel en til deze op. Zorg dat de veiligheidsriem is ingeklikt.
4. Koppel de kabel van de stoelschakelaar los van de kabelboom van de tractie-eenheid (Figuur 1).

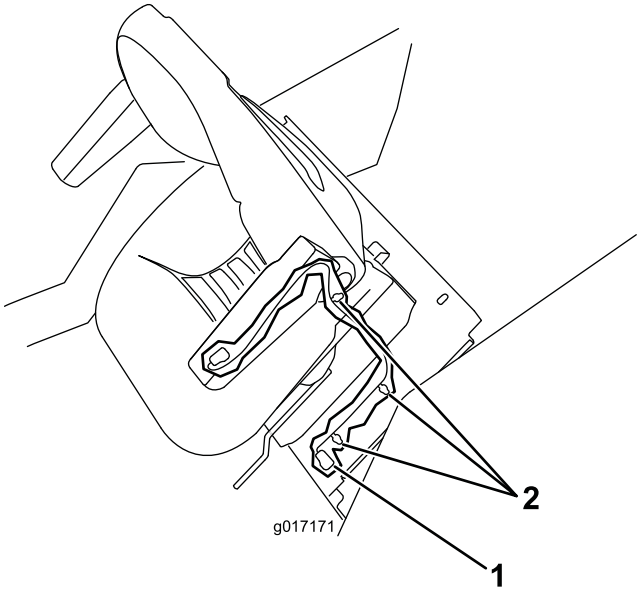

Figuur 1

1. Kabelaansluiting van stoelschakelaar
2. Draadboomklemmen

5. Verwijder draadboomklemmen of kabelbinders waarmee de bedrading van de stoel mogelijk bevestigd is aan de stoelplaat (Figuur 1).
6. Verwijder de bevestigingen waarmee de stoelbasis bevestigd is aan de stoelbeugels en de stoelplaat. Til de stoel en de stoelbasis van de machine (Figuur 2).

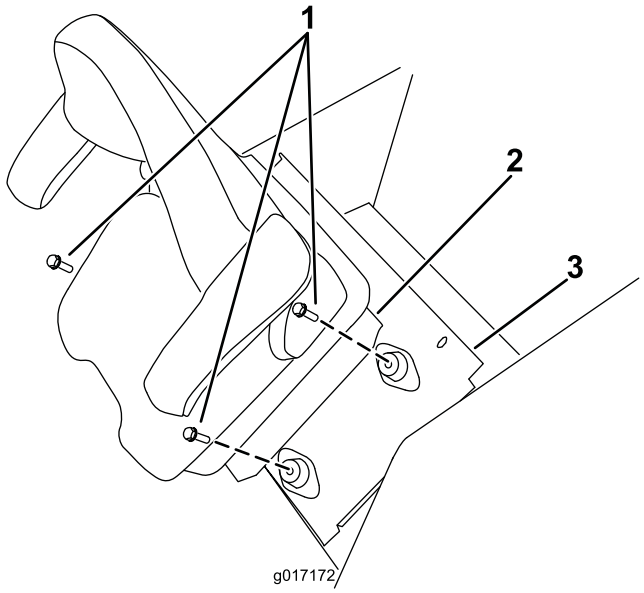

Figuur 2

1. Bevestigingen van de stoelbasis
2. Stoelbasis
3. Stoelplaat

7. Verwijder de bevestigingen waarmee de stoel aan de stoelbasis is bevestigd (Figuur 3). Verwijder de stoel.

© 2011—The Toro® Company
8111 Lyndale Avenue South
Bloomington, MN 55420

Registreer uw product op www.Toro.com.

Vertaling van de oorspronkelijke tekst (NL)
Gedrukt in de VS.
Alle rechten voorbehouden

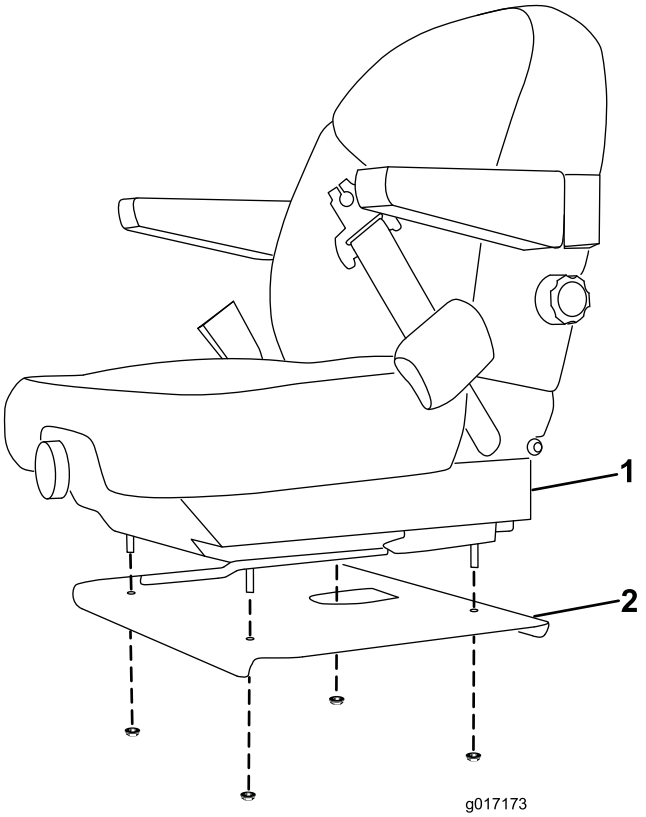

Figuur 3

1. Stoel
2. Stoelbasis

De stoel monteren op een Groundsmaster 360

Opmerking: Beweeg de voorste en achterste stoelschuif om toegang te krijgen tot de montagegaten voor de bevestigingen.

1. Bevestig de achterkant van elke stoelschuif met een bout en een flensmoer aan de stoelbasis (Figuur 4).

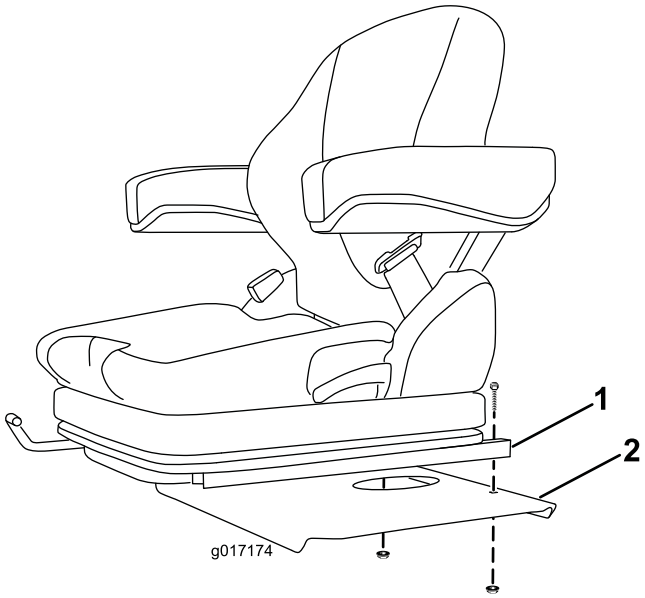

Figuur 4

1. Achterkant van stoelschuif
2. Stoelbasis

2. Bevestig de voorkant van elke stoelschuif met een bout en een flensmoer aan de stoelbasis (Figuur 5).

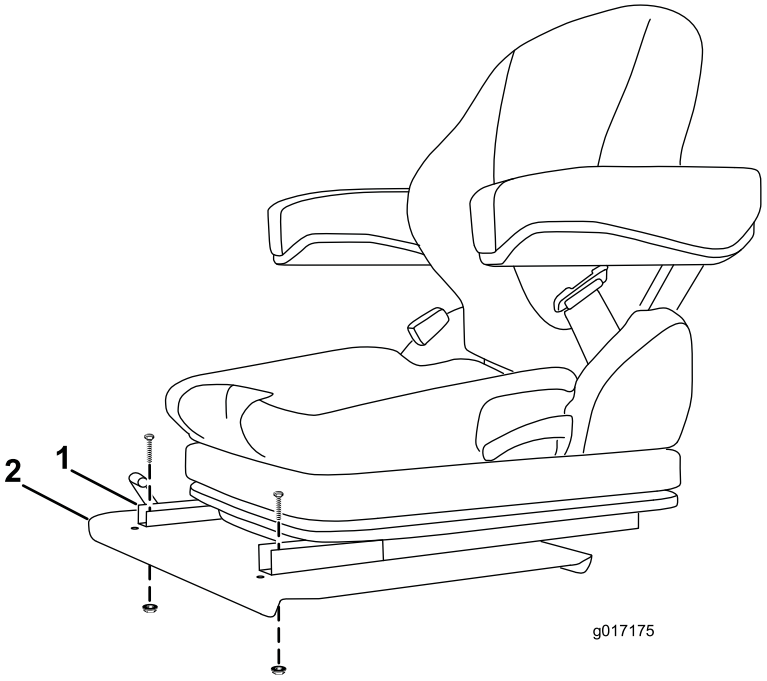

Figuur 5

1. Voorkant van stoelschuif
2. Stoelbasis

3. Sluit de nieuwe draadboom aan op de bedrading van de trekkereenheid (Figuur 6)

   Opmerking: Zorg er bij de montage van de draadboom voor dat u deze niet over scherpe randen trekt die de draden kunnen beschadigen.

4. Breng de (3) draadboomklemmen in de gaatjes in de stoelplaat (Figuur 6).

5. Leid de draadboom naar boven door de opening in de stoelbasis en breng de overgebleven draadboomklem in de opening in de stoelbasis (Figuur 6).

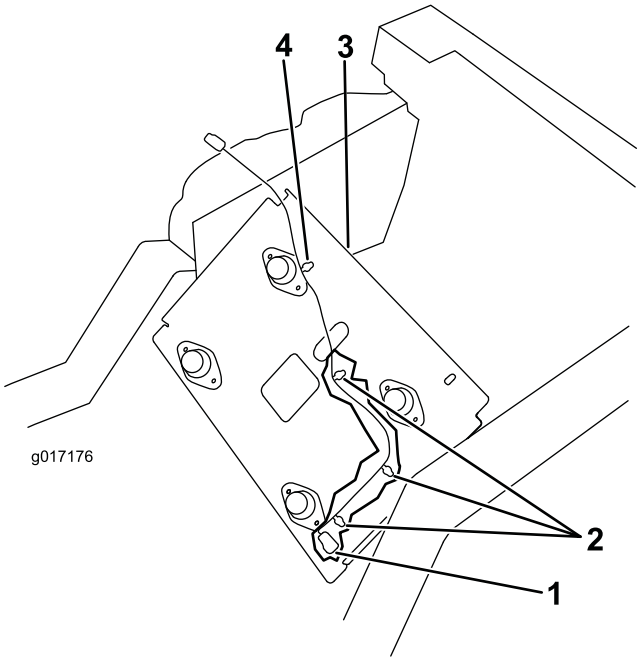

Figuur 6

1. Aansluiting draadboom
2. Draadboomklemmen in stoelplaat
3. Draadboomklem in stoelbasis
4. Stoelbasis

6. Bevestig de stoelbasis aan de stoelbeugels en stoelplaat met de bevestigingen die u eerder verwijderd hebt (Figuur 7).

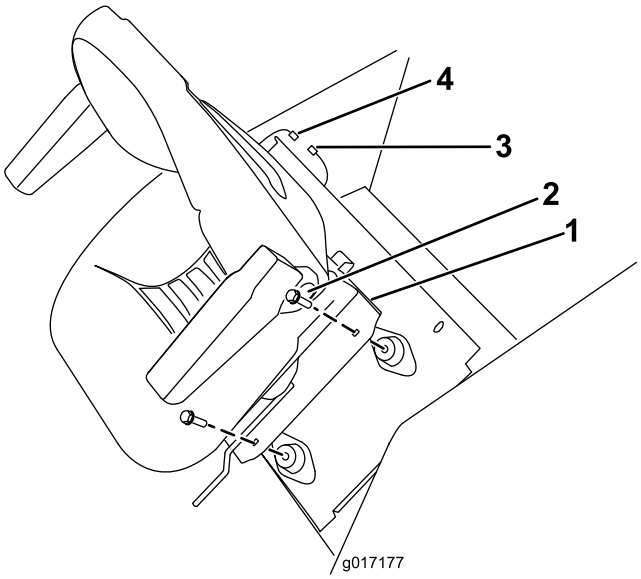

Figuur 7

1. Stoelbasis
2. Montagebevestigingen
3. Draadboom
4. Aansluiting bedrading stoel

7. Sluit de draadboom aan op de draadaansluiting van de stoel (Figuur 7).
8. Maak de veiligheidsriem los en breng de zitting naar beneden.
9. Sluit de negatieve accukabel aan op de accu.

De stoel monteren op een Groundsmaster 7200

Belangrijk: De Groundsmaster 7200 moet uitgerust zijn met het hulpaggregaat, model 30382, om de stoelset te laten werken.

Opmerking: Beweeg de voorste en achterste stoelschuif om toegang te krijgen tot de montagegaten voor de bevestigingen.

1. Bevestig de achterkant van elke stoelschuif met een bout en een flensmoer aan de stoelplaat (Figuur 8).

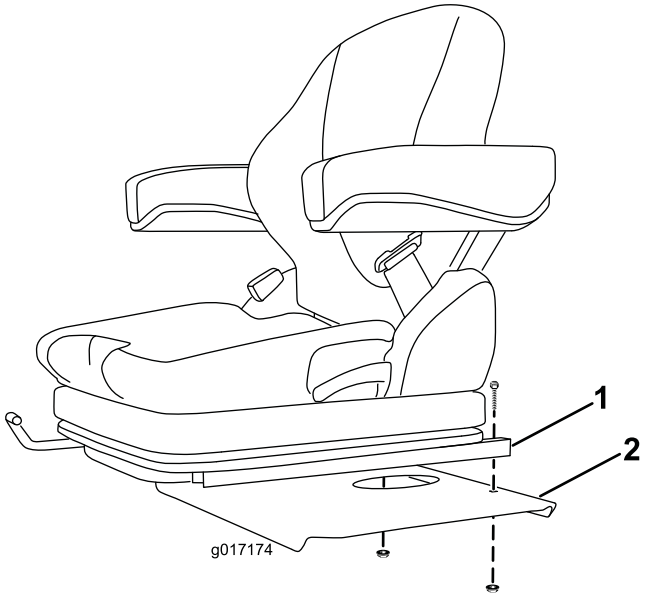

Figuur 8

1. Achterkant van stoelschuif
2. Stoelplaat

2. Bevestig de voorkant van elke stoelschuif met een bout en een flensmoer aan de stoelplaat (Figuur 9).

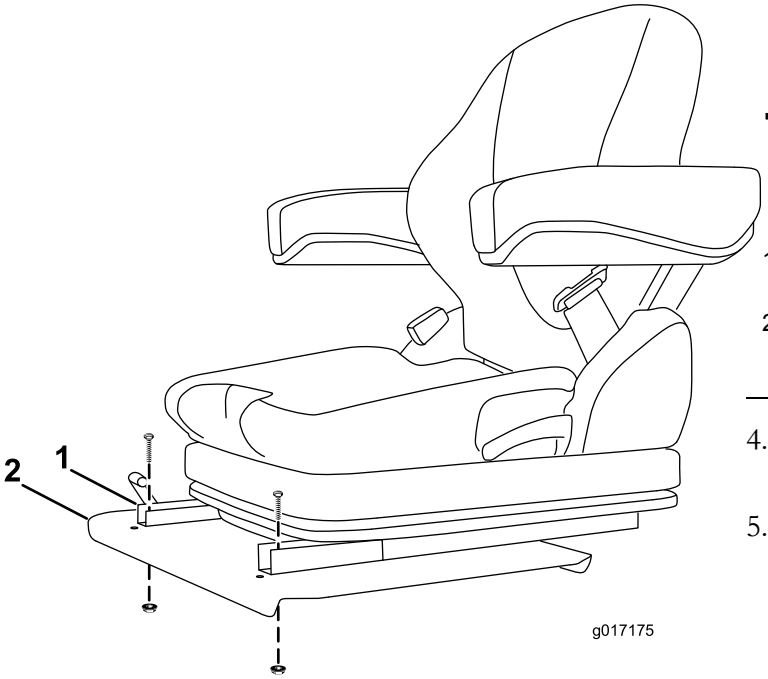

Figuur 9

1. Voorkant van stoelschuif
2. Stoelplaat

3. Verbind de nieuwe kabelboom als volgt:
   - Sluit de kabelboomconnector met de aanduiding **Stoel** aan op de kabelboomconnector van de stoel (Figuur 10).
   - Sluit de kabelboomconnector met de aanduiding **Stoelschakelaar** aan op de kabelboom van de tractie-eenheid (Figuur 10).
   - Sluit de kabelboomconnector met de aanduiding **Stroom stoel** (kabelschoen) aan op een vrije aansluiting van de zekeringhouder van het hulpaggregaat (Figuur 10). Breng de zekering van 10 A aan in de overeenkomende aansluiting van de zekeringhouder.
   - Sluit de kabelboomconnector met de aanduiding **Aardingsblok** (ringconnector) aan op het aardingsblok van het hulpaggregaat (Figuur 10).

   Belangrijk: Zorg ervoor dat de kabelboom uit de buurt van mogelijke knelpunten en hete, bewegende of scherpe objecten bevestigd wordt.

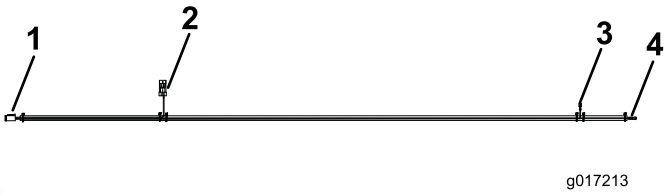

Figuur 10

1. Sluit aan op stoel
2. Sluit aan op kabelboom
3. Sluit aan op zekeringhouder
4. Sluit aan op aardingsblok (ringconnector)

4. Maak de veiligheidsriem los en breng de zitting naar beneden.
5. Sluit de negatieve accukabel aan op de accu.

Gebruiksaanwijzing

Bestuurdersstoel instellen

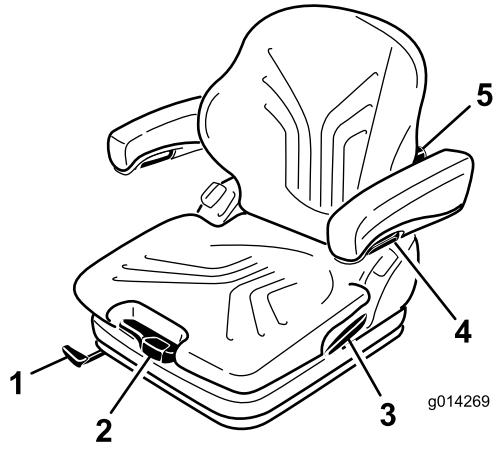

Figuur 11

1. Hendel voor lengte-aanpassing
2. Gewichtinstellingshendel
3. Vergrendeling rugsteun
4. Instelknop armsteun
5. Stelknop van lendensteun

Het gewicht aanpassen

De stoel kan worden versteld zodat u prettig en comfortabel kunt rijden.

Belangrijk: Om de stoel aan te passen aan het gewicht van de bestuurder dient de bestuurder in de stoel te zitten en het contactsleuteltje zich in de stand Aan bevinden.

De stoel wordt aangepast aan het gewicht van de bestuurder door middel van de gewichtinstellingshendel (Figuur 11).

Het gewicht van de bestuurder is juist ingesteld als de pijl zich in de middelste open gedeelte van het kijkvenster bevindt.

Binnen deze ruimte kan de stoel ingesteld worden op een minimale beweging van de veer.

Als de minimale/maximale gewichtsaanpassing bereikt is, zult u de bovenste of onderste eindstand horen.

Belangrijk: Om letsels van de bestuurder en/of schade aan de machine te voorkomen, dient de instelling van het gewicht van de bestuurder en zetel te worden gecontroleerd en aangepast voordat de machine wordt gebruikt.

Opmerking: Om te voorkomen dat de compressor tijdens het instellen beschadigd wordt, mag de compressor niet langer dan 1 minuut gebruikt worden.

De bestuurdersstoel verstellen

U kunt de stoel naar voren en naar achteren verschuiven. De stand van de stoel moet zo zijn dat u de machine het best kunt bedienen en dat u comfortabel zit.

1. Om de bestuurdersstoel in te stellen, moet u de hendel omhoogtillen. Zo ontgrendelt u de stoel (Figuur 11).
2. Verschuif de stoel in de gewenste positie en laat de hendel los om de stoel te vergrendelen in zijn positie.
3. Probeer de stoel naar voren en naar achter te schuiven om te controleren of deze is vergrendeld op zijn plaats.

   Opmerking: Bedien de vergrendeling niet terwijl u de machine gebruikt.

Lendensteun instellen

De lendensteun verhoogt zowel het zitcomfort als de prestaties van de bestuurder.

De rugleuning kan worden versteld om de lendensteun aan te passen aan de onderkant van uw rug.

Door de instelknop naar boven te draaien, kunt u de welving in het bovenste gedeelte van het kussen van de rugsteun aanpassen. Door de instelknop naar beneden te draaien, kunt u de welving in het onderste gedeelte van het kussen van de rugsteun aanpassen (Figuur 11).

0 = Geen kromming

1 = Maximale kromming bovenaan

2 = Maximale kromming onderaan

De armsteunen aanpassen

De armsteunen kunnen indien nodig teruggeplooid worden en de hoogte afzonderlijk ingesteld.

Om de hoogte van de armsteunen in te stellen, neemt u het ronde dopje (Figuur 11) uit de overtrek. Draai de zeskantmoer (13 mm) erachter los, stel de armsteunen in op de gewenste positie en draai de moer vast. Plaats het dopje terug op de moer.

⚠ WAARSCHUWING

Stel de armsteun niet in op de laagste stand. Dit zou een goede werking van de rol van de veiligheidsriem kunnen verhinderen.

De hoek van de armsteun veranderen

De hoek van de armsteun kan worden aangepast aan de wensen van de bestuurder.

Draai de instelknop om de hoek van de armsteunen aan te passen (Figuur 11).

Als u de knop naar buiten (+) draait, komt het voorste gedeelte van de armsteun omhoog. Draai de knop naar binnen (-) om dit omlaag te brengen.

De rugleuning verstellen

De rugleuning kan worden versteld zodat u kunt rijden in een comfortabelere houding. Zet de rugleuning in een stand die voor u het meest comfortabel is.

Trek de vergrendeling omhoog zodat de pal van de rugleuning vrij komt (Figuur 11). Oefen geen druk uit op de rugleuning terwijl u de pal van de rugleuning losmaakt.

Door druk uit te oefenen op het voorste of achterste gedeelte van de stoel kunt u deze in de gewenste stand zetten. Laat de vergrendeling los om de rugleuning te borgen.

Opmerking: De rugleuning mag na vergrendeling niet kunnen bewegen naar een andere stand.

Opmerkingen:



Count on it.