Form No. 3370-745 Rev A

Grammer-säte med luftfjädringssystem

Groundsmaster® 360-flerfunktionsmaskin eller 7200-traktorenhet

Modellnr 30511

Monteringsanvisningar

Montering

Ta bort det befintliga sätet

1. Parkera maskinen på en plan yta, sänk ned däcket, dra åt parkeringsbromsen och stäng av motorn. Ta ut nyckeln ur tändningslåset.
2. Koppla bort batteriets minuskabel från batteriet.
3. Frigör och höj upp sätet. Se till att sätesspärren är låst.
4. Koppla loss sätesbrytarkabeln från traktorenhetens kablage (Figur 1).

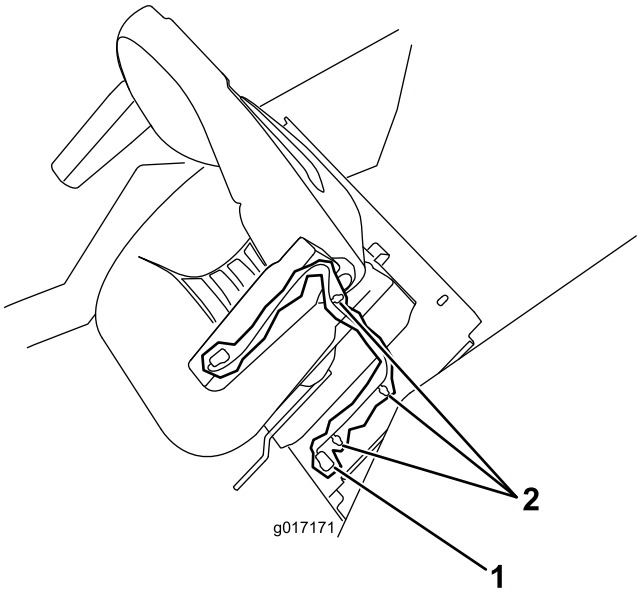

Figur 1

1. Sätesbrytarkabelns kontakt
2. Kablageklämmor

5. Ta bort eventuella kablageklämmor eller kabelband som fäster säteskablaget vid sätesplattan (Figur 1).
6. Ta bort fästelementen som fäster sätessockeln på sätesfästet och sätesplattan. Lyft bort sätet och sätessockeln från maskinen (Figur 2).

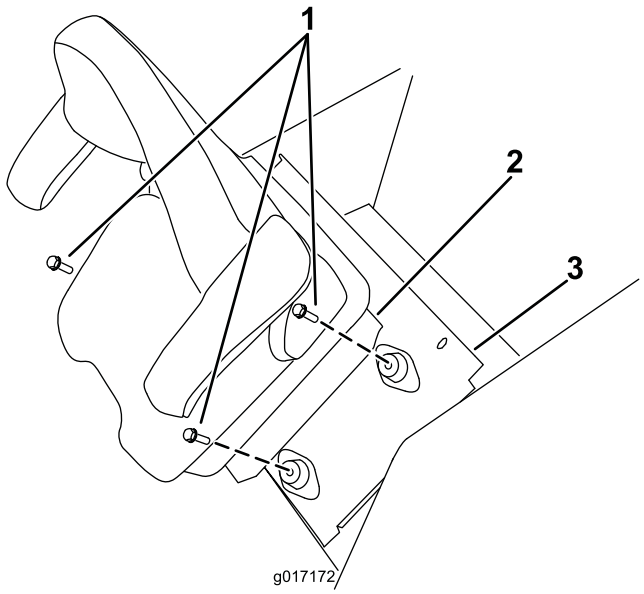

Figur 2

1. Sätessockelns fästelement
2. Sätessockel
3. Sätesplatta

7. Ta bort fästelementen som fäster sätet på sätessockeln (Figur 3). Ta bort sätet.

© 2011—The Toro® Company
8111 Lyndale Avenue South
Bloomington, MN 55420

Registrera din produkt på www.Toro.com.

Översättning av originalet (SV)
Tryckt i USA.
Med ensamrätt

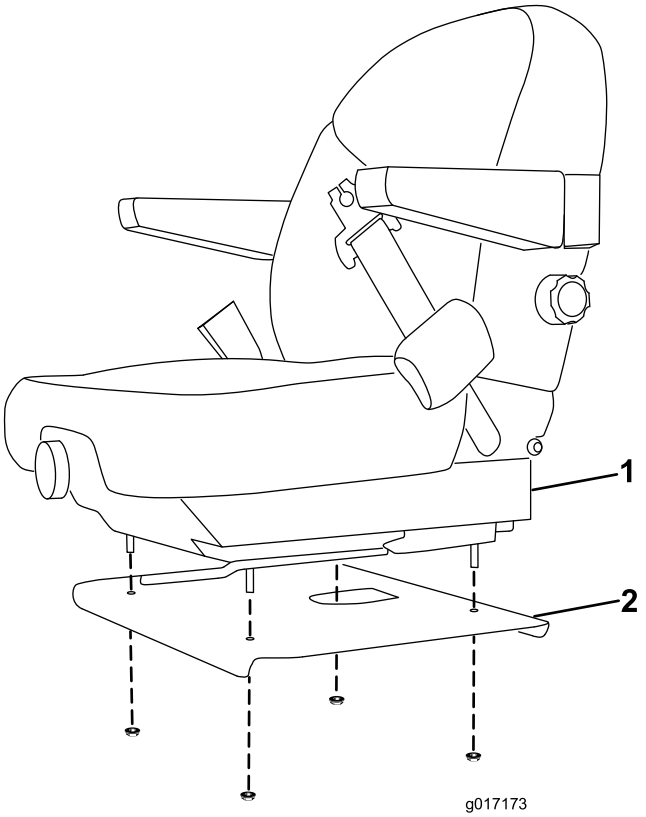

Figur 3

1. Säte
2. Sätessockel

Montera ett säte på en Groundsmaster 360

Obs: Flytta sätesskenorna fram och tillbaka så att du kommer åt monteringshålen för fästelementen.

1. Montera bakdelen på varje sätesskena på sätessockeln med en skruv och flänsmutter (Figur 4).

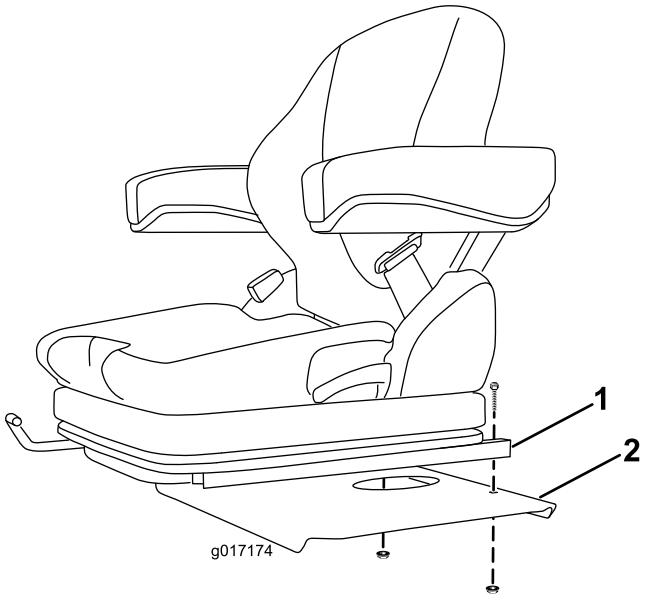

Figur 4

1. Sätesskenans bakdel
2. Sätessockel

2. Montera framdelen på varje sätesskena på sätessockeln med en skruv och flänsmutter (Figur 5).

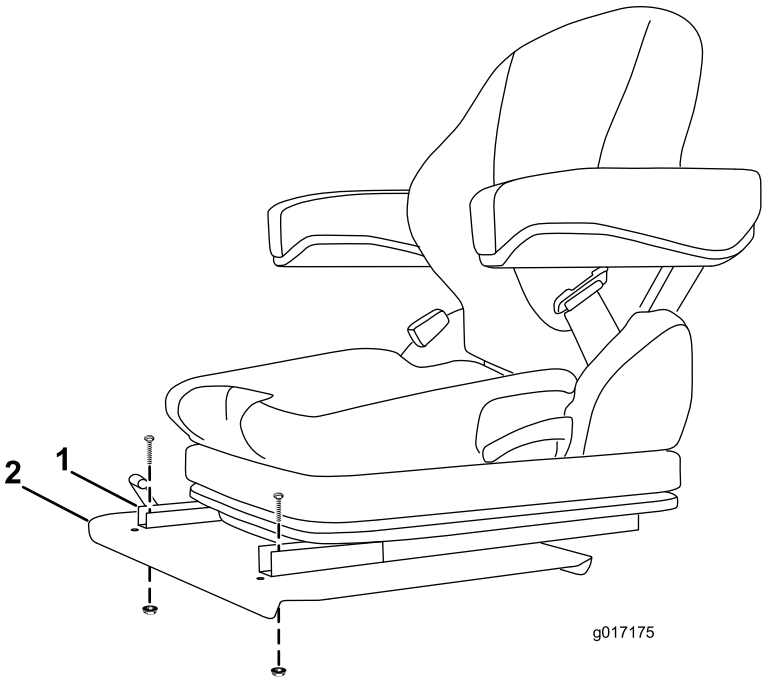

Figur 5

1. Sätesskenans framdel
2. Sätessockel

3. Anslut det nya kablaget till traktorenhetens kablage (Figur 6).

   Obs: Dra inte kablaget över vassa kanter som kan skada kablarna när du monterar det.

4. Sätt kablageklämmorna (3) i hålen på sätesplattan (Figur 6).

5. Styr kablaget genom hålet i sätessockeln och sätt de kvarvarande kablageklämmorna i hålet på sätessockeln (Figur 6).

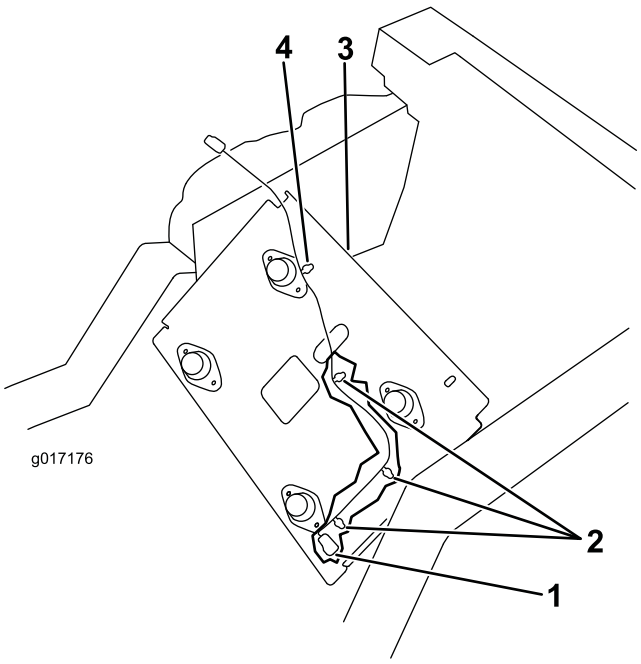

Figur 6

1. Kablagekontakt
2. Kablageklämmor på sätesplattan
3. Kablageklämmor i sätessockeln
4. Sätessockel

6. Montera sätessockeln på sätesfästet och sätesplattan med de fästelement som du tog bort tidigare (Figur 7).

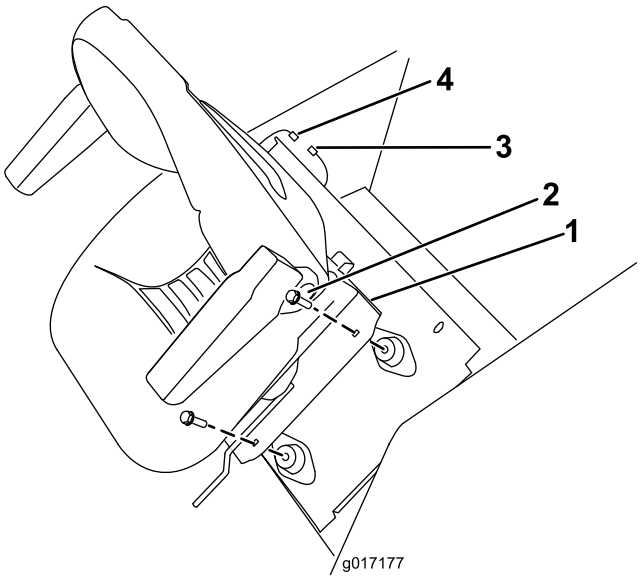

Figur 7

1. Sätessockel
2. Fästelement
3. Kablage
4. Kabelkontakt på sätet

7. Anslut kablaget till kabelkontakten på sätet (Figur 7).
8. Lossa sätesspärren och sänk ned sätet.
9. Anslut batteriets minuskabel till batteriet.

Montera ett säte på en Groundsmaster 7200

Viktigt: Groundsmaster 7200 måste vara utrustad med den extra kraftenheten, modell 30382, för att du ska kunna använda sätessatsen.

Obs: Flytta sätesskenorna fram och tillbaka så att du kommer åt monteringshålen för fästelementen.

1. Montera bakdelen på varje sätesskena på sätesplattan med en skruv och flänsmutter (Figur 8).

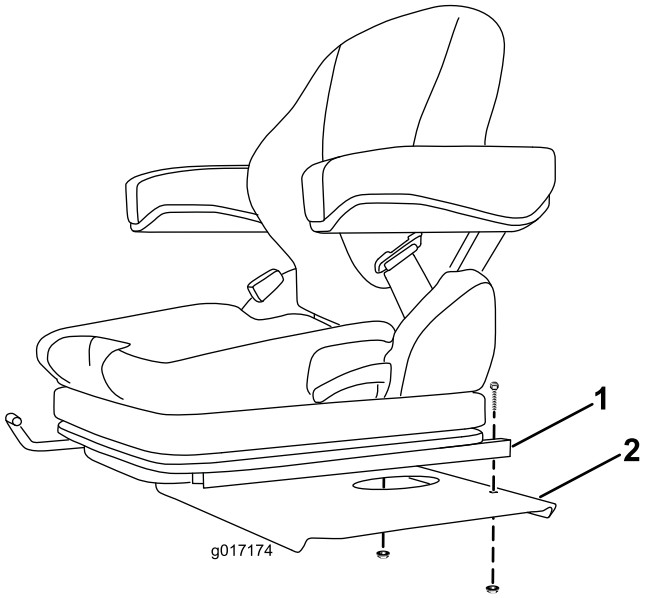

Figur 8

1. Sätesskenans bakdel
2. Sätesplatta

2. Montera framdelen på varje sätesskena på sätesplattan med en skruv och flänsmutter (Figur 9).

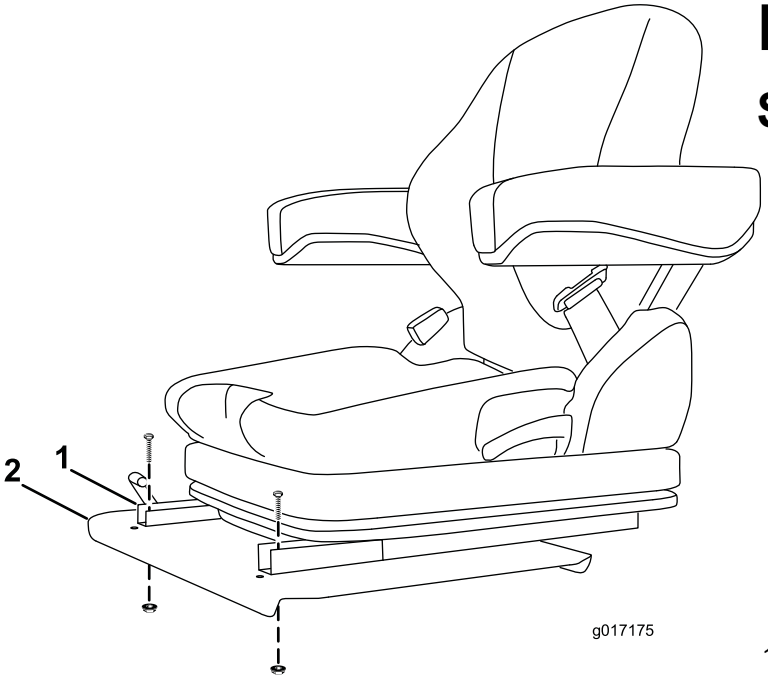

Figur 9

1. Sätesskenans framdel
2. Sätesplatta

3. Anslut det nya kablaget på följande sätt:
   - Sätt i kablagekontakten märkt **Säte** i sätets kablegekontakt (Figur 10).
   - Sätt i kablagekontakten märkt **Sätesbrytare** i traktorenhetens kablage (Figur 10).
   - Sätt i kablagekontakten märkt **Sätesel** (spadkoppling) i en öppen anslutning på den extra kraftenhetens säkringsblock (Figur 10). Sätt i säkringen på 10 A i motsvarande anslutning i säkringsblocket.
   - Anslut kablagekontakten märkt **Jordblock** (ringkoppling) till den extra kraftenhetens jordblock (Figur 10).

     Viktigt: Kontrollera att kablaget har fästs på avstånd från heta, rörliga och vassa föremål och inte kan komma i kläm.



Figur 10

1. Anslut till sätet
2. Anslut till kablaget
3. Anslut till säkringsblocket
4. Anslut till jordblocket (ringkoppling)

4. Lossa sätesspärren och sänk ned sätet.
5. Anslut batteriets minuskabel till batteriet.

Körning

Ställa in sätet

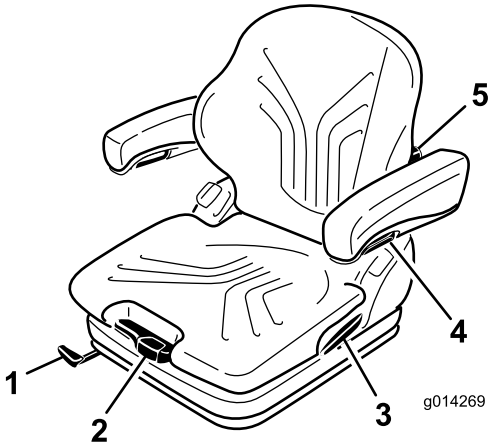

Figur 11

1. Spak för justering framåt och bakåt
2. Viktjusteringsspak
3. Ryggstödets låsspärr
4. Justeringsvred för armstödet
5. Justeringsvred för korsryggsstödet

Ändra viktjusteringen

Sätet kan justeras så att du får en jämn och bekväm åkning.

Viktigt: För att sätet ska kunna justeras efter förarens vikt måste föraren sitta i sätet och tändningsnyckeln vara i läget På.

Du justerar sätet efter förarvikten genom att dra i eller trycka på viktjusteringsspaken (Figur 11).

Förarvikten är rätt justerad när pilen befinner sig i mitten på det tomma området i inspektionsfönstret.

Inom detta område kan sätet justeras till en minimal fjädringsrörelse.

När du når minimal/maximal viktjustering hör du ett ljud från det övre eller undre ändstoppet.

Viktigt: Undvik förar- och/eller maskinskador genom att alltid kontrollera och eventuellt justera inställningen av förarvikten och sätet innan du använder maskinen.

Obs: Undvik skada på kompressorn under viktjusteringen genom att inte köra kompressorn längre än 1 minut.

Ändra sätets position

Sätet kan flyttas framåt och bakåt. Ställ in sätet så att du har bäst kontroll över maskinen och sitter bekvämt.

1. Lyft spaken för att låsa upp sätet och justera det (Figur 11).
2. Flytta sätet till önskat läge och släpp spaken för att låsa sätet på plats.
3. Kontrollera att sätet sitter på plats genom att försöka röra det fram och tillbaka.

   Obs: Reglera inte låsspaken när du kör maskinen.

Justera korsryggsstödet

Korsryggsstödet ökar både säteskomforten och förarens prestationsförmåga.

Du kan justera sätets ryggstöd för att anpassa korsryggsstödet efter din rygg.

Du justerar lutningen i den övre delen av ryggstödskudden genom att föra justeringsknoppen uppåt. Du justerar lutningen i den nedre delen av ryggstödskudden genom att föra knoppen nedåt (Figur 11).

0 = Ingen lutning

1 = Maximal lutning längst upp

2 = Maximal lutning längst ner

Justera armstöden

Du kan vid behov fälla tillbaka armstöden och höjdjustera dem var för sig.

Du höjdjusterar armstöden genom att ta bort den runda hatten (Figur 11) från skyddet, lossa på sexkantsmuttern (13 mm) bakom det, justera armstöden till önskat läge och dra åt muttern. Sätt tillbaka hatten på muttern.

⚠ VARNING

Ställ inte in armstöden på det nedersta läget – säkerhetsbältets rulle kommer eventuellt inte att fungera som avsett.

Ändra armstödens vinkel

Armstödens vinkel kan justeras så att det blir bekvämt för föraren.

Justera armstödens vinkel genom att vrida på justeringsknoppen (Figur 11).

När du vrider knoppen mot utsidan (+) lyfter du den främre delen av armstödet och när du vrider knoppen mot insidan (-) sänker du den.

Ändra ryggstödets position

Sätets ryggstöd kan justeras så att åkningen blir mer bekväm. Ställ in sätets ryggstöd i det läge som du tycker är mest bekvämt.

Dra upp låsspärren för att frigöra ryggstödets spärr (Figur 11). När du frigör ryggstödets spärr ska du inte utsätta ryggstödet för något tryck.

Tryck på sätets främre eller bakre del för att flytta sätet till önskad position. Släpp låsspärren för att spärra ryggstödet.

Obs: Ryggstödet ska inte kunna inta något annat läge när det har spärrats.

Anteckningar:

Anteckningar:



Count on it.