MODULO N. 3320-510

TORO®

MODELLO 16202C - 8900001 E SEGUENTI

MANUALE D'ISTRUZIONI

TOSAERBA HP DA 0,53 m CON SCARICO LATERALE

AVVIAMENTO A STRAPPO

⚠ ISTRUZIONI SULLA SICUREZZA

PRIMA DELL'USO

1. Usate il tosaerba solo dopo aver letto attentamente questo manuale. Familiarizzatevi con i comandi e l'uso corretto del tosaerba. Non permettete mai l'uso del tosaerba a bambini e a persone non appositamente istruite.

2. Tenete tutti, bambini e animali domestici in particolare, a dovuta distanza dalla zona di lavoro. Ispezionate accuratamente la zona dove verrà usato il tosaerba e ripulitela da rami, pietre, fili e rifiuti.

3. Indossate calzoni lunghi e scarpe pesanti. Non usate il tosaerba indossando sandali aperti o a piedi nudi.

4. Controllate il livello di carburante prima di accendere il motore. Non riempite il serbatoio dentro casa, col motore acceso o prima che il motore si sia raffreddato per alcuni minuti dopo l'uso. Prima di accendere il motore, asciugate il carburante eventualmente versato fuori.

5. Assicuratevi che tutti gli schermi, ripari e dispositivi di sicurezza siano montati. Riparate o sostituite i pezzi difettosi o danneggiati.

DURANTE L'USO

6. Non accendete il motore in un ambiente chiuso.

7. Tenetevi sempre in una posizione stabile. Impugnate saldamente le stegole e camminate: non si deve mai correre. Non azionate mai il tosaerba su erba bagnata. Tagliate l'erba solamente di giorno o con una buona luce artificiale.

8. Tagliate sempre l'erba trasversalmente sui pendii; mai andando su e giù. Quando cambiate di direzione su un pendio, usate estrema cautela. Non tagliate erba su pendii troppo ripidi.

9. Tenete viso, mani e piedi lontano dall'alloggiamento della lama di taglio quando il motore è in funzione. Rimanete dietro alle stegole fino a quando il motore si è arrestato e tenetevi sempre lontano dall'apertura di scarico.

10. Il deflettore dell'erba o l'insieme sacco di raccolta devono essere installati sul tosaerba quando lo usate.

11. Spegnete il motore ed aspettate che tutte la parti in movimento abbiano smesso di girare prima di sturare lo scarico o rimuovere il sacco di raccolta.

12. Siccome la lama di taglio continua a ruotare per alcuni secondi dopo che l'acceleratore è stato portato su OFF (spento), restate al sicuro dietro le stegole finché tutte le parti mobili si siano fermate.

13. Se urtate un oggetto pesante o se la macchina vibra in modo eccessivo, fermate il motore e staccate il cavo dalla candela. Controllate se vi siano danni al tosaerba ed effettuate tutte le dovute riparazioni prima di rimetterlo in moto.

14. Fermate il motore prima di regolare l'altezza del taglio.

15. Fermate il motore prima di attraversare un sentiero, una strada o un vialetto coperto di ghiaia per evitare che sabbia o pietrisco vengano sollevati dal tosaerba.

16. Fermate il motore prima di abbandonare la vostra posizione dietro le stegole. Staccate il cavo ad alta tensione dalla candela se il tosaerba deve rimanere incustodito.

17. Non toccate la marmitta o il motore mentre questo è in funzione o non appena è stato spento perchè sono molto caldi e potrebbero causarvi scottature.

ITALIAN

ISTRUZIONI SULLA SICUREZZA

MANUTENZIONE

18. Eseguite soltanto gli interventi di manutenzione descritti in questo manuale. Se dovessero essere necessari interventi di riparazione o se aveste bisogno di aiuto, contattate il vostro rivenditore autorizzato della TORO.

19. Prima di pulire, ispezionare, riparare o regolare il tosaerba, fermate il motore e staccate il cavo ad alta tensione dalla candela. Tenete il cavo lontano dalla candela per evitare una messa in moto accidentale.

20. Per assicurarvi che il tosaerba sia in condizioni di funzionamento sicuro, controllate con frequenza tutti i dadi, bulloni e viti e manteneteli sempre ben stretti. Assicuratevi che il bullone di bloccaggio della lama sia stretto come previsto dalle specifiche.

21. Per ridurre la possibilità di incendio, assicuratevi che il motore non sia sporco di grasso, erba, foglie o altro.

22. Controllate il sacco di raccolta dell'erba (opzionale) con frequenza per assicurarvi che non sia strappato o rovinato. Qualora lo fosse, sostituitelo con uno nuovo, per vostra protezione.

23. Lasciate che il motore si raffreddi prima di riporre il tosaerba al chiuso. Non riponete il tosaerba in prossimità di fiamme vive o in un luogo dove una scintilla potrebbe incendiare le esalazioni di benzina.

24. Non fate girare il motore a velocità troppo alta cambiandone la regolazione.

25. All'uscita della fabbrica, il tosaerba è in conformità ai vigenti standard di sicurezza per tosaerba rotatori. Per poterlo mantenere sempre in condizioni di massima efficienza e sicurezza, usate soltanto accessori e pezzi di ricambio originali della TORO. I pezzi di ricambio e gli accessori fabbricati da altri produttori potrebbero invalidare la conformità agli standard di sicurezza, cosa che potrebbe risultare pericolosa.

SPIEGAZIONE DEI SIMBOLI



INDICE

	Pag.
Messa in opera	3
Prima dell'uso	4
Istruzioni d'uso	5
Manutenzione	6-8
Pulizia del filtro dell'aria	6
Sostituzione della candela	7
Pulizia dello chassis	7
Drenaggio del carburante	7
Ispezione, rimozione e affilatura della lama di taglio	7
Lubrificazione	8
Preparazione per il rimessaggio	8
Assistenza TORO	8
Parascintille opzionale	8
Identificazione del prodotto	8

MESSA IN OPERA

INSTALLAZIONE DELLE STEGOLE E DELLA CORDICELLA DI AVVIAMENTO

1. STEGOLA INFERIORE (Fig. 1) — Spingete le estremità della stegola inferiore l'una verso l'altra ed installatele sui perni. Spostate la stegola ed i supporti indietro fino a che i prigionieri della stegola entrino nel foro centrale. Fate passare le coppiglie attaverso i fori dei perni.

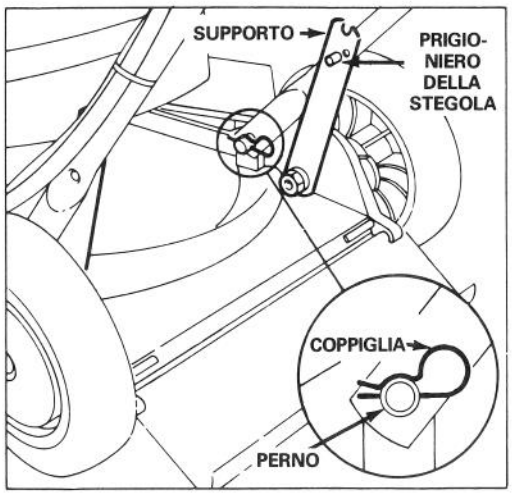

Figura 1

2. STEGOLA SUPERIORE (Fig. 2) — Fissate le stegole superiore ed inferiore in posizione con i bulloni e dadi appositi. I cavi di comando si devono trovare davanti alla traversa della stegola inferiore. Fissate i cavi di comando in posizione con gli appositi morsetti.

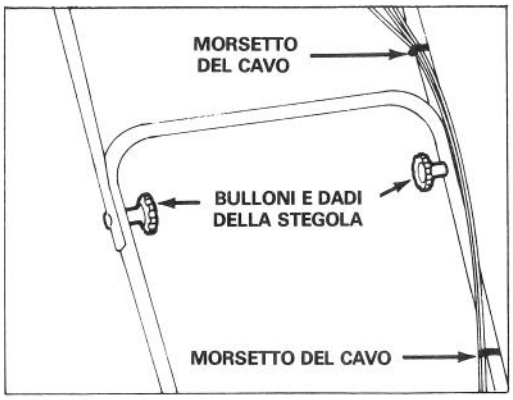

Figura 2

PRIMA DELL'USO

⚠ PERICOLO: sotto certe condizioni, la benzina è molto infiammabile ed esplosiva. Non fumate quando maneggiate il carburante e tenete la benzina lontana da fiamme vive e scintille. Non comprate mai scorte di benzina per più di 30 giorni. Riponete la benzina in contenitori idonei e tenetela fuori portata di mano dei bambini.

Riempite il serbatoio all'aperto, solo col motore a freddo. Riempite il serbatoio fino a 6-13 mm dal collo del tappo. Questo spazio servirà ad assorbire l'espansione del carburante. Usate un imbuto per evitare di spandere la benzina. Asciugate la benzina che eventualmente fosse stata versata fuori.

MISCELA DI BENZINA E OLIO (Fig. 4)

Questo prodotto è equipaggiato con un motore che richiede una miscela di benzina e di olio motore a due tempi (rapporto benzina/olio 50:1). Il mancato uso della miscela corretta causerà gravi danni al motore.

1. OLIO — Per ottenere prestazioni ottimali, usate olio Toro a due tempi, disponibile presso il vostro rivenditore TORO. Si può anche usare un olio a due cicli di buona marca, certificato BIA TC-W. NON SI DEVONO MAI USARE OLI PER MOTORI A QUATTRO TEMPI TIPO SAE 30 O 10W30.

2. BENZINA — LA TORO RACCOMANDA L'USO DI BENZINA **SENZA PIOMBO** NORMALE E FRESCA PER TUTTI I SUOI PRODOTTI A BENZINA. LA BENZINA SENZA PIOMBO BRUCIA IN MODO PIÙ PULITO, PROLUNGA LA VITA DEL MOTORE E ASSICURA UN BUON AVVIAMENTO GRAZIE ALLA RIDUZIONE DEI DEPOSITI NELLA CAMERA DI COMBUTIONE. SI POTRÀ USARE BENZINA CON PIOMBO SE QUELLA SENZA NON È DISPONIBILE.

NOTA: NON USARE MAI METANOLO, BENZINA CONTENENTE METANOLO, GASOHOL CONTENENTE PIÙ DEL 10% DI ETANOLO, BENZINA CON ADDITIVI, BENZINA SUPER O SPIRITO, PERCHÉ NE POTREBBERO RISULTARE DANNI AL SISTEMA CARBURANTE.

3. MISCELAZIONE — Usando un contenitore idoneo, mischiate accuratamente le quantità prescritte di benzina e di olio per motore a due tempi (seguendo la tabella di miscelazione). NON PREPARATE LA MISCELA ALL'INTERNO DEL SERBATOIO DI BENZINA DEL TOSAERBA. PER OTTENERE UNA BUONA MISCELA, L'OLIO DEVE TROVARSI A TEMPERATURA AMBIENTE.

4. Riempite il serbatoio di benzina del tosaerba fino a 6-13 mm dal collo del tappo, lasciando vuoto quest'ultimo spazio. Avvitate saldamente il tappo del serbatoio.

Tabella di miscelazione
50:1

Unità di misura	Benzina	Olio
Gallone USA	1 gallone	2,6 once liquide
Gallone britannico	1 gallone	3 once liquide
Litro	1 litro	20 ml

Figura 3

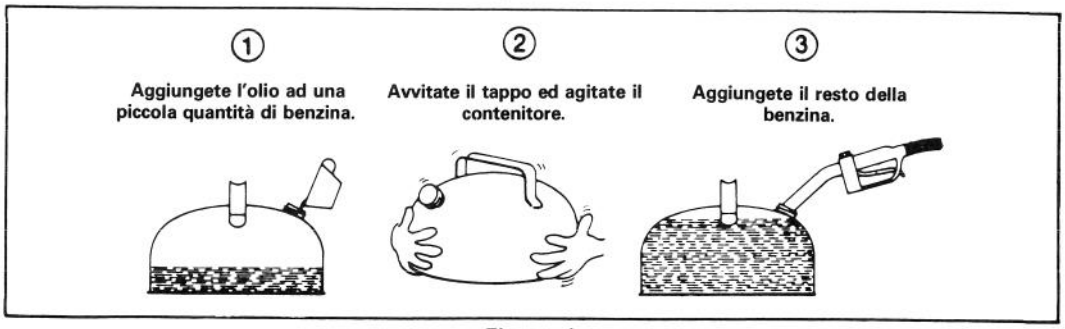

Figura 4

ISTRUZIONI D'USO

VERSATILITÀ DEL TOSAERBA A DUE FUNZIONI

SCARICO LATERALE — D'estate, quando l'erba cresce più lentamente ed è più secca, spargete sul lato i fili tagliati.

SACCO LATERALE — L'insieme sacco laterale (opzionale) vi permette di insaccare l'erba primaverile in modo da non lasciare sul prato dei fili tagliati che diventerebbero paglia. In autunno, insaccate le foglie mentre tosate l'erba, evitandovi la fatica di rastrellarle.

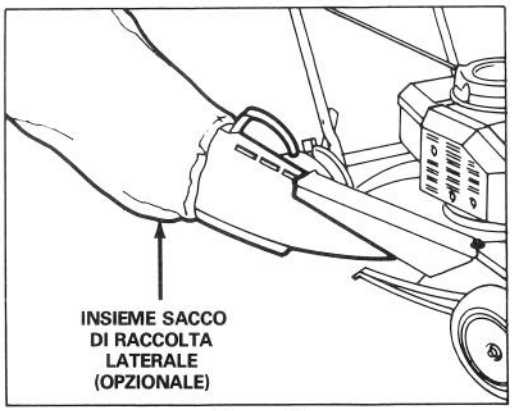

Figura 5

AVVIAMENTO ED ARRESTO

1. COMANDI (Fig. 6) — Il comando del gas e dell'aria (CHOKE) si trova sulla stegola superiore.

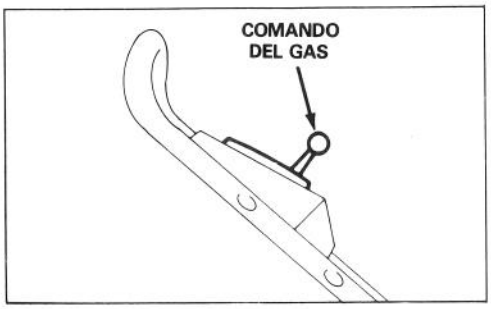

Figura 6

2. AVVIAMENTO (Fig. 6) – Inserite il cavo nella candela. Spostate il comando del gas su CHOKE. Coprite il foro al centro del cicchetto (primer) col pollice e spingete una volta. Tirate la cordicella di avviamento a strappo e, quando il motore si è acceso, regolate il gas.

Nota: A motore già caldo non è necessario né azionare la leva dell'aria né dare cicchetti.

3. ARRESTO (Fig. 6) – Spingete il comando del gas su OFF per arrestare il motore e la lama. Togliete la chiave dall'interruttore o rimouvete il cavo dalla candela se il tosaerba viene lasciato incustodito o non viene usato.

CONSIGLI SULL'USO DEL TOSAERBA

1. TAGLIO E INSACCAMENTO DELL'ERBA – Per migliorare la qualità del taglio, scaricate i fili tagliati nella direzione della zona già tosata. Si ottengono i migliori risultati quando il motore gira al regime massimo e solo circa 1!3 del filo d'erba viene tagliato. Se si deve tagliare dell'erba alta, usate l'impostazione più alta per il primo taglio. Quindi tosate l'erba con un'impostazione più normale. Se si taglia erba troppo alta, o se si lascia che il sacco (opzionale) si riempia troppo, lo scarico rischia di intasarsi, provocando il sacco de raccolta (opzionale).

2. AFFILATE LA LAMA – Iniziate ogni stagione di taglio con una lama affilata. Limate le tacche sulla lama periodicamente.

REGOLAZIONE DELL'ALTEZZA DI TAGLIO

Gli incrementi graduali sono rappresentati da cinque tacche sullo chassis(Fig. 7).

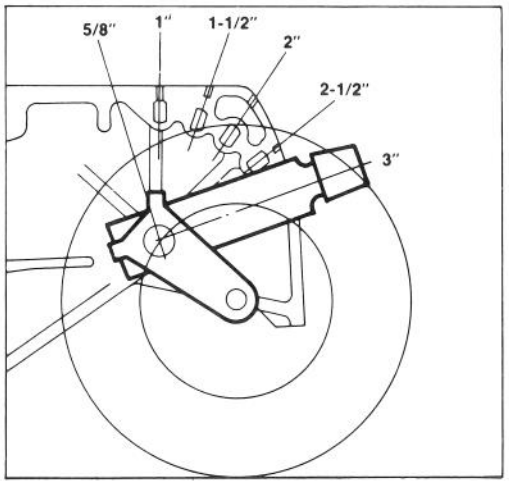

Figura 7

ISTRUZIONI D'USO

1. Arrestate il motore e staccate il cavo dalla candela.

2. Per agevolare la regolazione, alzate lo chassis in modo che la ruota non tocchi terra. Premete la leva di regolazione verso la ruota (Fig. 8) e spostatele entrambe sulla posizione desiderata. Assicuratevi che il perno sulla leva di regolazione sia entrato nella tacca sullo chassis. Regolate tutte le ruote allo stesso modo.

Nota: Si possono regolare le ruote anteriori su 5/8 di pollice e quelle posteriori su 1 pollice.

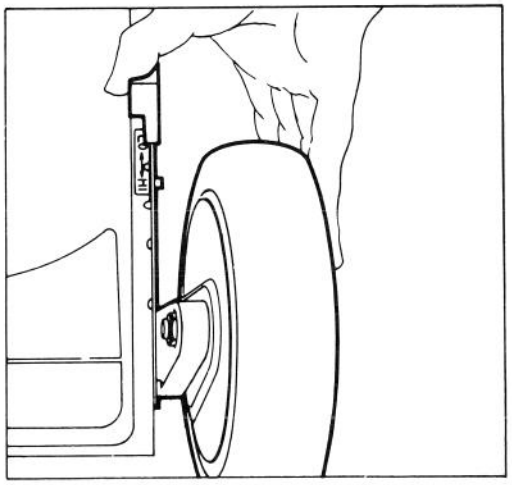

Figura 8

MANUTENZIONE

⚠ CAUTELA

Togliete il cavo dalla candela prima di eseguire regolazioni o interventi di manutenzione.

PULIZIA DEL FILTRO DELL'ARIA

In condizioni di uso normale dovrete pulire il filtro dell'aria ogni 25 ore di servizio. Se il tosaerba viene utilizzato in condizioni di sporcizia o polvere, il filtro dovrà essere pulito con maggior frequenza.

1. Spegnete il motore e togliete il cavo dalla candela (Fig. 9).

2. Sollevate i tasselli sul coperchio del filtro dell'aria e fate girare il coperchio verso il basso. Pulitelo accuratamente (Fig. 9).

3. Se la parte esterna dell'elemento di gommapiuma è sporco, rimuovetelo dal filtro (Fig. 11) e pulitelo accuratamente.

A. LAVATE l'elemento di gommapiuma in una soluzione di sapone liquido ed acqua calda. Strizzatelo per estrarne lo sporco ma non torcetelo perché potrebbe rompersi.

B. ASCIUGATE l'elemento avvolgendolo in uno straccio pulito. Strizzate lo straccio con l'elemento dentro per asciugarlo.

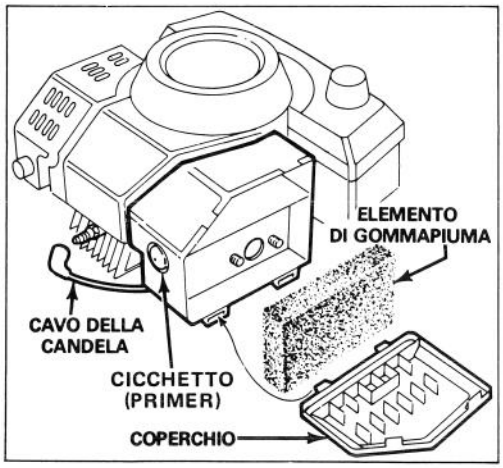

Figura 9

C. IMBEVETE l'elemento con 25 ml di olio motore SAE 30. Strizzatelo per distribuire l'olio su tutto l'elemento e farne uscire l'eccesso. La gommapiuma deve essere umida d'olio.

4. Riponete l'elemento nella sua sede e rimettete il coperchio del filtro.

IMPORTANTE: Non fate funzionare il motore senza il filtro dell'aria perché questo rischia di provocare la rapida usura ed il danneggiamento del motore.

MANUTENZIONE

SOSTITUZIONE DELLA CANDELA

Usate una candela NGKBMPR4A o di tipo equivalente, con una distanza tra gli elettrodi di 0,81 mm. Rimuovete la candela ogni 25 ore di servizio e controllatene le condizioni.

1. Fermate il motore e staccate il cavo dalla candla (Fig. 9).
2. Pulite attorno alla candela e toglietela dalla testata del cilindro (Fig. 9).

IMPORTANTE: sostituite le candele incrinate, rovinate o eccessivamente sporche. Non sabbiate, scrostate o pulite gli elettrodi perché particelle di metallo potrebbero staccarsi, entrare nel cilindro e quindi danneggiare il motore.

3. Fissate la distanza fra gli elettrodi a 0,81 mm (Fig. 10). Installate la candela correttamente distanziata e la relativa guarnizione. Stringetela forte a 13,6 N.m..

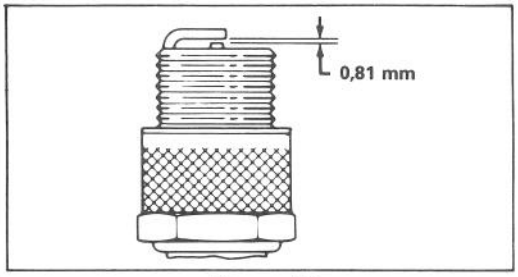

Figura 10

PULIZIA DELLO CHASSIS

Per assicurare le migliori prestazioni, mantenete sempre puliti la parte inferiore dello chassis ed il deflettore dell'erba.

1. Drenate il serbatoio del carburante, seguendo le istruzioni contenute in "Drenaggio del carburante", pag. 7.
2. Inclinate il tosaerba sul lato sinistro (Fig. 11).
3. Rimuovete la sporcizia ed i fili di erba rimasti attaccati allo chassis con una pompa da giardino. Raschiate gli altri detriti con una raschia di legno duro. Evitate di usare frese e oggetti taglienti.

DRENAGGIO DEL CARBURANTE

1. Arrestate il motore. Togliete il cavo della candela.
2. Togliete il tappo dal serbatoio e, mediante una pompa a sifone, drenate il carburante in un recipiente pulito.

Nota: Questo è l'unico procedimento raccomandato per il drenaggio del carburante.

ISPEZIONE, RIMOZIONE, AFFILATURA DELLA LAMA DI TAGLIO

1. Fermate il motore e staccate il cavo dalla candela.
2. Drenate la benzina dal serbatoio seguendo le istruzioni a pag. 6, "Drenaggio del carburante".
3. Inclinate il tosaerba sul fianco sinistro (Fig. 11).

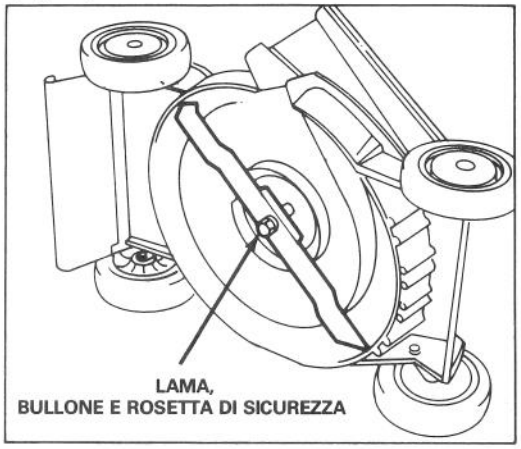

Figura 11

4. ISPEZIONE DELLA LAMA DI TAGLIO — Esaminate attentamente la lama di taglio per controllare se è tagliente o consumata, soprattutto nel punto d'incontro delle parti piat-

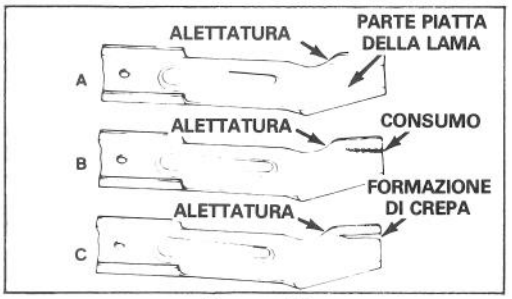

Figura 12

⚠ CAUTELA

Se continuate ad usare una lama consumata si verrà a formare una crepa tra la parte piatta e l'alettatura. Col tempo un pezzo di lama potrebbe rompersi e venir scagliata da sotto la macchina causando gravi lesioni a voi stessi o agli astanti.

MANUTENZIONE

te e curve della lama (Fig. 12A). Sabbia e materiale abrasivo possono consumare il metallo che raccorda le parti piatte e curve della lama, perciò controllatele prima di usare il tosaerba. Se notate usura o crepe (Fig. 12B e C), sostituite la lama seguendo l'istruzione 5.

5. RIMOZIONE DELLA LAMA — Con la mano guantata o protetta da uno straccio, tenete ferma la lama di taglio. Rimuovete il bullone, la rosetta di sicurezza e la lama (Fig. 11).

Nota: Per ottenere prestazioni di taglio ottimali sostituite la lama prima di ogni stagione di taglio. Nel corso dell'anno limate via le piccole tacche per mantenerla ben affilata.

6. AFFILATURA DELLA LAMA — Con una lima, affilate il lato superiore della lama badando a mantenere l'angolo di taglio originale (Fig. 13). La lama rimarrà ben bilanciata se affilandola toglierete la stessa quantità di metallo su entrambi i lati.

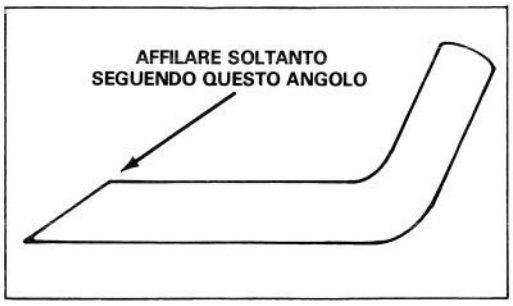

Figura 13

IMPORTANTE: Controllate la bilanciatura della lama mediante un apposito attrezzo. Si potrà acquistare un bilanciatore di lame in qualsiasi negozio di ferramenta. Una lama ben bilanciata rimarrà ferma in posizione orizzontale mentre una lama sbilanciata si sposeterà verso il lato più pesante. Se la lama non è bilanciata, continuate ad affilare per togliere più metallo sul lato pesante.

7. Montate sul tosaerba una lama affilata e bilanciata con il bullone e la rosetta di sicurezza appositi. Assicuratevi che l'alettatura della lama si trovi in alto. Stringete il bullone a 68 N.m.

LUBRIFICAZIONE

Ogni 25 ore di servizio o alla fine della stagione di taglio, si dovranno lubrificare le ruote anteriori e posteriori.

1. LUBRIFICAZIONE DELLE RUOTE ANTERIORI E POSTERIORI — Applicate 2 o 3 gocce d'olio leggero all'interno dei bulloni delle ruote. Fate girare le ruote per distribuire l'olio nelle boccole delle ruote.

PREPARAZIONE PER IL RIMESSAGGIO

1. Drenate la benzina dal serbatoio e dal tubo seguendo le istruzioni a pag. 6, "Drenaggio del carburante". Se non drenate la benzina si formeranno dei depositi gommosi di vernice che potranno causare difficoltà di funzionamento del motore e dell'avviamento.

2. Togliete la candela e versate due cucchiaini di olio SAE 30 nel foro del cilindro. Tirate lentamente la cordicella dell'avviamento per distribuire l'olio all'interno del cilindro. Rimettete la candela e stringetela a 13,6 N.m. NON REINSERITE IL CAVO NELLA CANDELA.

3. Pulite lo sporco da sotto lo chassis seguendo le istruzioni a pag. 7, "Pulizia dello chassis".

4. Controllate le condizioni della lama di taglio seguendo le istruzioni a pag. 7, "Ispezione, rimozione, affilatura della lama".

5. Stringete tutti i dadi, bulloni e viti.

6. Pulite lo sporco e i rifiuti dal cilindro, dalle alette del cilindro e dall'alloggiamento del soffiatore. Ripulite anche i fili d'erba, lo sporco e le incrostazioni dalle parti esterne del motore, dall'alloggiamento e da sopra il tosaerba.

7. Ritoccate la vernice di tutte le parti scrostate o arrugginite. La vernice Re-Kote Toro è disponibile presso il rivenditore TORO autorizzato.

8. Riponete il tosaerba in un luogo asciutto e pulito. Coprite la macchina per proteggerla e mantenerla pulita.

ASSISTENZA TORO

Se mai aveste bisogno di assistenza (riguardo a sicurezza, messa in opera, manutenzione o localizzazione dei guasti) mettetevi in contatto col vostro distributore o rivenditore autorizzato della TORO, che troverete sulle "pagine gialle". I rivenditori ed i distributori oltre ad avere tecnici specializzati, hanno a disposizione accessori e pezzi di ricambio approvati dalla fabbrica. Usate solo accessori e pezzi di ricambio TORO genuini sul vostro tosaerba TORO.

PARASCINTILLE OPZIONALE — PEZZO N° 81-0200

Se avete bisogno di un parascintille perché richiesto dai regolamenti lo potrete acquistare presso il vostro rivenditore autorizzato della TORO. [Se il tosaerba viene usato in una foresta, macchia o campo d'erba in California senza un parascintille funzionante, chi lo usa incorre in una violazione della legge dello stato, Sezione 4442 del Public Resource Code.]

IDENTIFICAZIONE DEL PRODOTTO

Un numero di modello ed un numero di serie sono riportati su un etichetta posta dietro lo chassis vicino al portello di scarico. Nella corrispondenza relativa al vostro tosaerba o quando richiedete pezzi di ricambio, fate sempre riferimento a entrambi i numeri.


TORO®