FORM NO. 3320-510

TORO

MODEL NO. 16202C - 8900001 EN BOVEN

BEDIENINGS-HANDLEIDING

21" (0,53 m) HP MET ZIJ-AFVOER

"VINGERTOP"-START

⚠ VEILIGHEIDSINSTRUKTIES

VÓÓR HET IN GEBRUIK NEMEN

1. Lees deze handleiding zorgvuldig voordat u de grasmaaimachine in gebruik neemt. Maak uzelf vertrouwd met de bedieningsapparatuur en het juiste gebruik van de maaier. Sta kinderen nooit toe hem te bedienen en volwassenen niet zonder de juiste bedieningsinstrukties.

2. Laat niemand, vooral kinderen en huisdieren, niet in de buurt van het te maaien gedeelte komen. Inspecteer het gebied waar de maaier wordt gebruikt zorgvuldig en verwijder stokjes, stenen, draad en afval.

3. Draag een lange broek en stevige schoenen. Gebruik de maaier niet met open sandalen of blootsvoets.

4. Controleer de hoeveelheid brandstof voor het starten van de motor. Vul de brandstoftank niet binnenshuis, wanneer de motor draait, of voordat de motor is afgekoeld, enkele minuten na gebruik. Veeg gemorste benzine op voor het starten van de motor.

5. Verwijder geen van de beschermbakken, kleppen en veiligheidsmechanismen. Repareer of vervang defecte of beschadigde onderdelen.

TIJDENS GEBRUIK

6. Motor niet binnenshuis laten lopen.

7. Zorg ervoor altijd een veilige afstand te bewaren. Houd de bedieningshandle stevig vast en loop; ren nooit. Gebruik de maaier nooit bij nat gras. Maai alleen bij daglicht of een goede verlichting.

8. Maai overlangs hellingen; nooit van beneden naar boven. Wees zeer voorzichtig bij het veranderen van richting op hellingen. Maai niet op zeer steile hellingen.

9. Houd gezicht, handen en voeten verwijderd van de maaihuizing en het maaimes wanneer de motor loopt. Blijf achter de handle, totdat de motor stopt en houd ten alle tijde een veilige afstand van de afvoeropening.

10. De afleiding voor het gras of de gehele zak-assemblage moeten tijdens gebruik op de maaier geïnstalleerd zijn.

11. Motor afzetten en wachten totdat alle bewegende delen stil staan, voordat u de afvoerkoker ontstopt of de graszak verwijdert

12. Blijf achter de handle, totdat alle bewegende delen stil staan, omdat het mes nog enkele seconden roteert, nadat u het gasmanet op AF hebt gezet.

13. Wanneer u een vreemd voorwerp hebt geraakt of wanneer de maaier meer dan normaal vibreert, motor afzetten en verbindingsdraad van de bougie verwijderen. Controleer de maaier op beschadigingen en repareer alle onderdelen, voordat u de machine weer in gebruik neemt.

14. Motor afzetten, voordat u de maaihoogte afstelt.

15. Motor afzetten, voordat u een grintpad, weg of trottoir oversteekt.

16. Motor afzetten en de maaier niet in bedieningsstand laten, voordat u weggaat — achter de handle. De draad van de bougie losmaken als u de maaier onbewaakt achterlaat.

17. Geluidsdemper of motor niet aanraken tijdens het lopen of kort nadat deze is afgezet, omdat de geluidsdemper en motor nog warm zijn en brandwonden kunnen veroorzaken.

ONDERHOUD

18. Verricht alleen die onderhoudsinstrukties, die in deze handleiding zijn beschreven. Mochten ooit grote reparaties vereist zijn of indien u assistentie nodig hebt, neem dan contact op met een gemachtigd TORO Service Dealer.

19. Zet de motor af en verwijder de hoogspanningsdraad van de bougie, voordat de maaier wordt schoongemaakt, of gecontroleerd, voor een onderhoudsbeurt of bijstelling. Houd de draad verwijderd van de bougie om incidenteel starten te voorkomen.

DUTCH

VEILIGHEIDSINSTRUKTIES

20. Controleer de maaier vaak en zorg ervoor dat alle moeren, bouten en schroeven vast aangedraaid zijn om er zeker van te zijn dat deze veilig bediend kan worden. Zorg ervoor dat de kopbout van het mes volgens juiste specificaties is aangeschroeft.

21. Houd de motor vrij van te veel smeervetten, gras, bladeren en vuilophopingen om brandgevaar te verminderen.

22. Controleer de zak die het gras opvangt vaak op slijtage en beschadigingen. Vervang door een nieuwe zak voor uw veiligheid.

23. Laat de motor afkoelen voordat u hem opbergt in een afgesloten ruimte. Berg de maaier niet op dichtbij een open vuur of waar benzinedampen door een vonk kunnen ontsteken.

24. Laat de motor niet te snel lopen door de afstellingen te wijzigen.

25. De grasmaaier beantwoordde tijdens fabrikage aan de veiligheidsmaatstaven die aan roterende maaiers gesteld worden. Om een optimale performance en een voortdurende veiligheidsgarantie van de maaier te verzekeren, gebruik alleen TORO vervangingsonderdelen en accessoires. Vervangingsonderdelen en accessoires vervaardigd door andere fabrikanten kunnen resulteren in een niet nakomen van de veiligheidsmaatstaven, hetgeen gevaar zou kunnen opleveren.

VERKLARING VAN DE SYMBOLEN

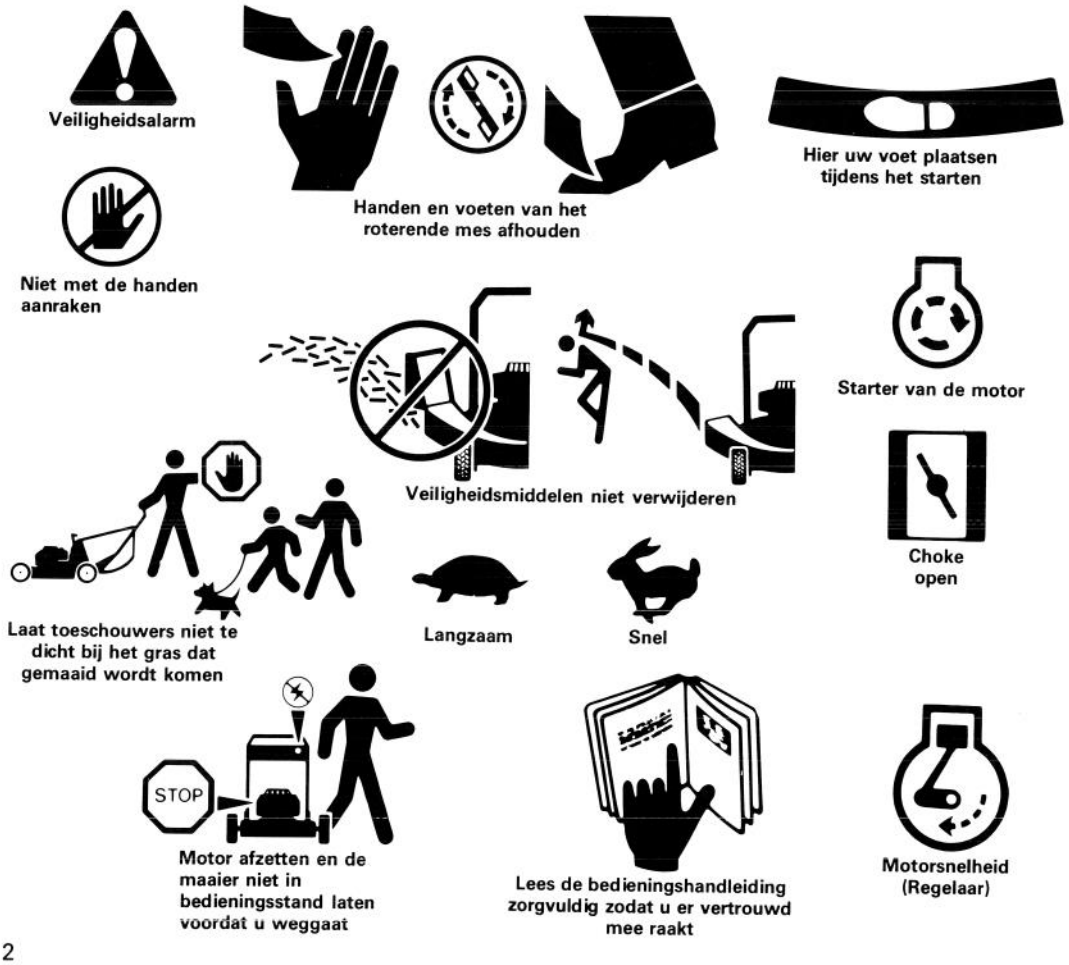

INHOUD

	Pagina
Montageinstrukties	3
Vóór het in gebruik nemen	4
Bedieningsinstrukties	5
Onderhoud	6-8
Onderhouden van de luchtfilter	6
Vervangen van de bougie	7
Schoonmaken van de maaihuizing	7
Aftappen van benzine	7
Controleren/Verwijderen/Slijpen van het mes	7
Smering	8
Maaier gereedmaken voor opberging	8
Toro Service	9
Facultatieve vonkenvanger	9
Identificatie van het produkt	9

MONTAGEINSTRUKTIES

HET INSTALLEREN VAN DE HANDLES EN DE STARTMOTORKABEL

BENEDEN HANDLES (Afb. 1) — Druk de uiteinden van de beneden handle naar elkaar toe en installeer deze op de draaipennen. Haal de handle en de klinken naar achteren totdat de verbindingsbouten van de handle in het middelste gat vallen. Druk de sluitspie door de gaten in de draaipennen.

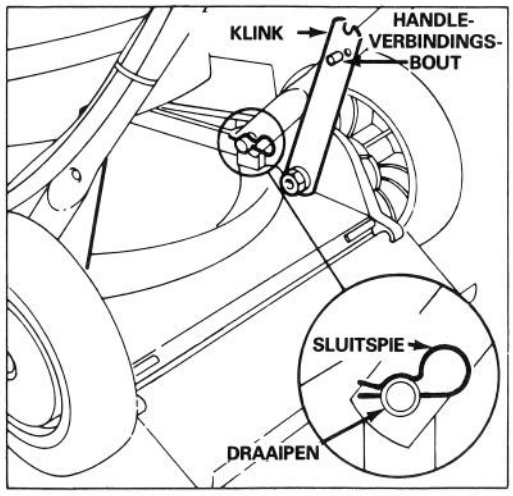

Afbeelding 1

2. BOVEN HANDLE (Afb. 2) — Zet de boven en beneden handle vast met de handleknoppen en schroeven. De bedieningskabels moeten voor de dwarsverbinding van de beneden handle liggen. Zet de bedieningskabels vast met de kabelklemmen.

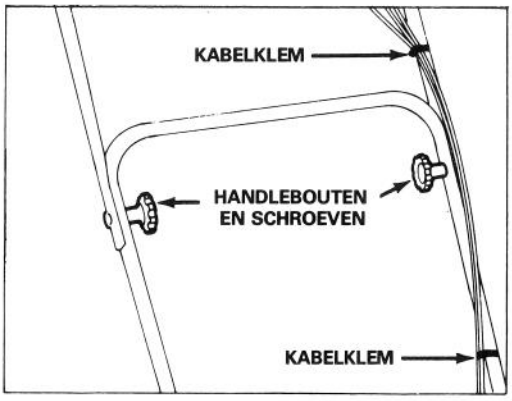

Afbeelding 2

VÓÓR HET IN GEBRUIK NEMEN

⚠ WAARSCHUWING : Benzine is buitengewoon brandbaar en onder bepaalde omstandigheden explosief. Rook nooit wanneer u brandstof hanteert en kom niet te dicht bij een open vuur en vonken. Koop nooit meer dan voor 30 dagen orandstof in voorraad. Bewaar de benzine in een gkeurd vat en houd dit buiten bereik van kinderen.

Tank de brandstof buitenshuis bij, uitsluitend wanneer de motor koud is. Vul de tank tussen 6 en 13 mm van de rand. Deze ruimte is nodig voor de uitzetting van de brandstof. Gebruik een trechter of schenktuit om morsen te voorkomen. Veeg gemorste benzine op.

MENGEN VAN BENZINE EN OLIE (Afb. 4)

Deze machine heeft een tweetaktmotor die een benzinemengsel en tweetaktolie (50:1 benzine/olie verhouding) vereist. Nalatigheid in het gebruik van het juist benzinemengsel veroorzaakt aanzienlijke beschadiging van de motor.

1. OLIE — Gebruik voor optimale werking Toro tweetaktolie, verkrijgbaar bij uw Toro handelaar. U kunt in plaats van TORO tweetaktolie ook tweetaktolie gewaarmerkt met BIA TC-W van een betrouwbare oliemaatschappij gebruiken. GEBRUIK NOOIT 4-TAKT MOTOROLIEN ZOALS SAE 30 of 10W30.

2. BENZINE — DE TORO MAATSCHAPPIJ RAADT STERK AAN OM SCHONE, VERSE **LOODVRIJE** NORMALE BENZINE TE GEBRUIKEN IN TORO PRODUCTEN DIE OP BENZINE RIJDEN. LOODVRIJE BENZINE BRANDT SCHONER, VERLENGT DE LEVENSDUUR VAN DE MOTOR, EN BEVORDERT HET GOED STARTEN DOORDAT DE OPBOUW VAN AFZETTING IN DE VERBRANDINGSKAMER WORDT GEREDUCEERT. INDIEN LOODVRIJE BENZINE NIET VERKRIJGBAAR IS, KAN MEN BENZINE DIE LOOD BEVAT GEBRUIKEN.

N.B. GEBRUIK NOOIT METHANOL, BENZINE DIE METHANOL BEVAT, GASOHOL MET MEER DAN 10% ETHANOL, BENZINE TOEVOEGINGEN, SUPERBENZINE, OF WITTE BENZINE, OMDAT DIT BESCHADIGING VAN HET BRANDSTOFSYSTEEM TOT GEVOLG KAN HEBBEN.

3. HET MENGEN — Meng de voorgeschreven hoeveelheid benzine en tweetaktolie (zie brandstofmengtabel) in een gekeurde benzinetank. MENG DE BRANDSTOF NOOIT IN DE MAAIMACHNINETANK. OLIE MENGT BETER WANNEER DEZE OP KAMERTEMPERATUUR IS.

4. Vul de brandstoftank van de maaimachine tot op 6-13 mm van de bovenrand van de tank, niet de vulhals. Draai de dop van de brandstoftank goed vast.

50:1
Brandstofmengtabel

Maateenheid	Benzine	Olie
V.S. Gallon	1 gallon	2,6 oz
Imperial Gallon	1 gallon	3 oz
Liter	1 liter	20 ml



BEDIENINGSINSTRUKTIES

2-IN-1 VEELZIJDIGHEID BIJ HET MAAIEN

ZIJ-UITWERPER — Verwijder in de zomer, wanneer het gras langzamer groeit en droger is via de zij-uitwerper.

ZIJ-ZAK — De facultatieve zij-zakassemblage (Afb. 5) geeft u de mogelijkheid om in het voorjaar het verse gras op te vangen, zodat u de grasmat vrij houdt van strovorming. Pak in de herfst de bladeren in de zak, zodat u deze niet met de hand hoeft op te harken om blaren te voorkomen.

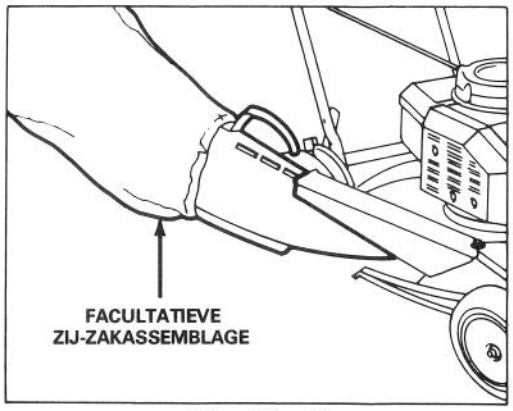

Afbeelding 5

HET STARTEN EN STOPPEN

1. BEDIENINGSSYSTEMEN (Afb. 6) — Gasmanet/choke bevindt zich op de bovenste handle.

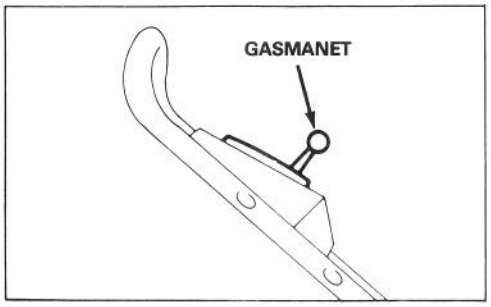

Afbeelding 6

2. STARTEN (Afb. 6) – Druk de draad op de bougie. Zet het gasmanet op CHOKE. Leg de duim over het gat in het midden van de primer en druk één keer. Trek de vingertop-starter uit en stel het gasmanet in de gewenste stande, wanneer de motor start.

N.B.: U hoeft de choke en de primer meestal niet te gebruiken wanneer de motor bij het starten reeds warm is.

3. STOPPEN (Afb. 6) – Zet het gasmanet op AF om de motor en het mes af te zetten. Trek de draad uit de bougie, indien de maaier onbewaakt wordt achtergelaten of niet wordt gebruikt.

BEDIENINGSTIPS

1. MAAIEN EN GRASPAKKING — Verwijder het gemaaide gras aan de kant die u reeds geknipt hebt. Dit verbetert de kwaliteit van het knippen. De beste resultaten worden verkregen, wanneer de motor op maximale snelheid draait en met slechts ongeveer 1/3 van de grasspriet wordt gemaaid. Als er lang gras gemaaid moet worden, stel dan de maaier tijdens de eerste maaironde in op de hoogste stand. Maai het gras daarna nogeens op normale maaihoogteinstelling. Indien u te veel van het lange gras maait, of de facultatieve zak te vol raakt, kan de maaier verstopt raken en de motor afslaan. Maak de facultatieve zak vaak leeg.

2. HET MES SLIJPEN — Begin elk maaiseizoen met een scherp mes. Vijl regelmatig de inkepingen bij.

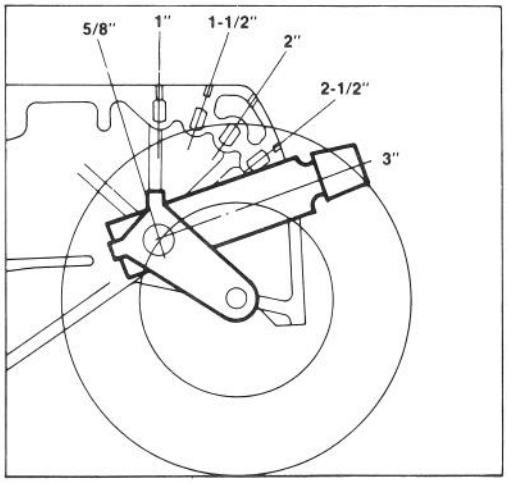

Afbeelding 7

HET AFSTELLEN VAN DE MAAIHOOGTE

De vijf letters gegraveerd in de huizing geven elke een toenemende graad van afstelling aan (Afb. 7).

1. Zet de motor af en trek de draad van de bougie.

2. Licht de huizing op, zodat het wiel van de grond is en u de hoogte gemakkelijker kunt afstellen. Druk de afstellingshefboom naar het wiel toe en zet hem op de gewenste stand (Afb. 8). Zorg ervoor dat de hefboom

BEDIENINGSINSTRUKTIES

bij het afstellen in de inkepingen van de huizing valt. Stel alle wielen op dezelfde hoogte af.

N.B. De voorwielen kunnen tot 5/8" worden afgesteld. Gebruik deze afstelling bij een 1" achterwiel afstelling.

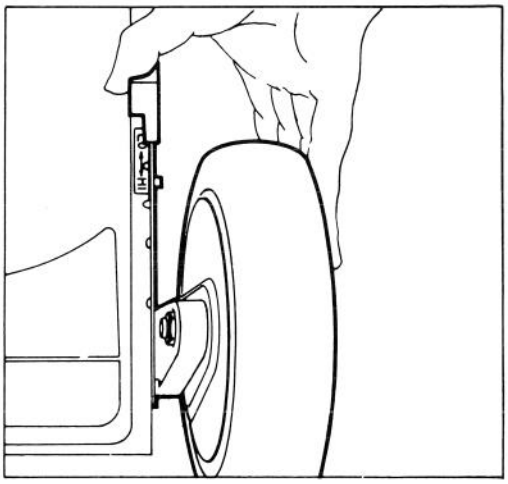

Afbeelding 8

ONDERHOUD

WAARSCHUWING

Trek de draad van de bougie, voordat u bijstellingen of onderhoud verricht.

ONDERHOUDEN VAN DE LUCHTFILTER

Maak de luchtfilter onder normale omstandigheden na iedere 25 draaiuren schoon. Frekwentere reiniging is echter vereist, wanneer de maaier onder stoffige of vuile omstandigheden wordt gebruikt.

1. Zet de motor af en trek de draad uit de bougie (Afb. 9).

2. Licht de sluitingstabs bovenaan de luchtfilter op, druk het deksel naar beneden en draai vervolgens het deksel van de luchtfilter. Maak het deksel grondig schoon (Afb. 9).

3. Wanneer het luchtfilterelement vuil is, verwijder het uit de luchtfilter en maak het grondig schoon (Afb. 9).

A. WAS het element in een oplossing van water en vloeibaar afwasmiddel. Knijp het element zachtjes uit om het vuil te verwijderen, maar wring het niet, omdat het kan scheuren.

B. DROOG het element in een schone doek. Knijp de doek uit, totdat het element droog is.

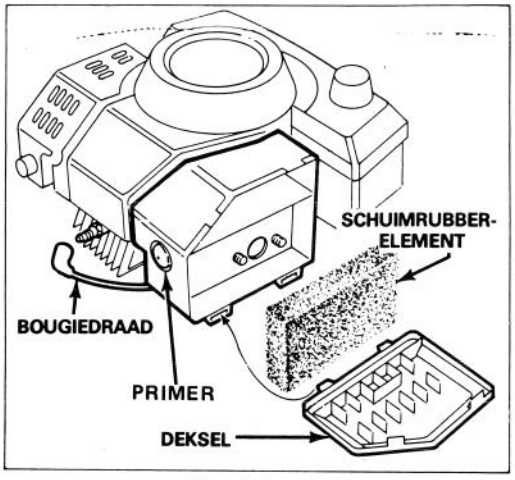

Afbeelding 9

C. DOORDRENK het element met 5 theelepels (25 ml) SAE 30 motorolie. Knijp het element uit om het te veel aan olie te verwijderen en de olie gelijkmatig te verdelen. Een vochtig element is wenselijk.

4. Plaats het luchtfilterelement en deksel terug.

BELANGRIJK: Gebruik de motor niet zonder luchtfilterelement, omdat dit waarschijnlijk buitengewone slijtage en beschadiging van de motor tot gevolg zal hebben.

ONDERHOUD

VERVANGEN VAN DE BOUGIE

Gebruik een NGKBPMR4A bougie of equivalent. De juiste luchtopening is 0,81 mm. Verwijder de bougie na elke 25 draaiuren en controleer de conditie.

1. Zet de motor af en trek de draad van de bougie (Afb. 9).
2. Maak het gebied rondom de bougie schoon en verwijder de bougie van de cylinderkop (Afb. 9).

BELANGRIJK: Vervang een gescheurde, verstopte of vuile bougie. Schuur, schrap of maak electrodes nooit schoon, omdat dit beschadiging van de motor tot gevolg kan hebben, mocht er gruis in de cylinder raken.

3. Zet de luchtopening op 0,81 mm (Afb. 10). Installeer de bougie en pakkingszegel correct en draai de bougie stevig vast tot 13,6 N-m.

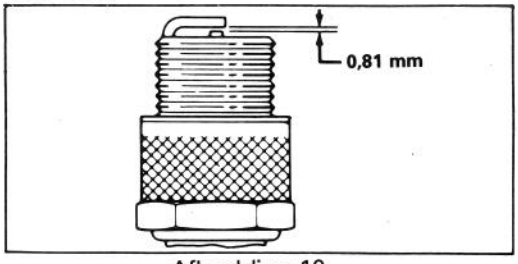

Afbeelding 10

SCHOONMAKEN VAN DE MAAIHUIZING

Houd voor een optimale performance de onderzijde van de maaihuizing en de afleiding voor het gras schoon.

1. Tap benzine uit brandstoftank: Zie "Aftappen van benzine", pagina 7.
2. Zet de maaier op de linkerzijde (Afb. 11).
3. Verwijder vuil en gemaaid gras dat aan de huizing geplakt zit en spuit deze met een tuinslang af. Schrap het resterende vuil met een houten schraper af. Vermijd naden en scherpe hoeken.

AFTAPPEN VAN BENZINE

1. Zet de motor af. Trek de draad van de bougie.
2. Verwijder de dop van de benzinetank en gebruik een pomphevel om de brandstof in een schone benzinetank af te tappen.

N.B. Dit is de enige aanbevolen methode om benzine af te tappen.

CONTROLEREN/VERWIJDEREN/SLIJPEN VAN HET MES

1. Zet de motor af en trek de draad van de bougie.
2. Tap benzine uit brandstoftank: Zie "Aftappen van benzine", pagina 7.
3. Zet de maaier op de linkerzijde (Afb. 11).

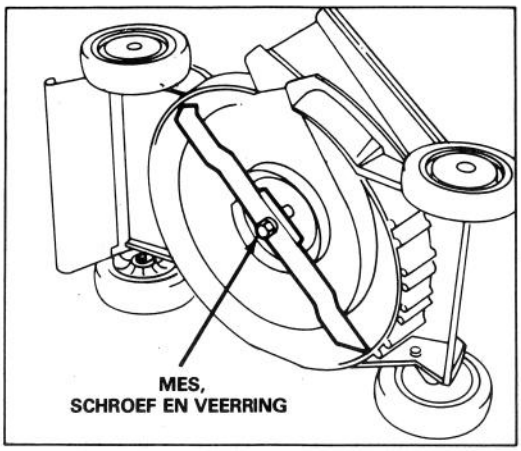

Afbeelding 11

4. CONTROLEREN VAN HET MES — Inspekteer het mes zorgvuldig op scherpte en slijtage, speciaal het raakvlak van de vlakke en ronde delen (Afb. 12A). Controleer het mes voor gebruik van de maaier, omdat zand en ander schurend materiaal het metaal dat het raakvlak vormt tussen de vlakke en ronde delen van het mes kan doen afslijten. Vervang het mes wanneer u gleuven of slijtage bemerkt (Afb. 12B en C). Zie stap 5.

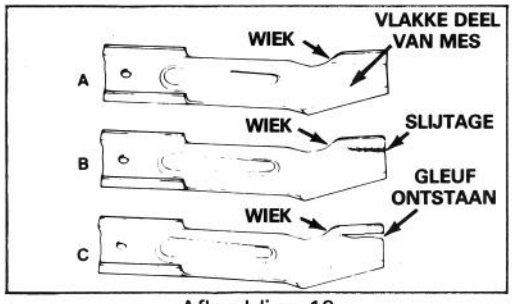

Afbeelding 12

⚠ WAARSCHUWING

Indien u het mes te veel laat slijten kan er een spleet bij de wiek ontstaan. Er kan dan tenslotte een stuk van het mes afbreken met als gevolg dat u of een bijstaander een ernstig ongeluk kunt oplopen.

ONDERHOUD

5. VERWIJDEREN VAN HET MES — Pak het mesuiteinde met een doek of dikke gewatteerde handschoen. Verwijder de messchroef en het mes (Afb. 11).

N.B. Voor optimale maaiperformance, installeer een nieuw mes in het begin van het maaiseizoen. Vijl in de loop van het jaar de kleine inkepingen bij, zodat de snijkant scherp blijft.

6. SLIJPEN VAN HET MES — Slijp de bovenkant van het mes met een vijl en behoud de oorspronkelijke snijhoek (Afb. 13). Het mes blijft in balans, wanneer van beide snijkanten eenzelfde hoeveelheid wordt weggeslepen.

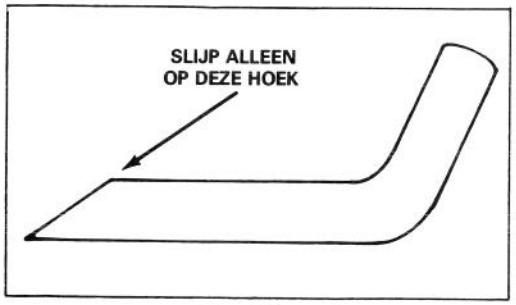

Afbeelding 13

BELANGRIJK: Controleer de balans van het mes met een messchaal. Een goedkope messchaal kan bij een ijzerwaren winkel worden verkregen. Een uitgebalanceerd mes blijft horizontaal en een ongebalanceerd mes zal op de zware kant gaan liggen. Als het mes uit balans is, vijl dan wat metaal van de snijkant aan het zware "uiteinde" van het mes.

7. Bevestig het scherpe, uitgebalanceerde mes met messchroef en veerring. Het wiekgedeelte van het mes moet bij correcte installatie naar de maaihuizing gericht zijn. Draai de schroef vast tot 68 N-m.

SMERING

Voor- en achterwielen moeten na iedere 25 draaiuren of aan het eind van het seizoen gesmeerd worden.

1. SMERING VAN VOOR- EN ACHTERWIELEN — Breng 2 of 3 druppels lichte olie aan op de binnenkant van de wielbouten. Draai de wielen voor een gelijke verdeling van de olie in de naafbussen.

MAAIER GEREEDMAKEN VOOR OPBERGING

1. Tap benzine af: Zie "Aftappen van benzine", pagina 6. Start vervolgens de motor en laat deze lopen totdat alle brandstof is verbruikt en de motor afslaat. Indien de benzine niet volledig wordt afgetapt, zullen zich gomachtige vernisafzettingen vormen met als gevolg een slechte werking van de motor of zelfs startproblemen.

2. Verwijder de bougie en giet 2 theelepels Toro tweetakt olie in het bougiegat van de cylinder. Trek startmotorkabel langzaam omhoog zodat de olie zich langzaam verdeelt over de binnenkant van de cylinder. Bevestig de bougie en draai deze vast tot 13,6 N-m. BEVESTIG DE DRAAD NIET AAN DE BOUGIE.

3. Maak de onderkant van de huizing schoon: Zie "Schoonmaken van de maaihuizing", pagina 7.

4. Controleer de conditie van het mes: Zie "Controleren/Verwijderen/Slijpen van het mes", pagina 7.

5. Draai alle moeren, bouten en schroeven vast.

6. Haal vuil en kaf van de cylinder, koelribben en ventilator. Verwijder ook gras, vuil en viezigheid aan de buitenkant van de motor, de bekleding en de bovenkant van de maaihuizing.

7. Werk alle geroeste en geschilferde verfplekken bij. Toro Re-Kote verf is verkrijgbaar bij een gemachtigd TORO Service Dealer.

8. Berg de maaier in een droge plaats op. Bedek de maaier om hem schoon te houden en te beschermen.

TORO SERVICE

Indien u hulp nodig hebt betreffende veiligheid, montage en onderhoud of het verhelpen van storingen, neem dan contact op met de plaatselijke gemachtigde TORO Service Dealer of Distributeur. Sla de "Gouden Gids" na voor assistentie. De dealer en distributeur hebben, afgezien van bekwame service monteurs en technici, de door de fabriek goedgekeurde accessoires en vervangingsonderdelen in voorraad. Houd uw Toro een hele TORO. Koop alleen echte TORO vervangingsonderdelen en accessoires.

FACULTATIEVE VONKENVANGER — ONDERDEEL #81-0200

Indien plaatselijke, provinciale of staatsregelingen een vonkenvanger voorschrijven, dan kan deze bij de plaatselijke gemachtigde TORO Service Dealer gekocht worden. [Gebruik van de maaier zonder vonkenvanger in Californisch bos-, struik- of grasland is in overtreding met de wet. Sectie 4442 Public Resources Code.]

IDENTIFICATIE VAN HET PRODUCT

Een model- en serienummerplaatje bevindt zich aan de achterzijde van de maaihuizing, bij de afvoerdeur. Verwijs in uw correspondentie of wanneer u vervangingsonderdelen nodig hebt, altijd naar de specifieke nummers op dit plaatje.


TORO